ОБЩИЙ КАТАЛОГ

ЭЛЕКТРИЧЕСКИХ СОЕДИНИТЕЛЕЙ КАБЕЛЕЙ И КАБЕЛЬНЫХ СБОРОК

ЭЛЕКОН ELECON

АКЦИОНЕРНОЕ ОБЩЕСТВО КАРАЧЕВСКИЙ ЗАВОД
ЭЛЕКТРОДЕТАЛЬ
РАЗРАБОТКА И ПРОИЗВОДСТВО ЭЛЕКТРИЧЕСКИХ СОЕДИНИТЕЛЕЙ

АО «ЗАВОД «КОПИР»
разработка и производство электрических соединителей

АКЦИОНЕРНОЕ ОБЩЕСТВО
«ЭЛЕКТРОСОЕДИНИТЕЛЬ»

ОКБ КП
ОСОБОЕ КОНСТРУКТОРСКОЕ БЮРО
КАБЕЛЬНОЙ ПРОМЫШЛЕННОСТИ

ЗАВОД АТЛАНТ
Разработка и производство электрических соединителей

ОГЛАВЛЕНИЕ

СОЕДИНИТЕЛИ

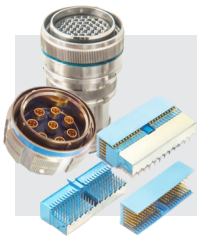

А1. ЦИЛИНДРИЧЕСКИЕ 14
А2. ЦИЛИНДРИЧЕСКИЕ ГЕРМЕТИЧНЫЕ 262
А3. ПРЯМОУГОЛЬНЫЕ 372
А4. РАДИОЧАСТОТНЫЕ 808
А5. СОЕДИНИТЕЛИ ЭЛЕКТРОРАЗРЫВНЫЕ 856
А6. КОНТАКТЫ 860

КАБЕЛИ



Б1. РАДИОЧАСТОТНЫЕ КАБЕЛИ 866
Б2. АНТИВИБРАЦИОННЫЕ КАБЕЛИ 879
Б3. МОНТАЖНЫЕ, БОРТОВЫЕ, ЛЕНТОЧНЫЕ ПРОВОДА И КАБЕЛИ 880
Б4. КАБЕЛИ УПРАВЛЕНИЯ 897
Б5. ВЫСОКОВОЛЬТНЫЕ ПРОВОДА И КАБЕЛИ 899
Б6. ПЛЕТЕНКИ И ЖГУТЫ ЭКРАНИРУЮЩИЕ 903
Б7. НАГРЕВАТЕЛЬНЫЕ И НАГРЕВОСТОЙКИЕ ПРОВОДА И КАБЕЛИ 906
Б8. ОБМОТОЧНЫЕ ПРОВОДА И КАБЕЛИ ДЛЯ ГЕОФИЗИЧЕСКОЙ АППАРАТУРЫ И РАБОТЫ В НЕФТЯНЫХ СКВАЖИНАХ 907
Б9. КОНТРОЛЬНЫЕ КАБЕЛИ 907
Б10. КАБЕЛИ , ПРОВОДА И ШНУРЫ СВЯЗИ СОЕДИНИТЕЛЬНЫЕ 908
Б11. СУДОВЫЕ 908
Б12. ОПТИЧЕСКИЕ КАБЕЛИ 911
Б13. КАБЕЛЬНЫЕ СБОРКИ И ЖГУТЫ 912

АВТОМОБИЛЬНЫЕ СОЕДИНИТЕЛИ, КОЛОДКИ И КОНТАКТЫ, КЛЕММЫ ПРОХОДНЫЕ, УСТРОЙСТВА И КОМПЛЕКТУЮЩИЕ ИЗДЕЛИЯ ДЛЯ АВТОТРАКТОРНОГО ЭЛЕКТРООБОРУДОВАНИЯ

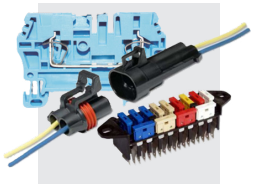

В1. СОЕДИНИТЕЛИ АВТОМОБИЛЬНЫЕ 914
В2. КОЛОДКИ 936
В3. КОНТАКТЫ, НАКОНЕНЧНИКИ, СКОБЫ, ШТЫРИ 1058
В4. КЛЕММЫ ПРОХОДНЫЕ 1093
В5. УСТРОЙСТВА И КОМПЛЕКТУЮЩИЕ ИЗДЕЛИЯ ДЛЯ АВТОТРАКТОРНОГО ЭЛЕКТРООБОРУДОВАНИЯ 1123

АКСЕССУАРЫ



Г1. КЛЕММА ОБЖИМНАЯ КО 1162
Г2. РУЧНЫЕ КЛЕЩИ ДЛЯ ОБЖАТИЯ КОНТАКТОВ НА ПРОВОД 1163
Г3. ЗАГЛУШКИ ДЛЯ СОЕДИНИТЕЛЕЙ ТИПА РСТВ 1165

ПРОЧЕЕ



Д1. ВИЛКИ ПЛЮСОВЫЕ (МИНУСОВЫЕ) 1166
Д2. ДЕРЖАТЕЛЬ ПРЕДОХРАНИТЕЛЯ ТИПА ДПБ В 1168
Д3. ДЕРЖАТЕЛЬ ВСТАВКИ ПЛАВКОЙ ТИПА ДВП 8 1170
Д4. СОЕДИНИТЕЛИ ПРОМЫШЛЕННОГО НАЗНАЧЕНИЯ – СШВ, СШР 1172

ИНФОРМАЦИЯ О ПРОИЗВОДИТЕЛЯХ 12

СОЕДИНИТЕЛИ

А1. ЦИЛИНДРИЧЕСКИЕ 14

СИЛОВЫЕ ДЛЯ ВНУТРЕННЕГО МОНТАЖА 14
- 2РТТ 14
- ШР 22
- СШР, СШРГ 30
- РРН29,30 34
- 4РТ, 4РТГ, 4РТГС 38
- СНЦ3М 42
- ШРГ, ШРГ-П 46
- Р 59

СИЛОВЫЕ ДЛЯ НАРУЖНОГО МОНТАЖА 70
- РБН1 70
- РБН2 76
- СШК8, СШЩ8, СШН8 82
- РРМ46, РРМ46Г 86
- РРМ47, РРМ47Г 90

СИЛОВЫЕ И СИГНАЛЬНЫЕ 94
- СНЦ144К 94
- РБМ4, РБМ4Н, РБМ5, РБН5Н 106
- 2РМТ, 2РМДТ 112
- РМГ 120
- 2РМП 124
- ОНЦ-РГ-09 128
- СНЦ23, СНЦ233 134
- СНЦ232, СНЦ232Э, СНЦ235, СНЦ272, СНЦ282 146
- СНЦ146 156
- ОНц-БГ-1 166
- ОНЦ-БГ-3 171

СИГНАЛЬНЫЕ 177
- СНЦ150 177
- РРС3, РРС4, РРС5, РРС6 180
- ОНЦ-БС1(2), ОНц-БС1(2) 184
- СНЦ127 188
- МР1, МР1Н 194
- ОНЦ-БМ1(2) 200
- РСГАТВ, РСГБАТВ, РСГТВ, РСГБТВ, РСАТВ, РСБАТВ, РСТВ, РСБТВ 204
- РС-Э, РСА-Э, РСГ-Э, РСГА-Э 212
- ОНЦ-ВГ-1, ОНЦ-ВГ-2, ОНЦ-ВГ-3, ОНЦ-ВГ-4, ОНЦ-ВГ-5, ОНЦ-ВГ-10, ОНЦ-ВГ-11 216
- СНЦ30, СНЦ31 222
- 9Р 225

ГЛУБОКОВОДНЫЕ 233
- РРН26М 233

ТЕРМОКОМПЕНСАЦИОННЫЕ 236
- РРН25, РРН25М, РРН25АМ 236

ШЛЕМОФОННЫЕ 240
- РВН1, РВН2, РВН3 240
- ОНЦ-ВГ-6,7 244

СО ВСТРОЕННЫМИ ФИЛЬТРАМИ 246
- РРС5Ф, РРС3Т, РСГСФ, РСГСТ 246
- СНЦ127Ф, СНЦ127Т 250
- РСГСФ, РСТВТ 254

ВЫСОКОВОЛЬТНЫЕ 258
- ВИ, ВВТ 258

А2. ЦИЛИНДРИЧЕСКИЕ ВЫСОКОГЕРМЕТИЧНЫЕ 262

2РМГ, 2РМГД 262
2РМГП, 2РМГПД 269
2РМГС, 2РМГСД, 2РМГСПД, 2РМГСПДС 273
РРМ43 278
РРМ44/ПМ1 281
РРМ40 284
РПМ14 287
СНЦ27, СНЦ28, СНЦ29 291
СНЦ272, СНЦ282 298
СНЦ146Г 305
СНЦ156 311
СНЦ220 323
СНЦ13, СНЦ14, СНЦ42 324
СРГ 328
РРС3, РРС4, РСС5, РРС6, РРС5-п 330
РРН29, РРН30 335
РСГС, РСГСП 338
ИСПП-1а 341
ИСПП-1г 344
ЭПГ 345
ЭКГ 359
ЭВГ 352
ВКГ 354
ИП 356
ПЕРЕХОД22, ПЕРЕХОД44 358
ОНЦ-Р, ОНЦ-РД, ОНЦ-РПД 360
СНЦ130 364
ОНЦВ-32 367
ОНЦГ 369

А3. ПРЯМОУГОЛЬНЫЕ 372

ПРЯМОУГОЛЬНЫЕ НИЗКОЧАСТОТНЫЕ 372
РПМ12, РПМ12М 372
РПММ1 378
РП15 (РП15 комбинированные) 381
РПМ7 384
РПМ13, РПМ13М 387
РПМ14 390
СНО58, СНО59 394
СНП58, СНО63 400
СНП59, СНО64 404
СНП232 408
СНП322, СНП323 412
СНП234 416
СНП235 420
СКП201 422
ОНп-КС-10, ОНп-КС-11 430
СНП 228 434
СНП 231 436
СНП 240 439
ОНП-ВГ, ОНп-ВГ 442
ОНП-ВС 445
ОНП-ЖИ-8 448
РПС1 461
СНП381 464
СНП387 468
СП397 470
5Р 484
12Р 488

С ГИПЕРБОЛОИДНЫМИ ГНЕЗДАМИ 492
- РПМ8А, РППМ8А 492
- ГРПМ2А 496
- ГРПМ9А 502
- ГРПМ16А 508
- РППМ18А 510
- РППМ19А 512
- РППМ20А 514
- ГРППМ5А 516
- ГРППМ6А 518
- ГРППМ7А 520
- ГРППМ8А 522
- ГРППМ10А 524
- ГСНП34А 528
- ГСНП58А 534
- ГРПП3, ГРПМ3 541
- ГРПП-72 552
- ГРПМ1 555
- Гнезда гиперболоидные 559

ВНУТРИБЛОЧНЫЕ СОЕДИНИТЕЛИ ДЛЯ МОДУЛЬНЫХ СИСТЕМ СТАНДАРТОВ VME, VME64X, VPX, COMPACTPCI 560
- СНП351 560
- СП388 566
- СНП350 572
- СНП306 575

МИНИАТЮРНЫЕ СОЕДИНИТЕЛИ С ИСПОЛЬЗОВАНИЕМ ПРУЖИННЫХ КОНТАКТОВ 583
- СВ402 583
- СКП399 585

СОЕДИНИТЕЛИ ДЛЯ СОЕДИНЕНИЯ ПЕЧАТНЫХ ПЛАТ 587
- СНП383 (стандарт PC/104) 587
- СНП352 (стандарт PC/104+) 591
- СНП260, СНП260М 594
- СНП269, СКП269 598
- СНП346 605
- СНП373 614
- СНП377 618
- СНП391 631
- СНП342 637
- СНП233 640
- СНП393 644
- СНП386 647
- ОНп-ВГ-86-В-КД, ОНп-ВГ-81-В-КД 649
- СНП318 653
- СНП244, СНП245, СНП246, СНП247 656
- СНП405 659

СОЕДИНИТЕЛИ ДЛЯ ПОДКЛЮЧЕНИЯ ТИПА ПЛАТА-КАБЕЛЬ ОБЪЕМНОГО МОНТАЖА И МЕТОДОМ ОБЖАТИЯ 661
- СНП348 661
- СНП389 664
- СНП392 667
- СНП394 670
- СНП395 673
- СНП390 676
- СНП347 679
- ОНП-КГ- 56, ОНП-КГ- 59, ОНП-КГ-81, ОНп-КГ- 56, ОНП-НГ- 40, ОНП-НГ- 57, ОНП-НГ- 79, ОНп-КГ- 57, ОНп-КГ-58 684
- ОНп-ВС-39, ОНП-ВС-41 688

СОЕДИНИТЕЛИ ТИПА D-SUB 691
- СНП268 691
- СНП333 705
- СП268Ф 716

МЕЖБЛОЧНЫЕ И ВНУТРИБЛОЧНЫЕ СОЕДИНИТЕЛИ ДЛЯ ОБЪЁМНОГО МОНТАЖА 722
- Тип А (РШАГ, РШАВ) 722

РП10 732
РП14, РП14А 741
РПМ (РГ1Н-1, РШ2Н-1, РШ2НМ-1, РШ2НП-1) 748
ГРПМШ-1 752
ГРПМШ-2 754
ППиС (РГ1Н-2 РШ2Н-2) 757
РГ1Н-3 760
РПН23-КД 763
СНП334 766
СКП410 769
СНП404 777
СНП406 782
СКП409 788
СНП407 794
СНП408 799
КОНТАКТ ВТЫЧНОЙ 803

А4. РАДИОЧАСТОТНЫЕ 808

СР50-775ФВ, СР50-776ФВ 808
СКЦ102 810
СНЦ160 817
СРТ75 820
Тип BMA 824
Тип SMA 826
Тип SMB 827
Тип SMP 831
Тип MCX 834
Тип QMA 837
СР-50, СР-75 840
СРГ-75 845
Соединители радиочастотные коаксиальные субминиатюрные типа SMA 848
Соединители прямоугольные радиочастотные коаксиальные типа MiniCoax 850

А5. СОЕДИНИТЕЛИ ЭЛЕКТРОРАЗРЫВНЫЕ 856

ЭНГ-У4-1 «Протон» 856
АЭРВД-100, АЭРВД-100Ш(М) 856
СГ-51, СГ-51В, СГ-51Н, СГ-51НВ 856
АЭР6-2-102 «Малахит-1» 856
АЭР7-1-137-СР7 «Малахит-2» 856
АЭР8-1 «Малахит-3» 856
ЭНВ-Б6-1 «Кедр-1» 857
ЭНВ-У1-2 «Кедр-2» 857
ЭНВ-У1-3 «Кедр-3» 857
ЭНД-Б6-1(2) «Кедр-5» 857
ЭКМ-П7-2 «Береза» 857
АЭР10-1 «Стрела» 857
АЭРГВТ8-32В 858
АЭРГ 20, 60, 90 858
АЭРТ-25, 150 858
АЭР1-3 «Аргон-1» 858
ЭНК-Б7 «Клен-1» 858
ЭНМ-У7, ЭКМ-У7 «Бутан» 858
ЭНМ-Б2 «Лазурит» 859
ШР-78, ШРБ-78 859
РА-153, РО-100 859
ЭНВ-Б7-6 «Астра» 859
АЭР-32, АЭР-85 859

А6. КОНТАКТЫ 860

Контакты термокомпенсационные 860
Фильтры на пластине 862

КАБЕЛИ

Б1. РАДИОЧАСТОТНЫЕ КАБЕЛИ 866

СУБМИНИАТЮРНЫЕ 868
- Субминиатюрные обычной теплостойкости (70-100°С) 868
- Субминиатюрные повышенной теплостойкости (125-250°С) 868

МИНИАТЮРНЫЕ 869
- Миниатюрные обычной теплостойкости (70-100°С) 869
- Миниатюрные повышенной теплостойкости (125-250°С) 869

СРЕДНЕГАБАРИТНЫЕ 871
- Среднегабаритные обычной теплостойкости (70-100°С) 871
- Среднегабаритные повышенной теплостойкости (125-250°С) 873

КРУПНОГАБАРИТНЫЕ 875
- Крупногабаритные обычной теплостойкости (70-100°С) 875
- Крупногабаритные повышенной теплостойкости (125-250°С) 875

РАДИАЦИОННОСТОЙКИЕ РАДИОЧАСТОТНЫЕ КАБЕЛИ 876

КАБЕЛИ ДВУХПРОВОДНЫЕ 877
- Субминиатюрные 877
- Миниатюрные 877
- Среднегабаритные 878

КАБЕЛИ ЧЕТЫРЕХПРОВОДНЫЕ 878

КАБЕЛИ ИЗЛУЧАЮЩИЕ 878

Б2. АНТИВИБРАЦИОННЫЕ КАБЕЛИ 879

Б3. МОНТАЖНЫЕ, БОРТОВЫЕ, ЛЕНТОЧНЫЕ ПРОВОДА И КАБЕЛИ 880

БОРТОВЫЕ ПРОВОДА 883
- На рабочее напряжение 250 ÷ 600 В 883
- Огнестойкие провода 886

МОНТАЖНЫЕ ОДНОЖИЛЬНЫЕ И МНОГОЖИЛЬНЫЕ ПРОВОДА И КАБЕЛИ 886
- На рабочее напряжение переменного тока до 100 В 886
- На рабочее напряжение переменного тока до 250 В 888
- На рабочее напряжение переменного тока до 600 В 890
- На рабочее напряжение переменного тока до 1000 В 892
- Миниатюрные монтажные кабели 892

ЛЕНТОЧНЫЕ ПРОВОДА 893
- Ленточные провода состоящие из нескольких проводов, скрепленных синтетической нитью или клеем по образующей 893
- Ленточные провода с двухслойной изоляцией, наложенной методом сварки 894
- Ленточные радиочастотные (высокочастотные) провода 895

КАБЕЛИ И ПРОВОДА СПЕЦИАЛЬНОГО НАЗНАЧЕНИЯ 895

КАБЕЛИ И ПРОВОДА ОБЩЕПРОМЫШЛЕННОГО НАЗНАЧЕНИЯ 896

Б4. КАБЕЛИ УПРАВЛЕНИЯ 897

КАБЕЛИ УПРАВЛЕНИЯ ДЛЯ СТАЦИОНАРНОЙ ПРОКЛАДКИ 897

КАБЕЛИ УПРАВЛЕНИЯ ОГРАНИЧЕННО-ПОДВИЖНОЙ ЭКСПЛУАТАЦИИ 897

КАБЕЛИ УПРАВЛЕНИЯ ДЛЯ ПОДВИЖНОГО МОНТАЖА 897

КАБЕЛИ ЖАРОСТОЙКИЕ 898

КАБЕЛИ УПРАВЛЕНИЯ СПЕЦИАЛЬНОГО НАЗНАЧЕНИЯ 898

КАБЕЛИ ИНФОРМАЦИОННЫЕ КОМБИНИРОВАННЫЕ ГЕРМЕТИЗИРОВАННЫЕ 899
КАБЕЛИ ИНФОРМАЦИОННЫЕ КОМБИНИРОВАННЫЕ 899
Б5. ВЫСОКОВОЛЬТНЫЕ ПРОВОДА И КАБЕЛИ 899
ВЫСОКОВОЛЬТНЫЕ МОНТАЖНЫЕ ПРОВОДА 900
ВЫСОКОВОЛЬТНЫЕ ПРОВОДА ЗАЖИГАНИЯ 901
Для турбореактивных двигателей и авиационной техники 901
Для дорожного транспорта 901
Для мощной осветительной аппаратуры 901
ВЫСОКОВОЛЬТНЫЕ ИМПУЛЬСНЫЕ КАБЕЛИ 901
Для радиоэлектронной аппаратуры 901
Для электрофизической аппаратуры 902
ГИБКИЕ ВЫСОКОВОЛЬТНЫЕ КАБЕЛИ ДЛЯ ПИТАНИЯ ПОДВИЖНЫХ ТОКОПРИЕМНИКОВ 902
ВЫСОКОВОЛЬТНЫЕ КАБЕЛИ ДЛЯ РЕНТГЕНОВСКОЙ АППАРАТУРЫ 903
ВЫСОКОВОЛЬТНЫЕ ПРОВОДА ДЛЯ ЭЛЕКТРОЗАЖИГА ГАЗОВЫХ ПЛИТ 903
Б6. ПЛЕТЕНКИ И ЖГУТЫ ЭКРАНИРУЮЩИЕ 903
ЭКРАНИРУЮЩИЕ ПЛЕТЕНКИ НА ОСНОВЕ СИНТЕТИЧЕСКИХ НИТЕЙ 903
ЭКРАНИРУЮЩИЕ ПЛЕТЕНКИ НА ОСНОВЕ МЕДНЫХ (АЛЮМИНИЕВЫХ) ПРОВОЛОК 904
Б7. НАГРЕВАТЕЛЬНЫЕ И НАГРЕВОСТОЙКИЕ ПРОВОДА И КАБЕЛИ 906
ТЕРМОЭЛЕКТРОДНЫЕ КАБЕЛИ 906
НАГРЕВАТЕЛЬНЫЕ КАБЕЛИ 906
ТЕПЛОСТОЙКИЕ ПРОВОДА 906
Б8. ОБМОТОЧНЫЕ ПРОВОДА И КАБЕЛИ ДЛЯ ГЕОФИЗИЧЕСКОЙ АППАРАТУРЫ И РАБОТЫ В НЕФТЯНЫХ СКВАЖИНАХ 907
Б9. КОНТРОЛЬНЫЕ КАБЕЛИ 907
Б10. КАБЕЛИ, ПРОВОДА И ШНУРЫ СВЯЗИ СОЕДИНИТЕЛЬНЫЕ 908
ПРОВОДА И ШНУРЫ СОЕДИНИТЕЛЬНЫЕ 908
КАБЕЛИ И ПРОВОДА СВЯЗИ 908
Б11. СУДОВЫЕ 908
КАБЕЛИ КОМБИНИРОВАННЫЕ 908
КАБЕЛИ СУДОВЫЕ 909
КАБЕЛИ КОАКСИКАЛЬНЫЕ 910
Б12. ОПТИЧЕСКИЕ КАБЕЛИ 911
Б13. КАБЕЛЬНЫЕ СБОРКИ И ЖГУТЫ 912
ОПТИЧЕСКИЕ КАБЕЛЬНЫЕ СБОРКИ 912
ЭЛЕКТРИЧЕСКИЕ КАБЕЛЬНЫЕ СБОРКИ И ЖГУТЫ 913

АВТОМОБИЛЬНЫЕ СОЕДИНИТЕЛИ, КОЛОДКИ И КОНТАКТЫ, КЛЕММЫ ПРОХОДНЫЕ, УСТРОЙСТВА И КОМПЛЕКТУЮЩИЕ ИЗДЕЛИЯ ДЛЯ АВТОТРАКТОРНОГО ЭЛЕКТРООБОРУДОВАНИЯ

В1. СОЕДИНИТЕЛИ АВТОМОБИЛЬНЫЕ 914

СНЦ124, СНЦ125 914
Соединители типа СЦАЗ-2 918
Соединители типа СЦ5 920
Соединители типа СЦ7 922
Соединители типа СЦБ 924
Чехол Ф58.840.146; Ф58.840.147; Ф58.840.154 924
Соединители типа СЦБ-2Р (розетка) 924
Соединители типа СЦБ-3Р (розетка) 925
Соединители типа СЦБ-4Р (розетка), СЦБ-4В (вилка) 925
Соединители типа СЦБ-7Р (розетка), СЦБ-7В (вилка) 926
Вилки СЦБ4В, СЦБ-7В 926
Соединители типа СЦБ-35Р (розетка), СЦБ-35В (вилка) 927
Гайка Ф58.939.019 928
Втулка 928
Адаптер 928
Центратор КДПА.752612.001 928
Соединители типа СПГ 929
Соединители (вилки) 5.3723.004, 5.3723.005 930
Соединители прицепной техники типа СНЦ1 931
Кабели спиральные армированные (КСА) 934

В2. КОЛОДКИ 936

Тип «Калина» 936
Тип «Лада» 959
Тип «АвтоВАЗ» 984
Колодки гнездовые серии 2,8 мм 1016
Колодки штыревые серии 2,8 мм 1023
Колодки гнездовые серии 6,3 мм 1027
Колодки штыревые серии 6,3 мм 1036
Колодки специальные 1039
Колодки гнездовые под контакты «AMP» 1044
Колодки штыревые под контакты «AMP» 1047
Прочие изделия 1051
Таблица условных обозначений колодок 1054
Таблица условных обозначений колодок по цвету 1056
Перечень аналогов колодок производства АО «Завод «Копир» 1057

В3. КОНТАКТЫ, НАКОНЕНЧНИКИ, СКОБЫ, ШТЫРИ 1058

Контакты гнездовые серии 2,8 1059
Контакты гнездовые серии 4,8 1060
Контакты гнездовые серии 6,3 1061
Контакты гнездовые серии 9,5 1063
Контакты штыревые серии 2,8 1064
Контакты штыревые серии 6,3 1066
Наконечники проводов низкого напряжения (тип 4) 1067
Наконечники проводов низкого напряжения (тип 6) 1080
Скобы в цепочке 1082
Скобы на несущей ленте 1084
Контакты специальные 1086
Штыри для монтажа на печатные платы 1089
Переводная таблица контактов и наконечников 1092

В4. КЛЕММЫ ПРОХОДНЫЕ 1093

Пружинные шинные клеммы 1093
ШК-2,5 1094
ШК-2,5Ф 1095
ШК-4Ф 1096
ШК-6В 1097
ШК тип I 1098
ШК тип II 1099

ШК тип III 1100
ШК тип IV 1101
ШК тип V 1102
ШК тип VI 1103
ШК тип VII – IX 1104
Клемма пружинная для печатного монтажа КПП 1105
Соединитель клеммный пружинный для печатного монтажа СКПП-2,5 1107
Соединитель клеммный пружинный для печатного монтажа СКПП 1109
Соединитель клеммный пружинный с крепежным фланцем СКПФ 1117
Проходник силовой ПС 1121

В5. УСТРОЙСТВА И КОМПЛЕКТУЮЩИЕ ИЗДЕЛИЯ ДЛЯ АВТОТРАКТОРНОГО ЭЛЕКТРООБОРУДОВАНИЯ 1123

Блоки предохранителей БПР-2, БПР-4, БПР-2М, БПР-5-4 1124
Блоки предохранителей БПР-3, БПР-9, БПР-13 1129
Блоки предохранителей БПР-8 1135
Корпуса реле и предохранителей 1136
Корпус Ф57.800.072 1136
Колодка предохранителей Ф57.830.092 1137
Колодка диагностики Ф57.830.093 1137
Колодка реле Ф57.830.094 1137
Колодка реле Ф57.830.116 1137
Губка Ф57.742.006 1138
Корпус Ф56.675.005 1138
Крышка Ф58.057.046 1139
Кожух Ф58.634.021 1139
Корпус Ф57.800.078 1140
Резистор Ф5.3729.002 ТУ 1141
Пинцет Ф57.199.000 1141
Предохранители серии «Норма» 1142
Предохранители серии «Maxi» 1143
Вставки плавкие 1144
Выключатель кнопочный ВКн-22 1145
Выключатель кнопочный 1146
Переключатели отопителя Ф5.3709.001, Ф5.3709.001-01, Ф5.3709.001-02, Ф5.3709.002 1147
Переключатели управления зеркалами заднего вида Ф53.602.000, Ф53.602.000-01 1148
Переключатель управления зеркалами заднего вида Ф5.3709.004 1149
Переключатели стеклоподъёмника Ф5.3709.005; Ф5.3709.005-01 1150
Переключатель стеклоподъёмника Ф5.3709.010 1151
Переключатель стеклоподъёмника Ф5.3709.008 1152
Блок переключателей стеклоподъёмников с выключателем блокировки стеклоподъёмников Ф5.3709.006 1153
Блоки переключателей стеклоподъемника Ф5.3709.007, Ф5.3709.007-01 1154
Блок переключателей стеклоподъемника и блокировки дверей Ф5.3709.009 1155
Переключатели поворотные типа ВК-940 1156
Переключатели клавишные ПКл 1157
Патроны Ф56.615.000; Ф56.615.002 1158
Патрон-колодки Ф56.615.012, КДПА.453716.015, КДПА.453716.016, КДПА.453716.017, КДПА.453716.018 1159
Удлинитель кабеля УК-1 1160
Сопротивления дополнительные Ф5.3729.000; Ф5.3729.000-01; Ф5.3729.001 1161

АКСЕССУАРЫ

Клемма обжимная КО 1162
Ручные клещи для обжатия контактов на провод 1163
Заглушки для соединителей типа РСТВ 1165

ПРОЧЕЕ

Вилки плюсовые (минусовые) 1166
Держатель предохранителя типа ДПБ В 1168
Держатель вставки плавкой типа ДВП 8 1170
Соединители промышленного назначения – СШВ, СШР 1172

КРАТКИЕ ТЕХНИЧЕСКИЕ ХАРАКТЕРИСТИКИ СОЕДИНИТЕЛЕЙ 1174

Таблица 1 (АО "Завод Элекон") 1174
Таблица 2 (АО "Карачевский завод "Электродеталь") 1178

ИНФОРМАЦИЯ О ПРОИЗВОДИТЕЛЯХ

ЭЛЕКОН ELECON



АО «Завод Элекон» - головное предприятие России по разработке и производству электрических соединителей, изготавливает свыше 75 типов соединителей, включая 40 000 типономиналов с числом контактов от 1 до 128, для военной авиационной, ракетно-космической, наземной и морской, а также различной гражданской техники. Система качества сертифицирована по ISO-9001-2011, соответствует требованиям ГОСТ РВ 0015-002-2012 и ЭС РД 009-2014. В номенклатуру выпускаемых соединителей входят следующие типы: 2РМТ, 2РТТ, СШР, ОНП-ЖИ-8, РПС1, РРМ46,47, РБН1,2, СНП382, СНЦ127, ОНЦ-БС, СНЦ150, СНЦ23,232, 233, МР1, СП397, СНЦ146, СНЦ144К, ВВТ, 5Р, соединители со встроенными фильтр-контактами, а также кабельные сборки. Широкая номенклатура и качество продукции удовлетворяют требованиям разработчиков и изготовителей объектов, аппаратуры и приборов.

420094, Республика Татарстан, г.Казань, ул.Короленко, д.58

+7 (843) 519-57-34, +7 (843) 519-57-46

marketing@zavod-elecon.ru

zavod-elecon.ru

АКЦИОНЕРНОЕ ОБЩЕСТВО КАРАЧЕВСКИЙ ЗАВОД ЭЛЕКТРОДЕТАЛЬ

РАЗРАБОТКА И ПРОИЗВОДСТВО ЭЛЕКТРИЧЕСКИХ СОЕДИНИТЕЛЕЙ



АО «Карачевский завод «Электродеталь» - это современное успешное предприятие с наукоемким производством, уникальным сверхточным оборудованием, мощным высокотехнологическим потенциалом и с ежегодно пополняющимся объемом номенклатуры выпускаемой продукции двойного назначения. В основе нашего производства лежат инновационные мировые технологии и эксклюзивные разработки на базе собственного конструкторского бюро, благодаря которым завод по праву является одним из лидеров отечественной радиоэлектронной промышленности. Использование наших соединителей позволит создавать современные образцы радиоэлектронной аппаратуры, исключить зависимость от импорта и перейти на новый уровень развития современной отечественной электроники. Сотрудничество с нами – это уверенность в безупречном качестве продукции и стабильность партнерских отношений.

242500, Брянская область, г.Карачев, ул.Горького, д.1

+7 (48335) 2-61-72, +7 (48335) 2-01-70

inbox@elektrodetal.com, market@elektrodetal.com

elektrodetal.com

АО «ЗАВОД «КОПИР»

разработка и производство электрических соединителей

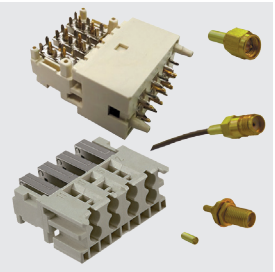

АО «Завод «Копир» работает на рынке электрических соединителей более 50 лет. Направлениями производственной деятельности завода являются разработка и производство низкочастотных цилиндрических соединителей, низкочастотных прямоугольных соединителей, радиочастотных коаксиальных соединителей и контактных пар, которые применяются в военной, авиационной, космической и ракетной технике, а также комплектующих изделий для монтажа жгутов проводов изделий автотракторного электрооборудования и автоэлектроники для автомобильной промышленности.

425350, Республика Марий Эл, г.Козьмодемьянск, ул.Гагарина, д.10

+7 (83632) 7-11-49, +7 (83632) 7-73-70

market@zavod-kopir.ru

zavod-kopir.ru

АКЦИОНЕРНОЕ ОБЩЕСТВО «ЭЛЕКТРОСОЕДИНИТЕЛЬ»

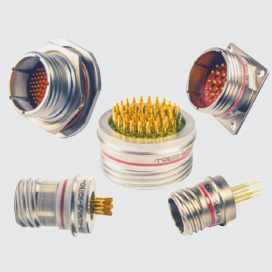

АО «Электросоединитель» специализируется на разработке и производстве электрических низкочастотных высокогерметичных соединителях на основе спая стекла с металлом, соединители типа 9Р, гермопроходов, гермовводов для нефте-геофизических приборов и оборудования. Также изготавливает стеклоизоляторы различных конструкций и диаметров.

423950, Республика Татарстан, Ютазинский район, п.г.т. Уруссу, пер.Промышленный, д.18

+7 (85593) 2-68-46, +7 (85593) 2-72-36

es-sbit@mail.ru, oao-es@mail.ru

ao-es.ru

ОКБ КП
ОСОБОЕ КОНСТРУКТОРСКОЕ БЮРО КАБЕЛЬНОЙ ПРОМЫШЛЕННОСТИ



АО «ОКБ КП» основано в 1956 году с целью разработки и обеспечения кабельными изделиями ракетно-космической, авиационной, военно-морской и радиоэлектронной отраслей промышленности. На сегодняшний день разработано свыше 1000 марок прово¬дов и кабелей, как для экстремальных условий эксплуатации, так и для общепромышленного применения, свыше 5000 маркоразмеров поставлено на серийное производство.
Номенклатура изделий, выпускаемых АО "ОКБ КП" включает провода и кабели сечением от 0,03 до 90 мм, с диапазоном рабочих температур от -196 °С до 600 °С и гарантийным сроком службы до 25 лет.
В последнее время налажено производство кабельных сборок с использованием отечественных соединителей и кабелей собственного производства.
ОКБ КП является обладателем 300 авторских свидетельств и патентов, а также сертификата соответствия системе менеджмента качества ISO 9001:2008.
В настоящее время на территории «ОКБ КП» располагается конструкторское бюро, испытательный центр и производственные площади. Сочетание вышеуказанных подразделений позволяет безотлагательно испытывать и ставить на производство разрабатываемые марки новых кабельных изделий, а также в связи с потребностями технологического прогресса совершенствовать их.

141002, Московская область, г.Мытищи, ул.Ядреевская, д.4

+7 (495) 510-31-51

okbkp@okbkp.ru

okbkp.ru

ЗАВОД АТЛАНТ
Разработка и производство электрических соединителей



ПАО «Завод Атлант» специализированное предприятие по разработке и производству электрических соединителей. В номенклатуре представлены цилиндрические герметичные вилки, низковольтные, низкочастотные прямоугольные соединители для авиационной и космической техники. Предприятием освоено производство радиочастотных соединителей типа СКЦ 102 и СНЦ 160 для передачи сигналов по протоколу 100/1000BASE-T стандарта Gigabit Ethernet со скоростью передачи информации 1 Гбит/с, ведется разработка радиочастотных соединителей типа SMA, SMB, MCX, QMA, BMA. Предприятие имеет техническую и технологическую базы для производства кабельных сборок различной степени сложности. Серийно изготавливаются соединители с гиперболоидными гнездами (185 типоконструкций). Выпускается номенклатура пружинных шинных клемм для нужд РЖД с монтажем на din-рейку и клеммные соединители для монтажа на плату. Производимые соединители проходят полный цикл испытаний и рекомендованы к применению в гражданской и военной сфере.

356140, Ставропольский край, г.Изобильный, ул.Доватора, 1

+7 (86545) 2-52-75, +7 (86545) 2-44-75

atlant-3@list.ru

заводатлант.рф

СОЕДИНИТЕЛИ 2РТТ



Соединители пылебрызгозащищенные предназначены для работы в электрических цепях постоянного, переменного (частотой 3МГц) токов при напряжении до 850В (амплитудное значение).

Соединители состоят из двух частей: вилки и розетки. Вилки и розетки могут быть как приборными, так и кабельными.

Приборная часть соединителя изготавливается без патрубка, с прямым или угловым патрубком, кабельная часть – с прямым или угловым патрубком. Кабельные части соединителей поставляются с резиновыми кожухами или без них. Сочленение соединителей резьбовое, поляризация корпусов – одношпоночная.

Покрытие контактов – серебро.

Соединители изготавливаются для монтажа экранированным или неэкранированным кабелем, по виду концевой гайки патрубка.

Соединители предназначены для внутреннего монтажа во всеклиматическом исполнении в соответствии с техническими условиями ГЕ0.364.120 ТУ (АШДК.434410.060ТУ).

Соединители 2РТТ по ГЕ0.364.120ТУ (АШДК.434410.060ТУ) разработаны на базе 2РТ-А и ШР и взаимосочленяемы с соединителями ШР по ГЕ0.364.107ТУ, НКЦС.434410.504ТУ (НКЦС.434410.111ТУ) и 2РТ-А по ГЕ0.364.118ТУ.

Условный размер корпусов, схемы расположения контактов Ø1,5; 2,5; 3,5; 5,5; 9,0 мм (контакты Ø5,5 и 9,0 мм – извлекаемые) и их количество приведены в табл.1.

СОЕДИНИТЕЛЯМ ПРИСВОЕНЫ УСЛОВНЫЕ ОБОЗНАЧЕНИЯ, КОТОРЫЕ СОСТОЯТ ИЗ СЛЕДУЮЩИХ КЛАССИФИКАЦИОННЫХ ПРИЗНАКОВ:

2РТТ	20	Б(К)	П(У)	Э(Н)	4	Ш(Г)	6	О	В
Тип соединителя									
Условный размер корпуса									
Вид корпуса: Б - блочный, К - кабельный									
Вид патрубка: П - прямой, У - угловой									
Вид гайки патрубка: Э - для экранированного кабеля Н - для неэкранированного кабеля									
Количество контактов									
Часть соединителя: Ш – вилка, Г - розетка									
Обозначение сочетания контактов – условное число (табл.1)									
О – патрубки без резиновых кожухов, втулок и шайб, без буквы «О» - патрубки с резиновыми кожухами, втулками и шайбами									
Всеклиматическое исполнение									

Обозначение соединителей при заказе и в конструкторской документации другой продукции состоит из слова «Вилка» («Розетка»), условного обозначения типоконструкции, обозначения ТУ.

Необходимый вид патрубка и гайки выбирается по табл. 3-10 в зависимости от конструктивного исполнения и способа монтажа:

ПН – патрубок прямой с неэкранированной гайкой,
УН – патрубок угловой с неэкранированной гайкой,
ПЭ – патрубок прямой с экранированной гайкой,
УЭ – патрубок угловой с экранированной гайкой.

ПРИМЕРЫ ОБОЗНАЧЕНИЯ:

Вилка 2РТТ20БПН4Ш6В	**ГЕ0.364.120ТУ**
Розетка 2РТТ20КУЭ4Г6В	**ГЕ0.364.120ТУ**
Вилка 2РТТ20Б4Ш6В	**АШДК.434410.060ТУ**
Розетка 2РТТ20КПН4Г6-ОВ	**ГЕ0.364.120ТУ**

ТЕХНИЧЕСКИЕ ХАРАКТЕРИСТИКИ

Сопротивление контактов:

Диаметр контакта, мм	1,5	2,5	3,5	5,5	9,0
Сопротивление контактов не более, мОм	2,5	1,0	0,75	0,3	0,15
Сопротивление изоляции в нормальных климатических условиях, не менее			5000		
Максимальная токовая нагрузка			см. табл. 1		
Количество сочленений - расчленений			500		
Минимальная наработка, часов			1000		
Срок сохраняемости, лет			15		
Соединители устойчивы к воздействию спецфакторов					

УСЛОВИЯ ЭКСПЛУАТАЦИИ

Механические факторы:

Синусоидальная вибрация:	
Диапазон частот, Гц	1-5000
Ускорение, м/с^2 (g)	300 (30)
Механический удар:	
Одиночного действия:	
Ускорение, м/с^2 (g)	10000 (1000)
Многократного действия:	
Ускорение, м/с^2 (g)	1500 (150)

Климатические факторы:

Повышенная рабочая температура среды, °С	100
Пониженная рабочая температура среды, °С	минус 60
Атмосферное пониженное давление, Па (мм рт. ст.)	1,3·10^{-4}(10^{-6})

СОЕДИНИТЕЛИ 2РТТ

Таблица 1

Условный размер корпуса	Схема расположения контактов	Условное обозначение контактов	Диаметр контактов, мм	Количество контактов		Обозначение сочетания контактов	Максимальная токовая нагрузка, А	
				в соединителе	каждого диаметра		на одиночный контакт	суммарная на соединитель
1	2	3	4	5	6	7	8	9
12			2,5	1	1	1	35	35
16			3,5	1	1	2	50	50
			1,5	2	2	3	20	20
20			2,5	2	2	4	35	50
			2,5	3	3	5	35	75
			1,5	3	3	38	20	30
			2,5	4	4	6	35	100
	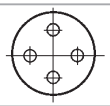		1,5	4	4	39	20	40
			2,5	5	5	40	35	125
			1,5	5	5	7	20	50
28			5,5	1	1	8	100	100
	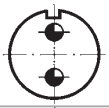		3,5	2	2	9	50	100
	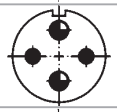		2,5	4	2	10	35	150
			3,5		2		50	
			2,5	7	7	11	35	155
	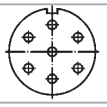		1,5	7	7	41	20	70

Продолжение таблицы 1

1	2	3	4	5	6	7	8	9
32	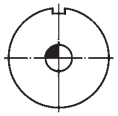		9	1	1	12	200	200
	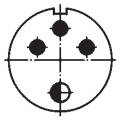		2,5	4	3	13	35	175
			5,5		1		100	
			2,5	8	8	14	35	175
	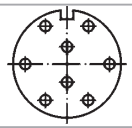		1,5	8	8	42	20	80
	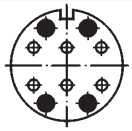		1,5	10	6	15	20	160
			2,5		4		35	
			1,5	12	6	16	20	210
			2,5		6		35	
36	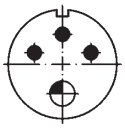		2,5	4	3	17	35	275
			9		1		200	
	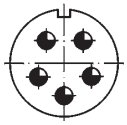		3,5	5	5	18	50	250
	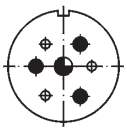		1,5	7	3	19	20	155
			2,5		3		35	
			3,5		1		50	
	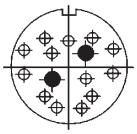		1,5	15	13	20	20	180
			2,5		2		35	
40	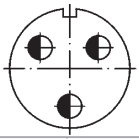		5,5	3	3	21	100	300
	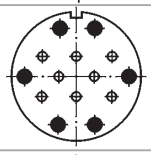		1,5	14	8	22	20	230
			2,5		6		35	
	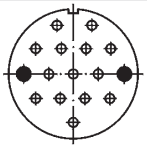		1,5	16	14	23	20	190
			2,5		2		35	

Продолжение таблицы 1

1	2	3	4	5	6	7	8	9
48	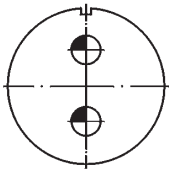		9	2	2	24	200	400
	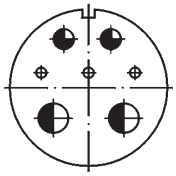		1,5	7	3	25	20	330
			3,5		2		50	
			5,5		2		100	
	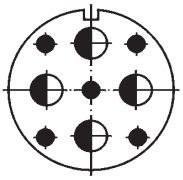		2,5	9	5	27	35	525
			5,5		4		100	
			1,5	9	4	26	20	490
			2,5		2		35	
			5,5		2		100	
			9		1		200	
	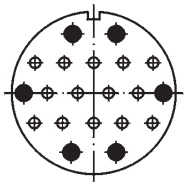		1,5	20	14	28	20	290
			2,5		6		35	
	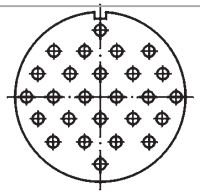		1,5	26	26	29	20	234
55	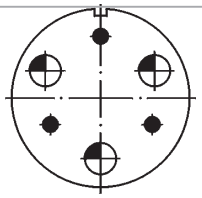		2,5	6	3	30	35	475
			9		3		200	
	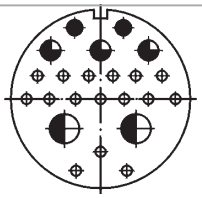		1,5	23	16	31	20	503
			2,5		2		25	
			3,5		3		45	
			5,5		2		90	
	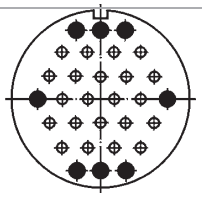		1,5	30	22	32	20	374
			2,5		8		35	

Продолжение таблицы 1

1	2	3	4	5	6	7	8	9
55	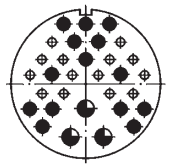	⊕	1,5	31	14	33	20	512
		●	2,5		14		35	
		◕	3,5		3		40	
	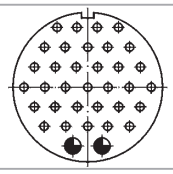	⊕	1,5	35	33	34	20	344
		◕	3,5		2		40	
60	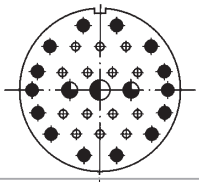	⊕	1,5	31	14	35	20	552
		●	2,5		14		35	
		◕	3,5		2		40	
		◐	5,5		1		80	
	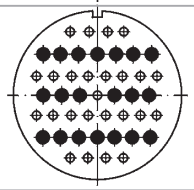	⊕	1,5	45	25	36	20	515
		●	2,5		20		35	
	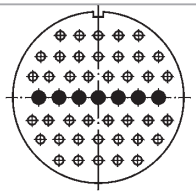	⊕	1,5	47	40	37	20	399
		●	2,5		7		35	

ВИЛКА (РОЗЕТКА) БЛОЧНАЯ БЕЗ ПАТРУБКА

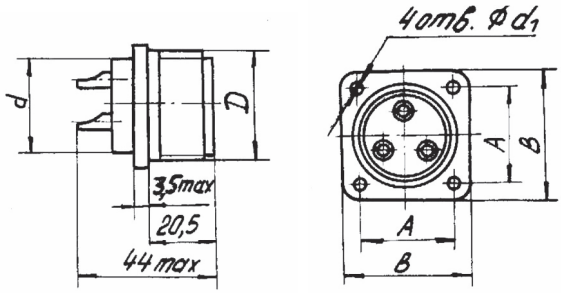

РОЗЕТКА (ВИЛКА) КАБЕЛЬНАЯ БЕЗ ПАТРУБКА

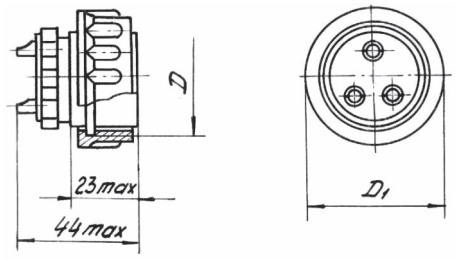

Таблица 2

Условный размер корпуса	мм				
	d	d_1	A	B	D
12	12	3,2	16	22	21,5
16	16	3,2	19	25	25,5
20	20	3,2	22	30	29,5
28	28	3,5	30	38	38
32	32	3,5	32	40	41
36	36	3,5	34	42	45
40	40	3,5	40	48	52,5
48	48	4,5	48	58	59,5
55	55	4,5	52	64	67,5
60	60	4,5	54	68	72,5

СОЕДИНИТЕЛИ 2РТТ

ПАТРУБКИ ПРЯМЫЕ ФЛАНЦЕВЫЕ С ЭКРАНИРОВАННЫМИ ГАЙКАМИ ДЛЯ БЛОЧНЫХ ВИЛОК И РОЗЕТОК

Таблица 3

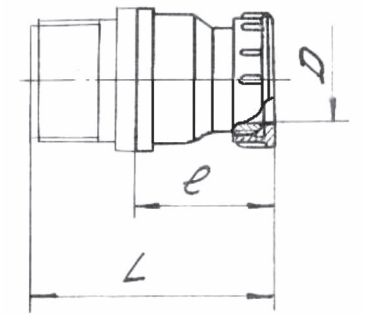

Условный размер корпуса	мм		
	d	lmax	Lmax
12	8	33	57
16	11	33	57
20	18	37	61
28	25	41	65
32	25	45	69
36	29	47	71
40	32	47	71
48	36	49	73
55	46	49	73
60	50	47	71

ПАТРУБКИ ПРЯМЫЕ ФЛАНЦЕВЫЕ С НЕЭКРАНИРОВАННЫМИ ГАЙКАМИ ДЛЯ БЛОЧНЫХ ВИЛОК И РОЗЕТОК

Таблица 4

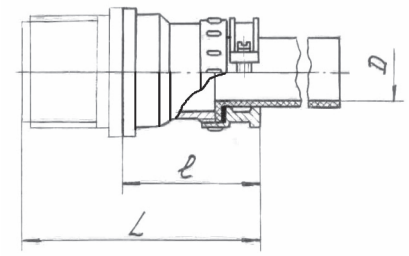

Условный размер корпуса	мм		
	d	lmax	Lmax
12	4	48	72
16	6	48	72
20	12	51	75
28	18	58	82
32	18	62	86
36	21	65	89
40	23	65	89
48	30	67	91
55	38	67	91
60	45	65	89

ПАТРУБКИ УГЛОВЫЕ ФЛАНЦЕВЫЕ С ЭКРАНИРОВАННЫМИ ГАЙКАМИ ДЛЯ БЛОЧНЫХ ВИЛОК И РОЗЕТОК

Таблица 5

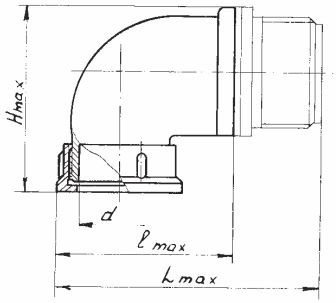

Условный размер корпуса	мм			
	d	lmax	Lmax	Hmax
12	8	36	60	41
16	11	40	64	44
20	18	48	72	48
28	25	58	82	59
32	25	58	82	61
36	29	61	85	63
40	32	66	90	69
48	36	74	98	79
55	46	82	106	85
60	50	86	110	89

ПАТРУБКИ УГЛОВЫЕ ФЛАНЦЕВЫЕ С НЕЭКРАНИРОВАННЫМИ ГАЙКАМИ ДЛЯ БЛОЧНЫХ ВИЛОК И РОЗЕТОК

Таблица 6

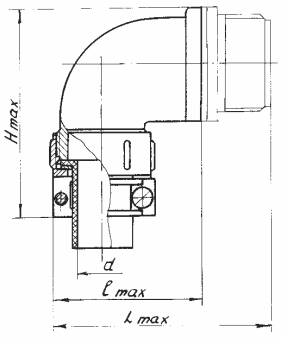

Условный размер корпуса	мм			
	d	lmax	Lmax	Hmax
12	4	35	59	56
16	6	39	63	57
20	12	47	71	62
28	18	59	83	76
32	18	59	83	78
36	21	60	84	80
40	23	66	90	86
48	30	75	99	96
55	38	82	106	102
60	45	85	109	106

ПАТРУБКИ ПРЯМЫЕ С ЭКРАНИРОВАННЫМИ ГАЙКАМИ ДЛЯ КАБЕЛЬНЫХ ВИЛОК И РОЗЕТОК

Таблица 7

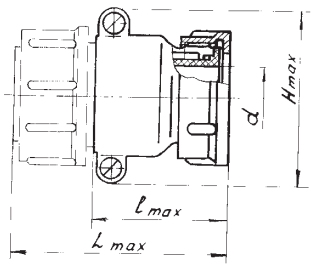

Условный размер корпуса	мм			
	d	lmax	Lmax	Hmax
12	4	33	56	27
16	4,5	33	56	31
20	12,5	37	60	39
28	17	39	62	51
32	19	41	64	55
36	21	45	68	58
40	25	47	70	63
48	29	49	72	71
55	40	49	72	77
60	42,5	47	70	83

ПАТРУБКИ ПРЯМЫЕ С НЕЭКРАНИРОВАННЫМИ ГАЙКАМИ ДЛЯ КАБЕЛЬНЫХ ВИЛОК И РОЗЕТОК

Таблица 8

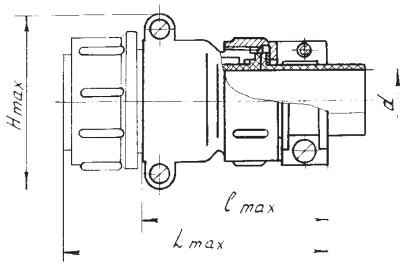

Условный размер корпуса	мм			
	d	lmax	Lmax	Hmax
12	4	48	71	27
16	6	48	71	31
20	12	51	74	39
28	18	56	79	51
32	18	60	84	55
36	21	62	86	58
40	23	64	87	63
48	30	66	89	71
55	38	66	89	77
60	45	64	87	83

ПАТРУБКИ УГЛОВЫЕ С ЭКРАНИРОВАННЫМИ ГАЙКАМИ ДЛЯ КАБЕЛЬНЫХ ВИЛОК И РОЗЕТОК

Таблица 9

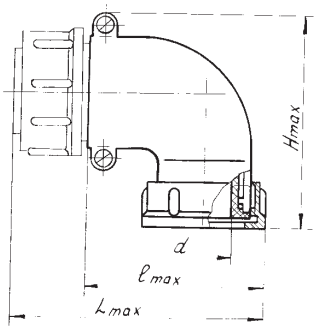

Условный размер корпуса	мм			
	d	lmax	Lmax	Hmax
12	4	34	56	44
16	7,5	40	62	48
20	12	48	70	57
28	18	56	78	69
32	18	56	78	72
36	20	59	81	74
40	22,5	63	86	80
48	27	73	98	87
55	38	81	103	95
60	41	87	110	101

ПАТРУБКИ УГЛОВЫЕ С НЕЭКРАНИРОВАННЫМИ ГАЙКАМИ ДЛЯ КАБЕЛЬНЫХ ВИЛОК И РОЗЕТОК

Таблица 10

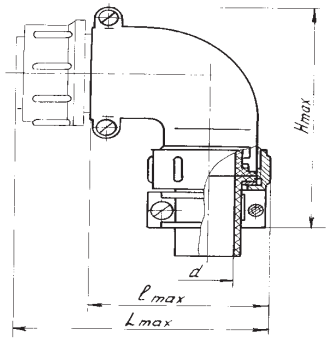

Условный размер корпуса	мм			
	d	lmax	Lmax	Hmax
12	4	33	56	59
16	6	40	63	61
20	12	47	70	71
28	18	57	80	86
32	18	57	80	90
36	21	58	81	90
40	23	64	87	96
48	30	75	98	105
55	38	81	104	112
60	45	90	113	118

СОЕДИНИТЕЛИ ШР



Соединители ШР предназначены для работы в электрических цепях постоянного, переменного (частотой до 3МГц) токов при напряжении до 850В (амплитудное значение).

Соединители состоят из двух частей: вилки и розетки. Вилки и розетки могут быть как приборными, так и кабельными.

Приборная часть соединителя изготавливается без патрубка, с прямым или угловым патрубком, кабельная – с прямым или угловым патрубком.

Сочленение соединителей – резьбовое, поляризация корпусов одношпоночная.

Покрытие контактов – серебро.

Соединители предназначены для монтажа с экранированным или неэкранированным кабелем (проводами) по виду концевой гайки патрубка.

Соединители предназначены для внутреннего и наружного (при защите потребителем от пыли и воды) монтажа в климатическом исполнении УХЛ в соответствии с техническими условиями НКЦС.434410.504ТУ (НКЦС.434410.111ТУ).

Соединители ШР по НКЦС.434410.504ТУ (НКЦС.434410.111ТУ) взаимосочленяемы с соединителями ШР по ГЕ0.364.107ТУ, а также с 2РТ-А по ГЕ0.364.118ТУ и 2РТТ по ГЕ0.364.120ТУ (АШДК.434410.060ТУ).

Условный размер корпусов, схемы расположения контактов Ø1,5; 2,5; 3,5; 5,5; 9,0 мм (контакты Ø5,5 и 9,0 мм – извлекаемые) и их количество приведены в табл.1.

СОЕДИНИТЕЛЯМ ПРИСВОЕНЫ УСЛОВНЫЕ ОБОЗНАЧЕНИЯ, КОТОРЫЕ СОСТОЯТ ИЗ СЛЕДУЮЩИХ КЛАССИФИКАЦИОННЫХ ПРИЗНАКОВ:

ШР	12	П	1	Э	Г	9	-К
Тип соединителя							
Условный размер корпуса							
Конструктивное исполнение приборной части: **П – без патрубка** **ПК – с прямым патрубком** **СК – с угловым патрубком** **Конструктивное исполнение кабельной части:** **П – с прямым патрубком** **У – с угловым**							
Количество контактов							
Вид гайки патрубка: **Э - для экранированного кабеля** **Н - для неэкранированного кабеля**							
Вид контактов: в приборной части: Г –розетка, Ш – вилка; **в кабельной части: Ш – розетка, Г - вилка**							
Обозначение сочетания контактов (условное число)							
Условное обозначение завода-изготовителя							

Обозначение соединителей при заказе и в конструкторской документации другой продукции состоит из слова «Вилка» («Розетка»), условного обозначения типоконструкции, обозначения ТУ.

Примечание: для приборных частей соединителя без патрубка гайка для экранированного кабеля отсутствует (классификационный признак «Э» введен условно).

ПРИМЕРЫ ОБОЗНАЧЕНИЯ:

Вилка приборная ШР20П3ЭШ7-К	**НКЦС.434410.504ТУ (НКЦС.434410.111ТУ)**
Розетка кабельная ШР20П3НШ7-К	**НКЦС 434410.504ТУ (НКЦС.434410.111ТУ)**

ТЕХНИЧЕСКИЕ ХАРАКТЕРИСТИКИ

Сопротивление контактов:

Диаметр контакта, мм	1,5	2,5	3,5	5,5	9,0
Сопротивление контактов не более, мОм	2,5	1,0	0,75	0,3	0,15
Сопротивление изоляции в нормальных климатических условиях, не менее	5000				
Максимальная токовая нагрузка	см. табл. 1				
Количество сочленений - расчленений	500				
Минимальная наработка, часов	1000				
Срок сохраняемости, лет	15				

УСЛОВИЯ ЭКСПЛУАТАЦИИ

Механические факторы:

Синусоидальная вибрация:	
Диапазон частот, Гц	1-5000
Ускорение, м/с^2 (g)	300 (30)
Механический удар:	
Одиночного действия:	
Ускорение, м/с^2 (g)	5000 (500)
Многократного действия:	
Ускорение, м/с^2 (g)	350 (35)

Климатические факторы:

Повышенная рабочая температура среды, °С	60
Пониженная рабочая температура среды, °С	минус 60
Атмосферное пониженное давление, Па (мм рт. ст.)	1,3·10^{-4}(10^{-6})

СОЕДИНИТЕЛИ ШР

Таблица 1

Условный размер корпуса	Схема расположения контактов	Условное обозначение контактов	Диаметр контактов, мм	Количество контактов		Обозначение сочетания контактов	Максимальная токовая нагрузка, А	
				в соединителе	каждого диаметра		на одиночный контакт	суммарная на соединитель
1	2	3	4	5	6	7	8	9
12			2,5	1	1	2	35	35
16			3,5	1	1	3	50	50
			1,5	2	2	5	20	20
20			2,5	2	2	6	35	50
			2,5	3	3	7	35	75
			1,5	3	3	6	20	30
			2,5	4	4	8	35	100
	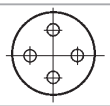		1,5	4	4	4	20	40
			2,5	5	5	10	35	125
			1,5	5	5	7	20	50
28			5,5	1	1	4	100	100
	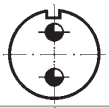		3,5	2	2	7	50	100
			2,5	4	2	5	35	150
			3,5		2		50	
	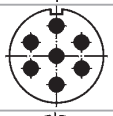		2,5	7	7	9	35	175
			1,5	7	7	7	20	70

Продолжение таблицы 1

1	2	3	4	5	6	7	8	9
32	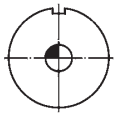		9	1	1	5	200	200
	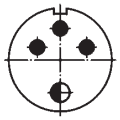		2,5	4	3	14	35	175
			5,5		1		100	
			2,5	8	8	3	35	175
	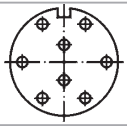		1,5	8	8	2	20	80
	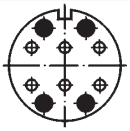		1,5	10	6	1	20	160
			2,5		4		35	
			1,5	12	6	1	20	210
			2,5		6		35	
36	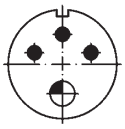		2,5	4	3	13	35	275
			9		1		200	
	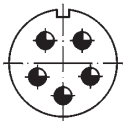		3,5	5	5	11	50	250
	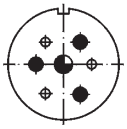		1,5	7	3	1	20	155
			2,5		3		35	
			3,5		1		50	
	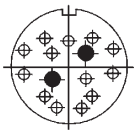		1,5	15	13	4	20	180
			2,5		2		35	
40	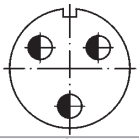		5,5	3	3	9	100	300
	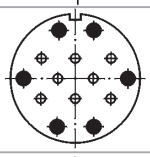		1,5	14	8	2	20	230
			2,5		6		35	
	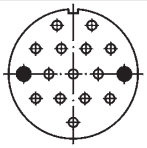		1,5	16	14	2	20	190
			2,5		2		35	

СОЕДИНИТЕЛИ ШР

Продолжение таблицы 1

1	2	3	4	5	6	7	8	9
48	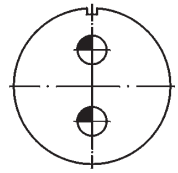		9	2	2	9	200	400
	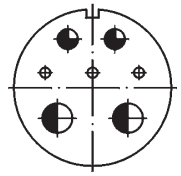		1,5	7	3	2	20	330
			3,5		2		50	
			5,5		2		100	
	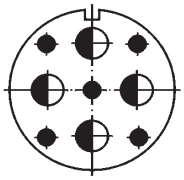		2,5	9	5	7	35	525
			5,5		4		100	
	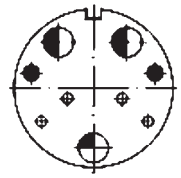		1,5	9	4	1	20	490
			2,5		2		35	
			5,5		2		100	
			9		1		200	
	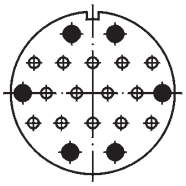		1,5	20	14	1	20	290
			2,5		6		35	
	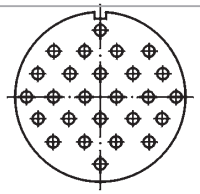		1,5	26	26	2	20	234
55	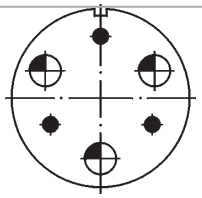		2,5	6	3	6	35	675
			9		3		200	
	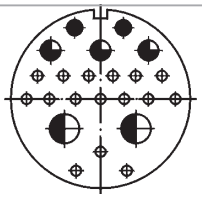		1,5	23	16	1	20	503
			2,5		2		25	
			3,5		3		45	
			5,5		2		90	
	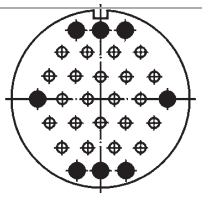		1,5	30	22	1	20	374
			2,5		8		35	

Продолжение таблицы 1

1	2	3	4	5	6	7	8	9
55	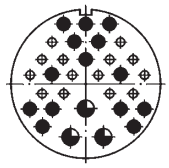	⊕	1,5	31	14	3	20	512
		●	2,5		14		35	
		◕	3,5		3		40	
	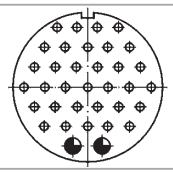	⊕	1,5	35	33	3	20	344
		◕	3,5		2		40	
60	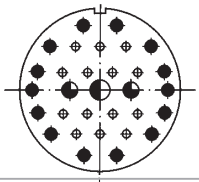	⊕	1,5	31	14	1	20	552
		●	2,5		14		35	
		◕	3,5		2		40	
		◐	5,5		1		80	
	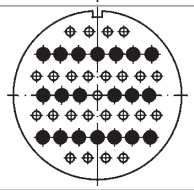	⊕	1,5	45	25	2	20	515
		●	2,5		20		35	
	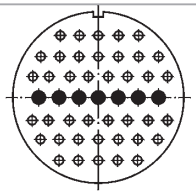	⊕	1,5	47	40	2	20	399
		●	2,5		7		35	

ВИЛКИ (РОЗЕТКИ) ПРИБОРНЫЕ БЕЗ ПАТРУБКА

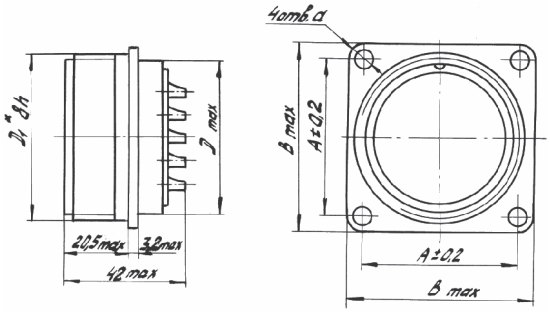

Таблица 2

мм				
Dmax	D_1	d	A	Bmax
12	M16x1,5	3,2	16	22
16	M20x1,5	3,2	19	25
20	M24x1,5	3,2	22	30
28	M33x1,5	3,5	30	38
32	M36x1,5	3,5	32	40
36	M39x1,5	3,5	34	42
40	M45x1,5	3,5	40	48
48	M52x1,5	4,5	48	58
55	M60x1,5	4,5	52	64
60	M64x1,5	4,5	54	68

СОЕДИНИТЕЛИ ШР

ВИЛКИ (РОЗЕТКИ) ПРИБОРНЫЕ С ПРЯМЫМ ПАТРУБКОМ И ГАЙКОЙ ДЛЯ ЭКРАНИРОВАННОГО КАБЕЛЯ

Таблица 3

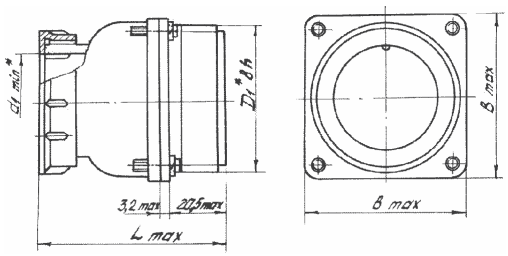

Условный размер корпуса	мм			
	D_1	$d_1$min	Bmax	Lmax
12	M16x1,5	8	22	52,2
16	M20x1,5	11	25	52,2
20	M24x1,5	18	30	55,2
28	M33x1,5	25	38	60,2
32	M36x1,5	25	40	64,2
36	M39x1,5	29	42	66,2
40	M45x1,5	32	48	66,2
48	M52x1,5	36	58	68,2
55	M60x1,5	46	64	68,2
60	M64x1,5	50	68	68,2

ВИЛКИ (РОЗЕТКИ) ПРИБОРНЫЕ С ПРЯМЫМ ПАТРУБКОМ И ГАЙКОЙ ДЛЯ НЕЭКРАНИРОВАННОГО КАБЕЛЯ

Таблица 4

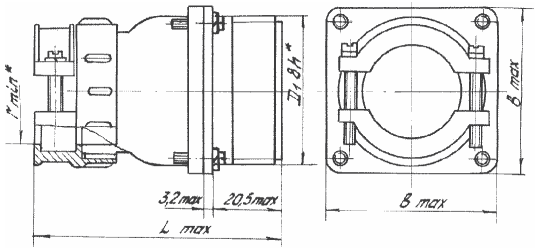

Условный размер корпуса	мм			
	D_1	r min *	Bmax	Lmax
12	M16x1,5	2,5	22	64,8
16	M20x1,5	3,5	25	62,8
20	M24x1,5	7,0	30	65,8
28	M33x1,5	10,5	38	74,8
32	M36x1,5	10,5	40	78,8
36	M39x1,5	11,5	42	80,8
40	M45x1,5	12,0	48	80,8
48	M52x1,5	16,0	58	82,8
55	M60x1,5	20,0	64	82,8
60	M64x1,5	24,0	68	80,8

ВИЛКИ (РОЗЕТКИ) ПРИБОРНЫЕ С УГЛОВЫМ ПАТРУБКОМ И ГАЙКОЙ ДЛЯ ЭКРАНИРОВАННОГО КАБЕЛЯ

Таблица 5

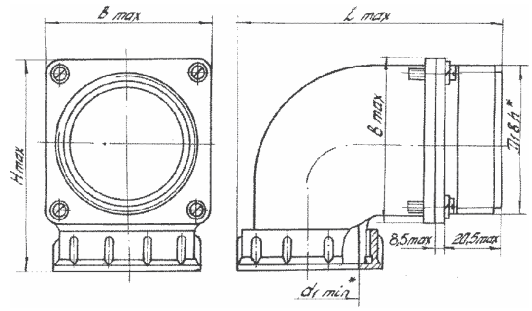

Условный размер корпуса	мм				
	D_1	$d_1$min	Bmax	Lmax	Hmax
20	M24x1,5	7,0	30	65,5	44
32	M36x1,5	10,5	40	76,5	57
36	M39x1,5	11,5	42	79,5	59
40	M45x1,5	12,0	48	84	65
48	M52x1,5	16,0	58	94	75
55	M60x1,5	20,0	64	102	81
60	M64x1,5	24,0	68	108	85

ВИЛКИ (РОЗЕТКИ) ПРИБОРНЫЕ С УГЛОВЫМ ПАТРУБКОМ И ГАЙКОЙ ДЛЯ НЕЭКРАНИРОВАННОГО КАБЕЛЯ

Таблица 6

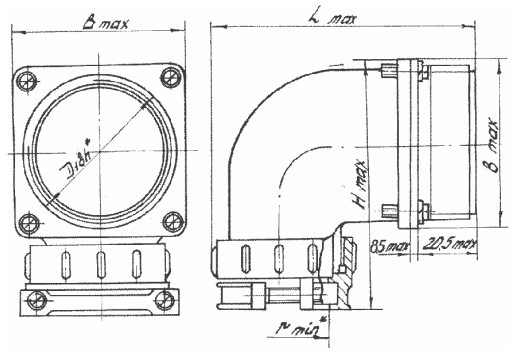

Условный размер корпуса	мм				
	D_1	$d_1$min	Bmax	Lmax	Hmax
20	M24x1,5	7,0	30	65,0	55,5
32	M36x1,5	10,5	40	76,0	71,5
36	M39x1,5	11,5	42	79,0	73,5
40	M45x1,5	12,0	48	84,5	79,5
48	M52x1,5	16,0	58	95,5	89,5
55	M60x1,5	20,0	64	102,5	95,5
60	M64x1,5	24,0	68	108,0	99,5

ВИЛКИ (РОЗЕТКИ) КАБЕЛЬНЫЕ С ПРЯМЫМ ПАТРУБКОМ И ГАЙКОЙ ДЛЯ ЭКРАНИРОВАННОГО КАБЕЛЯ

Таблица 7

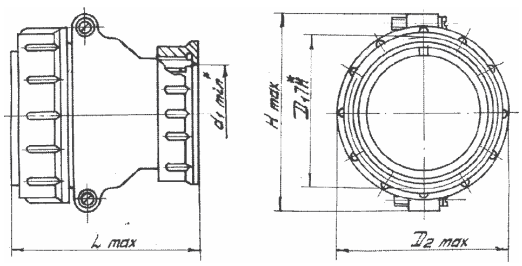

Условный размер корпуса	мм				
	D_1	D_2max	$d_1$min	Hmax	Lmax
12	M16x1,5	21,5	8	25,5	52,5
16	M20x1,5	25,5	11	29,5	52,5
20	M24x1,5	29,5	18	37,1	56,5
28	M33x1,5	38,5	25	49,1	58,5
32	M36x1,5	41,5	25	53,1	60,5
36	M39x1,5	45,5	29	56,1	64,5
40	M45x1,5	52,5	32	61,5	66,5
48	M52x1,5	59,5	36	69,1	68,5
55	M60x1,5	67,5	46	75,1	68,5
60	M64x1,5	72,5	50	81,5	66,5

ВИЛКИ (РОЗЕТКИ) КАБЕЛЬНЫЕ С ПРЯМЫМ ПАТРУБКОМ И ГАЙКОЙ ДЛЯ НЕЭКРАНИРОВАННОГО КАБЕЛЯ

Таблица 8

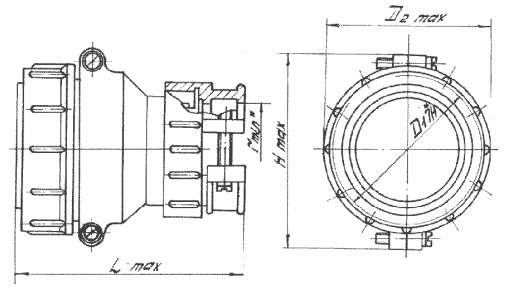

Условный размер корпуса	мм				
	D_1	D_2max	r min*	Hmax	Lmax
12	M16x1,5	21,5	2,5	25,5	65
16	M20x1,5	25,5	3,5	29,5	63
20	M24x1,5	29,5	7,0	37,1	68
28	M33x1,5	38,5	10,5	49,1	73
32	M36x1,5	41,5	10,5	53,1	75
36	M39x1,5	45,5	11,5	56,1	79
40	M45x1,5	52,5	12,0	61,5	81
48	M52x1,5	59,5	16,0	69,1	83
55	M60x1,5	67,5	20,0	75,1	83
60	M64x1,5	72,5	24,0	81,5	81

ВИЛКИ (РОЗЕТКИ) КАБЕЛЬНЫЕ С УГЛОВЫМ ПАТРУБКОМ И ГАЙКОЙ ДЛЯ ЭКРАНИРОВАННОГО КАБЕЛЯ

Таблица 9

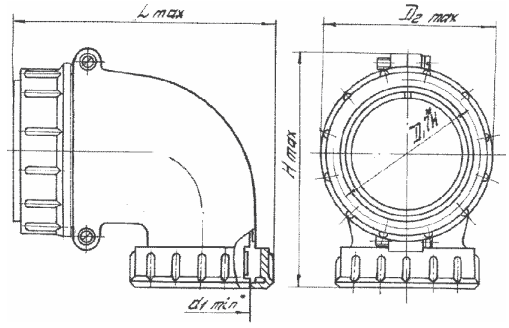

Условный размер корпуса	мм				
	D_1	D_2max	$d_1$min	Hmax	Lmax
12	M16x1,5	21,5	8	39	54,5
16	M20x1,5	25,5	11	43	60,5
20	M24x1,5	29,5	18	51,5	68,5
28	M33x1,5	38,5	25	63,5	76,5
32	M36x1,5	41,5	25	67,5	76,5
36	M39x1,5	45,5	29	69	79,5
40	M45x1,5	52,5	32	73,5	84
48	M52x1,5	59,5	36	82,5	94
55	M60x1,5	67,5	46	89,5	101,5
60	M64x1,5	72,5	50	95,5	108

ВИЛКИ (РОЗЕТКИ) КАБЕЛЬНЫЕ С УГЛОВЫМ ПАТРУБКОМ И ГАЙКОЙ ДЛЯ НЕЭКРАНИРОВАННОГО КАБЕЛЯ

Таблица 10

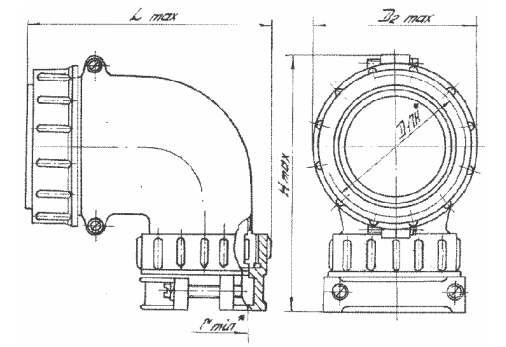

Условный размер корпуса	мм				
	D_1	D_2max	r min*	Hmax	Lmax
12	M16x1,5	21,5	2,5	51,5	53,5
16	M20x1,5	25,5	3,5	53,5	60
20	M24x1,5	29,5	7,0	63,0	68
28	M33x1,5	38,5	10,5	78,0	76,5
32	M36x1,5	41,5	10,5	82,0	76,5
36	M39x1,5	45,5	11,5	83,5	79
40	M45x1,5	52,5	12,0	88,0	84,5
48	M52x1,5	59,5	16,0	97,0	95,5
55	M60x1,5	67,5	20,0	104,0	102
60	M64x1,5	72,5	24,0	110,0	108

СОЕДИНИТЕЛИ СШР, СШРГ



Соединители предназначены для работы в электрических цепях постоянного и переменного (частотой до 3МГц) токов при напряжении до 850В (амплитудное значение).

Негерметичные соединители СШР состоят из двух частей: вилки и розетки. Вилки и розетки могут быть как приборными, так и кабельными.

Приборная часть соединителей изготавливается без патрубка, кабельная – с прямым или угловым патрубком.

Сочленение соединителей – резьбовое, поляризация корпусов одношпоночная.

Соединители СШРГ герметичные приборные вилки (розетки) сочленяются с розетками (вилками) СШР или 2РТТ (для корпусов Ø20, 28), выпускаемых по техническим условиям ГЕ0.364.120ТУ.

Покрытие контактов – серебро.

Соединители предназначены для монтажа экранированным кабелем.

Соединители СШР и СШРГ изготавливаются для внутреннего монтажа в исполнении УХЛ в соответствие с техническими условиями АСЛР.434410.019ТУ (АШДК.434410.079ТУ) и АСЛР.434410.017ТУ (АШДК.434410.086ТУ) соответственно.

Вилки и розетки взаимосочленяемы с розетками (вилками) СШР и СШРГ, выпускаемыми по техническим условиям ГЕ0.364.107ТУ и ГЕ0.364.108ТУ соответственно.

Условный размер корпусов, схемы расположения контактов Ø2,5 мм и их количество приведены в табл.1.

СОЕДИНИТЕЛЯМ ПРИСВОЕНЫ УСЛОВНЫЕ ОБОЗНАЧЕНИЯ, КОТОРЫЕ СОСТОЯТ ИЗ СЛЕДУЮЩИХ КЛАССИФИКАЦИОННЫХ ПРИЗНАКОВ:

СШР, СШРГ	28	П(У)	4	Э	Ш(Г)	8
Тип соединителя						
Условный размер корпуса						
Конструктивное исполнение приборной части: **П – без патрубка** **Конструктивное исполнение кабельной части:** **П – с прямым патрубком** **У – с угловым патрубком**						
Количество контактов						
Вид гайки патрубка: **Э - для экранированного кабеля**						
Ш – вилка, Г – розетка для блочной части, **Г – вилка, Ш – розетка для кабельной части**						
Обозначение сочетания контактов (табл. 1)						

Обозначение соединителей при заказе и в конструкторской документации другой продукции состоит из слова «Вилка» («Розетка»), условного обозначения типоконструкции, обозначения ТУ.

Необходимый вид патрубка выбирается в зависимости от конструктивного исполнения и способа монтажа по табл. 4-5.

ПРИМЕРЫ ОБОЗНАЧЕНИЯ:

Вилка СШР28П4ЭШ8 АСЛР.434410.019ТУ	**(АШДК.434410.079ТУ)**
Розетка СШР28П4ЭГ8 АСЛР.434410.019ТУ	**(АШДК.434410.079ТУ)**
Вилка СШРГ20П2ЭШ6 АСЛР.434410.017ТУ	**(АШДК.434410.086ТУ)**
Вилка СШР20П2ЭШ6 АСЛР.434410.017ТУ	**(АШДК.434310.086ТУ)**

ТЕХНИЧЕСКИЕ ХАРАКТЕРИСТИКИ

Сопротивление контактов, не более, мОм	1,3
Сопротивление изоляции в нормальных климатических условиях, не менее, МОм	5000
Максимальная токовая нагрузка	см. табл. 1
Максимальная токовая нагрузка на одиночный контакт, А	35
Скорость утечки воздуха в вилках (розетках) СШРГ при перепаде давления $9{,}8 \cdot 10^4$ Па (1 кгс/см^2), не более, л/ч	0,1
Количество сочленений - расчленений	500
Минимальная наработка, часов	1000
Срок сохраняемости, лет	25

УСЛОВИЯ ЭКСПЛУАТАЦИИ

Механические факторы:

Синусоидальная вибрация:	
Диапазон частот, Гц	1-5000
Ускорение, м/с^2 (g)	300 (30)
Механический удар:	
Одиночного действия:	
Ускорение, м/с^2 (g)	10000 (1000)
Многократного действия:	
Ускорение, м/с^2 (g)	1500 (150)

Климатические факторы:

Повышенная рабочая температура среды, °С	70
Пониженная рабочая температура среды, °С	минус 60
Атмосферное пониженное давление, Па (мм рт. ст.)	$1{,}3 \cdot 10^{-4}$ (10^{-6})

СОЕДИНИТЕЛИ СШР, СШРГ

Таблица 1

Тип соединителя	Условный размер корпуса	Схема расположения контактов	Количество контактов	Обозначение сочетания контактов	Максимальная токовая нагрузка, А
1	2	3	4	5	6
СШРГ	20		2	6	50
			3	7	75
СШР СШРГ	28	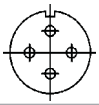	4	8	100
СШРГ		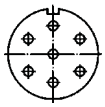	7	9	150
СШР СШРГ	32	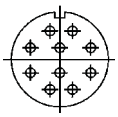	10	4	190
СШР СШРГ	36	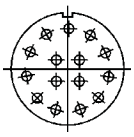	15	5	250
СШР СШРГ	48	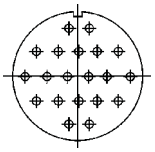	20	2	300
СШР СШРГ		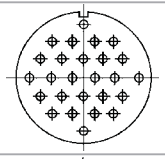	26	3	360
СШР СШРГ	55	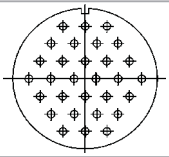	30	1	400
СШР СШРГ	60	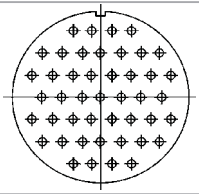	45	3	500
СШР СШРГ		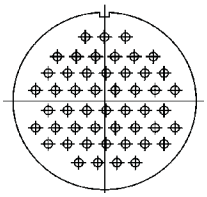	50	3	540

ВИЛКИ (РОЗЕТКИ) ПРИБОРНЫЕ СШР БЕЗ ПАТРУБКА

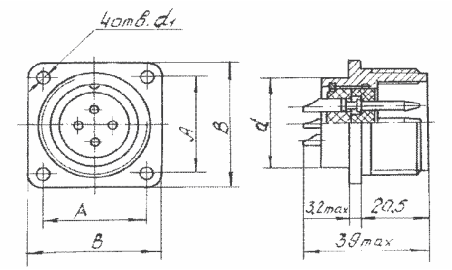

Таблица 2

Условный размер корпуса	мм			
	d	d_1	A	B
28	28	3,5	30	38
32	32	3,5	32	40
36	36	3,5	34	42
48	48	4,5	48	58
55	55	4,5	52	64
60	60	4,5	54	68

ВИЛКИ (РОЗЕТКИ) КАБЕЛЬНЫЕ СШР БЕЗ ПАТРУБКА

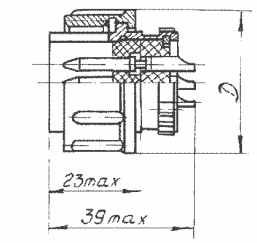

Таблица 3

Условный размер корпуса	мм
	D
28	30
32	32
36	34
48	48
55	52
60	54

ПАТРУБКИ ПРЯМЫЕ (ПЭ)

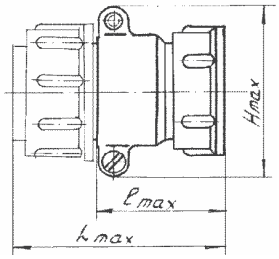

Таблица 4

Условный размер корпуса	мм		
	1max	Lmax	Hmax
28	35	62	51
32	37	64	55
36	41	68	58
48	45	72	71
55	45	72	77
60	43	70	83

ПАТРУБКИ УГЛОВЫЕ (УЕ)

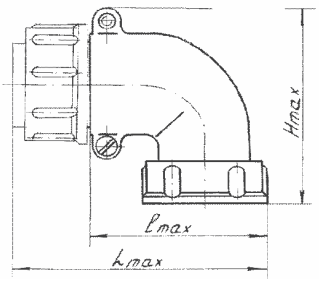

Таблица 5

Условный размер корпуса	мм		
	1max	Lmax	Hmax
28	53	78	69
32	53	78	72
36	56	81	74
48	71	98	87
55	78	103	95
60	85	110	101

ВИЛКИ (РОЗЕТКИ) СШРГ

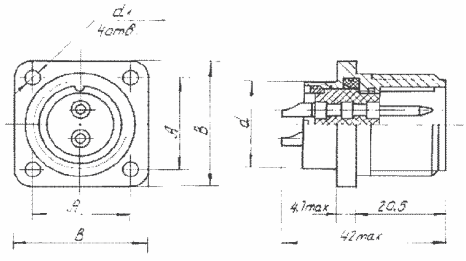

Таблица 6

Условный размер корпуса	мм			
	d	d_1	A	B
20	20	3,2	22	30
28	28	3,5	30	38
32	32	3,5	32	40
36	36	3,5	34	42
48	48	4,5	48	58
55	55	4,5	52	64
60	60	4,5	54	68

СОЕДИНИТЕЛИ РРН29, РРН30



Соединители предназначены для работы в электрических цепях постоянного, переменного (частотой до 3МГц) и импульсивного токов.

Соединители состоят из герметичной приборной вилки РРН29 и розетки РРН30 и негерметичной кабельной розетки РРН29.

Соединители имеют одношпоночную поляризацию корпусов и многопозиционную установку изоляторов.

Приборные вилки изготавливаются без кожуха, кабельные розетки – с прямым или угловым кожухом или без кожуха.

Количество контактов – 4.

Соединители предназначены для внутреннего монтажа, во всеклиматическом исполнении, в соответствии с техническими условиями ГЕ0.364.216ТУ (АШДК.434.410.090ТУ).

Монтаж корпусов вилок на панели производится сваркой РРН29 и гайкой – РРН30.

Схема расположения контактов Ø3 приведена в табл.1.

СОЕДИНИТЕЛЯМ ПРИСВОЕНЫ УСЛОВНЫЕ ОБОЗНАЧЕНИЯ, КОТОРЫЕ СОСТОЯТ ИЗ СЛЕДУЮЩИХ КЛАССИФИКАЦИОННЫХ ПРИЗНАКОВ:

РРН29, РРН30	4	А(В)	1(0,7,9)	1(2,3,4,5)	В
Тип соединителя					
Количество контактов					
Покрытие контактов в розетках: **А – золото, В – серебро** **в вилках: никель (без буквы)**					
Конструктивное исполнение: **1 – вилка приборная без кожуха,** **0 – розетка кабельная без кожуха,** **7 – розетка кабельная с прямым кожухом,** **9 – розетка кабельная с угловым кожухом**					
1(2,3,4,5) – вариант поляризации изолятора в корпусе					
Всеклиматическое исполнение					

Обозначение соединителей при заказе и в конструкторской документации другой продукции состоит из слова «Вилка» («Розетка»), условного обозначения типоконструкции, обозначения ТУ.

ПРИМЕРЫ ОБОЗНАЧЕНИЯ:

Вилка РРН29-4-1-1-В	**ГЕ0.364.216ТУ**
Вилка РРН30-4-1-2-В	**ГЕ0.364.216ТУ**
Розетка РРН29-4А-7-2-В	**ГЕ0.364.216ТУ**

ТЕХНИЧЕСКИЕ ХАРАКТЕРИСТИКИ

Сопротивление контактов, не более, мОм	10
Сопротивление изоляции в нормальных климатических условиях, не менее, МОм	5000
Максимальная токовая нагрузка	см. табл. 1
Максимальное рабочее напряжение (амплитудное значение), В	200
Скорость утечки воздуха, гелия, азота, водорода (в различных концентрациях) при перепаде давления до 0,2 МПа (2 кгс/см^2) для вилок, не более Па×см^3×с$^{-1}$ (л×мкм рт.ст.×с$^{-1}$)	1×10^{-3} (1×10^{-5})
Количество сочленений - расчленений	250
Минимальная наработка, часов	1000
Срок сохраняемости, лет	15
Соединители по ГЕО.364.216ТУ устойчивы к воздействию спецфакторов	

УСЛОВИЯ ЭКСПЛУАТАЦИИ

Механические факторы:

Синусоидальная вибрация:	
Диапазон частот, Гц	1-5000
Ускорение, м/с^2 (g)	600 (60)
Механический удар:	
Одиночного действия:	
Ускорение, м/с^2 (g)	10000 (1000)
Многократного действия:	
Ускорение, м/с^2 (g)	1500 (150)

Климатические факторы:

Повышенная рабочая температура среды, °С	100
Пониженная рабочая температура среды, °С	минус 60
Атмосферное пониженное рабочее давление, Па (мм рт. ст.)	1,3·10^{-10}(10^{-12})

СОЕДИНИТЕЛИ РРН29, РРН30

Таблица 1

Схема расположения контактов	Рабочий ток на каждый контакт, А	Максимальная токовая нагрузка, А		Угловое положение изолятора в корпусе				
		На одиночный контакт	Суммарная на соединитель	1	2	3	4	5
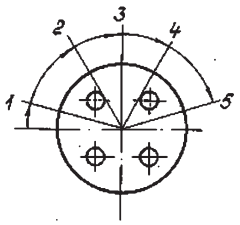	15	20	60	15°	60°	90°	120°	165°

ВИЛКА РРН29

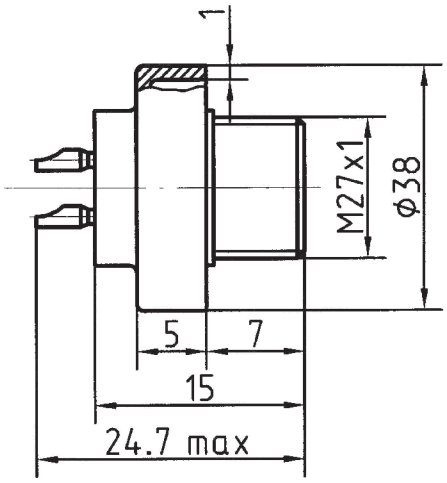

ВИЛКА РРН30

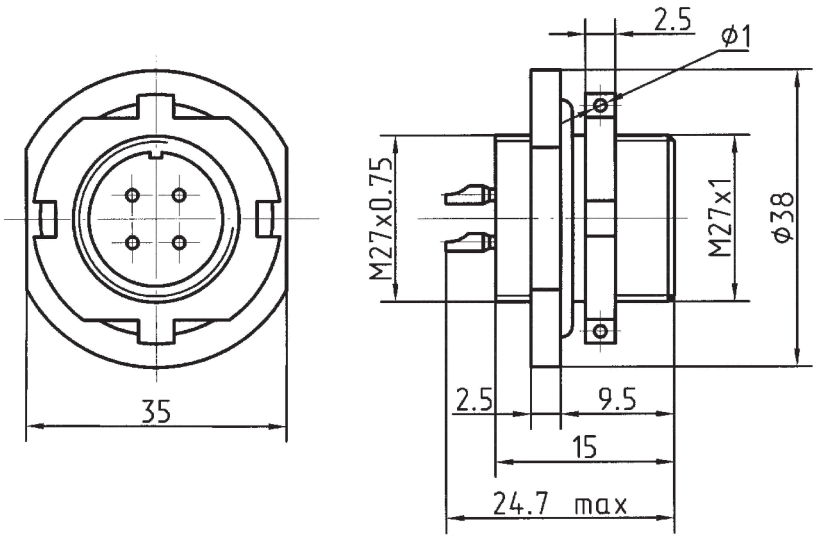

РОЗЕТКА РРН29 БЕЗ КОЖУХА

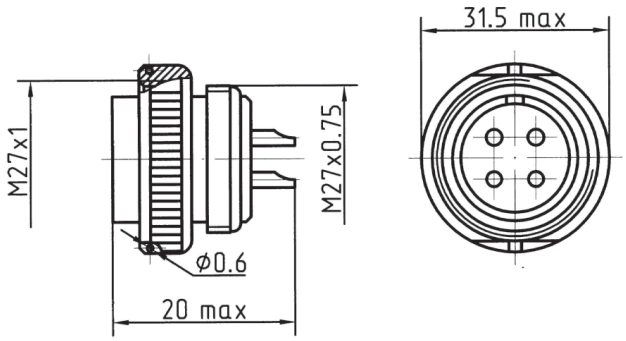

РОЗЕТКА РРН29 С ПРЯМЫМ КОЖУХОМ

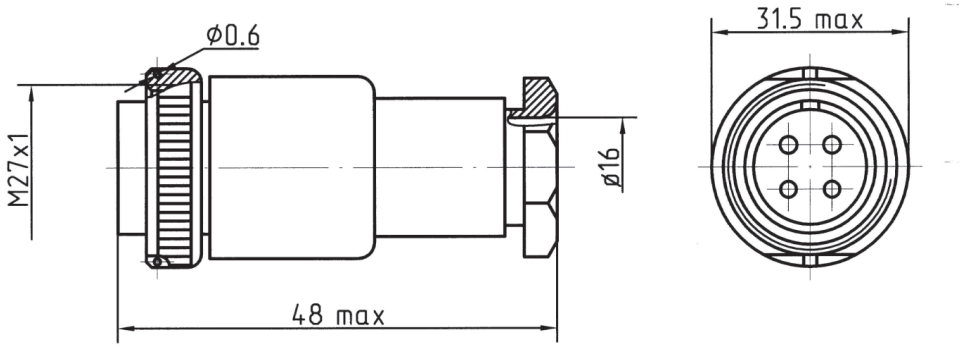

РОЗЕТКА РРН29 С УГЛОВЫМ КОЖУХОМ

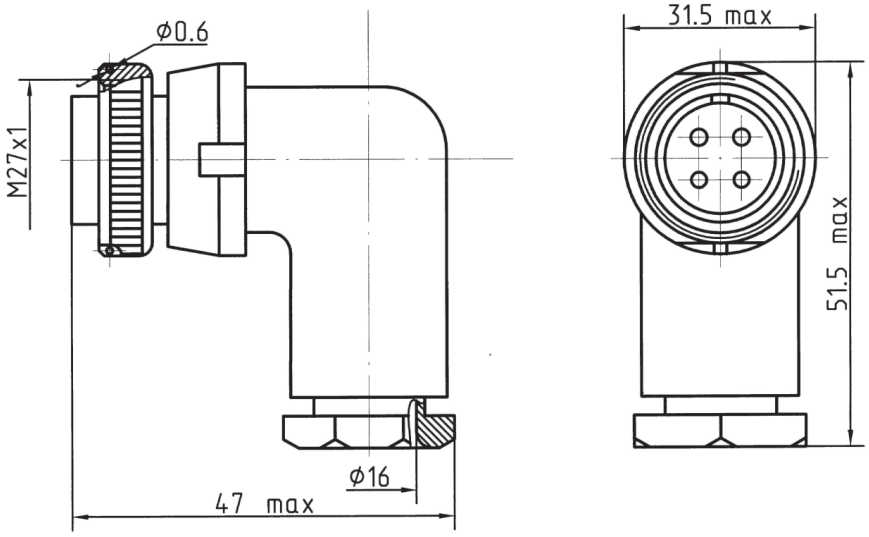

СОЕДИНИТЕЛИ 4РТ, 4РТГ, 4РТГС



Соединители предназначены для работы в электрических цепях постоянного и переменного (частотой до 3МГц) токов.

Соединители 4РТ состоят из приборной вилки и кабельной розетки.

Вилки изготавливаются без патрубка или с прямым патрубком, розетки с прямым патрубком.

По дополнительному заказу возможна поставка соединителей с керамическим изолятором.

Вилки герметичные 4РТГ изготавливается без патрубка или с прямым патрубком, 4 РТГС – со специальным патрубком и сочленяются с розетками 4РТ.

Сочленение соединителей – резьбовое, поляризация корпусов – одношпоночная.

Соединители предназначены для монтажа экранированным кабелем.

Покрытие контактов: серебро.

Соединители предназначены для внутреннего монтажа в климатическом исполнении УХЛ, 4РТ – в соответствии с техническими условиями ГЕ0.364.121ТУ (НКЦС.434410.121ТУ), вилки 4РТГ, 4РТГС – по ГЕ0.364.122ТУ.

Условный размер корпусов, схемы расположения контактов Ø2,5 мм и их количество приведены в табл.1.

СОЕДИНИТЕЛЯМ ПРИСВОЕНЫ УСЛОВНЫЕ ОБОЗНАЧЕНИЯ, КОТОРЫЕ СОСТОЯТ ИЗ СЛЕДУЮЩИХ КЛАССИФИКАЦИОННЫХ ПРИЗНАКОВ:

4РТ (4РТГ)	20	Б(К)	П	Э(Н)	2	Ш(Г)	6
Тип соединителя							
Условный размер корпуса							
Вид корпуса: Б – приборный, К - кабельный							
Вид патрубка: П – прямой							
Вид гайки патрубка: Э - для экранированного кабеля Н - для неэкранированного кабеля							
Количество контактов							
Часть соединителя: Ш – вилка, Г – розетка							
Обозначение сочетания контактов – условное число см.табл.1							

Обозначение соединителей при заказе и в конструкторской документации другой продукции состоит из слова «Вилка» («Розетка»), условного обозначения типоконструкции, обозначения ТУ.

ПРИМЕРЫ ОБОЗНАЧЕНИЯ:

- **Вилка 4РТ20Б2Ш6 ГЕ0.364.121ТУ (НКЦС.434410.121ТУ)**
- **Розетка 4РТ20КПН2Г6 ГЕ0.364.121ТУ (НКЦС.434410.121ТУ)**
- **Вилка 4РТГ20БПН2Ш6 ГЕ0.364.122ТУ**
- **Вилка 4РТГ20БПН2Ш6С ГЕ0.364.122ТУ**
- **Вилка 4РТГ20БПЭ4Ш6 ГЕ0.364.122ТУ**
- **Вилка 4РТГ20Б2Ш6 ГЕ0.364.122ТУ**

СОЕДИНИТЕЛИ 4РТ, 4РТГ, 4РТГС

ТЕХНИЧЕСКИЕ ХАРАКТЕРИСТИКИ

Сопротивление контактов, не более, мОм: 4РТ 4РТГ, 4РТГС	 1 10
Сопротивление изоляции в нормальных климатических условиях, не менее, МОм	1000
Максимальная токовая нагрузка	см. табл. 1
Максимальное рабочее напряжение, не более, В: 4РТ 4РТГ, 4РТГС	 850 350
Утечка воздуха для герметичных вилок при перепаде давления до $9{,}806\times10^4$ Па (1 кгс/см^2)	не допускается
Количество сочленений - расчленений	500
Минимальная наработка, часов	1000
Срок сохраняемости, лет: 4РТ 4РТГ, 4РТГС	 15 12

УСЛОВИЯ ЭКСПЛУАТАЦИИ

Механические факторы:

Синусоидальная вибрация: Диапазон частот, Гц Ускорение, м/с^2 (g)	 1-5000 100 (10)
Механический удар: Одиночного действия: Ускорение для 4РТ, м/с^2 (g) Многократного действия: Ускорение, м/с^2 (g) для 4РТГ 4РТ	 3000 (300) 1500 (150) 2000 (200)

Климатические факторы:

Повышенная рабочая температура среды, °С для 4РТ для 4РТГ	 110 160
Пониженная рабочая температура среды, °С	минус 60
Атмосферное пониженное рабочее давление, Па (мм рт. ст.)	$1{,}3\cdot10^{-4}(10^{-6})$

Таблица 1

Тип соединителя	Условный размер корпуса	Схема расположения контактов	Количество контактов	Условное обозначение контактов	Токовая нагрузка, А: на одиночный контакт	Токовая нагрузка, А: суммарная на соединитель	Максимальное рабочее напряжение
4РТ	20		2	6	30	50	850
4РТГ, 4РТГС					10	20	350
4РТ	28		4	8	30	100	850
4РТГ, 4РТГС					10	20	350
4РТ	28		7	9	30	150	850
4РТГ, 4РТГС					10	20	350
4РТ	40	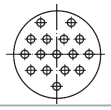	16	4	30	240	850
4РТГ, 4РТГС					10	20	350
4РТ	48	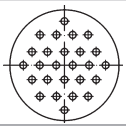	26	3	30	360	850
4РТГ, 4РТГС					9	18	350
4РТ	60	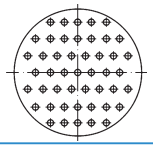	47	3	30	500	350
4РТГ, 4РТГС					12	24	850

ВИЛКИ ПРИБОРНЫЕ 4РТ БЕЗ ПАТРУБКА

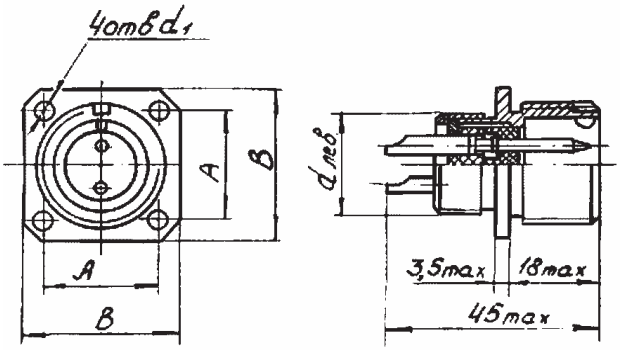

Таблица 2

Условный размер корпуса	мм			
	d	d_1	A	B
20	M20x1	3,3	22	30
28	M27x1	3,4	30	38
40	M39x1	3,4	40	48
48	M48x1	4,5	48	58
60	M60x1	4,5	54	68

ВИЛКИ ПРИБОРНЫЕ 4РТГ БЕЗ ПАТРУБКА

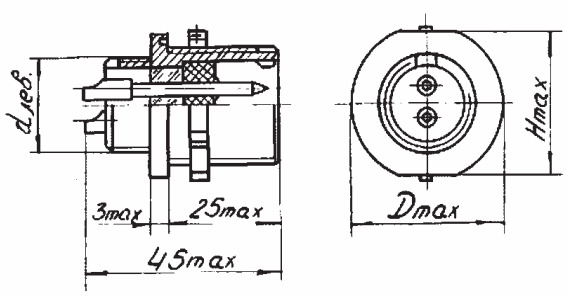

Таблица 3

Условный размер корпуса	мм		
	d лев	Dmax	Hmax
20	M20x1	35	31
28	M27x1	44	40
40	M39x1	56	52
48	M48x1	63	59
60	M60x1	75	71

РОЗЕТКИ КАБЕЛЬНЫЕ 4РТ БЕЗ ПАТРУБКА

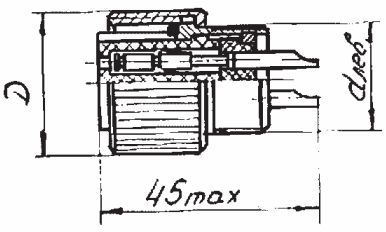

Таблица 4

Условный размер корпуса	мм	
	d лев	D
20	M20x1	29
28	M27x1	38
40	M39x1	50
48	M48x1	57
60	M60x1	69

ПАТРУБКИ ПРЯМЫЕ (ПЭ)

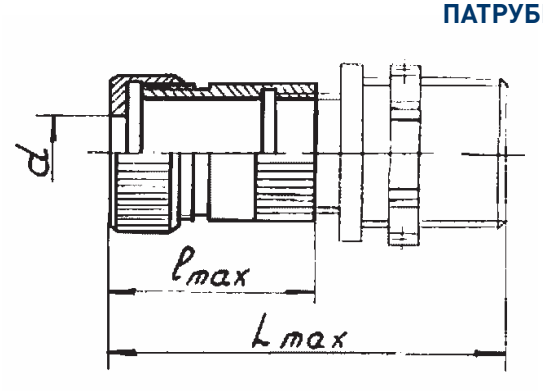

Примечание: вилки 2-х, 4-х и 47-ми контактные и розетки 47-ми контактные с прямым патрубком и экранированной гайкой не изготавливаются

Таблица 5

Условный размер корпуса	мм			
	d	1_1	Lmax 4РТ	Lmax 4РТГ
20	12	40	59	72
28	18	43	62	75
40	27	50	64	82
48	32	50	68	82
60	42	60	68	92

ПАТРУБКИ ПРЯМЫЕ ПН

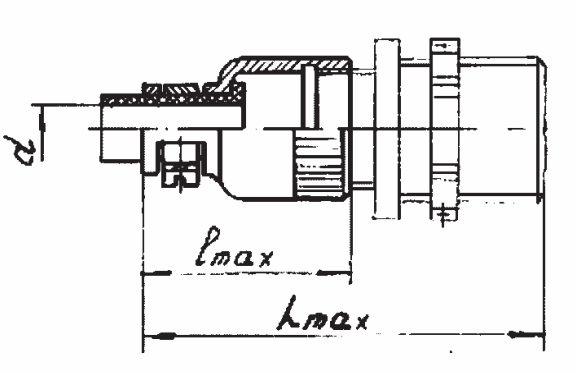

Таблица 6

Условный размер корпуса	мм			
	d	1_1	Lmax 4РТ	Lmax 4РТГ
20	9	42	61,5	73
28	12	47	66,5	78
40	21	59	78,5	90
48	26	59	78,5	90
60	34	59	78,5	90

ПАТРУБКИ СПЕЦИАЛЬНЫЕ

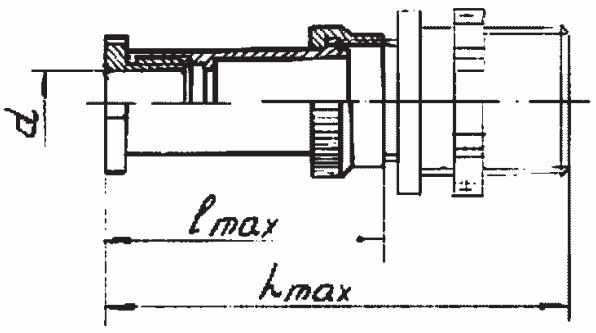

Таблица 7

Условный размер корпуса	мм		
	d	1max	Lmax
20	13	53	84
28	19	93	94
40	29	71	102
48	38	71	102
60	48	71	102

СОЕДИНИТЕЛИ СНЦ3М



Соединители предназначены для работы в электрических цепях постоянного, переменного (частотой до 3МГц) и импульсного токов.

Соединители соответствуют требованиям специальных условий поставки оборудования, приборов, материалов и изделий для объектов атомной энергетики.

Соединители состоят из герметичной вилки (штыревые контакты) и розетки (гнездовые контакты).

Сочленение корпусов резьбовое, поляризация корпусов – одношпоночная.

Присоединение металлорукова к соединителям с гнездовыми контактами производится резьбовой гайкой или сваркой.

Покрытие контактов – золото.

Соединители СНЦ3М предназначены для внутреннего монтажа, в климатическом исполнении В 5.1, в соответствии с техническими условиями АШДК.434410.073ТУ и взаимосочленяемы с соединителями СНЦ3М, выпускаемыми по техническим условиям ГЕ0.364.237ТУ.

Условный размер корпусов, схемы расположения контактов Ø1,5; 3; 3,5 мм и их количество приведены в табл.1.

СОЕДИНИТЕЛЯМ ПРИСВОЕНЫ УСЛОВНЫЕ ОБОЗНАЧЕНИЯ, КОТОРЫЕ СОСТОЯТ ИЗ СЛЕДУЮЩИХ КЛАССИФИКАЦИОННЫХ ПРИЗНАКОВ:

СНЦ3	М	- 4(7,24,37)	/ 30(52)	В(Р)	П1	1-	1(2-8)
Тип соединителя							
Модернизированный							
Количество контактов							
Условный размер корпуса							
Тип контакта: **В – штыревой контакт** **Р – гнездовой контакт**							
Способ монтажа контактов: **П – пайка,** **1 – хвостовик для объемного монтажа**							
Покрытие контактов: **1 – золото**							

Тип корпуса соединителей с гнездовыми контактами:
1 – корпус прямой с резьбой на хвостовой части,
2 – корпус угловой с резьбой на хвостовой части,
3 – корпус прямой без резьбы на хвостовой части,
4 – корпус угловой без резьбы на хвостовой части

Тип корпуса со штыревыми контактами:
5. Корпус прямой с резьбой на хвостовой части
6. Корпус угловой с резьбой на хвостовой части
7. Корпус прямой без резьбы на хвостовой части
8. Корпус угловой без резьбы на хвостовой части

Обозначение соединителей при заказе и в конструкторской документации другой продукции состоит из слова «Соединитель», условного обозначения типоконструкции, обозначения ТУ.

ПРИМЕРЫ ОБОЗНАЧЕНИЯ:

Соединитель СНЦ3М-4/30 ВП11	**АШДК.434410.073 ТУ**
Соединитель СНЦ3М-4/30 РП-11	**АШДК.434410.073 ТУ**

ТЕХНИЧЕСКИЕ ХАРАКТЕРИСТИКИ

Диаметр контакта, мм	1,5	3,0	3,5
Сопротивление контактов не более, мОм	2,5	1,2	1,2
Сопротивление изоляции в нормальных климатических условиях, не менее, МОм		5000	
Максимальная рабочее напряжение (амплитудное значение)		см. табл. 1	
Скорость утечки воздуха при перепаде давления до 392,3 кПа (4 кгс/см^2), не более, л/ч		0,15	
Количество сочленений - расчленений		100	
Минимальная наработка, часов		20000	
Срок сохраняемости, лет		10	

УСЛОВИЯ ЭКСПЛУАТАЦИИ

Механические факторы:

Синусоидальная вибрация: Диапазон частот, Гц Ускорение, м/с^2 (g)	 10-2000 200 (20)
Механический удар: Многократного действия: Ускорение, м/с^2 (g)	 400 (40)

Климатические факторы:

Повышенная рабочая температура среды, °С	100
Пониженная рабочая температура среды, °С	минус 60
Атмосферное пониженное рабочее давление, Па (мм рт. ст.)	5,3·10^4 (400)

Примечание: температура соединителя равна сумме рабочей температуры среды и температуры перегрева контактов (20°С)

СОЕДИНИТЕЛИ УСТОЙЧИВЫ К ВОЗДЕЙСТВИЮ СПЕЦФАКТОРОВ:

- пароводяной смеси с содержанием борной кислоты до 16 г/кг при температуре 100°С и абсолютном давлении до 1,7 кгс/см^2 в течении 12 часов;

- пароводяной смеси с содержанием борной кислоты до 16 г/кг при температуре 150°С и абсолютном давлении до 5 кгс/см^2 в течении 12 часов.

Соединители в сочленённом положении устойчивы к многократной обмывке растворами кислот и щелочей.

СОЕДИНИТЕЛИ СНЦ3М

Таблица 1

Условный размер корпуса	Схема расположения контактов	Диаметр контактов, мм	Количество контактов, шт.	Максимальная токовая нагрузка, А		Максимальное рабочее напряжение, В
				на одиночный контакт	суммарная на соединитель	
30	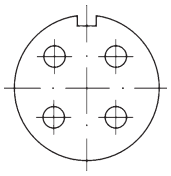	3,5	4	40	100	535
	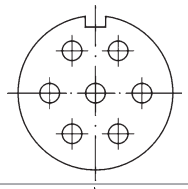	3	7	40	120	535
	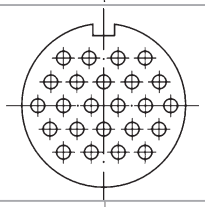	1,5	24	10	80	310
52	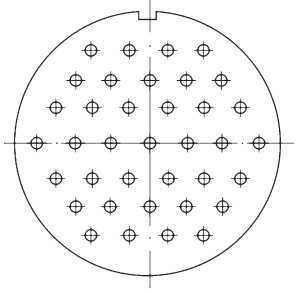	1,5	37	10	120	535

СОЕДИНИТЕЛИ СО ШТЫРЕВЫМИ КОНТАКТАМИ

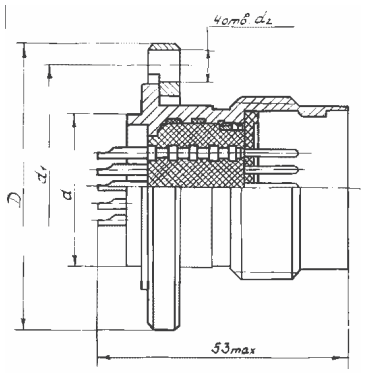

Таблица 2

Условный размер корпуса	мм			
	d	d_1	d_2	D
30	30	51	6,4	60
52	52	81	8,4	100

СОЕДИНИТЕЛИ СО ШТЫРЕВЫМИ КОНТАКТАМИ

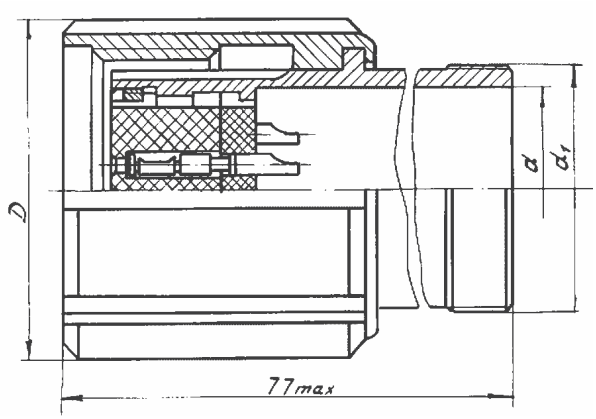

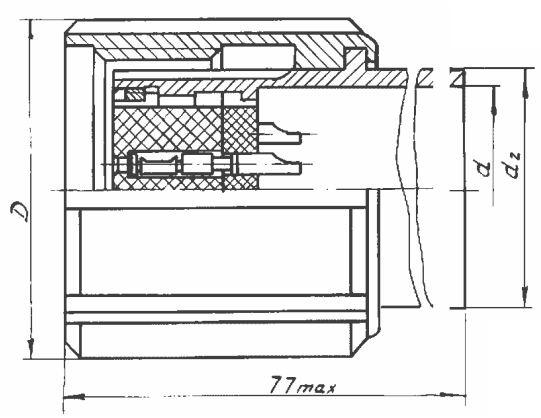

Таблица 2

Условный размер корпуса	мм			
	d	d_1	d_2	D
30	27	M33x1,5	-	45,5
30	27	-	30,8	45,5
52	53	M60x1,5	-	73,5
52	53	-	57	73,5

СОЕДИНИТЕЛИ С ГНЕЗДОВЫМИ КОНТАКТАМИ

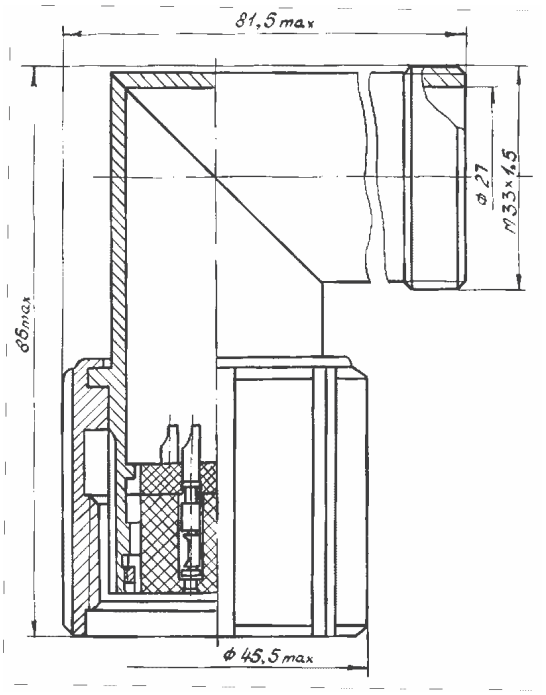

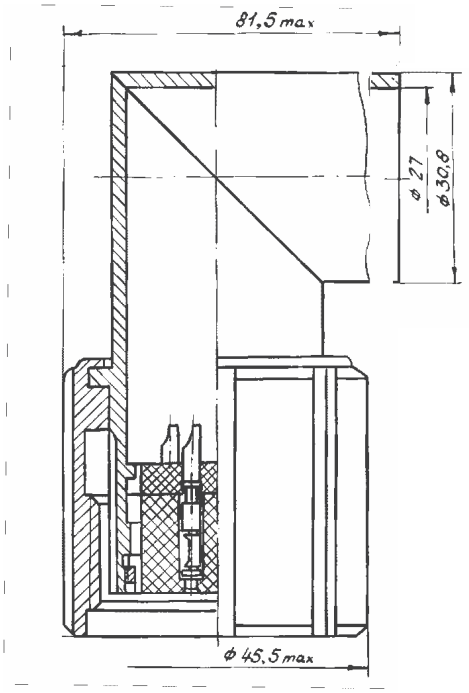

СОЕДИНИТЕЛИ ШРГ, ШРГ-П



Взаимозаменяемы и взаимосочленяемы с соединителями ШР по НКЦС.434410.504ТУ и 2РТТ по ГЕ0.364.120ТУ

Соединители ШРГ, ШРГ-П для объемного монтажа резьбового сочленения, предназначены для работы в электрических цепях постоянного, переменного (частотой до 3 МГц) токов при напряжении до 850 В (амплитудное значение).

Соединители изготавливают для внутреннего монтажа двух типов, 41 типономиналов, 128 типоконструкций, в соответствии с техническими условиями АСЛР.434410.017ТУ (приемка «5»), в климатическом исполнении УХЛ по ГОСТ РВ 20.39.414.1.

Покрытие контактов – серебро

СОЕДИНИТЕЛЯМ ПРИСВОЕНЫ УСЛОВНЫЕ ОБОЗНАЧЕНИЯ, КОТОРЫЕ СОСТОЯТ ИЗ СЛЕДУЮЩИХ КЛАССИФИКАЦИОННЫХ ПРИЗНАКОВ:

ШРГ, ШРГ-П	36	П (ПК,ПКП)	14	Э(Н)	Ш	3
Тип соединителя						
Условный размер корпуса						
Конструктивное исполнение: **П – приборная часть без патрубка** **ПК – приборная часть с прямым патрубком** **ПКП – переходник**						
Количество контактов						
Вид гайки патрубка: **Э – для экранированного кабеля (см.примечание)** **Н – для неэкранированного кабеля**						
Часть соединителя: **Приборная – Ш – вилка** **Переходник** **Ш – вид контакта (штырь)**						
Номер сочетания контактов						

Примечание. В конструктивном исполнении приборной части без патрубка (П) и переходника (ПКП) гайка для экранированного кабеля отсутствует (классификационный признак «Э» условный).

Обозначение соединителей при заказе и в конструкторской документации другой продукции состоит из слова «Вилка» или «Переходник», условного обозначения типоконструкции, обозначения ТУ.

ПРИМЕРЫ ОБОЗНАЧЕНИЯ:

Вилка ШРГ28П1ЭШ4 АСЛР.434410.017ТУ
Вилка ШРГ28ПК1ЭШ4 АСЛР.434410.017ТУ
Вилка ШРГ28ПК1НШ4 АСЛР.434410.017ТУ
Переходник ШРГ20ПКП4ЭШ8 АСЛР.434410.017ТУ

ТЕХНИЧЕСКИЕ ХАРАКТЕРИСТИКИ

Сопротивление контактов, не более, мОм	см. табл. 1
Емкость между любыми контактами, не более, пФ	20
Сопротивление изоляции в нормальных климатических условиях, не менее, МОм	5000
Минимальный ток, не менее, А	$1 \cdot 10^{-7}$
Максимальное рабочее напряжение, не более, В	850
Скорость утечки воздуха при перепаде давления до $9{,}8 \times 10^4$ Па (1 кгс/см^2), не более, л/ч	2
Количество сочленений-расчленений	500
Гамма-процентная наработка до отказа, не менее, ч	1000
Срок сохраняемости, лет	25

Сопротивление контактов

Таблица 1

Диаметр контакта, мм	Сопротивление контактов, не более, мОм	
	ШРГ	ШРГ-П
1,5	2,5	3,5
2,5	1,0	1,8
3,5	0,75	1,0
5,5	0,3	-
9,0	0,15	-

УСЛОВИЯ ЭКСПЛУАТАЦИИ

Механические факторы:	
Синусоидальная вибрация: Диапазон частот, Гц	1-5000
Амплитуда ускорения, м/с^2 (g)	300 (30)
Механический удар одиночного действия: Пиковое ударное ускорение, м/с^2 (g)	5000 (500)
Механический удар многократного действия: Пиковое ударное ускорение, м/с^2 (g)	350 (35)
Линейное ускорение, м/с^2 (g)	2000 (200)

Климатические факторы:	
Повышенная рабочая температура среды, °С	60
Пониженная рабочая температура среды, °С	минус 60
Смена температур, (с учетом температуры перегрева контактов), °С	от минус 60 до 110
Атмосферное пониженное давление, Па (мм рт. ст.)	$1{,}3 \cdot 10^{-4}$ (10^{-6})

СОЕДИНИТЕЛИ ШРГ, ШРГ-П

СОЕДИНИТЕЛИ (ВИЛКИ) ШРГ

Таблица 2

Условный размер вилки	Схема расположения контактов в изоляторе	Условное обозначение контактов	Диаметр контактов, мм	Количество контактов, шт	Номер сочетания контактов (условное число)	Максимальный ток на одиночный контакт, А	Максимальная суммарная токовая нагрузка, А	Усилие расчленения соединителей, Н (кгс)
16			3,5	1	3	50	50	45 (4,5)
20			2,5	2	6	35	50	70 (7,0)
20			1,5	3	6	20	30	90 (9,0)
20			2,5	3	7	35	75	110 (11,0)
20			1,5	4	4	20	40	120 (12,0)
20			2,5	4	8	35	100	145 (14,5)
20			1,5	5	7	20	50	150 (15,0)
28			5,5	1	4	100	100	75 (7,5)
28	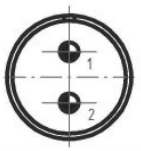		3,5	2	7	50	100	90 (9,0)
28		 	2,5 3,5	2 2	5	35 50	150	160 (16,0)

Продолжение таблицы 2

Условный размер вилки	Схема расположения контактов в изоляторе	Условное обозначение контактов	Диаметр контактов, мм	Количество контактов, шт	Номер сочетания контактов (условное число)	Максимальный ток на одиночный контакт, А	Максимальная суммарная токовая нагрузка, А	Усилие расчленения соединителей, Н (кгс)
28			1,5	6	5	20	60	180 (18,0)
28	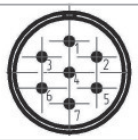		1,5	7	7	20	70	210 (21,0)
28			2,5	7	9	35	175	250 (25,0)
32			9,0	1	5	200	200	150 (15,0)
32	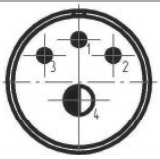		2,5	3	14	35	175	180 (18,0)
			5,5	1		100		
32			1,5	8	2	20	80	240 (24,0)
32			2,5	8	3	35	200	290 (29,0)
32	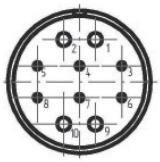		1,5	6	1	20	160	320 (32,0)
			2,5	4		35		
32	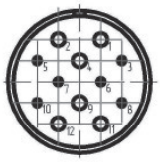		1,5	6	1	20	210	400 (40,0)
			2,5	6		35		

СОЕДИНИТЕЛИ ШРГ, ШРГ-П

Продолжение таблицы 2

Условный размер вилки	Схема расположения контактов в изоляторе	Условное обозначение контактов	Диаметр контактов, мм	Количество контактов, шт	Номер сочетания контактов (условное число)	Максимальный ток на одиночный контакт, А	Максимальная суммарная токовая нагрузка, А	Усилие расчленения соединителей, Н (кгс)
36	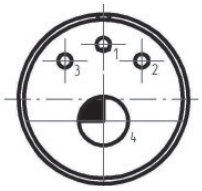	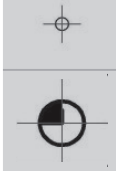	2,5	3	13	35	275	260 (26,0)
			9,0	1		200		
36	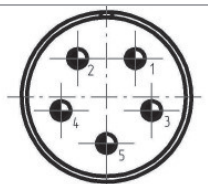		3,5	5	11	50	250	220 (22,0)
36	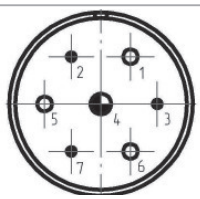		1,5	3	1	20	155	240 (24,0)
			2,5	3		35		
			3,5	1		50		
36	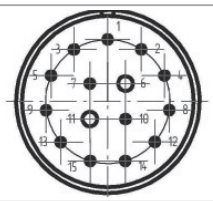		1,5	13	4	20	180	450 (45,0)
			2,5	2		35		
40	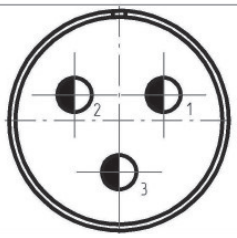		5,5	3	9	100	300	220 (22,0)
40	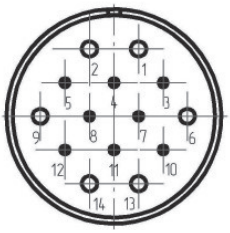		1,5	8	2	20	230	450 (45,0)
			2,5	6		35		
40	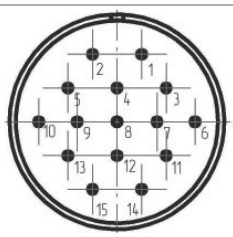		1,5	15	2	20	150	450 (45,0)

Продолжение таблицы 2

Условный размер вилки	Схема расположения контактов в изоляторе	Условное обозначение контактов	Диаметр контактов, мм	Количество контактов, шт	Номер сочетания контактов (условное число)	Максимальный ток на одиночный контакт, А	Максимальная суммарная токовая нагрузка, А	Усилие расчленения соединителей, Н (кгс)
40	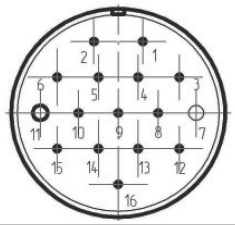		1,5	14	2	20	190	490 (49,0)
			2,5	2		35		
48	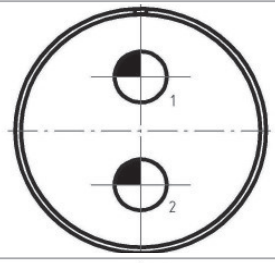		9,0	2	9	200	400	300 (30,0)
48	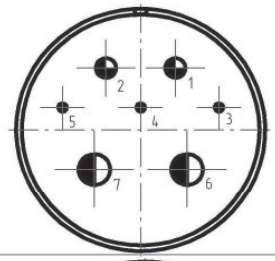		1,5	3	2	20	330	330 (33,0)
			3,5	2		50		
			5,5	2		100		
48	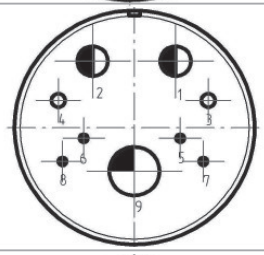		1,5	4	1	20	490	490 (49,0)
			2,5	2		35		
			5,5	2		100		
			9,0	1		200		
48	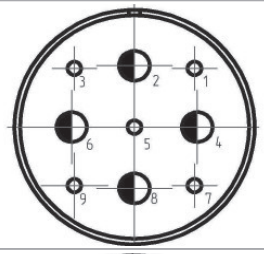		2,5	5	7	35	525	480 (48,0)
			5,5	4		100		
48	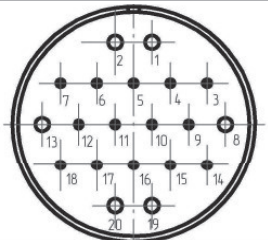		1,5	14	1	20	290	610 (61,0)
			2,5	6		35		

СОЕДИНИТЕЛИ ШРГ, ШРГ-П

Продолжение таблицы 2

Условный размер вилки	Схема расположения контактов в изоляторе	Условное обозначение контактов	Диаметр контактов, мм	Количество контактов, шт	Номер сочетания контактов (условное число)	Максимальный ток на одиночный контакт, А	Максимальная суммарная токовая нагрузка, А	Усилие расчленения соединителей, Н (кгс)
48	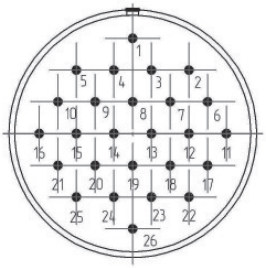		1,5	26	2	20	208	780 (78,0)
55	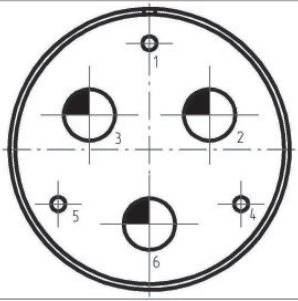		2,5	3	6	35	675	660 (66,0)
			9,0	3		200		
55	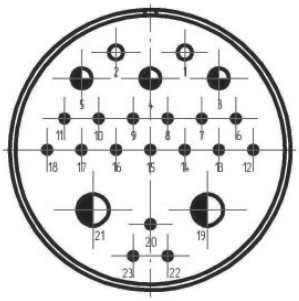		1,5	16	1	20	448	840 (84,0)
			2,5	2		35		
			3,5	3		50		
			5,5	2		100		
55	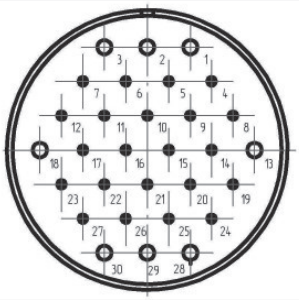		1,5	22	1	20	336	950 (95,0)
			2,5	8		35		
55	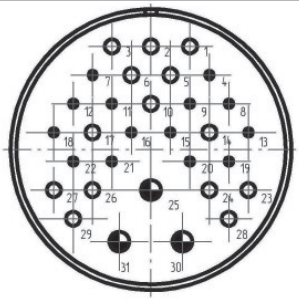		1,5	14	3	20	448	1050 (105,0)
			2,5	14		35		
			3,5	3		50		

Продолжение таблицы 2

Условный размер вилки	Схема расположения контактов в изоляторе	Условное обозначение контактов	Диаметр контактов, мм	Количество контактов, шт	Номер сочетания контактов (условное число)	Максимальный ток на одиночный контакт, А	Максимальная суммарная токовая нагрузка, А	Усилие расчленения соединителей, Н (кгс)
55	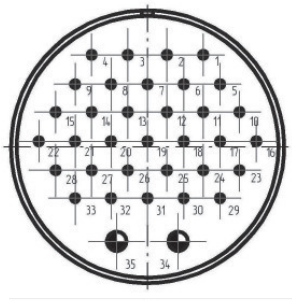		1,5	33	3	20	301	1100 (110,0)
			3,5	2		50		
60	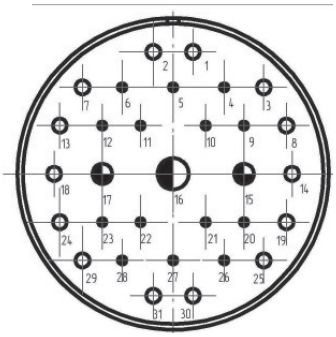		1,5	14	1	20	483	1100 (110,0)
			2,5	14		35		
			3,5	2		50		
			5,5	1		100		
60	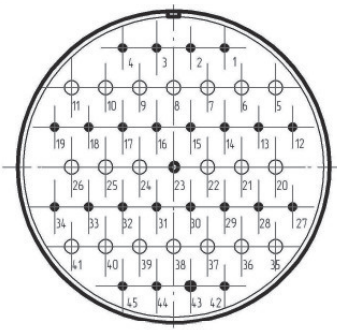		1,5	25	2	20	525	1470 (147,0)
			2,5	20		35		
60	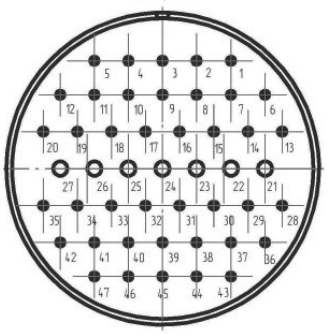		1,5	40	2	20	402	1450 (145,0)
			2,5	7		35		

СОЕДИНИТЕЛИ ШРГ, ШРГ-П

СОЕДИНИТЕЛИ (ПЕРЕХОДНИКИ) ШРГ-П

Таблица 3

Условный размер переходника	Схема расположения контактов в изоляторе	Условное обозначение контактов	Диаметр контактов, мм	Количество контактов, шт	Номер сочетания контактов (условное число)	Максимальный ток на одиночный контакт, А	Максимальная суммарная токовая нагрузка, А	Усилие расчленения соединителей, Н (кгс)
20	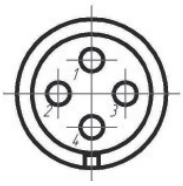		2,5	4	8	25	100	145 (14,5)
32	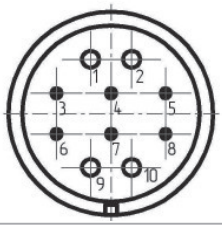		1,5	6	1	13	160	320 (32,0)
			2,5	4		25		
40	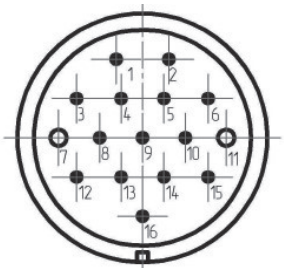		1,5	14	2	13	190	490 (49,0)
			2,5	2		25		
48	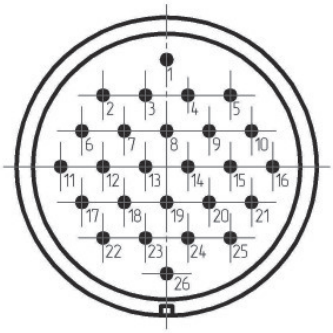		1,5	26	2	13	208	780 (78,0)
55	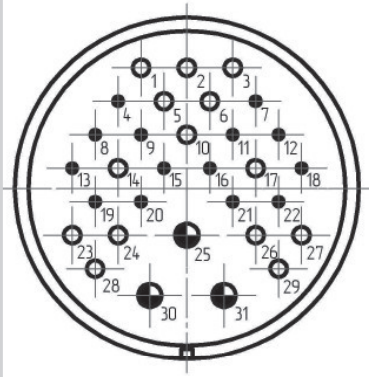		1,5	14	3	13	448	1050 (105,0)
			2,5	14		25		
			3,5	3		50		

ВИЛКА ШРГ ПРИБОРНАЯ БЕЗ ПАТРУБКА

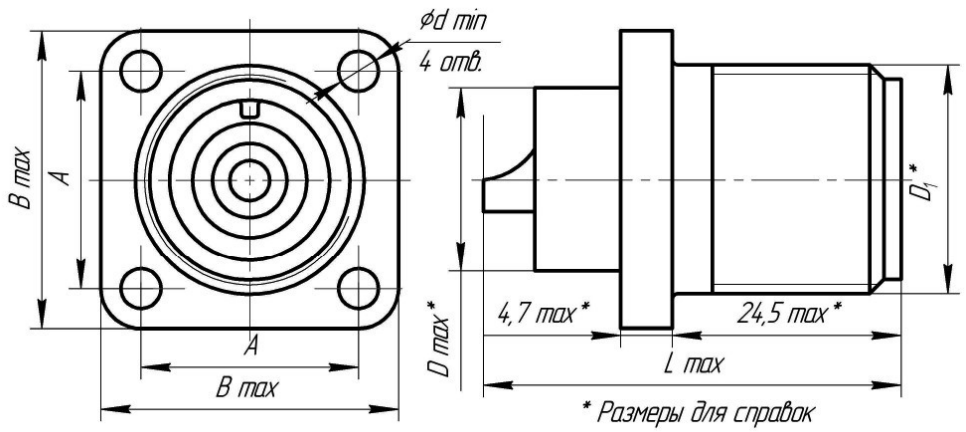

Таблица 4

Наименование и условное обозначение	Размеры, мм						Масса, г, не более
	A	B max	D max*	D_1*	d	L	
ШРГ16П1ЭШ3	19±0,1	26	16	M20x1,5	3,5	45,5	27
ШРГ20П2ЭШ6	22±0,1	32	20	M24x1,5	4,5	43,4	29
ШРГ20П3ЭШ6							30
ШРГ20П3ЭШ7							31
ШРГ20П4ЭШ4							32
ШРГ20П4ЭШ8							32
ШРГ20П5ЭШ7							33
ШРГ28П1ЭШ4	30±0,2	40	28	M33x1,5		63,3	80
ШРГ28П2ЭШ7						45,5	54
ШРГ28П4ЭШ5							66
ШРГ28П6ЭШ5						43,4	66
ШРГ28П7ЭШ7							68
ШРГ28П7ЭШ9							68
ШРГ32П1ЭШ5	32±0,2	44	32	M36x1,5		68,4	110
ШРГ32П4ЭШ14						63,3	81
ШРГ32П8ЭШ2						43,4	73
ШРГ32П8ЭШ3							70
ШРГ32П10ЭШ1							70
ШРГ32П12ЭШ1							73
ШРГ36П4ЭШ13	34±0,2	46	36	M39x1,5		68,4	126
ШРГ36П5ЭШ11						45,5	89
ШРГ36П7ЭШ1							75
ШРГ36П15ЭШ4						43,4	83
ШРГ40П3ЭШ9	40±0,2	52	40	M45x1,5		63,3	160
ШРГ40П14ЭШ2						43,4	100
ШРГ40П15ЭШ2							98
ШРГ40П16ЭШ2							97
ШРГ48П2ЭШ9	48±0,2	60	48	M52x1,5		68,4	210
ШРГ48П7ЭШ2						63,3	162
ШРГ48П9ЭШ1						68,4	211
ШРГ48П9ЭШ7						63,3	205
ШРГ48П20ЭШ1						43,4	132
ШРГ48П26ЭШ2							132
ШРГ55П6ЭШ6	52±0,2	68	55	M60x1,5		68,4	330
ШРГ55П23ЭШ1						63,3	220
ШРГ55П30ЭШ1						43,4	190
ШРГ55П31ЭШ3						45,4	196
ШРГ55П35ЭШ3							196
ШРГ60П31ЭШ1	54±0,2	72	60	M64x1,5		63,3	198
ШРГ60П45ЭШ2						43,4	207
ШРГ60П47ЭШ2							207

ВИЛКА ШРГ ПРИБОРНАЯ С ПРЯМЫМ ПАТРУБКОМ И ГАЙКОЙ ДЛЯ ЭКРАНИРОВАННОГО КАБЕЛЯ

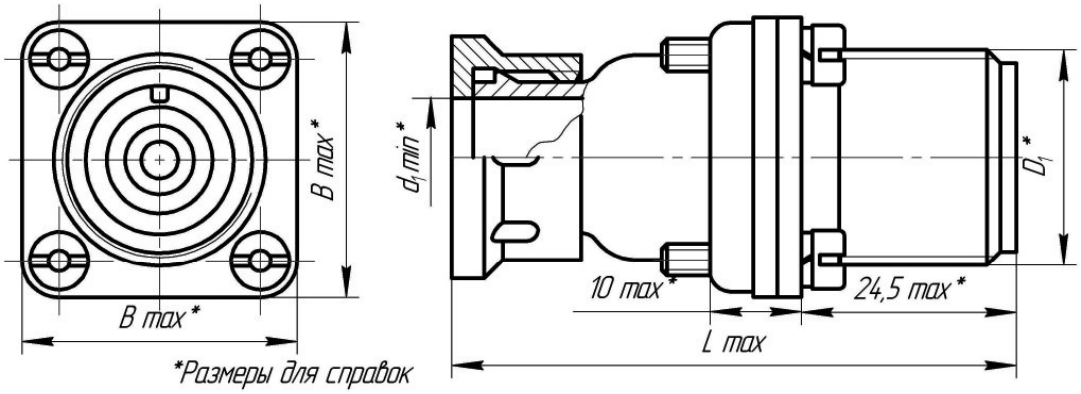

Таблица 5

Наименование и условное обозначение	Размеры, мм				Масса, г, не более
	B max *	D_1*	$d_1$min*	L max	
ШРГ16ПК1Э Ш3	26	М20х1,5	11	56,4	44
ШРГ20ПК2Э Ш6	32	М24х1,5	18	59,4	52
ШРГ20ПК3Э Ш6					53
ШРГ20ПК3Э Ш7					54
ШРГ20ПК4Э Ш4					59
ШРГ20ПК4Э Ш8					59
ШРГ20ПК5Э Ш7					60
ШРГ28ПК1Э Ш4	40	М33х1,5	25	64,4	126
ШРГ28ПК2Э Ш7					110
ШРГ28ПК4Э Ш5					113
ШРГ28ПК6Э Ш5					113
ШРГ28ПК7Э Ш7					114
ШРГ28ПК7Э Ш9					116
ШРГ32ПК1Э Ш5	44	М36х1,5	25	68,4	168
ШРГ32ПК4Э Ш14					130
ШРГ32ПК8Э Ш2					119
ШРГ32ПК8Э Ш3					121
ШРГ32ПК10Э Ш1					126
ШРГ32ПК12Э Ш1					127
ШРГ36ПК4Э Ш13	46	М39х1,5	29	70,4	178
ШРГ36ПК5Э Ш11					131
ШРГ36ПК7Э Ш1					125
ШРГ36ПК15Э Ш4					135
ШРГ40ПК3Э Ш9	52	М45х1,5	32		223
ШРГ40ПК14Э Ш2					162
ШРГ40ПК15Э Ш2					160
ШРГ40ПК16Э Ш2					163
ШРГ48ПК2Э Ш9	60	М52х1,5	36	72,4	283
ШРГ48ПК7Э Ш2					234
ШРГ48ПК9Э Ш1					282
ШРГ48ПК9Э Ш7					275
ШРГ48ПК20Э Ш1					204
ШРГ48ПК26Э Ш2					204
ШРГ55ПК6Э Ш6	68	М60х1,5	46		423
ШРГ55ПК23Э Ш1					312
ШРГ55ПК30Э Ш1					281
ШРГ55ПК31Э Ш3					288
ШРГ55ПК35Э Ш3					288
ШРГ60ПК31Э Ш1	72	М64х1,5	50	70,4	299
ШРГ60ПК45Э Ш2					301
ШРГ60ПК47Э Ш2					299

ВИЛКА ШРГ ПРИБОРНАЯ С ПРЯМЫМ ПАТРУБКОМ И ГАЙКОЙ ДЛЯ НЕЭКРАНИРОВАННОГО КАБЕЛЯ

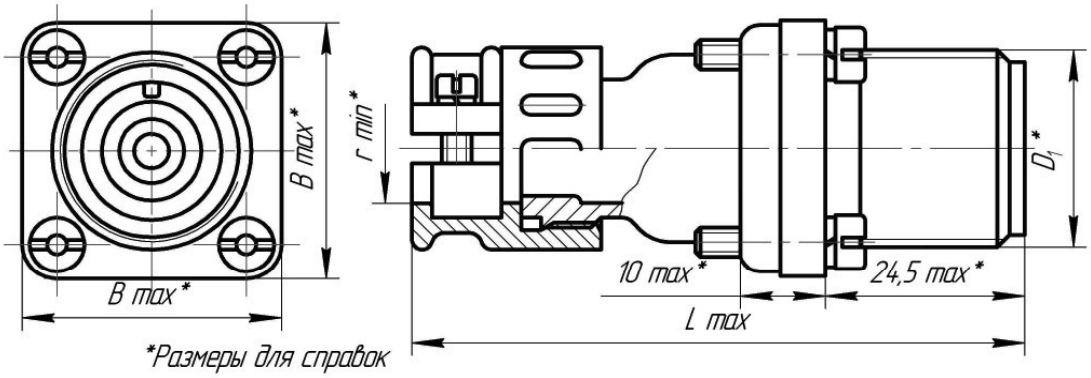

Таблица 6

Наименование и условное обозначение	Размеры, мм				Масса, г, не более
	B max *	D_1*	r min*	L max	
ШРГ16ПК1НШ3	26	М20х1,5	3,5	67	48
ШРГ20ПК2НШ6	32	М24х1,5	7,0	71	61
ШРГ20ПК3НШ6					61
ШРГ20ПК3НШ7					61
ШРГ20ПК4НШ4					62
ШРГ20ПК4НШ8					62
ШРГ20ПК5НШ7					68
ШРГ28ПК1НШ4	40	М33х1,5	10,5	79	131
ШРГ28ПК2НШ7					110
ШРГ28ПК4НШ5					118
ШРГ28ПК6НШ5					118
ШРГ28ПК7НШ7					119
ШРГ28ПК7НШ9					121
ШРГ32ПК1НШ5	44	М36х1,5	10,5	83	169
ШРГ32ПК4НШ14					142
ШРГ32ПК8НШ2					125
ШРГ32ПК8НШ3					125
ШРГ32ПК10НШ1					131
ШРГ32ПК12НШ1					132
ШРГ36ПК4НШ13	46	М39х1,5	11,5	85	193
ШРГ36ПК5НШ11					147
ШРГ36ПК7НШ1					142
ШРГ36ПК15НШ4					149
ШРГ40ПК3НШ9	52	М45х1,5	12,0		277
ШРГ40ПК14НШ2					186
ШРГ40ПК15НШ2					190
ШРГ40ПК16НШ2					189
ШРГ48ПК2НШ9	60	М52х1,5	16,0	87	283
ШРГ48ПК7НШ2					234
ШРГ48ПК9НШ1					282
ШРГ48ПК9НШ7					275
ШРГ48ПК20НШ1					204
ШРГ48ПК26НШ2					204
ШРГ55ПК6НШ6	68	М60х1,5	20,0		423
ШРГ55ПК23НШ1					312
ШРГ55ПК30НШ1					281
ШРГ55ПК31НШ3					288
ШРГ55ПК35НШ3					288
ШРГ60ПК31НШ1	72	М64х1,5	24,0	85	299
ШРГ60ПК45НШ2					301
ШРГ60ПК47НШ2					299

ПЕРЕХОДНИК ШРГ-П

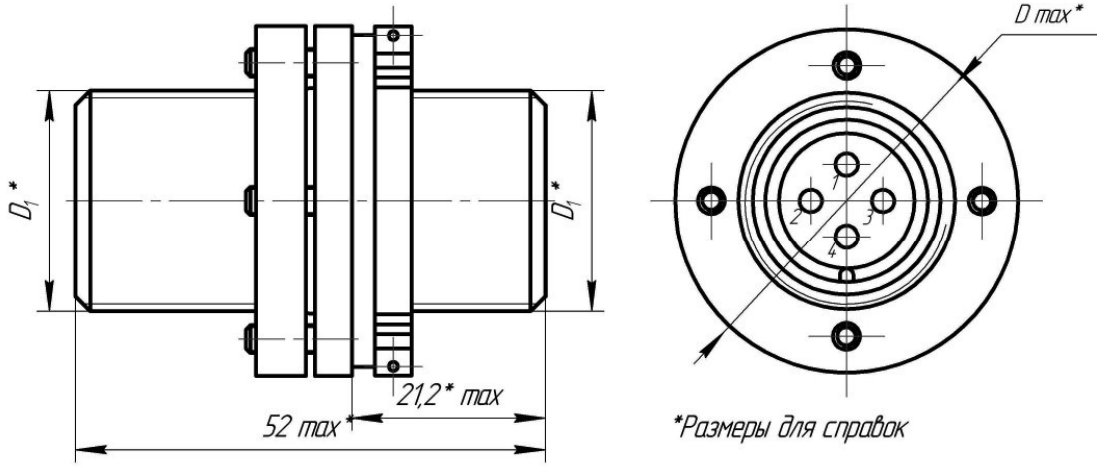

Таблица 7

Наименование и условное обозначение	Размеры, мм		Масса, г, не более
	D max *	D_1*	
ШРГ20ПКП4ЭШ8	38	М24х1,5	63
ШРГ32ПКП10ЭШ1	50	М36х1,5	154
ШРГ40ПКП16ЭШ2	59	М45х1,5	165
ШРГ48ПКП26ЭШ2	66	М52х1,5	200
ШРГ55ПКП31ЭШ3	74	М60х1,5	291

СОЕДИНИТЕЛИ Р



Взаимозаменяемы и взаимосочленяемы с соединителями Р по ГЕ0.364.112ТУ, РГ, РГ-П по ГЕ0.364.113ТУ

Соединители Р для объемного монтажа резьбового сочленения, предназначены для работы в электрических цепях постоянного, переменного (частотой до 3 МГц) токов при напряжении до 2100 В (амплитудное значение). и токовых нагрузках до 10 А

Соединители изготавливают одного типа, девять типономиналов, 158 типоконструкций, в соответствии с техническими условиями НКЦС.434410.531ТУ (приемка «5»).

Соединители предназначены для внутреннего монтажа, ручной сборки (монтажа) аппаратуры по ГОСТ РВ 20.39.414.1.

Покрытие контактов – серебро

СОЕДИНИТЕЛЯМ ПРИСВОЕНЫ УСЛОВНЫЕ ОБОЗНАЧЕНИЯ, КОТОРЫЕ СОСТОЯТ ИЗ СЛЕДУЮЩИХ КЛАССИФИКАЦИОННЫХ ПРИЗНАКОВ:

Р	40	П (ПК,СК,У)	17	Э (Н)	Ш(Г)	1
Тип соединителя						
Условный размер корпуса						
Конструктивное исполнение приборной части: **П – без патрубка** **ПК – с прямым патрубком** **СК – с угловым патрубком** **Конструктивное исполнение кабельной части:** **П – с прямым патрубком** **У – с угловым патрубком**						
Количество контактов						
Вид гайки патрубка: **Э – для экранированного кабеля** **Н – для неэкранированного кабеля**						
Часть соединителя: **Приборная – Ш – вилка, Г – розетка** **Кабельная – Ш – розетка, Г – вилка**						
Номер сочетания контактов						

Обозначение соединителей при заказе и в конструкторской документации другой продукции состоит из слова «Вилка» или «Розетка», условного обозначения типоконструкции, обозначения ТУ.

ПРИМЕРЫ ОБОЗНАЧЕНИЯ:

Вилка Р20П4ЭШ4 НКЦС.434410.531ТУ
Вилка Р28ПК7НШ7 НКЦС.434410.531ТУ
Розетка Р32СК9ЭГ2 НКЦС.434410.531ТУ
Розетка Р48У28НГ1 НКЦС.434410.531ТУ

ТЕХНИЧЕСКИЕ ХАРАКТЕРИСТИКИ

Сопротивление контактов, не более, мОм	2,5
Емкость между любыми контактами, не более, пФ	10
Сопротивление изоляции в нормальных климатических условиях, не менее, МОм	5 000
Минимальный ток, не менее, А	$1 \bullet 10^{-7}$
Рабочий ток на каждый контакт, не более , А	см. табл.2
Максимальное рабочее напряжение, не более, В	2 100
Усилие расчленения соединителей, не более,.Н (кгс)	см. табл.1
Количество сочленений-расчленений	500
Гамма-процентная наработка до отказа, не менее, ч	1 000
Срок сохраняемости, лет.	25

УСЛОВИЯ ЭКСПЛУАТАЦИИ

Механические факторы:	
Синусоидальная вибрация: Диапазон частот, Гц	1-5000
Амплитуда ускорения, м/с^2 (g)	300 (30)
Механический удар одиночного действия: Пиковое ударное ускорение, м/с^2 (g)	5000 (500)
Механический удар многократного действия: Пиковое ударное ускорение, м/с^2 (g)	350 (35)
Линейное ускорение, м/с^2 (g)	2000 (200)

Климатические факторы:	
Повышенная рабочая температура среды, °С	85
Пониженная рабочая температура среды, °С	минус 60
Атмосферное пониженное давление, Па (мм рт. ст.)	$1{,}3 \cdot 10^{-4} (10^{-6})$

ЗНАЧЕНИЯ УСИЛИЙ РАСЧЛЕНЕНИЯ СОЕДИНИТЕЛЕЙ

Таблица 1

Условный размер корпуса	Значения усилий, не более, Н (кгс)
16	30 (3,0)
20	120 (12,0)
28	210 (21,0)
32	270 (27,0)
36	420 (42,0)
40	510 (51,0)
48	840 (84,0)
55	1 140 (114,0)
60	1 410 (141,0)

ГАММА-ПРОЦЕНТНАЯ НАРАБОТКА СОЕДИНИТЕЛЕЙ В ОБЛЕГЧЕННЫХ ТЕМПЕРАТУРНЫХ РЕЖИМАХ

Значение гамма-процентной наработки, ч	Максимальная температура соединителей (с учетом температуры перегрева контактов), °С
3 000	97
5 000	90
7 500	84
10 000	80
15 000	74
20 000	71
25 000	68
30 000	65
40 000	62
50 000	59
80 000	53
100 000	50

Таблица 2

Условный размер корпуса	Схемы расположения контактов в изоляторе	Количество контактов, шт.	Номер сочетания контактов (условное число)	Номера контактов для измерения температуры перегрева	Рабочий ток, на каждый контакт, не более, А
16		1	1	любой	10
20		4	4		10
28		7	7	4	10
32	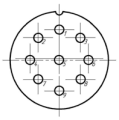	9	2	5	10
36	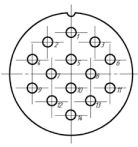	14	5	5	10
40	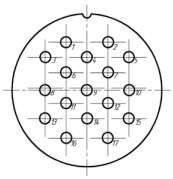	17	1	9	10
48	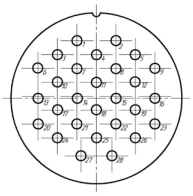	28	1	11	9
55	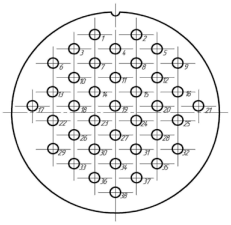	38	1	19	8
60	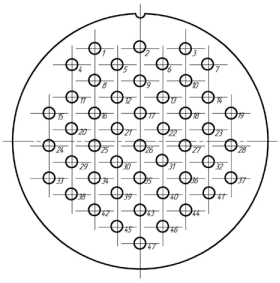	47	1	26	7

ВИЛКИ (РОЗЕТКИ) ПРИБОРНЫЕ БЕЗ ПАТРУБКА

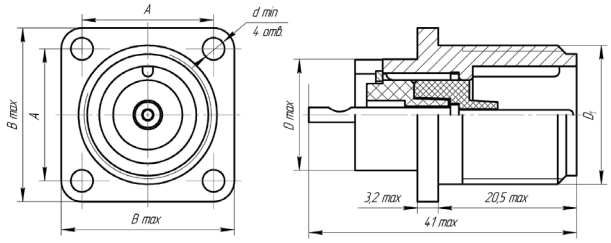

Размеры в миллиметрах

Таблица 3

Наименование и условное обозначение части соединителя	A	B max	D max	D_1	d min	Масса, г, не более
Вилка Р16П1ЭШ1	19 ± 0,1	25	16	М 20 х 1,5	3,2	18
Вилка Р20П4ЭШ4	22 ± 0,1	30	20	М 24 х 1,5		22
Вилка Р28П7ЭШ7	30 ± 0,2	38	28	М 33 х 1,5	3,5	43
Вилка Р32П9ЭШ2	32 ± 0,2	40	32	М 36 х 1,5		50
Вилка Р36П14ЭШ5	34 ± 0,2	42	36	М 39 х 1,5		55
Вилка Р40П17ЭШ1	40 ± 0,2	48	40	М 45 х 1,5		75
Вилка Р48П28ЭШ1	48 ± 0,2	58	48	М 52 х 1,5	4,5	95
Вилка Р55П38ЭШ1	52 ± 0,2	64	55	М 60 х 1,5		135
Вилка Р60П47ЭШ1	54 ± 0,2	68	60	М 64 х 1,5		140
Розетка Р16П1ЭГ1	19 ± 0,1	25	16	М 20 х 1,5	3,2	20
Розетка Р20П4ЭГ4	22 ± 0,1	30	20	М 24 х 1,5		28
Розетка Р28П7ЭГ7	30 ± 0,2	38	28	М 33 х 1,5	3,5	47
Розетка Р32П9ЭГ2	32 ± 0,2	40	32	М 36 х 1,5		58
Розетка Р36П14ЭГ5	34 ± 0,2	42	36	М 39 х 1,5		66
Розетка Р40П17ЭГ1	40 ± 0,2	48	40	М 45 х 1,5		88
Розетка Р48П28ЭГ1	48 ± 0,2	58	48	М 52 х 1,5	4,5	128
Розетка Р55П38ЭГ1	52 ± 0,2	64	55	М 60 х 1,5		175
Розетка Р60П47ЭГ1	54 ± 0,2	68	60	М 64 х 1,5		182

ВИЛКИ (РОЗЕТКИ) ПРИБОРНЫЕ С ПРЯМЫМ ПАТРУБКОМ И ГАЙКОЙ ДЛЯ ЭКРАНИРОВАННОГО КАБЕЛЯ

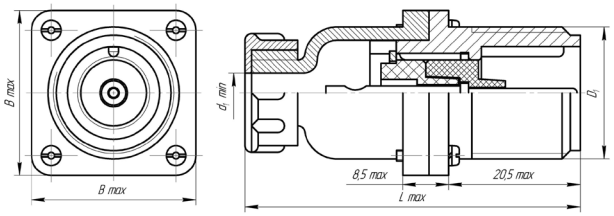

Размеры в миллиметрах

Таблица 4

Наименование и условное обозначение части соединителя	B max	D_1	$d_1$min	L max	Масса, г, не более
Вилка Р16ПК1ЭШ1	25	М 20 х 1,5	11	52,2	39
Вилка Р20ПК4ЭШ4	30	М 24 х 1,5	18	55,2	48
Вилка Р28ПК7ЭШ7	38	М 33 х 1,5	25	60,2	89
Вилка Р32ПК9ЭШ2	40	М 36 х 1,5		64,2	96
Вилка Р36ПК14ЭШ5	42	М 39 х 1,5	29	66,2	107
Вилка Р40ПК17ЭШ1	48	М 45 х 1,5	32		132
Вилка Р48ПК28ЭШ1	58	М 52 х 1,5	36	68,2	167
Вилка Р55ПК38ЭШ1	64	М 60 х 1,5	46		227
Вилка Р60ПК47ЭШ1	68	М 64 х 1,5	50	66,2	233
Розетка Р16ПК1ЭГ1	25	М 20 х 1,5	11	52,2	41
Розетка Р20ПК4ЭГ4	30	М 24 х 1,5	18	55,2	53
Розетка Р28ПК7ЭГ7	38	М 33 х 1,5	25	60,2	94
Розетка Р32ПК9ЭГ2	40	М 36 х 1,5		64,2	105
Розетка Р36ПК14ЭГ5	42	М 39 х 1,5	29	66,2	118
Розетка Р40ПК17ЭГ1	48	М 45 х 1,5	32	66,2	145
Розетка Р48ПК28ЭГ1	58	М 52 х 1,5	36	68,2	200
Розетка Р55ПК38ЭГ1	64	М 60 х 1,5	46		259
Розетка Р60ПК47ЭГ1	68	М 64 х 1,5	50	66,2	282

ВИЛКИ (РОЗЕТКИ) КАБЕЛЬНЫЕ С УГЛОВЫМ ПАТРУБКОМ И ГАЙКОЙ ДЛЯ ЭКРАНИРОВАННОГО КАБЕЛЯ

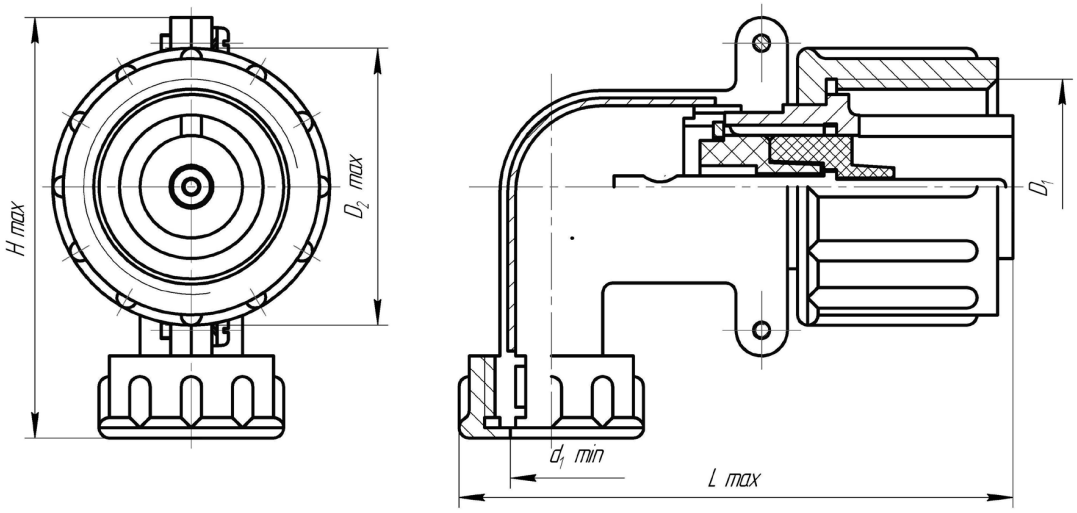

Размеры в миллиметрах

Таблица 5

Наименование и условное обозначение части соединителя	H max	D_1	$d_1$min	D_2 max	L max	Масса, г, не более
Вилка Р16У1ЭГ1	42,6	М 20 х 1,5	11	25,5	60,1	36
Вилка Р20У4ЭГ4	51,4	М 24 х 1,5	18	29,5	68,1	54
Вилка Р28У7ЭГ7	63,4	М 33 х 1,5	25	38,5	76,1	95
Вилка Р32У9ЭГ2	67,4	М 36 х 1,5		41,5		116
Вилка Р36У14ЭГ5	68,9	М 39 х 1,5	29	45,5	79,1	123
Вилка Р40У17ЭГ1	73,4	М 45 х 1,5	32	52,5	83,6	155
Вилка Р48У28ЭГ1	82,4	М 52 х 1,5	36	59,5	93,6	189
Вилка Р55У38ЭГ1	89,4	М 60 х 1,5	46	67,5	101,1	224
Вилка Р60У47ЭГ1	95,4	М 64 х 1,5	50	72,5	107,6	307
Розетка Р16У1ЭШ1	42,6	М 20 х 1,5	11	25,5	60,1	39
Розетка Р20У4ЭШ4	51,4	М 24 х 1,5	18	29,5	68,1	54
Розетка Р28У7ЭШ7	63,4	М 33 х 1,5	25	38,5	76,1	99
Розетка Р32У9ЭШ2	67,4	М 36 х 1,5		41,5		124
Розетка Р36У14ЭШ5	68,9	М 39 х 1,5	29	45,5	79,1	134
Розетка Р40У17ЭШ1	73,4	М 45 х 1,5	32	52,5	83,6	169
Розетка Р48У28ЭШ1	82,4	М 52 х 1,5	36	59,5	93,6	223
Розетка Р55У38ЭШ1	89,4	М 60 х 1,5	46	67,5	101,1	256
Розетка Р60У47ЭШ1	95,4	М 64 х 1,5	50	72,5	107,6	345

ВИЛКИ (РОЗЕТКИ) ПРИБОРНЫЕ С ПРЯМЫМ ПАТРУБКОМ И ГАЙКОЙ ДЛЯ НЕЭКРАНИРОВАННОГО КАБЕЛЯ

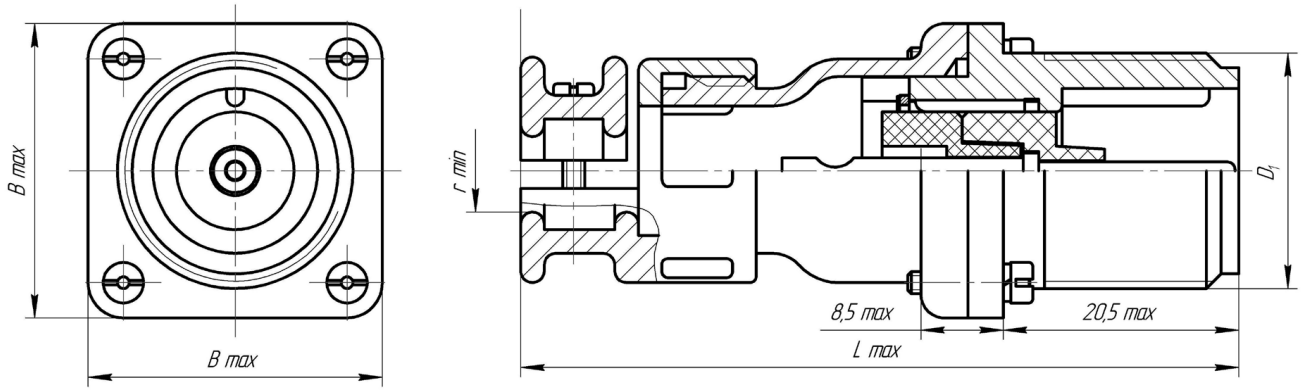

Размеры в миллиметрах

Таблица 6

Наименование и условное обозначение части соединителя	B max	D_1	r min	L max	Масса, г, не более
Вилка Р16ПК1НШ1	25	М 20 х 1,5	3,5	62,8	45
Вилка Р20ПК4НШ4	30	М 24 х 1,5	7,0	65,8	56
Вилка Р28ПК7НШ7	38	М 33 х 1,5	10,5	74,8	95
Вилка Р32ПК9НШ2	40	М 36 х 1,5		78,8	101
Вилка Р36ПК14НШ5	42	М 39 х 1,5	11,5	80,8	122
Вилка Р40ПК17НШ1	48	М 45 х 1,5	12,0		156
Вилка Р48ПК28НШ1	58	М 52 х 1,5	16,0	82,8	193
Вилка Р55ПК38НШ1	64	М 60 х 1,5	20,0		266
Вилка Р60ПК47НШ1	68	М 64 х 1,5	24,0	80,8	270
Розетка Р16ПК1НГ1	25	М 20 х 1,5	3,5	62,8	47
Розетка Р20ПК4НГ4	30	М 24 х 1,5	7,0	65,8	61
Розетка Р28ПК7НГ7	38	М 33 х 1,5	10,5	74,8	99
Розетка Р32ПК9НГ2	40	М 36 х 1,5		78,8	110
Розетка Р36ПК14НГ5	42	М 39 х 1,5	11,5	80,8	133
Розетка Р40ПК17НГ1	48	М 45 х 1,5	12,0		169
Розетка Р48ПК28НГ1	58	М 52 х 1,5	16,0	82,8	219
Розетка Р55ПК38НГ1	64	М 60 х 1,5	20,0		298
Розетка Р60ПК47НГ1	68	М 64 х 1,5	24,0	80,8	301

ВИЛКИ (РОЗЕТКИ) ПРИБОРНЫЕ С УГЛОВЫМ ПАТРУБКОМ И ГАЙКОЙ ДЛЯ НЕЭКРАНИРОВАННОГО КАБЕЛЯ

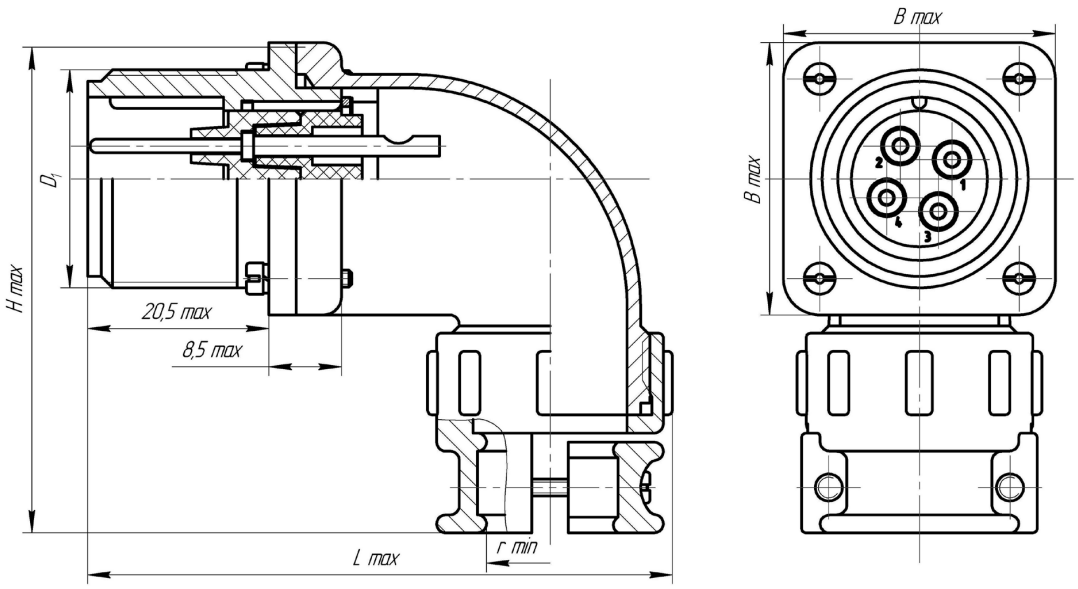

Размеры в миллиметрах

Таблица 7

Наименование и условное обозначение части соединителя	H max	B max	D_1	r min	L max	Масса, г, не более
Вилка Р20СК4НШ4	55,4	30	М 24 х 1,5	7,0	65,0	66
Вилка Р28СК7НШ7	69,4	38	М 33 х 1,5	10,5	76,5	117
Вилка Р32СК9НШ2	71,4	40	М 36 х 1,5			123
Вилка Р36СК14НШ5	73,4	42	М 39 х 1,5	11,5	79,0	144
Вилка Р40СК17НШ1	79,4	48	М 45 х 1,5	12,0	84,5	183
Вилка Р48СК28НШ1	89,4	58	М 52 х 1,5	16,0	95,5	277
Вилка Р55СК38НШ1	95,4	64	М 60 х 1,5	20,0	102,5	338
Вилка Р60СК47НШ1	99,4	68	М 64 х 1,5	24,0	108,0	344
Розетка Р20СК4НГ4	55,4	30	М 24 х 1,5	7,0	65,0	63
Розетка Р28СК7НГ7	69,4	38	М 33 х 1,5	10,5	76,5	121
Розетка Р32СК9НГ2	71,4	40	М 36 х 1,5			132
Розетка Р36СК14НГ5	73,4	42	М 39 х 1,5	11,5	79,0	155
Розетка Р40СК17НГ1	79,4	48	М 45 х 1,5	12,0	84,5	215
Розетка Р48СК28НГ1	89,4	58	М 52 х 1,5	16,0	95,5	274
Розетка Р55СК38НГ1	95,4	64	М 60 х 1,5	20,0	102,5	370
Розетка Р60СК47НГ1	99,4	68	М 64 х 1,5	24,0	108,0	383

ВИЛКИ (РОЗЕТКИ) КАБЕЛЬНЫЕ С ПРЯМЫМ ПАТРУБКОМ И ГАЙКОЙ ДЛЯ ЭКРАНИРОВАННОГО КАБЕЛЯ

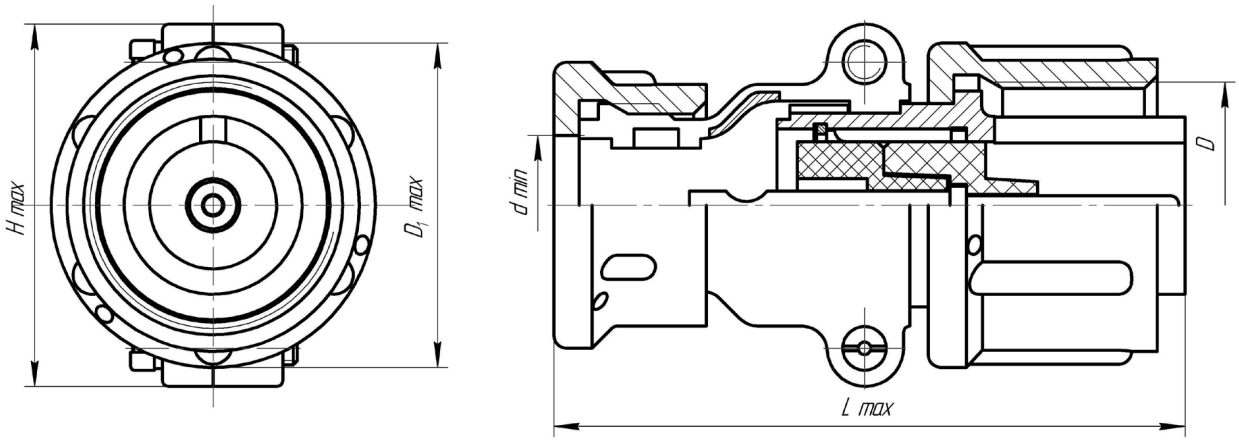

Размеры в миллиметрах

Таблица 8

Наименование и условное обозначение части соединителя	H max	D	D_1 max	$d_1$min	L max	Масса, г, не более
Вилка Р16П1ЭГ1	29,5	М 20 х 1,5	25,5	11	52,1	31
Вилка Р20П4ЭГ4	37,1	М 24 х 1,5	29,5	18	56,1	47
Вилка Р28П7ЭГ7	49,1	М 33 х 1,5	38,5	25	58,1	78
Вилка Р32П9ЭГ2	53,1	М 36 х 1,5	41,5		60,1	99
Вилка Р36П14ЭГ5	56,1	М 39 х 1,5	45,5	29	64,1	106
Вилка Р40П17ЭГ1	61,1	М 45 х 1,5	52,5	32	66,1	133
Вилка Р48П28ЭГ1	69,1	М 52 х 1,5	59,5	36	68,1	176
Вилка Р55П38ЭГ1	75,1	М 60 х 1,5	67,5	46		191
Вилка Р60П47ЭГ1	81,1	М 64 х 1,5	72,5	50	66,1	235
Розетка Р16П1ЭШ1	29,5	М 20 х 1,5	25,5	11	52,1	33
Розетка Р20П4ЭШ4	37,1	М 24 х 1,5	29,5	18	56,1	48
Розетка Р28П7ЭШ7	49,1	М 33 х 1,5	38,5	25	58,1	83
Розетка Р32П9ЭШ2	53,1	М 36 х 1,5	41,5		60,1	108
Розетка Р36П14ЭШ5	56,1	М 39 х 1,5	45,5	29	64,1	117
Розетка Р40П17ЭШ1	61,1	М 45 х 1,5	52,5	32	66,1	147
Розетка Р48П28ЭШ1	69,1	М 52 х 1,5	59,5	36	68,1	193
Розетка Р55П38ЭШ1	75,1	М 60 х 1,5	67,5	46		231
Розетка Р60П47ЭШ1	81,1	М 64 х 1,5	72,5	50	66,1	273

ВИЛКИ (РОЗЕТКИ) ПРИБОРНЫЕ С УГЛОВЫМ ПАТРУБКОМ И ГАЙКОЙ ДЛЯ ЭКРАНИРОВАННОГО КАБЕЛЯ

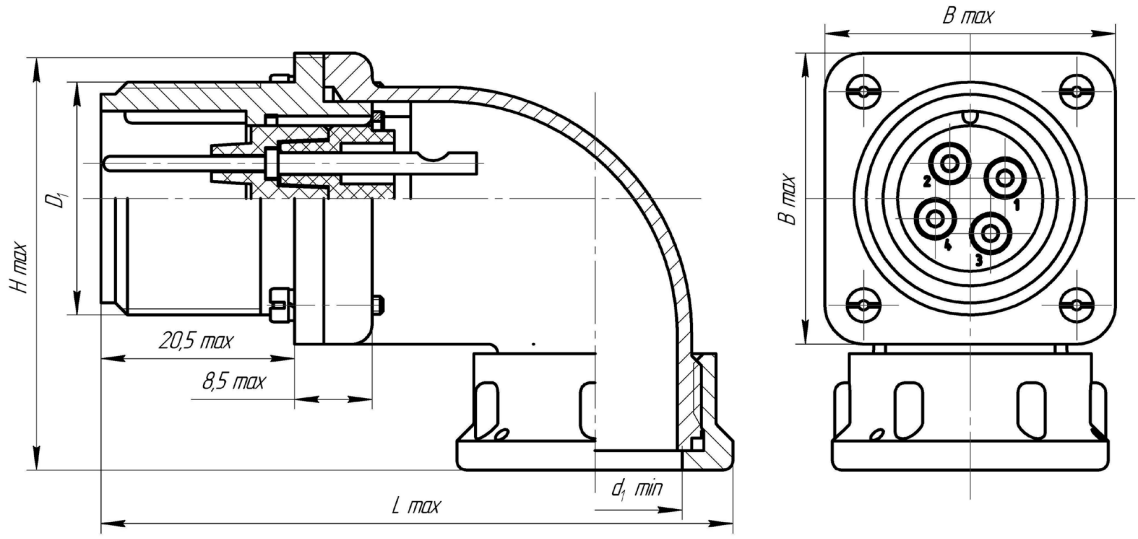

Размеры в миллиметрах

Таблица 9

Наименование и условное обозначение части соединителя	H max	B max	D_1	$d_1$min	L max	Масса, г, не более
Вилка Р20СК4ЭШ4	43,8	30	М 24 х 1,5	18	65,3	58
Вилка Р28СК7ЭШ7	54,8	38	М 33 х 1,5	25	76,3	111
Вилка Р32СК9ЭШ2	56,8	40	М 36 х 1,5			118
Вилка Р36СК14ЭШ5	58,8	42	М 39 х 1,5	29	79,3	129
Вилка Р40СК17ЭШ1	64,8	48	М 45 х 1,5	32	83,8	158
Вилка Р48СК28ЭШ1	74,8	58	М 52 х 1,5	36	93,8	254
Вилка Р55СК38ЭШ1	80,8	64	М 60 х 1,5	46	101,8	332
Вилка Р60СК47ЭШ1	84,8	68	М 64 х 1,5	50	107,8	364
Розетка Р20СК4ЭГ4	43,8	30	М 24 х 1,5	18	65,3	63
Розетка Р28СК7ЭГ7	54,8	38	М 33 х 1,5	25	76,3	116
Розетка Р32СК9ЭГ2	56,8	40	М 36 х 1,5			127
Розетка Р36СК14ЭГ5	58,8	42	М 39 х 1,5	29	79,3	140
Розетка Р40СК17ЭГ1	64,8	48	М 45 х 1,5	32	83,8	172
Розетка Р48СК28ЭГ1	74,8	58	М 52 х 1,5	36	93,8	249
Розетка Р55СК38ЭГ1	80,8	64	М 60 х 1,5	46	101,8	330
Розетка Р60СК47ЭГ1	84,8	68	М 64 х 1,5	50	107,8	558

ВИЛКИ (РОЗЕТКИ) КАБЕЛЬНЫЕ С ПРЯМЫМ ПАТРУБКОМ И ГАЙКОЙ ДЛЯ НЕЭКРАНИРОВАННОГО КАБЕЛЯ

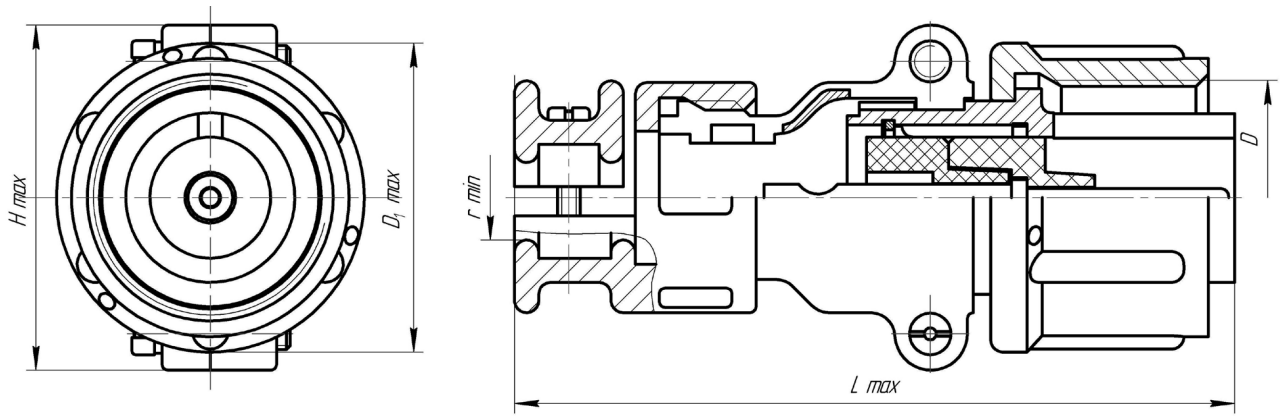

Размеры в миллиметрах

Таблица 10

Наименование и условное обозначение части соединителя	H max	D_1	D_1 max	r min	L max	Масса, г, не более
Вилка Р16П1НГ1	29,5	М 20 х 1,5	25,5	3,5	62,7	37
Вилка Р20П4НГ4	37,1	М 24 х 1,5	29,5	7,0	67,7	56
Вилка Р28П7НГ7	49,1	М 33 х 1,5	38,5	10,5	72,7	84
Вилка Р32П9НГ2	53,1	М 36 х 1,5	41,5		74,7	105
Вилка Р36П14НГ5	56,1	М 39 х 1,5	45,5	11,5	78,7	121
Вилка Р40П17НГ1	61,1	М 45 х 1,5	52,5	12,0	80,7	157
Вилка Р48П28НГ1	69,1	М 52 х 1,5	59,5	16,0	82,7	182
Вилка Р55П38НГ1	75,1	М 60 х 1,5	67,5	20,0		231
Вилка Р60П47НГ1	81,1	М 64 х 1,5	72,5	24,0	80,7	270
Розетка Р16П1НШ1	29,5	М 20 х 1,5	25,5	3,5	62,7	40
Розетка Р20П4НШ4	37,1	М 24 х 1,5	29,5	7,0	67,7	58
Розетка Р28П7НШ7	49,1	М 33 х 1,5	38,5	10,5	72,7	88
Розетка Р32П9НШ2	53,1	М 36 х 1,5	41,5		74,7	113
Розетка Р36П14НШ5	56,1	М 39 х 1,5	45,5	11,5	78,7	132
Розетка Р40П17НШ1	61,1	М 45 х 1,5	52,5	12,0	80,7	168
Розетка Р48П28НШ1	69,1	М 52 х 1,5	59,5	16,0	82,7	222
Розетка Р55П38НШ1	75,1	М 60 х 1,5	67,5	20,0		263
Розетка Р60П47НШ1	81,1	М 64 х 1,5	72,5	24,0	80,7	308

ВИЛКИ (РОЗЕТКИ) КАБЕЛЬНЫЕ С УГЛОВЫМ ПАТРУБКОМ И ГАЙКОЙ ДЛЯ НЕЭКРАНИРОВАННОГО КАБЕЛЯ

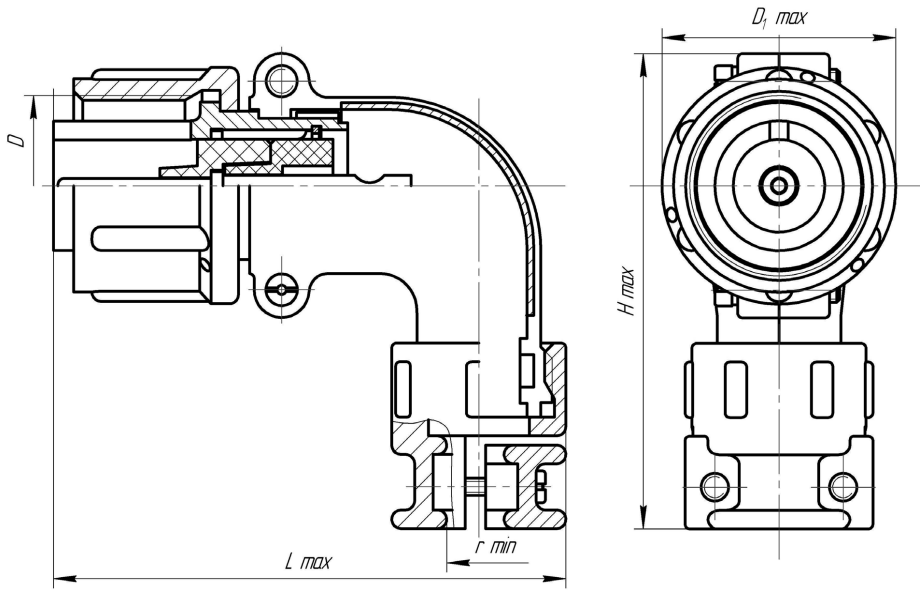

Размеры в миллиметрах

Таблица 11

Наименование и условное обозначение части соединителя	H max	D	D_1 max	r min	L max	Масса, г, не более
Вилка Р16У1НГ1	53,2	М 20 х 1,5	25,5	3,5	59,9	43
Вилка Р20У4НГ4	63,0	М 24 х 1,5	29,5	7,0	67,9	63
Вилка Р28У7НГ7	78,0	М 33 х 1,5	38,5	10,5	76,4	100
Вилка Р32У9НГ2	82,0	М 36 х 1,5	41,5			121
Вилка Р36У14НГ5	83,5	М 39 х 1,5	45,5	11,5	78,9	139
Вилка Р40У17НГ1	88,0	М 45 х 1,5	52,5	12,0	84,4	179
Вилка Р48У28НГ1	97,0	М 52 х 1,5	59,5	16,0	95,4	215
Вилка Р55У38НГ1	104,0	М 60 х 1,5	67,5	20,0	101,9	264
Вилка Р60У47НГ1	110,0	М 64 х 1,5	72,5	24,0	107,9	341
Розетка Р16У1НШ1	53,2	М 20 х 1,5	25,5	3,5	59,9	45
Розетка Р20У4НШ4	63,0	М 24 х 1,5	29,5	7,0	67,9	52
Розетка Р28У7НШ7	78,0	М 33 х 1,5	38,5	10,5	76,4	105
Розетка Р32У9НШ2	82,0	М 36 х 1,5	41,5			130
Розетка Р36У14НШ5	83,5	М 39 х 1,5	45,5	11,5	78,9	150
Розетка Р40У17НШ1	88,0	М 45 х 1,5	52,5	12,0	84,4	190
Розетка Р48У28НШ1	97,0	М 52 х 1,5	59,5	16,0	95,4	241
Розетка Р55У38НШ1	104,0	М 60 х 1,5	67,5	20,0	101,9	296
Розетка Р60У47НШ1	110,0	М 64 х 1,5	72,5	24,0	107,9	380

СОЕДИНИТЕЛИ РБН1



Водонепроницаемые соединители предназначены для работы в электрических цепях постоянного, переменного (частотой до 3МГц) и импульсных токов при напряжении до 700 В (амплитудное значение).

Соединители РБН1 состоят из вилки и розетки. Вилки и розетки могут быть как приборными, так и кабельными.

Сочленение соединителей – байонетное, поляризация корпусов – одношпоночная.

Покрытие контактов – серебро.

Соединители предназначены для наружного монтажа, во всеклиматическом исполнении, в соответствии с техническими условиями АСЛР.434410.020ТУ.

Соединители РБН1 по АСЛР.434410.020ТУ (НКЦС 434410.108ТУ) взаимосочленяемы с РБН1 по ГЕ0.364.151ТУ.

Условный размер корпусов, схемы расположения контактов Ø1,5; 2,5; 3,5; 5,5; 9 мм и их количество приведены в табл.1.

СОЕДИНИТЕЛЯМ ПРИСВОЕНЫ УСЛОВНЫЕ ОБОЗНАЧЕНИЯ, КОТОРЫЕ СОСТОЯТ ИЗ СЛЕДУЮЩИХ КЛАССИФИКАЦИОННЫХ ПРИЗНАКОВ:

РБН1	-3	-2	Ш(Г)	1(2,3,4)	-В	К
Тип соединителя						
Количество контактов						
Обозначение сочетания контактов: **условное число см.табл.1**						
Часть соединителя: **Ш – вилка, Г – розетка**						
Конструктивное исполнение: **1 – приборные вилки и розетки,** **2 – кабельные вилки и розетки в угловом корпусе,** **3 – кабельные вилки и розетки без обоймы для соединения «кабель-кабель»** **4 – кабельные вилки и розетки в прямом корпусе**						
Всеклиматическое исполнение						
Условное обозначение предприятия-изготовителя						

Обозначение соединителей при заказе и в конструкторской документации другой продукции состоит из слова «Вилка» («Розетка»), условного обозначения типоконструкции, обозначения ТУ.

ПРИМЕРЫ ОБОЗНАЧЕНИЯ:

Вилка РБН1-3-5Ш1-ВК	**АСЛР.434410.020ТУ (НКЦС.434410.108ТУ)**
Розетка РБН1-3-5Г4-ВК	**АСЛР.434410.020ТУ (НКЦС.434410.108ТУ)**
Вилка РБН1-5-19Ш1-ВК	**АСЛР.434410.020ТУ (НКЦС.434410.108ТУ)**

ВЗАИМНОЕ СОЧЛЕНЕНИЕ СОЕДИНИТЕЛЕЙ

РБН1-Г2, РБН1-Г4 Кабельные розетки с прямым и угловым корпусом	РБН1-Ш1 Приборные вилки
	РБН1-Ш3 Кабельные вилки соединения «кабель-кабель»
РБН1-Ш2, РБН1-Ш4 Кабельные вилки с прямым и угловым корпусом	РБН1-Г1 Приборные розетки
	РБН1-Г3 Кабельные розетки соединения «кабель-кабель»

ТЕХНИЧЕСКИЕ ХАРАКТЕРИСТИКИ

Диаметр контакта, мм	1,5	2,5	3,5	5,5	9,0
Сопротивление контактов не более, мОм	7	4	2	1	0,75
Сопротивление изоляции в нормальных климатических условиях, не менее, МОм	5000				
Максимальная токовая нагрузка	см. табл. 1				
Максимальное рабочее напряжение (амплитудное значение), В	700				
Максимальное давление воды при погружении	19,6 кПа (2м)				
Количество сочленений - расчленений	1000				
Минимальная наработка, часов	1000				
Срок сохраняемости, лет	25				
Соединители устойчивы к воздействию спецфакторов					

УСЛОВИЯ ЭКСПЛУАТАЦИИ

Механические факторы:

Синусоидальная вибрация: Диапазон частот, Гц Ускорение, м/с^2 (g)	 1-2000 100 (10)
Механический удар: Одиночного действия: Ускорение, м/с^2 (g) Многократного действия: Ускорение, м/с^2 (g)	 5000 (500) 1500 (150)

Климатические факторы:

Повышенная рабочая температура среды, °С	95
Пониженная рабочая температура среды, °С	минус 60
Атмосферное пониженное рабочее давление, Па (мм рт. ст.)	5,3·10^4(400)

СОЕДИНИТЕЛИ РБН1

Таблица 1

Условный размер корпуса	Схема расположения контактов	Условное обозначение контактов	Диаметр контактов, мм	Количество контактов	Обозначение сочетания контактов	Токовая нагрузка, А	
						рабочий на одиночный контакт	максимальная на одиночный контакт
1	2	3	4	5	6	7	8
30	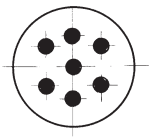		2,5	7	18	10	10
36	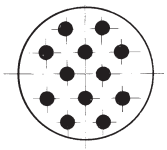		2,5	12	18	9	10
40	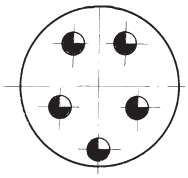		3,5	5	19	25	25
42	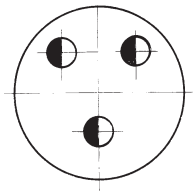		5,5	3	5	50	50
	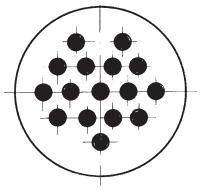		2,5	16	18	9	10
52	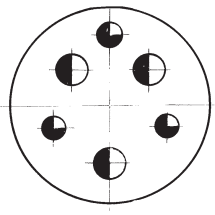		3,5	3	26	25	25
			5,5	3		50	50
	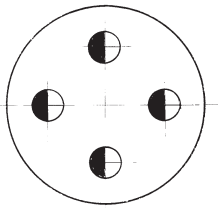		5,5	4	5	50	50

Продолжение таблицы 1

1	2	3	4	5	6	7	8
52	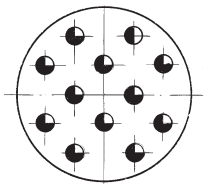		3,5	12	19	22,5	25
	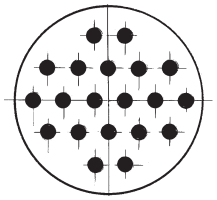		2,5	20	18	8	10
	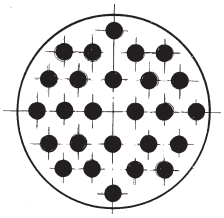		2,5	26	18	8	10
56	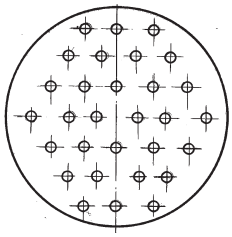		1,5	30	2	3,5	5
	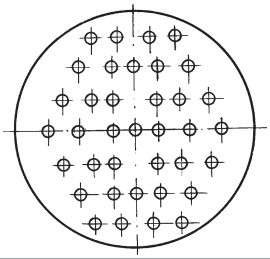		1,5	37	2	3,8	5
64	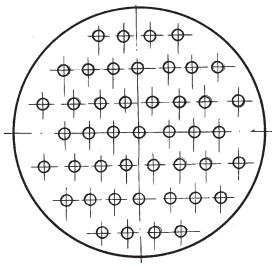		1,5	45	2	3,9	5
	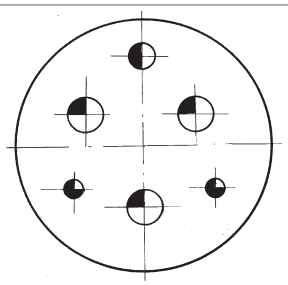		3,5	2	17	25	25
			5,5	1		50	50
			9,0	3		100	100

ВИЛКА (РОЗЕТКА) ПРИБОРНАЯ РБН1

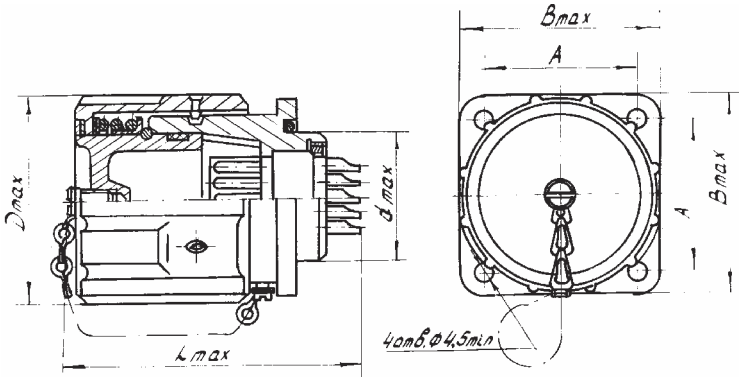

Таблица 2

Условный размер корпуса	Размеры, мм				
	d max	Dmax	A	B	L
30	30,2	51,2	35	45,2	76
36	36,2	57,2	42	52,2	76
40	40,2	61,2	45	55,2	78
42	42,2	65,2	50	60,2	78
52	52,2	75,2	60	70,2	78
56	56,2	79,2	64	74,2	76
64	64,2	85,2	70	80,2	78

ВИЛКА (РОЗЕТКА) КАБЕЛЬНАЯ БЕЗ ОБОЙМЫ (ДЛЯ СОЕДИНЕНИЯ «КАБЕЛЬ-КАБЕЛЬ») РБН1

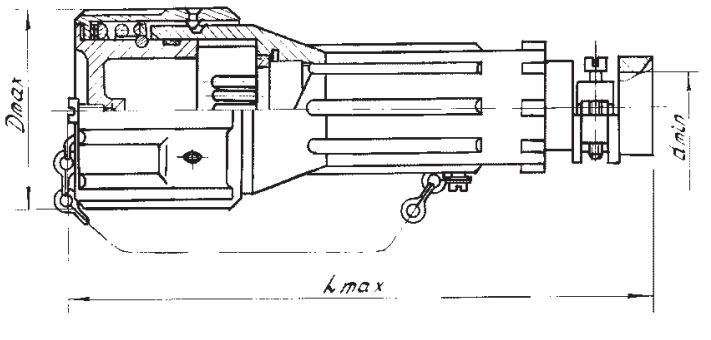

Таблица 3

Условный размер корпуса	Размеры, мм		
	d min	D max	L max
30	13,8	51,2	150
36	17,8	57,2	150
40	19,8	61,2	158
42	25,8	65,2	158
52	31,8	75,2	165
56	29,8	79,2	170
56	35,8	79,2	170
64	43,8	85,2	170

ВИЛКА (РОЗЕТКА) КАБЕЛЬНАЯ В ПРЯМОМ КОРПУСЕ РБН1

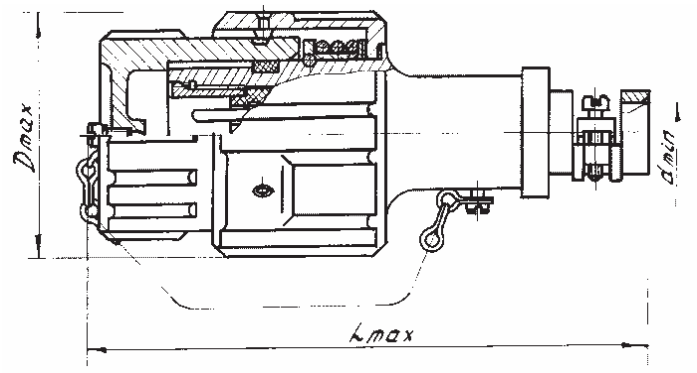

Таблица 4

Условный размер корпуса	Размеры, мм		
	d min	Dmax	Lmax
30	13,8	51,2	137,7
36	17,8	57,2	150
40	19,8	61,2	150
42	25,8	65,2	150
52	31,8	75,2	154,2
56	29,8	79,2	159,2
56	35,8	79,2	159,2
64	43,8	85,2	159,2

ВИЛКА (РОЗЕТКА) КАБЕЛЬНАЯ В УГЛОВОМ КОРПУСЕ РБН1

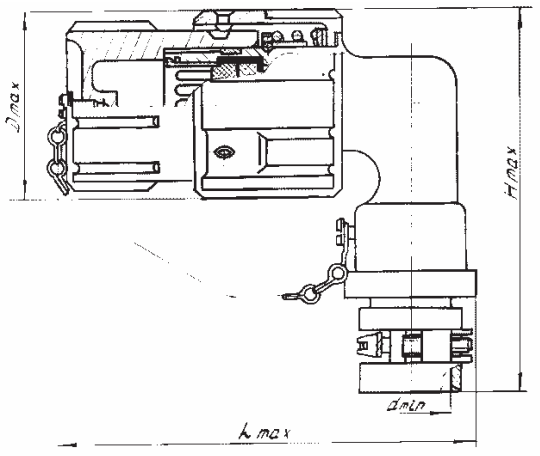

Таблица 5

Условный размер корпуса	Размеры, мм			
	d min	Dmax	Hmax	Lmax
30	13,8	51,2	84,5	122
36	17,8	57,2	117,2	125
40	19,8	61,2	119,2	132
42	25,8	65,2	131,2	135
52	31,8	75,2	153,3	144
56	29,8	79,2	170,3	146
56	35,8	79,2	170,3	146
64	43,8	85,2	178,3	154

СОЕДИНИТЕЛИ РБН2



Соединители быстрорасчленяемые, пылебрызгозащитные, предназначены для работы в электрических цепях постоянного или переменного (частотой до 3 МГц) токов при напряжении до 500 В (амплитудное значение).

Соединители РБН2 состоят из двух частей: вилки и розетки. Вилки и розетки могут быть как приборными, так и кабельными.

Приборная часть изготавливается с прямым кожухом или без кожуха, кабельная – с кожухом.

Поляризация корпусов соединителей – одношпоночная.

Кабельная часть имеет замковое устройство для быстрой фиксации сочлененного положения соединителя, состоящего из пружинного кольца с двумя кнопками, которые являются дополнительными поляризующими элементами соединителя.

Пружинное кольцо на кабельной части и втулка на блочной части могут быть установлены на корпус в шести различных положениях. Сочленение соединителей возможно при совпадении цифрового индекса на блочной и кабельной части соединителя.

Покрытие контактов – серебро.

Соединители предназначены для наружного монтажа, во всеклиматическом исполнении, в соответствии с техническими условиями АСЛР.434410.021ТУ (НКЦС.434410.109ТУ).

Соединители РБН2 по АСЛР.434410.021ТУ (НКЦС 434410.109ТУ) взаимосочленяемы с РБН2 по АВО.364.032.ТУ.

Условный размер корпусов, схемы расположения контактов Ø2,5; 3,5; 5,5 мм и их количество приведены в табл.1.

СОЕДИНИТЕЛЯМ ПРИСВОЕНЫ УСЛОВНЫЕ ОБОЗНАЧЕНИЯ, КОТОРЫЕ СОСТОЯТ ИЗ СЛЕДУЮЩИХ КЛАССИФИКАЦИОННЫХ ПРИЗНАКОВ:

РБН2 -	4(9,14,23,26,30,31,50)	- 18(26,34)	Ш(Г)	2(7)	В
Тип соединителя					
Количество контактов					
Сочетание контактов: **18 – все контакты Ø 2,5 мм** **26 – контакты Ø 2,5; 5,5 мм** **34 – контакты Ø 2,5; 3,5; 5,5 мм**					
Часть соединителя: **Ш – вилка, Г – розетка**					
Конструктивное исполнение: **2 – блочный** **7 – кабельный**					
Всеклиматическое исполнение					

Обозначение соединителей при заказе и в конструкторской документации другой продукции состоит из слова «Вилка» («Розетка»), условного обозначения типоконструкции, обозначения ТУ.

Приборные части соединителей по заказу потребителя могут поставляться без кожухов. В этом случае после слов «Вилка», «Розетка» добавляется без кожуха.

ПРИМЕРЫ ОБОЗНАЧЕНИЯ:

Вилка РБН2-4-18Ш2-В	**АСЛР.434410.021ТУ (НКЦС.434410.109ТУ)**
Розетка РБН2-4-18Г7-В	**АСЛР.434410.021ТУ (НКЦС.434410.109ТУ)**
Вилка РБН1-2-4-18Ш2-В	**АСЛР.434410.021ТУ (НКЦС.434410.109ТУ)**
Вилка без кожуха РБН2-4-18Ш2-В	**АСЛР.434410.021ТУ (НКЦС.343410.109ТУ)**

ТЕХНИЧЕСКИЕ ХАРАКТЕРИСТИКИ

Диаметр контакта, мм	2,5	3,5	5,5
Сопротивление контактов не более, мОм	2	1	0,7
Сопротивление изоляции в нормальных климатических условиях, не менее, МОм		5000	
Максимальная токовая нагрузка		см. табл. 1	
Количество сочленений - расчленений		1500	
Минимальная наработка, часов		1000	
Срок сохраняемости, лет		25	
Соединители устойчивы к воздействию спецфакторов			

УСЛОВИЯ ЭКСПЛУАТАЦИИ

Механические факторы:

Синусоидальная вибрация:	
Диапазон частот, Гц	1-5000
Ускорение, м/с^2 (g)	295 (30)
Механический удар:	
Одиночного действия:	
Ускорение, м/с^2 (g)	4900 (500)
Многократного действия:	
Ускорение, м/с^2 (g)	392 (40)

Климатические факторы:

Повышенная рабочая температура среды, °С	85
Пониженная рабочая температура среды, °С	минус 60
Атмосферное пониженное рабочее давление, Па (мм рт. ст.)	2000 (15)

СОЕДИНИТЕЛИ РБН2

Таблица 1

Условный размер корпуса	Схема расположения контактов	Условное обозначение контактов	Диаметр контактов, мм	Количество контактов	Количество установочных положений	Токовая нагрузка, А	
						максимальная на одиночный контакт	суммарная
1	2	3	4	5	6	7	8
20	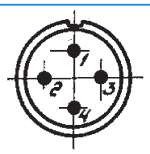	●	2,5	4	3	30	80
40		●	2,5	14	3	30	220
48	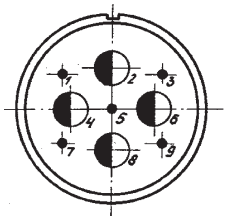	●	2,5	5	6	20	400
		◐	5,5	4		140	
	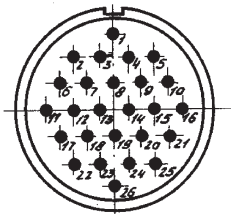	●	2,5	26	6	30	260
55	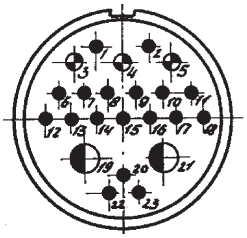	●	2,5	18	6	20	470
		◒	3,5	3		60	
		◐	5,5	2		140	
	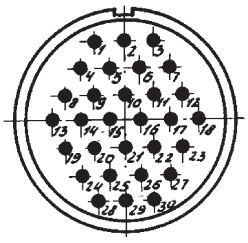	●	2,5	30	6	30	300

Продолжение таблицы 1

1	2	3	4	5	6	7	8
60	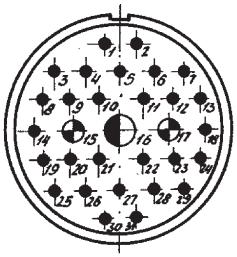	●	2,5	28	6	30	460
		◔	3,5	2		70	
		◑	5,5	1		130	
	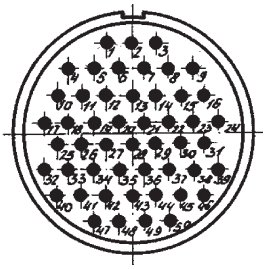	●	2,5	50	6	30	450

ВИЛКА (РОЗЕТКА) БЛОЧНАЯ РБН2 БЕЗ КОЖУХА

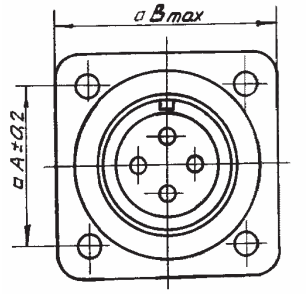

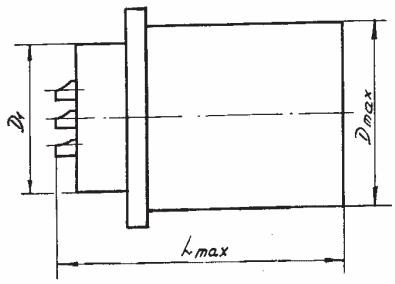

Таблица 2

Условное обозначение типоконструкции	мм				
	A	Bmax	Dmax	D_1	Lmax
РБН2-4-18Ш2	23	31,5	27	20	45,85
РБН2-4-18Г2	23	31,5	27	20	45,20
РБН2-14-18Ш2	40	48,5	46	40	45,85
РБН2-14-18Г2	40	48,5	46	40	45,20
РБН2-9-26Ш2	48	58,6	54	48	48,20
РБН2-9-26Г2	48	58,6	54	48	48,90
РБН2-26-18Ш2	48	58,6	54	48	45,85
РБН2-26-18Г2	48	58,6	54	48	45,20
РБН2-23-34Ш2	52	64,6	60	55	48,20
РБН2-23-34Г2	52	64,6	60	55	48,90
РБН2-30-18Ш2	52	64,6	60	55	45,85
РБН2-30-18Г2	52	64,6	60	55	45,20
РБН2-31-34Ш2	54	68,6	66	60	48,20
РБН2-31-34Г2	54	68,6	66	60	48,90
РБН2-50-18Ш2	54	68,6	66	60	45,85
РБН2-50-18Г2	54	68,6	66	60	45,20

ВИЛКА (РОЗЕТКА) БЛОЧНАЯ РБН2 С КОЖУХОМ

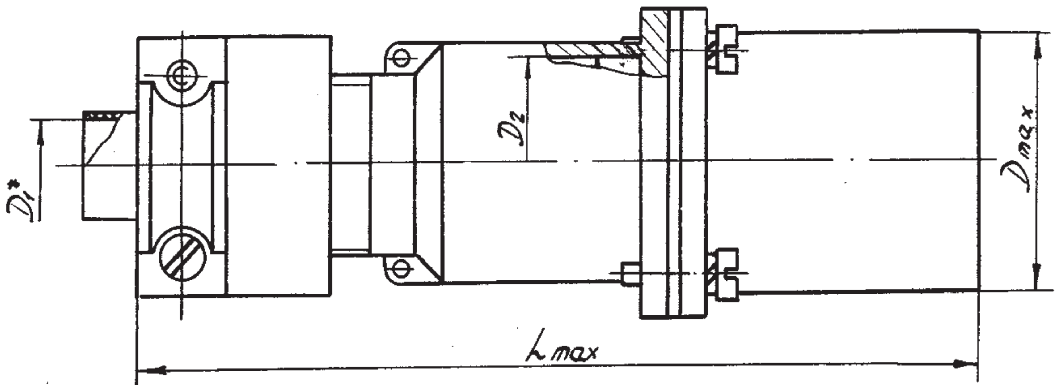

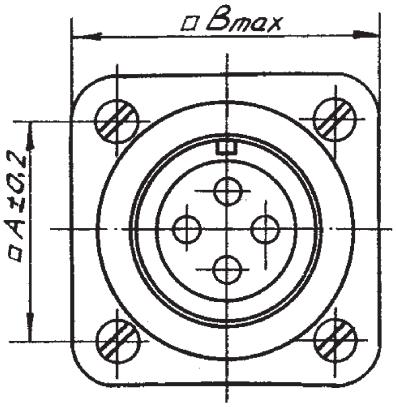

Таблица 3

Условное обозначение типоконструкции	мм					
	A	Bmax	Dmax	D_1	Lmax	D_2
РБН2-4-18Ш2	23	31,5	27	9	97	20
РБН2-4-18Г2	23	31,5	27	9	97	20
РБН2-14-18Ш2	40	48,5	46	17	104	40
РБН2-14-18Г2	40	48,5	46	17	104	40
РБН2-9-26Ш2	48	58,6	54	23	124	48
РБН2-9-26Г2	48	58,6	54	23	124	48
РБН2-26-18Ш2	48	58,6	54	23	104	48
РБН2-26-18Г2	48	58,6	54	23	104	48
РБН2-23-34Ш2	52	64,6	60	32	104	55
РБН2-23-34Г2	52	64,6	60	32	104	55
РБН2-30-18Ш2	52	64,6	60	26	104	55
РБН2-30-18Г2	52	64,6	60	26	104	55
РБН2-31-34Ш2	54	68,6	66	32	104	60
РБН2-31-34Г2	54	68,6	66	32	104	60
РБН2-50-18Ш2	54	68,6	66	32	104	60
РБН2-50-18Г2	54	68,6	66	32	104	60

ВИЛКА (РОЗЕТКА) КАБЕЛЬНАЯ РБН2

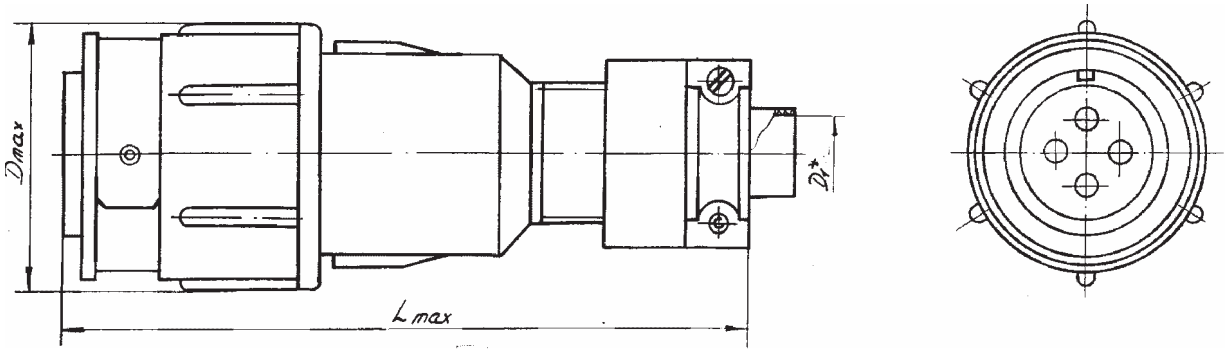

Таблица 4

Условное обозначение типоконструкции	мм		
	Dmax	D_1	Lmax
РБН2-4-18Ш7	34,5	9	91
РБН2-4-18Г7	34,5	9	91
РБН2-14-18Ш7	53,6	17	102
РБН2-14-18Г7	53,6	17	102
РБН2-9-26Ш7	61,6	23	122
РБН2-9-26Г7	61,6	23	122
РБН2-26-18Ш7	61,6	23	102
РБН2-26-18Г7	61,6	23	102
РБН2-23-34Ш7	67,6	32	102
РБН2-23-34Г7	67,6	32	102
РБН2-30-18Ш7	67,6	26	102
РБН2-30-18Г7	67,6	26	102
РБН2-31-34Ш7	73,6	32	102
РБН2-31-34Г7	73,6	32	102
РБН2-50-18Ш7	73,6	32	102
РБН2-50-18Г7	73,6	32	102

СООТВЕТСТВИЕ ВИЛОК РОЗЕТКАМ

Таблица 5

Вилки	Розетки
РБН2-4-18Ш2	РБН2-4-18Г7
РБН2-14-18Ш2	РБН2-14-18Г7
РБН2-9-26Ш2	РБН2-9-26Г7
РБН2-26-18Ш2	РБН2-26-18Г7
РБН2-23-34Ш2	РБН2-23-34Г7
РБН2-30-18Ш2	РБН2-30-18Г7
РБН2-31-34Ш2	РБН2-31-34Г7
РБН2-50-18Ш2	РБН2-50-18Г7
РБН2-4-18Ш7	РБН2-4-18Г2
РБН2-14-18Ш7	РБН2-14-18Г2
РБН2-9-26Ш7	РБН2-9-26Г2
РБН2-26-18Ш7	РБН2-26-18Г2
РБН2-23-34Ш7	РБН2-23-34Г2
РБН2-30-18Ш7	РБН2-30-18Г2
РБН2-31-34Ш7	РБН2-31-34Г2
РБН2-50-18Ш7	РБН2-50-18Г2

СОЕДИНИТЕЛИ СШК8, СШЩ8, СШН8

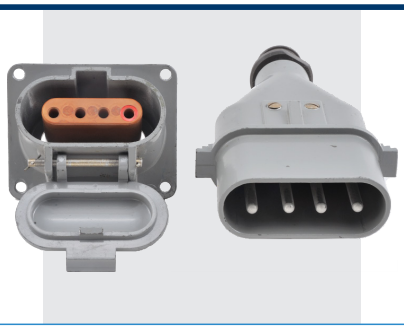

Соединители предназначены для соединения гибких силовых кабелей между собой, а также с передвижными и стационарными источниками и приемниками электрической энергии в цепях постоянного и переменного токов частотой до 50 Гц при напряжении до 400В (амплитудное значение).

Соединители объемного монтажа, подсоединение жил кабеля к контактам производится с помощью винтов.

Фиксация сочлененного положения штыревого и гнездового соединителей при эксплуатации осуществляется при помощи запорных устройств, предусмотренных конструкцией соединителей.

Покрытие контактов: олово (УХЛ) или серебро (В) (в зависимости от климатического исполнения).

Условное обозначение контактов дано со стороны монтажной части штыревого соединителя.

Соединители предназначены для наружного монтажа, в климатических исполнениях УХЛ или В в соответствии с АШДК434410.078ТУ и взаимосочленяемы с соединителями типов ШК, ШЩ, изготавливаемыми по техническим условиям ОДК.566.000ТУ.

Схема расположения контактов Ø5; 7 и 10 мм в соединителе приведена в табл.1.

СОЕДИНИТЕЛЯМ ПРИСВОЕНЫ УСЛОВНЫЕ ОБОЗНАЧЕНИЯ, КОТОРЫЕ СОСТОЯТ ИЗ СЛЕДУЮЩИХ КЛАССИФИКАЦИОННЫХ ПРИЗНАКОВ:

СШК (СШЩ,СШН)	8	4	x15(25,60,100)	-	2	В(Р)
Тип соединителя: **К – кабельный** **Щ – щитовой** **Н – настенный**						
Изолятор из прессматериала						
Количество контактов						
Сила тока на контакт						
Покрытие контактов: **2 – серебро**						
Тип контакта: **В – штыревой контакт,** **Р – гнездовой контакт**						

Обозначение соединителей при заказе и в конструкторской документации другой продукции состоит из слова «Соединитель», условного обозначения типоконструкции, обозначения ТУ.

ПРИМЕРЫ ОБОЗНАЧЕНИЯ:

Соединитель СШК8-4х60-2В	**АШДК.434410.078ТУ**
Соединитель СШЩ8-4х25-2Р	**АШДК.434410.078ТУ**
Соединитель СШН-4х15-2Р	**АШДК.434410.078ТУ**

ТЕХНИЧЕСКИЕ ХАРАКТЕРИСТИКИ

Диаметр контакта, мм	**5**	**7**	**10**
Рабочий ток на каждый контакт, А	**15**	**25**	**60***
Сопротивление контактов не более, мОм	**5**	**3**	**1**
Сопротивление изоляции в нормальных климатических условиях, не менее, МОм		5000	
Количество сочленений - расчленений		1000	
Минимальная наработка, часов		15000	
Срок сохраняемости, лет		12	

* 150А для соединителей выпускаемых с 04.2001г.

УСЛОВИЯ ЭКСПЛУАТАЦИИ

Механические факторы:

Синусоидальная вибрация: Диапазон частот, Гц Ускорение, м/с² (g)	 1-200 50 (5)
Механический удар: Одиночного действия: Ускорение, м/с² (g)	 100 (10)

Климатические факторы:

Повышенная рабочая температура среды, °С	80
Пониженная рабочая температура среды, °С	минус 50

Таблица 1

Схема расположения контактов	Условное обозначение контактов	Диаметр контактов, мм
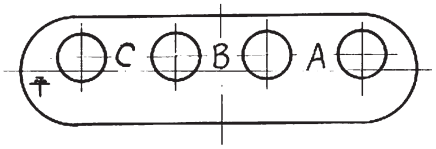	СШН8-4х15-2В,2Р СШК8-4х15-2В,2Р,3В,3Р СШЩ8-4х15-2В,3В,2Р,3Р	5
	СШК8-4х25-2В,2Р,3В,3Р СШЩ8-4х25-2В,2Р,3В,3Р	7
	СШК8-4х60-2В,2Р,3В,3Р СШЩ8-4х60-2В,2Р,3В,3Р СШЩ8-3хЮ0-2В,2Р	10

СОЕДИНИТЕЛИ СШК8, СШЩ8, СШН8

СОЕДИНИТЕЛЬ КАБЕЛЬНЫЙ ШТЫРЬЕВОЙ

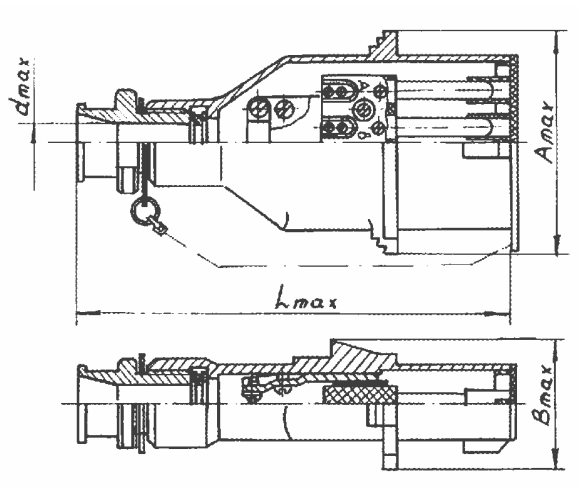

Таблица 2

Условное обозначение типоконструкции	Размеры, мм			
	d max	Amax	Bmax	Lmax
СШК8-4х15-2В	25	108	60	205
СШК8-4х15-3В	25	108	60	205
СШК8-4х25-2В	25	129	65	225
СШК8-4х25-3В	25	129	65	225
СШК8-4х60-2В	42	150	72	270
СШК8-4х60-3В	42	150	72	270
СШК8-3х100-2В	42	150	72	270

СОЕДИНИТЕЛЬ КАБЕЛЬНЫЙ ГНЕЗДОВОЙ

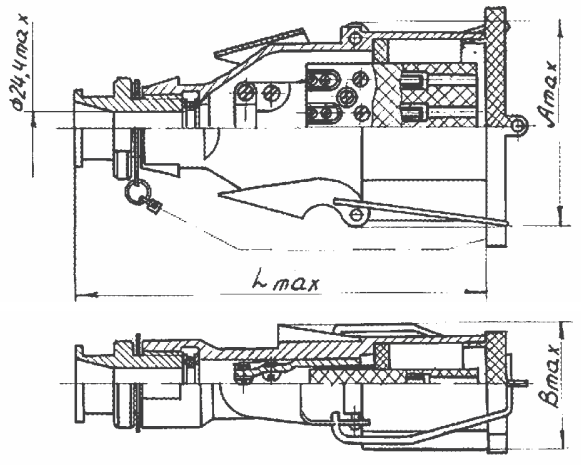

Таблица 3

Условное обозначение типоконструкции	Размеры, мм		
	Amax	Bmax	Lmax
СШК8-4х15-2Р	100	60	205
СШК8-4х15-3Р	100	60	205
СШК8-4х25-2Р	120	66	225
СШК8-4х25-3Р	120	66	225
СШК8-4х60-2Р	139	72	270
СШК8-4х60-3Р	139	72	270
СШК8-3х100-2Р	139	72	270

СОЕДИНИТЕЛЬ ЩИТОВОЙ ГНЕЗДОВОЙ (ШТЫРЬЕВОЙ)

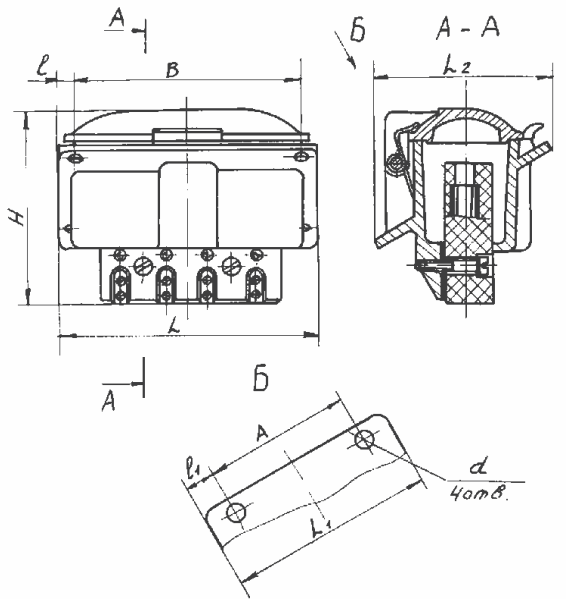

Таблица 4

Условное обозначение типоконструкции	мм								
	A	B	H	L	L_1	L_2	l	l_1	d
СШЩ8-4х15-2Р-В	74	94	98,5	112	91,5	86	8	8	7
СШЩ8-4х15-3Р	74	94	98,5	112	91,5	86	8	8	7
СШЩ8-4х25-2Р-В	80	140	113	162	108	97	10	13	10
СШЩ8-4х25-3Р	80	140	113	162	108	97	10	13	10
СШЩ8-4х60-2Р-В	85	130	119	152	117,5	106	10	18	10
СШЩ8-4х60-3Р	85	130	119	152	117,5	106	10	18	10
СШЩ8-4х25-2В-В	80	140	113	162	117,5	106	10	18	10
СШЩ8-4х25-3В	80	140	98,5	112	117,5	106	10	18	10
СШЩ8-4х60-2В-В	100	160	123	182	134	122	9,5	17	10
СШЩ8-4х60-3В	100	160	123	182	134	122	9,5	17	10

ВИЛКА СШН8

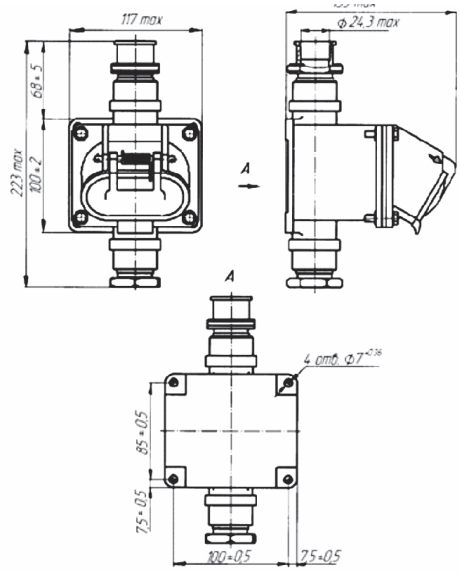

РОЗЕТКА СШН8

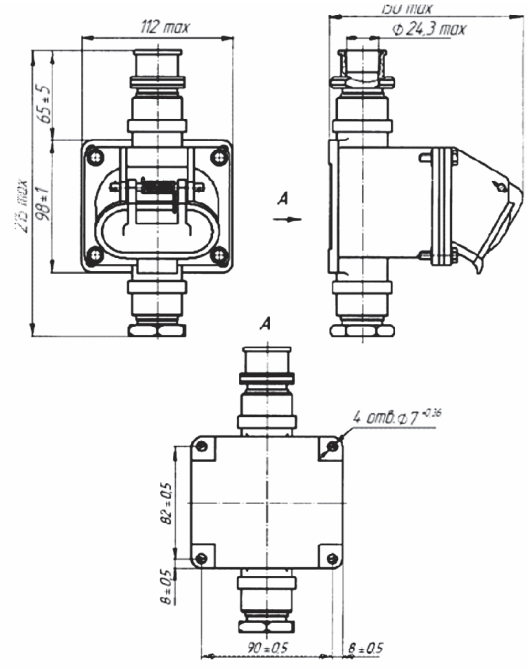

СОЕДИНИТЕЛИ РРМ46, РРМ46Г



Соединители предназначены для работы в электрических цепях постоянного, переменного (частотой до 3 МГц) и импульсного токов при напряжении до 200 В (амплитудное значение).

Соединители состоят из двух частей: вилки и розетки. Вилки и розетки могут быть как приборными, так и кабельным.

Приборная часть изготавливается без кожуха, кабельная - с прямым или угловым кожухом и фиксатором. Фиксатор в сочлененном положении соединителя стопорит накидную гайку от само¬отвинчивания. Допускается поставка вилок (розеток) кабельных без кожуха.

Количество контактов-102, Øконтакта-1 мм.

Сочленение резьбовое, соединители имеют многошпоночную многопозиционную (20 вариантов) поляризацию корпусов. Вилки (розетки) приборные сочленяются с розетками (вилками) кабельными только одного варианта поляризации.

Вилки и розетки кабельные могут быть использованы с замком ГЕ4.409.002, блокирующим накидную гайку в сочлененном положении соединителя. Замок изготавливается и устанавливается потребителем согласно техническим условиям ГЕ4.409.002ТУ и открывается ключом ГЕ4.409.003, который входит в комплект аппаратуры (объекта).

Вилки приборные изготавливаются в герметичном или негерметичном исполнении.

Покрытие контактов: золото или серебро.

Соединители во всеклиматическом исполнении, в соответствие с техническими условиями АСЛР.434410.018ТУ и взаимосочленяемы с соединителями РРМ46 (РРМ46Г) по ГЕ0.364.224ТУ.

СОЕДИНИТЕЛЯМ ПРИСВОЕНЫ УСЛОВНЫЕ ОБОЗНАЧЕНИЯ, КОТОРЫЕ СОСТОЯТ ИЗ СЛЕДУЮЩИХ КЛАССИФИКАЦИОННЫХ ПРИЗНАКОВ:

РРМ46	Г	-102	-	1	Ш(Г)	1(6,8)	А(В)	1(2-20)	-	3	
Тип соединителя											
Герметичный вариант, отсутствие буквы- негерметичный вариант											
Количество контактов											
Диаметр контактов											
Часть соединителя: Ш – вилка, Г – розетка											
Вид корпуса и присоединительного кожуха: 1 - приборная часть без кожуха 6 - кабельная часть с прямым кожухом 8 - кабельная часть с угловым кожухом											
Вид покрытия контактов: А - золото, В - серебро											
1-20 - вариант углового положения поляризующих шпонок м шпоночных пазов на корпусах											
3 - наличие посадочного места под замок на корпусе кабельной части соединителя Отсутствие цифры - наличие пружинного фиксатора накидной гайки кабельной части											
Всеклиматическое исполнение											

Обозначение соединителей при заказе и в конструкторской документации другой продукции состоит из слова «Вилка» («Розетка»), условного обозначения типоконструкции, обозначения ТУ.

ПРИМЕРЫ ОБОЗНАЧЕНИЯ:

Вилка РРМ46Г-102-1Ш1А1-В	**АСЛР.434410.018ТУ**
Розетка РРМ46-102-1Г8В4-3-В	**АСЛР.434410.018ТУ**

ТЕХНИЧЕСКИЕ ХАРАКТЕРИСТИКИ

Сопротивление контактов, не более, мОм	5
Сопротивление изоляции в нормальных климатических условиях, не менее, МОм	5000
Рабочий ток на каждый контакт, не более, А	1,5
Максимальный ток на одиночный контакт, не более, А	5
Суммарное сопростивление стыков корпусных деталей, не более, мОм	300
Скорость утечки воздуха при перепаде давления до 147 кПа (1,5 кгс/см^2), не более, л/ч	0,01
Количество сочленений - расчленений	500
Минимальная наработка, часов	15000
Сохранение герметичности в течении, часов	1000
Срок сохраняемости, лет	25
Соединители устойчивы к воздействию спецфакторов	

УСЛОВИЯ ЭКСПЛУАТАЦИИ

Механические факторы:

Синусоидальная вибрация: Диапазон частот, Гц Ускорение, м/с^2 (g)	 1-5000 400 (40)
Механический удар: Одиночного действия: Ускорение, м/с^2 (g) Многократного действия: Ускорение, м/с^2 (g)	 10000 (1000) 1500 (150)

Климатические факторы:

Повышенная рабочая температура среды, °С	85
Пониженная рабочая температура среды, °С	минус 60
Атмосферное пониженное рабочее давление, Па (мм рт. ст.)	1,3·10^{-4}(10^{-6})

ВИЛКА ПРИБОРНАЯ ГЕРМЕТИЧНАЯ И НЕГЕРМЕТИЧНАЯ

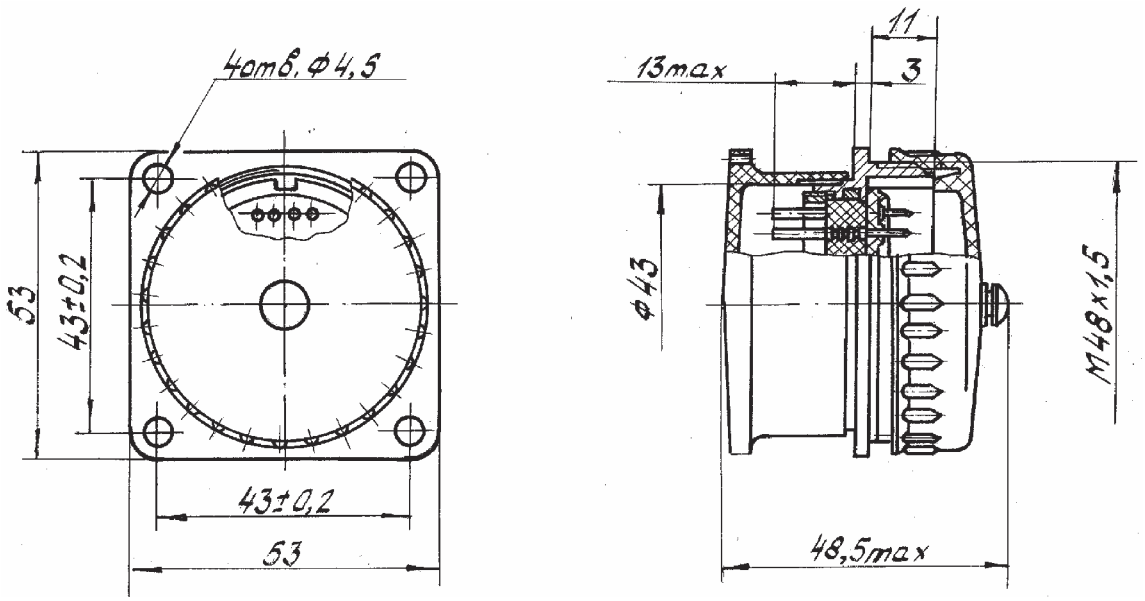

РОЗЕТКА ПРИБОРНАЯ

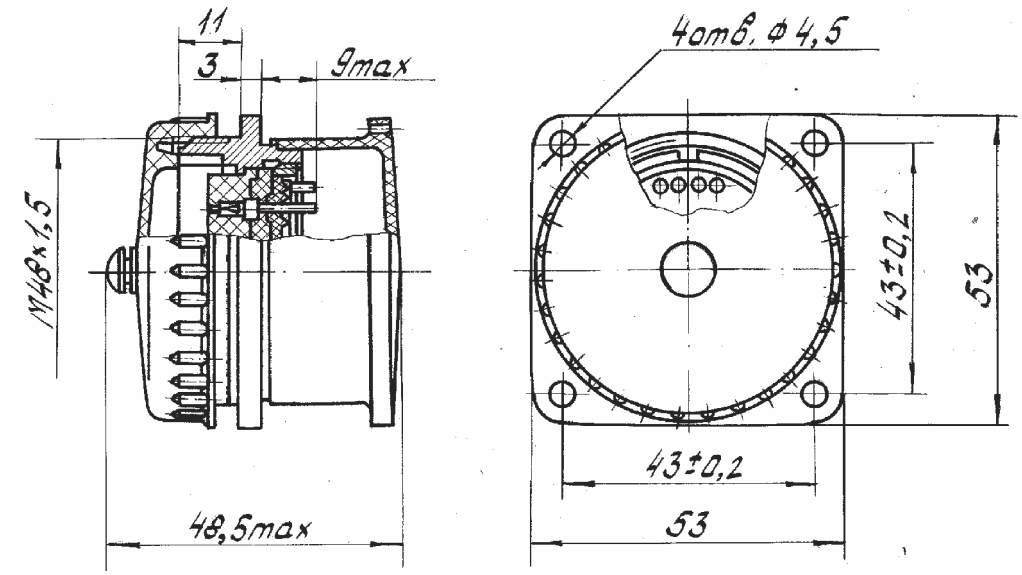

РОЗЕТКА (ВИЛКА) КАБЕЛЬНАЯ С ПРЯМЫМ КОЖУХОМ И ФИКСАТОРОМ

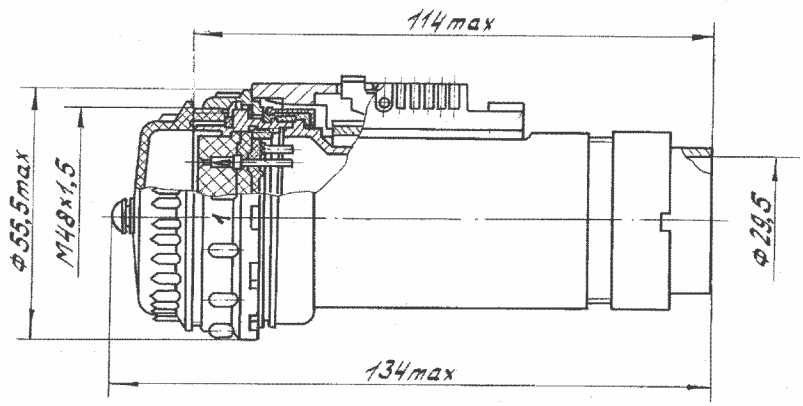

РОЗЕТКА (ВИЛКА) КАБЕЛЬНАЯ С ПРЯМЫМ КОЖУХОМ И И МЕСТОМ ПОД ЗАМОК

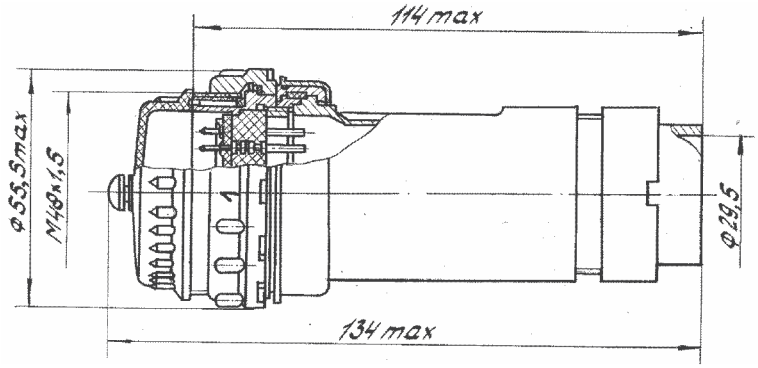

РОЗЕТКА (ВИЛКА) КАБЕЛЬНАЯ С УГЛОВЫМ КОЖУХОМ И И МЕСТОМ ПОД ЗАМОК

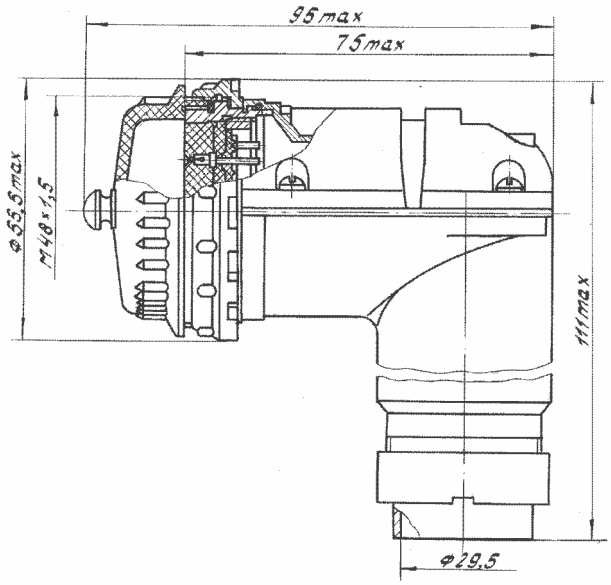

СОЕДИНИТЕЛИ РРМ47, РРМ47Г



Соединители РРМ47 предназначены для работы в электрических цепях постоянного, переменного (частотой до 3 МГц) токов при напряжении 300 В (амплитудное значение).

Соединители состоят из приборной вилки и кабельной розетки.

Приборная вилка изготавливается в герметичном или негерметичном исполнении.

Кабельная розетка (негерметичная) изготавливается с прямым или угловым кожухом, с замком или без замка.

Сочленение соединителей резьбовое, поляризация корпусов-многошпоночная, многопозиционная, вилки приборные сочленяются с розетками кабельными только одного варианта поляризации.

Количество контактов-102, Ø контакта-1 мм.,

Покрытие контактов: золото или серебро.

Соединители во всеклиматическом исполнении, в соответствие с техническими условиями АСЛ Р.434410.024ТУ и взаимосочленяемы с соединителями РРМ47 по ГЕ0.364.185ТУ.

СОЕДИНИТЕЛЯМ ПРИСВОЕНЫ УСЛОВНЫЕ ОБОЗНАЧЕНИЯ, КОТОРЫЕ СОСТОЯТ ИЗ СЛЕДУЮЩИХ КЛАССИФИКАЦИОННЫХ ПРИЗНАКОВ:

РРМ47	Г	-102	-	2	Ш(Г)	1(6,8)	А(В)	1(2-20)	-	3	-	В	К

Тип соединителя

**Г - герметичный,
Отсутствие буквы-негерметичный**

Количество контактов

Обозначение сочетания контактов

**Часть соединителя:
Ш – вилка, Г – розетка**

**Вид корпуса и присоединительного кожуха:
1 - приборная часть без кожуха
6 - кабельная часть с прямым кожухом
8 - кабельная часть с угловым кожухом**

Вид покрытия контактов: А - золото, В - серебро

1(2-20) вариант положения поляризующих шпонок м шпоночных пазов в корпусах

3 - наличие замка в розетке

Всеклиматическое исполнение

Условное обозначение предприятия-изготовителя

Обозначение соединителей при заказе и в конструкторской документации другой продукции состоит из слова «Вилка» («Розетка»), условного обозначения типоконструкции, обозначения ТУ.

ПРИМЕРЫ ОБОЗНАЧЕНИЯ:

Вилка РРМ47Г-102-2Ш1В7-В-К	АСЛР.434410.024ТУ
Розетка РРМ47-102-2Г6А5-3-В-К	АСЛР.434410.024ТУ
Розетка РРМ47-102-2Г6А5-3-В-К	АСЛР.434410.024ТУ

ТЕХНИЧЕСКИЕ ХАРАКТЕРИСТИКИ

Сопротивление контактов, не более, мОм	2,5
Сопротивление изоляции в нормальных климатических условиях, не менее, МОм	5000
Максимальный ток на одиночный контакт, не более, А	13
Суммарный ток на соединитель, не более, А	280
Суммарное сопростивление стыков корпусных деталей, не более, мОм	150
Скорость утечки воздуха при перепаде давления до 147 кПа (1,5 кгс/см^2), не более, л/ч	0,01
Количество сочленений - расчленений	500
Минимальная наработка, часов	15000
Сохранение герметичности в течении, часов	1000
Срок сохраняемости, лет	25
Соединители устойчивы к воздействию спецфакторов	

УСЛОВИЯ ЭКСПЛУАТАЦИИ

Механические факторы:

Синусоидальная вибрация:	
Диапазон частот, Гц	1-5000
Ускорение, м/с^2 (g)	300 (30)
Механический удар:	
Одиночного действия:	
Ускорение, м/с^2 (g)	1500 (150)
Многократного действия:	
Ускорение, м/с^2 (g)	750 (75)

Климатические факторы:

Повышенная рабочая температура среды, °С	70
Пониженная рабочая температура среды, °С	минус 60
Атмосферное пониженное рабочее давление, Па (мм рт. ст.)	1,3·10^{-4}(10^{-6})

ВИЛКА ПРИБОРНАЯ ГЕРМЕТИЧНАЯ И НЕГЕРМЕТИЧНАЯ

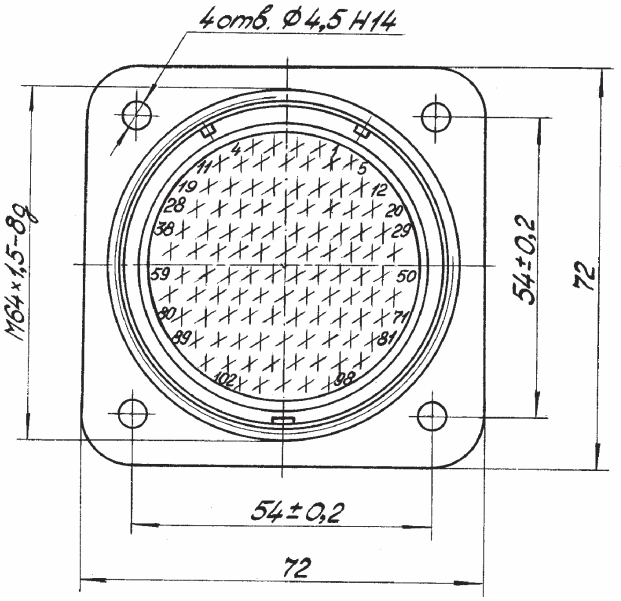

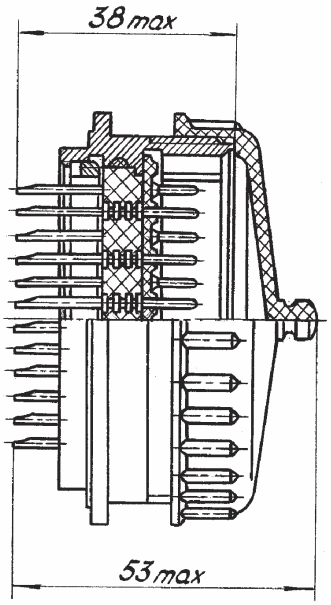

РОЗЕТКА КАБЕЛЬНАЯ С ПРЯМЫМ КОЖУХОМ БЕЗ ЗАМКА

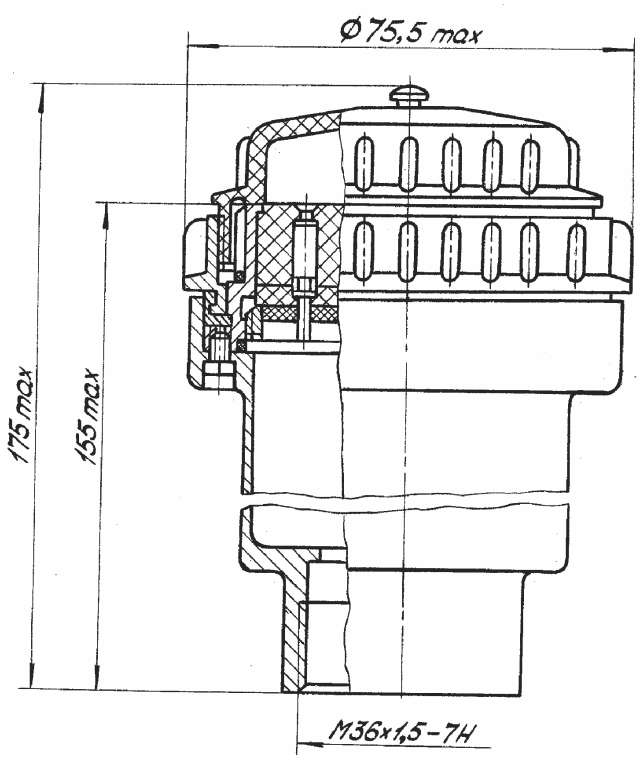

РОЗЕТКА ПРИБОРНАЯ ГЕРМЕТИЧНАЯ И НЕГЕРМЕТИЧНАЯ

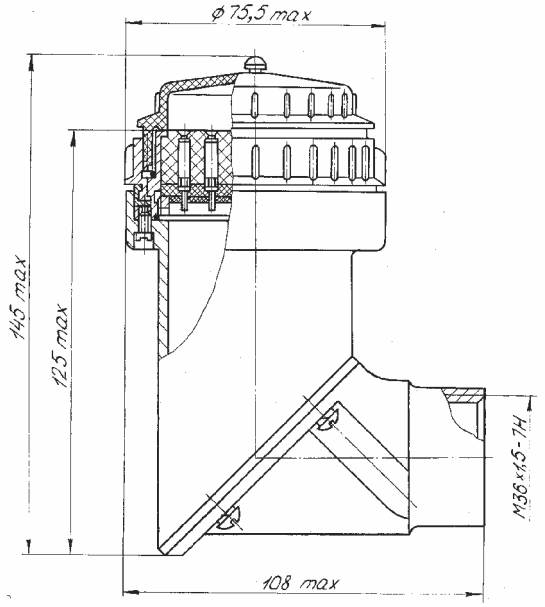

РОЗЕТКА КАБЕЛЬНАЯ С ПРЯМЫМ КОЖУХОМ БЕЗ ЗАМКА

С ПРЯМЫМ КОЖУХОМ

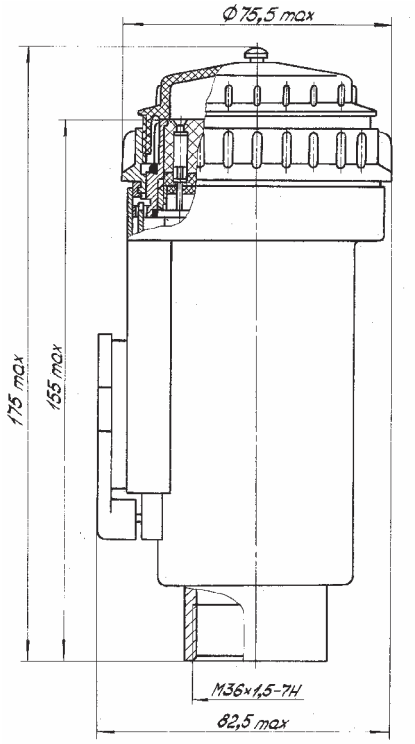

С УГЛОВЫМ КОЖУХОМ

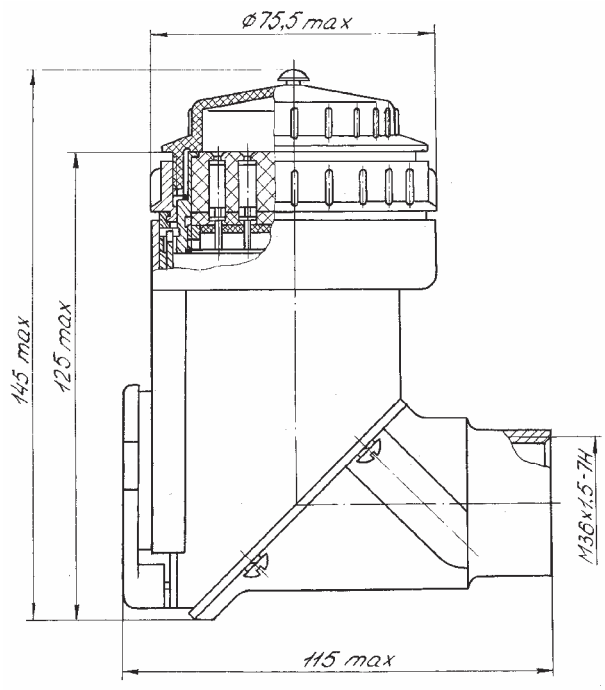

СОЕДИНИТЕЛИ СНЦ144К



Взаимозаменяемы и взаимосочленяемы с соединителями по MIL-DTL-38999 СЕРИИ III.

Быстросочленяемые соединители предназначены для работы в электрических цепях постоянного, переменного (частотой до 3МГц) токов при напряжении до 850 В (амплитудное значение).

Соединители состоят из кабельных и приборных вилок (розеток). Кабельные части изготавливаются для объемного монтажа, приборные части для объемного и печатного монтажа с квадратным и круглым фланцем.

Соединители поставляются россыпью, отдельно к ним могут поставляться прямые, угловые кожуха, гайки и заглушки.

Корпусные детали из алюминиевого сплава с токопроводным покрытием никель или кадмий.

Соединители с трехзаходной резьбой, самозапирающимся замком и пятишпоночной поляризацией корпусов.

Контакты извлекаемые, под обжимку для объемного монтажа и под пайку для печатного монтажа.

Покрытие контактов – золото.

Предназначены для внутреннего монтажа во всеклиматическом исполнении в соответствии с техническими условиями НКЦС.434410.527ТУ (НКЦС.434410.128ТУ).

Условный размер корпусов, схемы расположения контактов Ø 0,76; 1,02; 1,59; 2,39 и их количество приведены в табл.1.

СОЕДИНИТЕЛЯМ ПРИСВОЕНЫ УСЛОВНЫЕ ОБОЗНАЧЕНИЯ, КОТОРЫЕ СОСТОЯТ ИЗ СЛЕДУЮЩИХ КЛАССИФИКАЦИОННЫХ ПРИЗНАКОВ:

СНЦ 144К	-50 / 23	-В(Р)	О(П)	1(2)	1	N(ABCDE)	W(F)	П(К,Н)	С(L)
Тип соединителя									
Количество контактов									
Условный размер корпуса									
Тип контакта: В - штырь, Р - гнездо									
Способ монтажа: О - обжатие, П - пайка печатного монтажа									
Тип хвостовика: 1 - для объемного монтажа, 2 - для печатного монтажа									
Покрытие контактов: 1 - золото									
Поляризация корпуса: N - нормальная, A, B, C, D, E									
Покрытие корпусных деталей: W - кадмий с оливковым хроматированием, F - химический никель									
Тип корпуса: П - приборный для крепления винтами, К - кабельный, Н - приборный для крепления гайкой									
Размер хвостовика контакта для печатного монтажа: С - короткий хвостовик, L - длинный хвостовик									

Обозначение соединителей при заказе и в конструкторской документации другой продукции должно состоять из условного обозначения типоконструкции, обозначения ТУ. При заказе соединителей без контактов указывают «без контактов».

ПРИМЕРЫ ОБОЗНАЧЕНИЯ:

СНЦ144К-6/9ВО11-NFП	НКЦС.434410.527ТУ
СНЦ144К-6/9РО11-NWK	НКЦС.434410.527ТУ
СНЦ144К-6/9ВП21-NFПL	НКЦС.434410.527ТУ

ПРИМЕРЫ ОБОЗНАЧЕНИЯ:

СНЦ144К-6/9РП21-NWПС	НКЦС.434410.527ТУ
СНЦ144К-6/9ВО11-NFП	НКЦС.434410.527ТУ без контактов

Обозначения отдельно поставляемых контактов при заказе состоит из слова «Штырь», «Гнездо», условного обозначения конструкции и обозначения ТУ.

ПРИМЕРЫ ОБОЗНАЧЕНИЯ:

Штырь 144К-ВО22D	НКЦС.434410.527ТУ
Гнездо 144К-РП22D-LП	НКЦС.434410.527ТУ

При заказе отдельно поставляемых кожухов, гаек, пробок и заглушек их обозначение должно соответствовать приведенному в НКЦС.434410.527РЭ.

ПРИМЕРЫ ОБОЗНАЧЕНИЯ:

Кожух прямой 144К-КП-11FS
Заглушка эксплуатационная 144К-ЭПР19FR
Уплотнительная пробка 144К-ПУ12

ТЕХНИЧЕСКИЕ ХАРАКТЕРИСТИКИ

Диаметр контактов, мм	Сопротивление контактов, не более, мОм	Рабочий ток на контакт, А	Максимальный ток на контакт, А	
			Объемный монтаж	Печатный монтаж
0,76	8,0	1,0	5,0	3,0
1,02	5,0	1,5	7,5	4,5
1,59	2,5	2,5	13,0	10,0
2,39	1,5	4,5	23,0	-
3,61	0,6	30	45	-

Емкость между любыми контактами, не более, пФ	10
Сопротивление изоляции в нормальных климатический условиях, не менее, МОм	5000

Эффективность экранирования не менее:

Частота, МГц	Эффективность экранирования	
100	никель	кадмий
200	90	90
300	88	88
400	87	87
800	85	85
1000	85	85
1500	76	69
2000	70	65
3000	69	61
4000	68	58
6000	66	55
10000	65	50

Максимальное рабочее напряжение	см. табл. 1
Количество сочленений-расчленений	500
Минимальная наработка, часов	1000
Срой сохраняемости, лет	25
Соединители устойчивы к воздействию спецфакторов	

СОЕДИНИТЕЛИ СНЦ144К

УСЛОВИЯ ЭКСПЛУАТАЦИИ

Механические факторы:

Синусоидальная вибрация:	
Диапазон частот, Гц	1-2000
Ускорение, м/с² (g)	600 (60)
Механический удар:	
Одиночного действия:	
Ускорение, м/с² (g)	5000 (500)

Климатические факторы:

Повышенная рабочая температура для соединителей с покрытием кадмий, °С	175
никель, °С	200
Пониженная рабочая температура среды, °С	минус 65
Атмосферное пониженное давление, Па (мм рт. ст.)	$2{,}65 \cdot 10^{-3}$ (20)

Таблица 1

Условное обозначение	Схема расположения контактов	Условное обозначение контактов	Диаметр контактов, мм	Количество контактов в соединителе	Количество контактов каждого диаметра	Максимальное напряжение
1	2	3	4	5	6	7
3/9			1,02	3	3	500
6/9			0,76	6	6	300
1/11			2,39	1	1	700
2/11	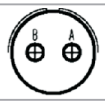		1,59	2	2	500
4/11			1,02	4	4	500
5/11	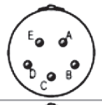		1,02	5	5	500
6/11	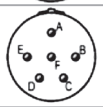		1,02	6	6	500
13/11	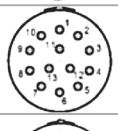		0,76	13	13	300
4/13	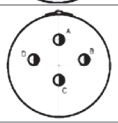		1,59	4	4	500
8/13	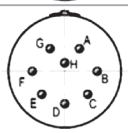		1,02	8	8	700

Продолжение таблицы 1

1	2	3	4	5	6	7
10/13	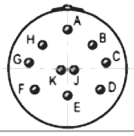		1,02	10	10	500
22/13			0,76	22	22	300
4/15	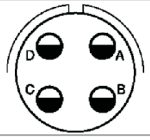		2,39	4	4	500
5/15	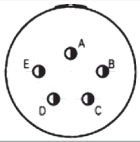		1,59	5	5	700
12/15			1,02	12	8	500
			1,59		4	
15/15			1,59	15	1	500
			1,02		14	
18/15	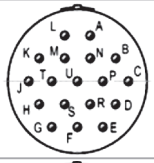		1,02	18	18	500
19/15	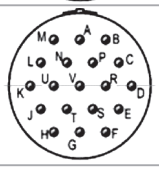		1,02	19	19	500
37/15	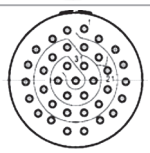		0,76	37	37	300
2/17	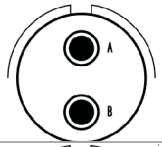		3,61	2	2	300
4/17	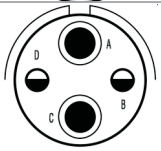		1,59	4	2	300
			3,61		2	
6/17	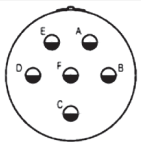		2,39	6	6	500

СОЕДИНИТЕЛИ СНЦ144К

Продолжение таблицы 1

1	2	3	4	5	6	7
8/17	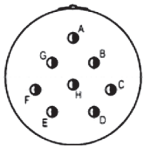		1,59	8	8	700
23/17	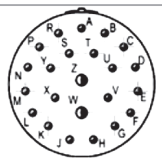		1,02	23	21	500
			1,59		2	
26/17	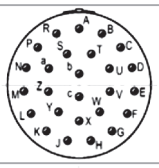		1,02	26	26	500
55/17	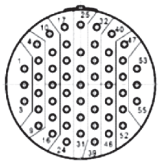		0,76	55	55	300
11/19	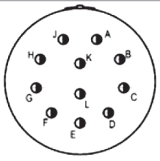		1,59	11	11	700
32/19	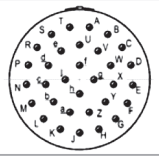		1,02	32	32	500
66/19	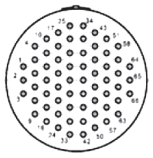		0,76	66	66	300
4/21	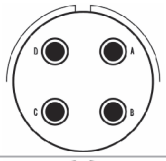		2,39	11	11	700
4А/21	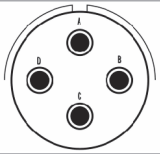		3,61	4	4	300
11/21	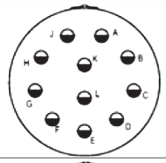		3,61	4	4	300
16/21	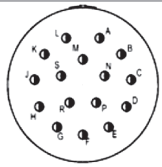		1,59	16	16	700

Продолжение таблицы 1

1	2	3	4	5	6	7
20/21	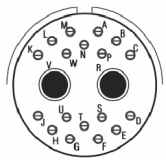	●	3,61	20	2	300
		⊖	1,59		18	
39/21	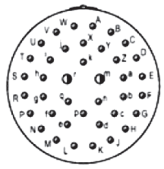	◪	1,02	16	37	500
		◑	1,59		2	
41/21	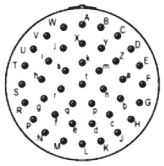	◪	1,02	41	41	500
79/21	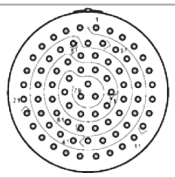	⌖	0,76	79	79	300
6/23	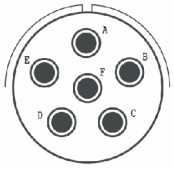	●	3,61	6	6	300
21/23	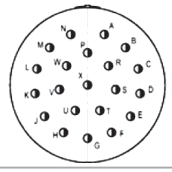	◑	1,59	21	21	700
53/23	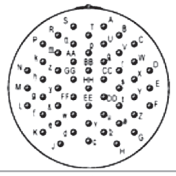	◪	1,02	53	53	500
55/23	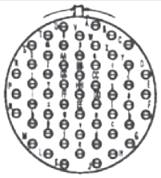	◪	1,02	55	55	500
100/23	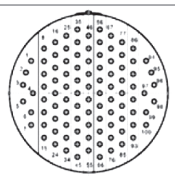	⌖	0,76	100	100	300
8/25	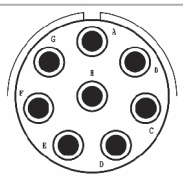	●	3,61	8	8	300

Продолжение таблицы 1

1	2	3	4	5	6	7
19/25	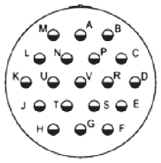	◒	2,39	19	19	200
24/25	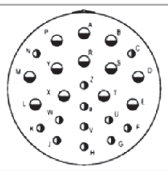	◑	1,59	24	12	500
		◒	2,39		12	
29/25	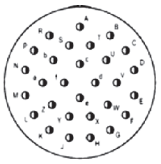	◑	1,59	29	29	500
30/25	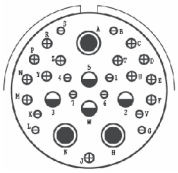	⊖	1,02	30	10	250
		⊕	1,59		13	
		◒	2,39		4	
		●	3,61		3	
37/25	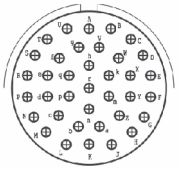	⊕	1,59	37	37	500
43/25	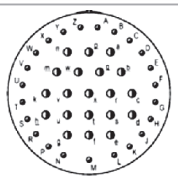	◪	1,02	43	23	500
		◑	1,59		20	
46/25	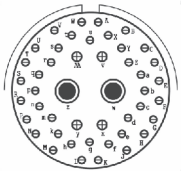	⊖	1,02	46	40	500
		⊕	1,59		4	
		●	3,61		2	
56/25	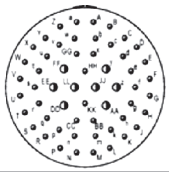	◪	1,02	56	48	200
		◑	1,59		8	
61/25	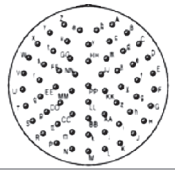	◪	1,02	61	61	500
128/25	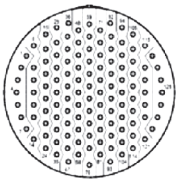	⌖	0,76	128	128	300

ВИЛКА (РОЗЕТКА) ПРИБОРНАЯ ОБЪЕМНОГО МОНТАЖА С КОРПУСОМ ДЛЯ КРЕПЛЕНИЯ ВИНТАМИ

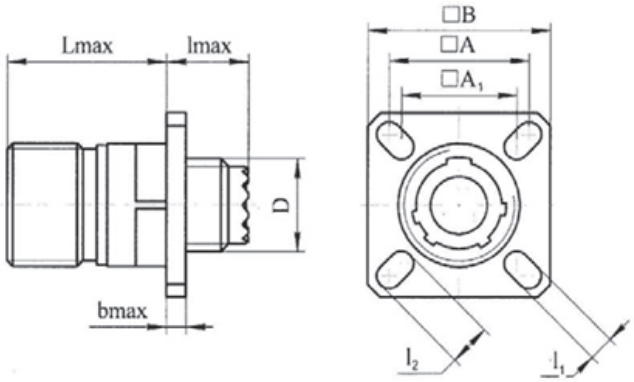

Условный размер корпуса	A	A_1	B	D	b max	Lmax	lmax	l_1	l_2
09	18,26	15,09	23,83	M12x1	2,5	20,83	11,91	3,25	5,49
11	20,62	18,26	26,19	M15x1	2,5	20,83	11,91	3,25	4,93
13	23,01	20,62	28,58	M18x1	2,5	20,83	11,91	3,25	4,93
15	24,61	23,01	30,96	M22x1	2,5	20,83	11,91	3,25	4,39
17	26,97	24,61	33,32	M25x1	2,5	20,83	11,91	3,25	4,93
19	29,36	26,97	36,53	M28x1	2,5	20,83	11,91	3,25	4,93
21	31,75	29,36	39,67	M31x1	3,2	20,07	12,70	3,25	4,93
23	34,93	31,75	42,88	M34x1	3,2	20,07	12,70	3,91	6,15
25	38,10	34,93	46,02	M37x1	3,2	20,07	12,70	3,91	6,15

ВИЛКА (РОЗЕТКА) ПРИБОРНАЯ ОБЪЕМНОГО МОНТАЖА С КОРПУСОМ ДЛЯ КРЕПЛЕНИЯ ГАЙКОЙ

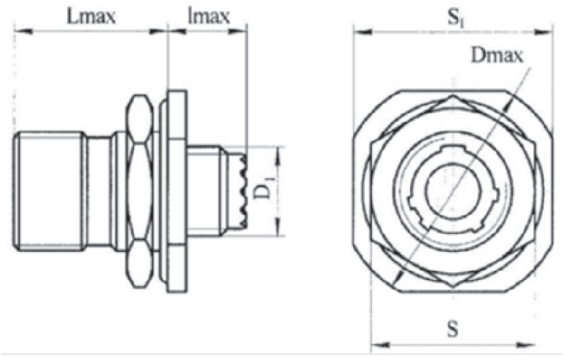

Условный размер корпуса	D_{max}	D_1	Lmax	lmax	S	S_1
09	30,45	M12x1	22,12	9,45	22,23	26,97
11	35,20	M15x1	22,12	9,45	25,40	31,75
13	38,38	M18x1	22,30	9,37	30,17	34,93
15	41,55	M22x1	22,30	9,37	33,32	38,10
17	44,73	M25x1	22,30	9,37	36,52	41,28
19	49,50	M28x1	22,30	9,37	39,67	46,02
21	52,65	M31x1	22,30	9,37	42,87	49,23
23	55,85	M34x1	22,30	9,37	46,02	52,37
25	59,00	M37x1	22,30	9,37	50,80	55,58

ВИЛКА (РОЗЕТКА) ПРИБОРНАЯ ОБЪЕМНОГО МОНТАЖА

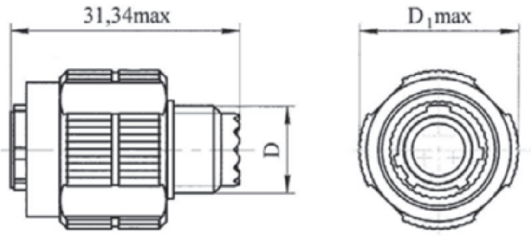

Условный размер корпуса	Dmax	D_1
09	21,82	M12x1
11	24,62	M15x1
13	28,98	M18x1
15	32,16	M22x1
17	35,33	M25x1
19	38,10	M28x1
21	41,28	M31x1
23	44,45	M34x1
25	47,63	M37x1

ВИЛКА (РОЗЕТКА) ПРИБОРНАЯ ПЕЧАТНОГО МОНТАЖА С КОРПУСОМ ДЛЯ КРЕПЛЕНИЯ ВИНТАМИ

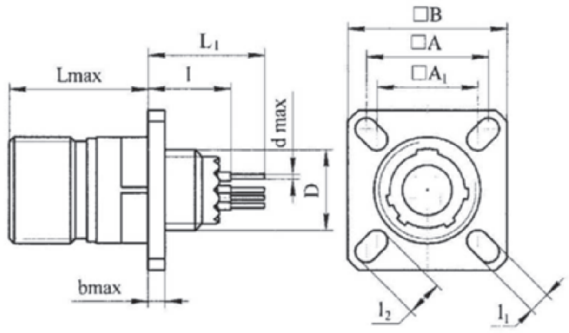

Условный размер корпуса	A	A_1	B	D	b max	Lmax	l_1	l_2
09	18,26	15,09	23,83	M12x1	2,5	20,83	3,25	5,49
11	20,62	18,26	26,19	M15x1	2,5	20,83	3,25	4,93
13	23,01	20,62	28,58	M18x1	2,5	20,83	3,25	4,93
15	24,61	23,01	30,96	M22x1	2,5	20,83	3,25	4,39
17	26,97	24,61	33,32	M25x1	2,5	20,83	3,25	4,93
19	29,36	26,97	36,53	M28x1	2,5	20,83	3,25	4,93
21	31,75	29,36	39,67	M31x1	3,2	20,07	3,25	4,93
23	34,93	31,75	42,88	M34x1	3,2	20,07	3,91	6,15
25	38,10	34,93	46,02	M37x1	3,2	20,07	3,91	6,15

Условный размер корпуса	Штырь				Гнездо			
	с коротким хвостовиком (C)		с длинным хвостовиком (L)		с коротким хвостовиком (C)		с длинным хвостовиком (L)	
	L_1	l	L_1	l	L_1	l	L_1	l
9-19	17,49	12,39	20,99	12,39	17,29	12,19	20,79	12,19
21-25	18,25	13,15	21,75	13,15	18,05	12,95	21,55	12,95

ВИЛКА (РОЗЕТКА) ПРИБОРНАЯ ПЕЧАТНОГО МОНТАЖА С КОРПУСОМ ДЛЯ КРЕПЛЕНИЯ ГАЙКОЙ

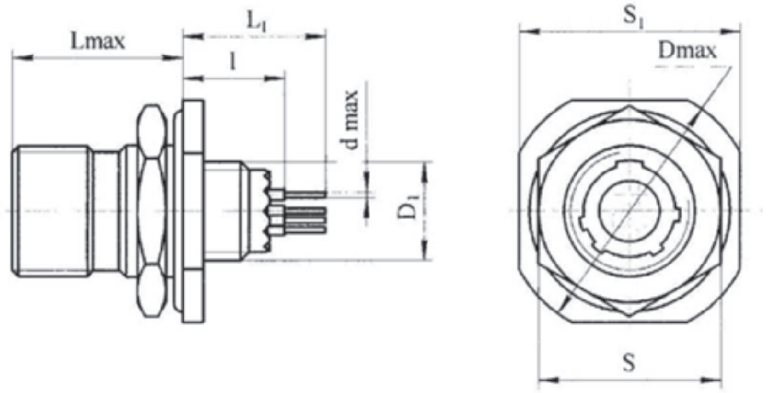

Условный размер корпуса	Dmax	D_1	Lmax	lmax	S	S_1
09	30,45	M12x1	22,12	9,45	22,23	26,97
11	35,20	M15x1	22,12	9,45	25,40	31,75
13	38,38	M18x1	22,30	9,37	30,17	34,93
15	41,55	M22x1	22,30	9,37	33,32	38,10
17	44,73	M25x1	22,30	9,37	36,52	41,28
19	49,50	M28x1	22,30	9,37	39,67	46,02
21	52,65	M31x1	22,30	9,37	42,87	49,23
23	55,85	M34x1	22,30	9,37	46,02	52,37
25	59,00	M37x1	22,30	9,37	50,80	55,58

Условный размер корпуса	Штырь				Гнездо			
	с коротким хвостовиком (C)		с длинным хвостовиком (L)		с коротким хвостовиком (C)		с длинным хвостовиком (L)	
	L_1	l	L_1	l	L_1	l	L_1	l
9-11	16,17	11,07	19,67	11,07	15,97	10,87	19,47	10,87
13-25	15,99	10,89	19,49	10,89	15,79	10,69	19,29	10,69

ГАЙКА ЗАДНЯЯ ГЗ (АНАЛОГ М85049/14)

Условный размер корпуса	D	D_1max	Lmax
09	M12x1	30,45	16,20
11	M15x1	35,20	16,20
13	M18x1	38,38	16,20
15	M22x1	41,55	16,20
17	M25x1	44,73	16,20
19	M28x1	49,50	16,20
21	M31x1	52,65	16,20
23	M34x1	55,85	16,20
25	M37x1	59,00	16,20

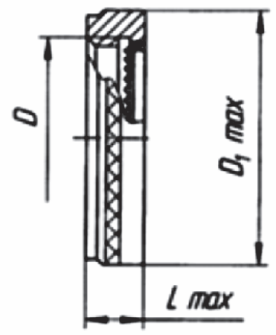

КОЖУХ ПРЯМОЙ ОТКРЫТЫЙ КП (АНАЛОГ М85049/38)

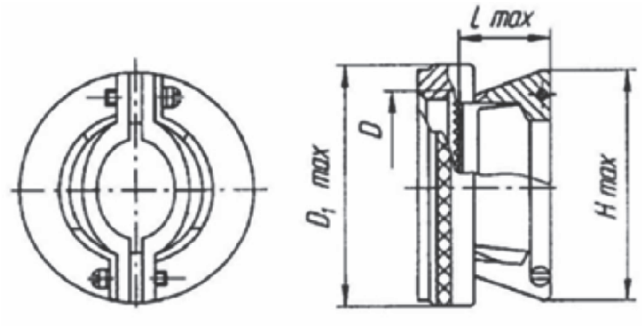

Условный размер корпуса	D	D_1max	Hmax	Lmax
9	M12x1	19,60	19,10	14,10
11	M15x1	20,80	21,10	16,90
13	M18x1	23,90	25,10	20,10
15	M22x1	27,20	26,60	20,10
17	M25x1	30,70	33,50	23,20
19	M28x1	34,50	36,90	29,60
21	M31x1	37,60	39,50	32,80
23	M34x1	40,60	42,00	35,90
25	M37x1	43,20	45,70	47,70

КОЖУХ УГЛОВОЙ КУ (АНАЛОГ М85049/39)

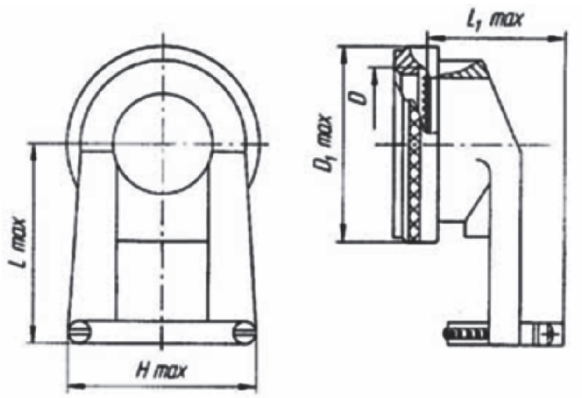

Условный размер корпуса	D	D_1max	Hmax	Lmax	L_1max
9	M12x1	19,60	19,20	19,20	17,90
11	M15x1	20,80	21,10	21,10	20,00
13	M18x1	23,90	25,10	25,10	24,90
15	M22x1	27,20	26,60	26,60	26,40
17	M25x1	30,70	33,50	33,50	30,20
19	M28x1	34,50	36,90	36,90	33,00
21	M31x1	37,60	39,40	39,40	36,20
23	M34x1	40,60	42,00	42,00	39,40
25	M37x1	43,20	45,10	45,10	42,50

КОЖУХ ПОД ТЕРМОУСАЖИВАЕМУЮ ТРУБКУ КТТ (АНАЛОГ М85049/69)

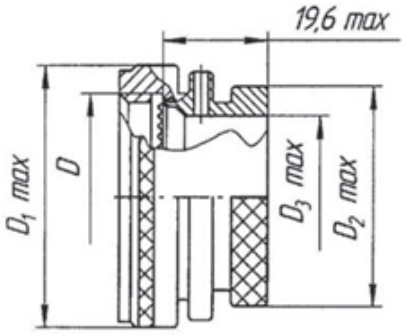

Условный размер корпуса	D	D_1max	D_2max	D_2max
9	M12x1	19,60	13,50	6,80
11	M15x1	20,80	15,40	10,10
13	M18x1	23,90	19,70	13,00
15	M22x1	27,20	21,30	16,70
17	M25x1	30,70	24,50	19,30
19	M28x1	34,50	26,50	21,60
21	M31x1	37,60	30,90	24,80
23	M34x1	40,60	34,40	27,90
25	M37x1	43,20	36,70	31,10

КОЖУХ ПРЯМОЙ ЗАКРЫТЫЙ КПЭ (АНАЛОГ М85049/19)

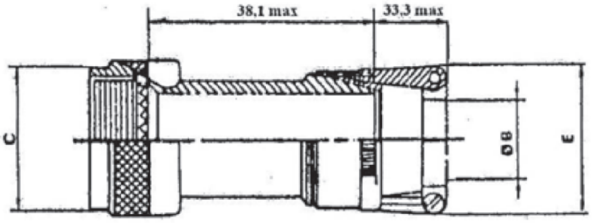

Условный размер корпуса	D	Emax	Cmax
9	M12x1	25,4	19,1
11	M15x1	27,9	21,6
13	M18x1	30,5	25,4
15	M22x1	31,8	27,9
17	M25x1	35,6	31,8
19	M28x1	38,1	35,6
21	M31x1	41,9	38,1
23	M34x1	44,5	41,9
25	M37x1	48,3	44,5

КОЖУХ ПРЯМОЙ ЗАКРЫТЫЙ КЭ (АНАЛОГ М85049/88)

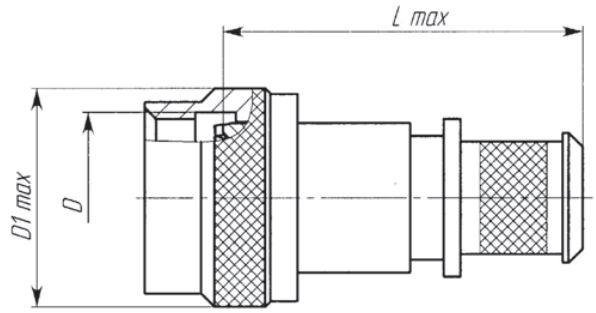

Условный размер корпуса	D	D_1max
9	M12x1-6H	19,1
11	M15x1-6H	21,6
13	M18x1-6H	25,4
15	M22x1-6H	27,9
17	M25x1-6H	31,8
19	M28x1-6H	35,6
21	M31x1-6H	38,1
23	M34x1-6H	41,9
25	M37x1-6H	44,5

СОЕДИНИТЕЛИ
РБМ4, РБМ4Н, РБМ5, РБМ5Н



Соединители быстросочленяемые предназначены для работы в электрических цепях постоянного, переменного (частотой до 3 МГц) токов.

Соединители состоят из двух частей: вилки и розетки. Вилки и розетки могут быть как приборными, так и кабельными. Вилки приборные изготавливаются в герметичном или негерметичном исполнении, розетки - в негерметичном.

Соединители изготавливаются без патрубка, с патрубком открытого типа без кожуха, с патрубком закрытого типа без кожуха или с кожухом. Соединители имеют резиновый изолятор, который обеспечивает защиту монтажного пространства от воздействий окружающей среды.

Сочленение вилок с розетками байонетное, поляризация корпусов - многошпоночная.

Покрытие контактов в соединителях: РБМ4, РБМ4Н - золото, РБМ5, РБМ5Н - серебро.

Соединители предназначены для внутреннего монтажа во всеклиматическом исполнении в соответствии с техническими условиями ГЕО.364.196ТУ (АШДК.434410.087ТУ).

Условный размер корпусов, схемы расположения контактов Ø 1,0; 1,5; 2,0 мм и их количество приведены в табл.1.

СОЕДИНИТЕЛЯМ ПРИСВОЕНЫ УСЛОВНЫЕ ОБОЗНАЧЕНИЯ, КОТОРЫЕ СОСТОЯТ ИЗ СЛЕДУЮЩИХ КЛАССИФИКАЦИОННЫХ ПРИЗНАКОВ:

РБМ4(5)	Н	4	1	Ш(Г)	1(2,3,4,6,7,8)	5	В
Тип соединителя							
«Н» - только для негерметичной приборной вилки							
Количество контактов							
Обозначение сочетания контактов - условное число см. табл. 1							
Часть соединителя: Ш – вилка, Г – розетка							
Конструктивное исполнение: 1 - приборная часть без патрубка, 2 - приборная часть с патрубком открытого типа без кожуха, 3 - приборная часть с патрубком закрытого типа с кожухом, 4 - приборная часть с патрубком закрытого типа без кожуха, 6 - кабельная часть с патрубком закрытого типа с кожухом, 7 - кабельная часть с патрубком открытого типа без кожуха, 8 - кабельная часть с патрубком закрытого типа без кожуха							
5 - приборная (кабельная) с патрубком без резинового изолятора со стороны монтажной части, без цифры «5»- с резиновым изолятором							
Всеклиматическое исполнение							

Обозначение соединителей при заказе и в конструкторской документации другой продукции состоит из слова «Вилка» («Розетка»), условного обозначения типоконструкции, обозначения ТУ.

Блочные части соединителей по заказу потребителя могут поставляться без кожухов. В этом случае после слов «Вилка», «Розетка» добавляется «без кожуха».

ПРИМЕРЫ ОБОЗНАЧЕНИЯ:

Вилка РБМ4-4-2Ш1В ГЕО.364.196ТУ	**(АШДК.434410.087ТУ)**
Вилка РБМ4Н-4-2Ш1В ГЕО.364.196ТУ	**(АШДК.434410.087ТУ)**
Розетка РБМ4-4-2Г6В ГЕО.364.196ТУ	**(АШДК.434410.087ТУ)**
Розетка РБМ5-4-2Г6В ГЕО.364.196ТУ	**(АШДК.434410.087ТУ)**

ТЕХНИЧЕСКИЕ ХАРАКТЕРИСТИКИ

Диаметр контакта, мм	1,0	1,5	2,5
Сопротивление контактов, не более, мОм	5	2,5	1,6
Сопротивление изоляции в нормальных климатических условиях, не менее, МОм		5000	
Максимальная токовая нагрузка		см. табл. 1	
Максимальное рабочее напряжение (амплитудное значение)		см. табл. 1	
Скорость утечки воздуха при перепаде давления до 0,15 МПа (1,5 кгс/см^2) для герметичных вилок, не более, л/ч		0,1	
Количество сочленений - расчленений		1000	
Минимальная наработка, часов		1000	
Срок сохраняемости, лет		15	
Соединители по ГЕ0.364.196ТУ устойчивы к воздействию спецфакторов			

УСЛОВИЯ ЭКСПЛУАТАЦИИ

Механические факторы:

Синусоидальная вибрация:	
Диапазон частот, Гц	1-5000
Ускорение, м/с^2 (g)	300 (30)
Механический удар:	
Одиночного действия:	
Ускорение, м/с^2 (g)	1500 (150)
Многократного действия:	
Ускорение, м/с^2 (g)	
-для соединителей	400 (40)
-для приборной вилки	1500 (150)

Климатические факторы:

Повышенная рабочая температура среды, °С	100
Пониженная рабочая температура среды, °С	минус 60
Атмосферное пониженное рабочее давление, Па (мм рт. ст.)	1,3·10^{-10}(10^{-12})

СОЕДИНИТЕЛИ
РБМ4, РБМ4Н, РБМ5, РБМ5Н

Таблица 1

Условный размер корпуса	Схема расположения контактов	Условное обозначение контактов	Диаметр контактов, мм	Количество контактов		Обозначение сочетания контактов	Рабочий ток на одиночный контакт, А	Максимальный рабочий ток на одиночный контакт, А	Максимальное рабочее напряжение, В
				в соединителе	каждого диаметра				
1	2	3	4	5	6	7	8	9	10
18			1,0	7	7	1	5,8	12	560
	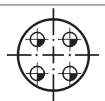		1,5	4	4	2	12,5	17	560
24	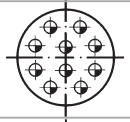		1,5	10	10	2	8,3	17	560
27	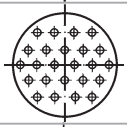		1,0	24	24	1	4,2	12	560
	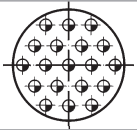		1,5	19	19	2	5,8	17	560
30	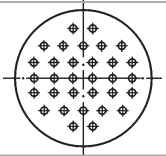		1,0	32	32	1	3,32	12	560
	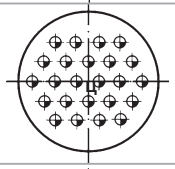		1,5	24	24	2	6	17	560
42	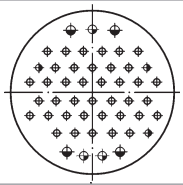		1,0	50	39	7	3,6	12	560
			1,0		4	7	3,6	12	700
			1,5		3	7	5,1	17	560
			1,5		4	7	5,1	17	700
45	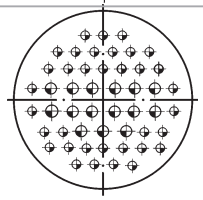		1,5	50	35	9	4,5	17	560
			2,0		15	9	7	22	560
	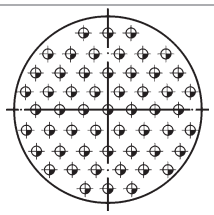		1,5	55	55	2	5,1	17	560

ВИЛКА (РОЗЕТКА) ПРИБОРНАЯ БЕЗ ПАТРУБКА

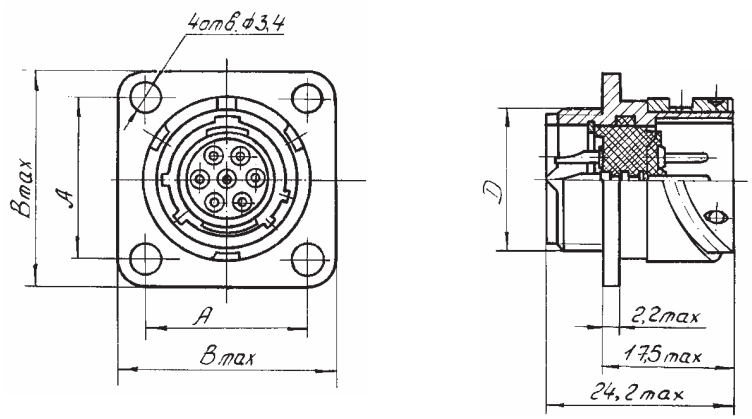

На рисунке изображена герметичная вилка

Таблица 2

Условное обозначение типоконструкции	Размеры, мм		
	D	A	Bmax
18	M18x1	20	27
24	M24x1	26	33
27	M27x1	29	36
30	M30x1	31	38
42	M42x1	40	49
45	M45x1	43	52

РОЗЕТКА (ВИЛКА) ПРИБОРНАЯ С ПАТРУБКОМ ОТКРЫТОГО ТИПА БЕЗ КОЖУХА

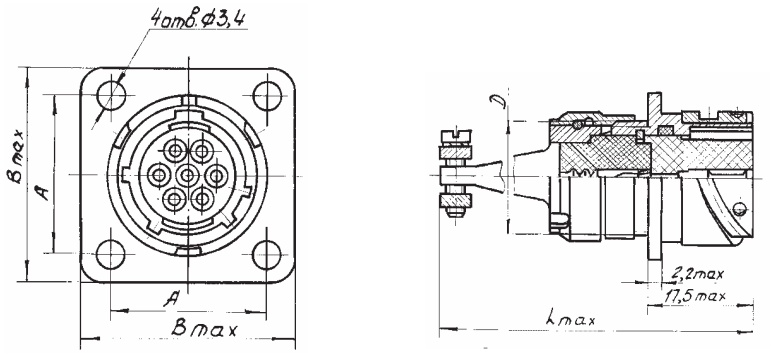

На рисунке изображена негерметичная вилка

Таблица 3

Условное обозначение типоконструкции	Размеры, мм			
	D	A	Bmax	Lmax
18	M18x1	20	27	60
24	M24x1	26	33	60
27	M27x1	29	36	60
30	M30x1	31	38	65
42	M42x1	40	49	70
45	M45x1	43	52	70

РОЗЕТКА (ВИЛКА) ПРИБОРНАЯ С ПАТРУБКОМ ЗАКРЫТОГО ТИПА БЕЗ КОЖУХА

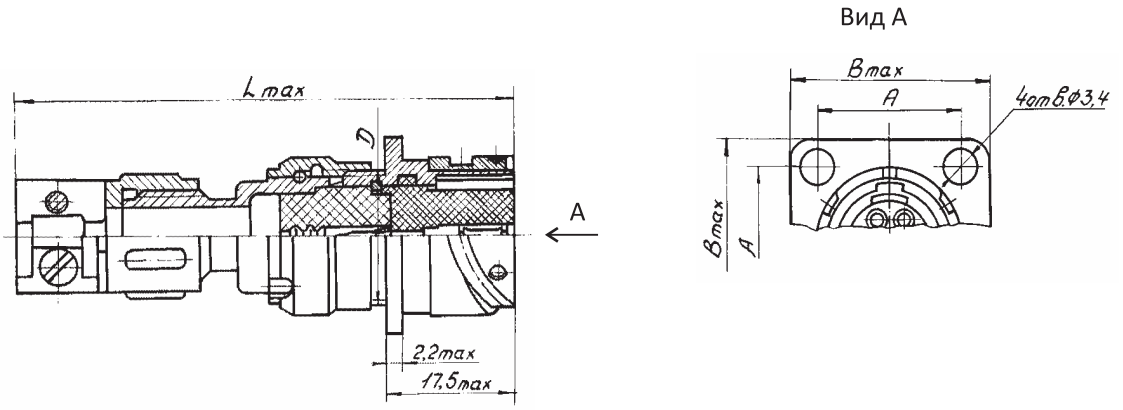

Таблица 4

Условное обозначение типоконструкции	Размеры, мм			
	D	A	Bmax	Lmax
18	M18x1	20	27	67
24	M24x1	26	33	71
27	M27x1	29	36	72
30	M30x1	31	38	78
42	M42x1	40	49	85
45	M45x1	43	52	85

РОЗЕТКА (ВИЛКА) ПРИБОРНАЯ С ПАТРУБКОМ ЗАКРЫТОГО ТИПА С КОЖУХОМ

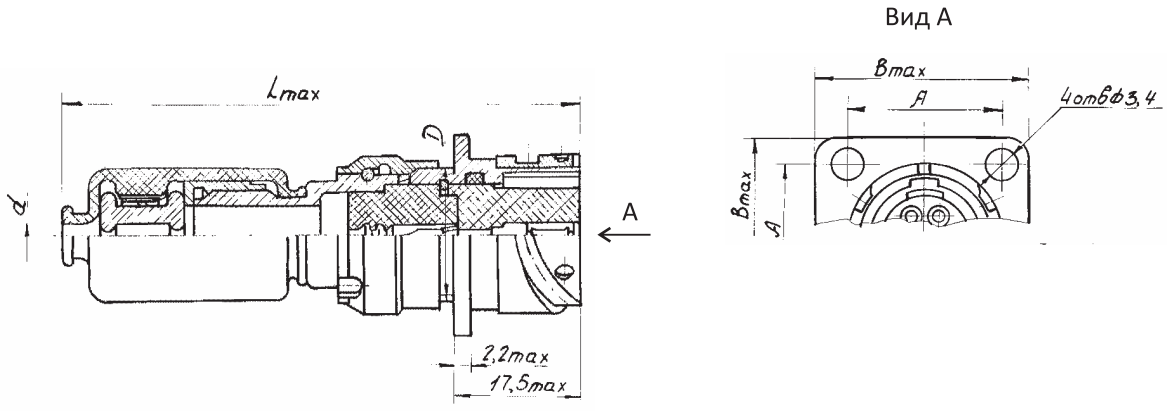

Таблица 5

Условное обозначение типоконструкции	Размеры, мм				
	D	d	A	Bmax	Lmax
18	M18x1	3	20	27	72
24	M24x1	5	26	33	76
27	M27x1	11,5	29	36	77
30	M30x1	11,5	31	38	83
42	M42x1	17,5	40	49	90
45	M45x1	17,5	43	52	90

ВИЛКА (РОЗЕТКА) КАБЕЛЬНАЯ С ПАТРУБКОМ ОТКРЫТОГО ТИПА БЕЗ КОЖУХА

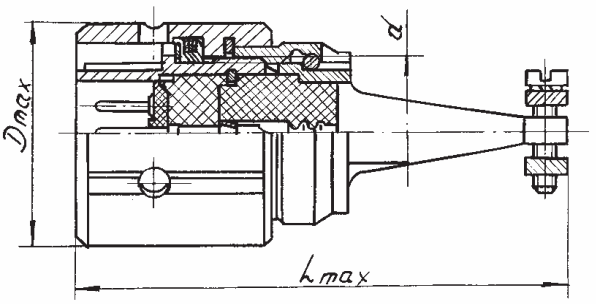

Таблица 6

Условное обозначение типоконструкции	Размеры, мм		
	Dmax	d	Lmax
18	26	M18x1	60
24	32	M24x1	60
27	35	M27x1	60
30	39	M30x1	65
42	51	M42x1	70
45	54	M45x1	70

РОЗЕТКА (ВИЛКА) КАБЕЛЬНАЯ С ПАТРУБКОМ ЗАКРЫТОГО ТИПА БЕЗ КОЖУХА

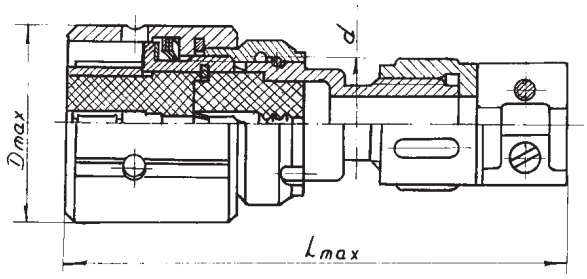

Таблица 7

Условное обозначение типоконструкции	Размеры, мм		
	Dmax	d	Lmax
18	26	M18x1	67
24	32	M24x1	71
27	35	M27x1	72
30	39	M30x1	78
42	51	M42x1	85
45	54	M45x1	85

РОЗЕТКА (ВИЛКА) КАБЕЛЬНАЯ С ПАТРУБКОМ ЗАКРЫТОГО ТИПА С КОЖУХОМ

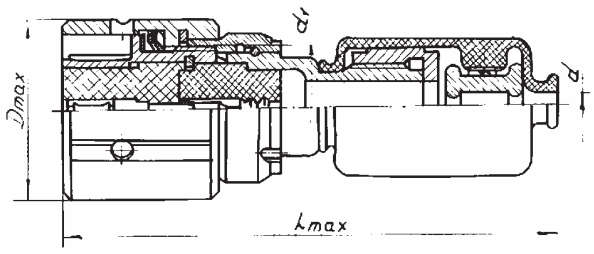

Таблица 8

Условное обозначение типоконструкции	Размеры, мм			
	Dmax	d	d_1	Lmax
18	26	3	M18x1	72
24	32	5	M24x1	76
27	35	11,5	M27x1	77
30	39	11,5	M30x1	83
42	51	17,5	M42x1	90
45	54	17,5	M45x1	90

СОЕДИНИТЕЛИ 2РМТ, 2РМДТ



Соединители предназначены для работы в электрических цепях постоянного, переменного (частотой до 3 МГц) токов.

Соединители состоят из кабельных и приборных вилок (розеток).

Приборная часть соединителей изготавливается без патрубков или с прямыми патрубками, кабельная часть без патрубков, с прямыми или угловыми патрубками.

Сочленение соединителей резьбовое, поляризация корпусов - одношпоночная.

Покрытие контактов - золото или серебро.

Соединители изготавливаются для монтажа экранированными или неэкранированными кабелями (проводами) при этом изменяется вид концевой гайки патрубка.

Соединители предназначены для внутреннего монтажа во всеклиматическом исполнении в соответствии с техническими условиями ГЕО.364.126 ТУ (АШДК.434410.062ТУ).

Соединители 2РМТ и 2РМДТ имеют различные схемы расположения контактов и не взаимосочленяемы.

Условный размер корпусов, схемы расположения контактов Ø 1,0; 1,5; 2,0; 3,0 мм и их количество приведены в табл.1.

СОЕДИНИТЕЛЯМ ПРИСВОЕНЫ УСЛОВНЫЕ ОБОЗНАЧЕНИЯ, КОТОРЫЕ СОСТОЯТ ИЗ СЛЕДУЮЩИХ КЛАССИФИКАЦИОННЫХ ПРИЗНАКОВ:

2РМТ (2РМДТ)	22	К(Б)	П(У)	Н(Э)	О	10	Г(Ш)	1	А(В)	1	Л	Б	В
Тип соединителя													
Условный размер корпуса													
Вид корпуса: К-кабельный, Б-приборный													
Вид патрубка: П-прямой, У-угловой,													
Вид гайки патрубка: Э-для экранированного кабеля, Н-для неэкранированного кабеля													
О-хвостовики контактов развернуты на 180°													
Количество контактов													
Часть соединителя: Ш-вилка, Г-розетка													
Обозначение сочетания контактов см. табл. 1													
Покрытие контактов: А-золото, В-серебро													
Теплостойкость 100°С													
Л-левая розетка (только для проходных вилок)													
Б-корпус приборный без левой резьбы													
Всеклиматическое исполнение													

Обозначение соединителей при заказе и в конструкторской документации другой продукции состоит из слова «Вилка» («Розетка»), условного обозначения типоконструкции, обозначения ТУ.

Необходимый вид патрубка и гайки выбирается по табл. 3-6 в зависимости от конструктивного исполнения и способа монтажа:

ПН – патрубок прямой с неэкранированной гайкой,
УН – патрубок угловой с неэкранированной гайкой,
ПЭ – патрубок прямой с экранированной гайкой,
УЭ – патрубок угловой с экранированной гайкой.

ПРИМЕРЫ ОБОЗНАЧЕНИЯ:

Розетка 2РМТ22КПН10Г1А1В	**ГЕ0.364.126ТУ (АШДК.434410.062ТУ)**
Розетка 2РМТ22К10Г1А1В	**ГЕ0.364.126ТУ (АШДК.434410.062ТУ)**
Розетка 2РМДТ30Б8Г7А1В	**ГЕ0.364.126ТУ (АШДК.434410.062ТУ)**

По дополнительному заказу изготавливаются эксплуатационные металлические приборные (ЭП 2РМТ) и кабельные (ЭК 2РМТ) заглушки.

ТЕХНИЧЕСКИЕ ХАРАКТЕРИСТИКИ

Сопротивление контактов:

Диаметр контакта, мм	1,0	1,5	2,0	3,0
Сопротивление контактов, не более, мОм	5,0	2,5	1,6	0,8
Сопротивление изоляции в нормальных климатических условиях, не менее, МОм	5000			
Максимальная токовая нагрузка	см. табл. 1			
Максимальное рабочее напряжение (амплитудное значение)	см. табл. 1			
Количество сочленений - расчленений	500			
Минимальная наработка, часов	1000			
Срок сохраняемости, лет	15			
Соединители устойчивы к воздействию спецфакторов				

УСЛОВИЯ ЭКСПЛУАТАЦИИ

Механические факторы:

Синусоидальная вибрация:	
Диапазон частот, Гц	1-5000
Ускорение, м/с^2 (g)	490 (50)
Механический удар:	
Одиночного действия:	
Ускорение, м/с^2 (g)	5000 (500)
Многократного действия:	
Ускорение, м/с^2 (g)	1000 (100)

Климатические факторы:

Повышенная рабочая температура среды, °С	100
Пониженная рабочая температура среды, °С	минус 60
Атмосферное пониженное давление, Па (мм рт. ст.)	$133{,}32 \cdot 10^{-12} (10^{-12})$

СОЕДИНИТЕЛИ 2РМТ, 2РМДТ

Таблица 1

Условный размер корпуса	Тип соединителя	Схема расположения контактов	Условное обозначение контактов	Диаметр контактов, мм	Количество контактов		Обозначение сочетания контактов	Максимальная токовая нагрузка, А		Максимальное рабочее напряжение, В
					в соединителе	каждого диаметра		на одиночный контакт	суммарная на соединитель	
1	2	3	4	5	6	7	8	9	10	11
14	2РМТ			1	4	4	1	8	27	560
18	2РМТ			1	7	7	1	7	40	560
	2РМДТ			1,5	4	4	5	15	50	560
22	2РМТ			2	4	2	3	18	80	560
				3		2		32		
	2РМТ			1	10	10	1	7	58	560
24	2РМТ	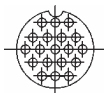		1	19	19	1	5	80	560
	2РМДТ	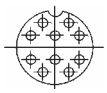		1,5	10	10	5	10	83	560
27	2РМТ	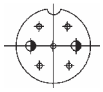		1	7	5	2	8	60	700
				1,5		2		16		
	2РМДТ	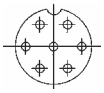		1,5	7	7	5	12	70	700
	2РМДТ	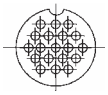		1,5	19	19	5	7	110	560
	2РМТ	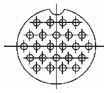		1,0	24	24	1	5	100	560
30	2РМДТ	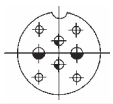		1,5	8	4	7	13	120	560
				2		2		18		
				3		2		36		
	2РМДТ	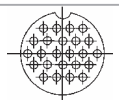		1,5	24	24	5	7	140	560
	2РМТ	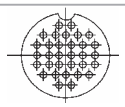		1	32	32	1	4	106	560

Продолжение таблицы 1

1	2	3	4	5	6	7	8	9	10	11
33	2РМДТ	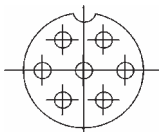		3	7	7	9	32	128	560
	2РМТ	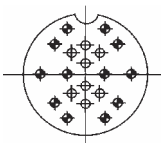		1	20	12	1	6	100	700
				1		8				560
	2РМТ	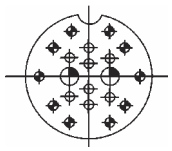		1	20	10	4	6	110	700
				1		8				560
				3		2		36		
	2РМДТ	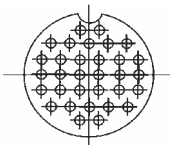		1,5	32	32	5	6	160	560
36	2РМТ	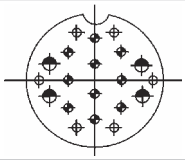		1	20	10	2	5	100	700
				1		6				560
				1,5		4		10		
	2РМТ	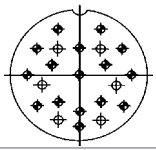		1	22	17	1	6	110	700
				1		5				560
	2РМДТ	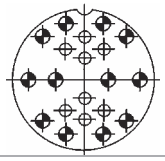		1,5	20	12	5	8	133	700
				1,5		8				560
		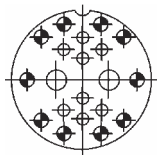		1,5	20	10	6	10	147	700
				1,5		8				560
				3		2		36		
39	2РМДТ	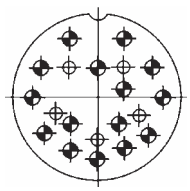		1,5	22	5	5	8	146	560
				1,5		17				700
	2РМТ	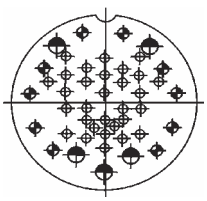		1	45	10	2	4	167	700
				1		30				560
				1,5		5		8		

СОЕДИНИТЕЛИ 2РМТ, 2РМДТ

Продолжение таблицы 1

1	2	3	4	5	6	7	8	9	10	11
42	2РМТ	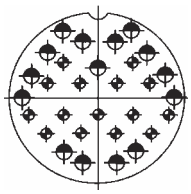	⌖	1	30	15	2	4,5	168	700
			⌖	1,5		15		9		560
	2РМТ	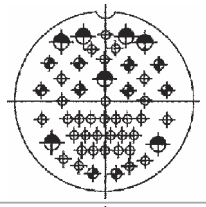	⌖	1	50	10	2	4	190	700
			⌖	1		33				560
			⌖	1,5		7		8		
	2РМДТ	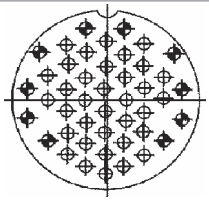	⌖	1,5	45	10	5	5	187	700
			⌖	1,5		35				560
45	2РМДТ	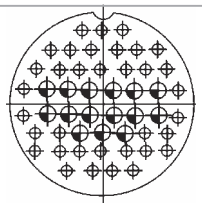	⌖	1,5	50	35	8	5	260	560
			⌖	2		15		7,5		

ВИЛКИ, РОЗЕТКИ 2РМТ, 2РМДТ

БЛОЧНЫЕ

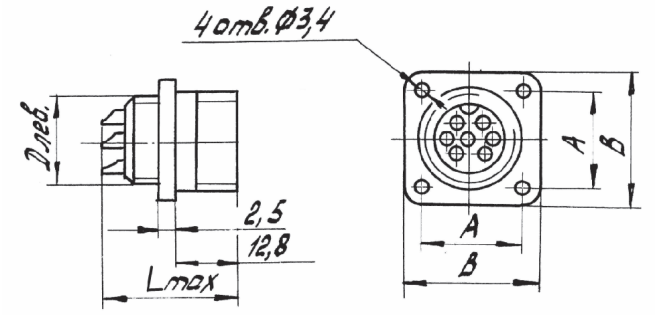

КАБЕЛЬНЫЕ

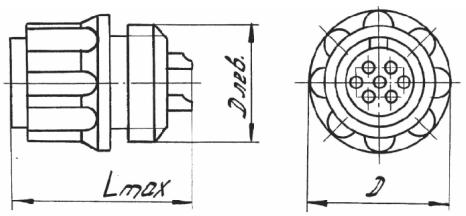

Таблица 2

Условный размер корпуса	Блочные		мм	Кабельные	
	Длев	A	B	Dmax	Lmax
14	М 14х1	17	24	22	25
18	М 18х1	20	27	25	25
22	М 22х1	23	30	29	27
24	М 24х1	26	33	32	25
27	М 27х1	29	36	35	25
30	М 30х1	31	38	39	27
33	М 33х1	32	40	42	27
36	М 36х1	35	43	45	25
39	М 39х1	37	46	48	25
42	М 42х1	40	49	51	25
45	М 45х1	43	52	54	27

ПАТРУБКИ ПРЯМЫЕ С ЭКРАНИРОВАННЫМИ ГАЙКАМИ (ПЭ)

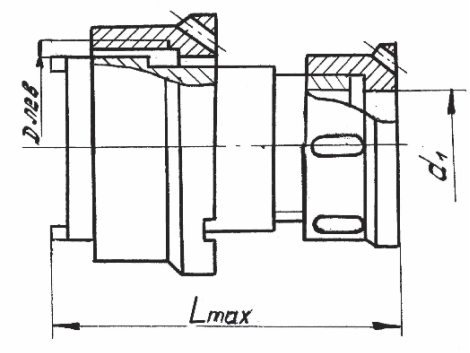

Таблица 3

Условный размер корпуса	Длев	мм	
		d_1	Lmax
14	М 14х1	6,5	28,7
18	М 18х1	10,5	28,7
22	М 22х1	14,0	28,7
24	М 24х1	16,0	34,7
27	М 27х1	18,0	34,7
30	М 30х1	19,0	34,7
33	М 33х1	23,0	39,7
36	М 36х1	23,0	39,7
39	М 39х1	24,0	39,7
42	М 42х1	29,0	39,7
45	М 45х1	29,0	39,7

ПАТРУБКИ ПРЯМЫЕ С НЕЭКРАНИРОВАННЫМИ ГАЙКАМИ (ПН)

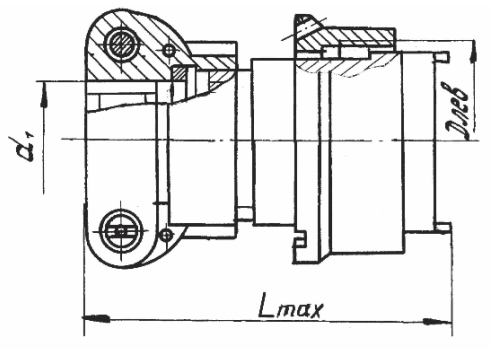

Таблица 4

Условный размер корпуса	Длев	мм	
		d_1	Lmax
14	М 14х1	6,5	34,0
18	М 18х1	10,5	34,0
22	М 22х1	14,5	36,5
24	М 24х1	16,6	43,0
27	М 27х1	18,5	43,0
30	М 30х1	20,5	43,0
33	М 33х1	22,5	48,0
36	М 36х1	22,5	48,0
39	М 39х1	24,5	48,0
42	М 42х1	30,5	48,0
45	М 45х1	30,5	48,0

ПАТРУБКИ УГЛОВЫЕ С ЭКРАНИРОВАННЫМИ ГАЙКАМИ (УЭ)

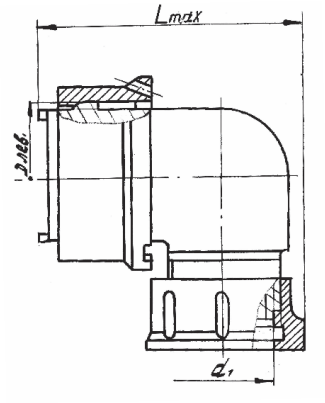

Таблица 5

Условный размер корпуса	Длев	мм	
		d_1	Lmax
14	М 14х1	6,5	31
18	М 18х1	10,5	34
22	М 22х1	14	41
24	М 24х1	16	43
27	М 27х1	18	46
30	М 30х1	19	48
33	М 33х1	23	53
36	М 36х1	23	50
39	М 39х1	24	53
42	М 42х1	29	58

ПАТРУБКИ УГЛОВЫЕ С НЕЭКРАНИРОВАННЫМИ ГАЙКАМИ (УН)

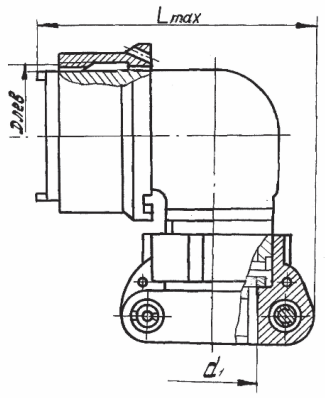

Таблица 6

Условный размер корпуса	Длев	мм	
		d_1	Lmax
14	М 14х1	6,5	35
18	М 18х1	10,5	38
22	М 22х1	14,5	42,5
24	М 24х1	16,6	44,5
27	М 27х1	18,5	46,5
30	М 30х1	20,5	48,5
33	М 33х1	22,5	54,5
36	М 36х1	22,5	51,5
39	М 39х1	24,5	54,5
42	М 42х1	30,5	61,5

ЗАГЛУШКА ЭКСПЛУАТАЦИОННАЯ ДЛЯ ПРИБОРНЫХ СОЕДИНИТЕЛЕЙ 2РМТ, 2РМДТ

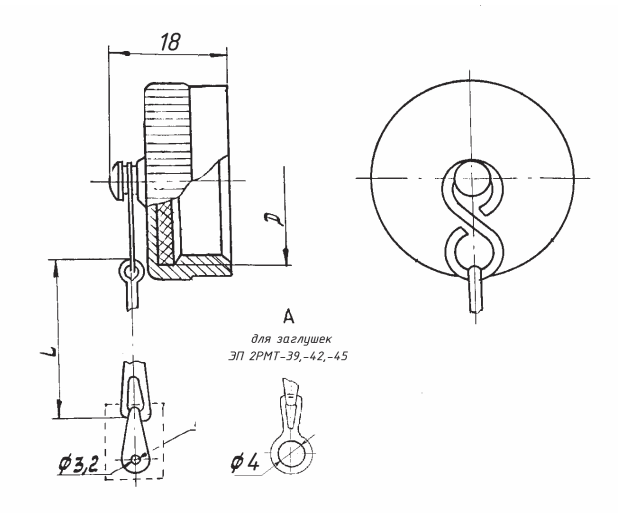

Условный размер корпуса	Обозначение	d_1	Lmax
14	ЭП2РМТ-14	М 16х1	29
18	ЭП2РМТ-18	М 20х1	38
22	ЭП2РМТ-22	М 24х1	38
24	ЭП2РМТ-24	М 27х1,5	38
27	ЭП2РМТ-27	М 30х1,5	47
30	ЭП2РМТ-30	М 33х1,5	47
33	ЭП2РМТ-33	М 36х1,5	47
36	ЭП2РМТ-36	М 39х1,5	74
39	ЭП2РМТ-39	М 42х1,5	74
42	ЭП2РМТ-42	М 45х1,5	74
45	ЭП2РМТ-45	М 48х1,5	74

ЗАГЛУШКА ЭКСПЛУАТАЦИОННАЯ ДЛЯ КАБЕЛЬНЫХ СОЕДИНИТЕЛЕЙ 2РМТ, 2РМДТ

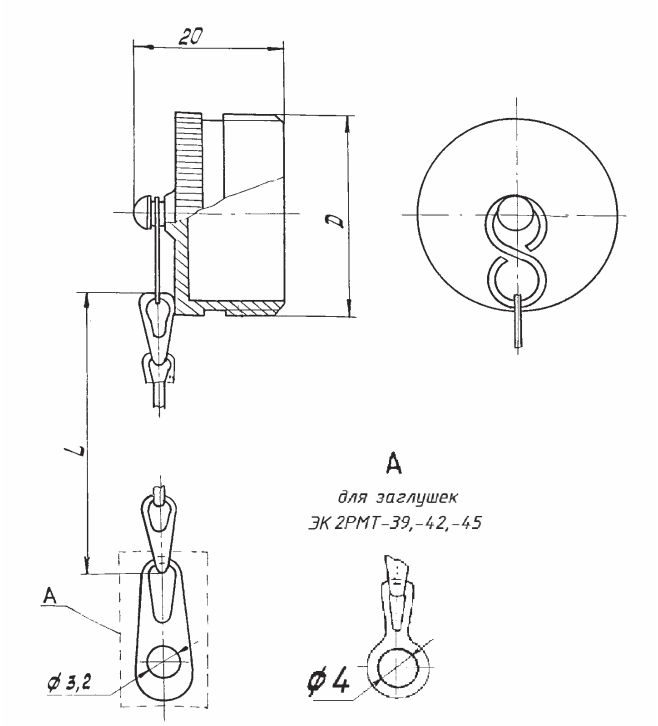

Условный размер корпуса	Обозначение	d_1	Lmax
14	ЭК2РМТ-14	М 16х1	29
18	ЭК2РМТ-18	М 20х1	38
22	ЭК2РМТ-22	М 24х1	38
24	ЭК2РМТ-24	М 27х1,5	38
27	ЭК2РМТ-27	М 30х1,5	47
30	ЭК2РМТ-30	М 33х1,5	47
33	ЭК2РМТ-33	М 36х1,5	47
36	ЭК2РМТ-36	М 39х1,5	74
39	ЭК2РМТ-39	М 42х1,5	74
42	ЭК2РМТ-42	М 45х1,5	74
45	ЭК2РМТ-45	М 48х1,5	74

СОЕДИНИТЕЛИ РМГ



Соединители (вилки приборные герметичные) предназначены для работы в электрических цепях постоянного, переменного (частотой до 3 МГц) токов.

Вилки изготавливаются без патрубков или с прямыми патрубками для присоединения экранированного или неэкранированного кабеля.

Вилки приборные РМГ сочленяются с кабельными розетками 2РМТ, выпускаемыми по техническим условиям ГЕО.364.126ТУ.

Сочленение соединителей резьбовое, поляризация корпусов - одношпоночная.

Покрытие контактов: золото или серебро.

Возможно применение эксплуатационных металлических приборных заглушек соединителей серии 2РМТ.

Вилки предназначены для внутреннего монтажа, в климатическом исполнении УХЛ, в соответствие с техническими условиями ГЕО.364.165ТУ.

Условный размер корпусов, схемы расположения контактов Ø 1,0; 1,5; 2,0; 3,0 мм и их количество приведены в табл.1.

СОЕДИНИТЕЛЯМ ПРИСВОЕНЫ УСЛОВНЫЕ ОБОЗНАЧЕНИЯ, КОТОРЫЕ СОСТОЯТ ИЗ СЛЕДУЮЩИХ КЛАССИФИКАЦИОННЫХ ПРИЗНАКОВ:

РМГ	14	Б	П	Э(Н)	4	Ш	1	А(В)	1
Тип соединителя									
Условный размер корпуса									
Вид корпуса: Б-блочный (приборный)									
Вид патрубка: П-прямой									
Вид гайки патрубка: Э-для экранированного кабеля, Н-для неэкранированного кабеля									
Количество контактов									
Часть соединителя: Ш-вилка									
Обозначение сочетания контактов см. табл. 1									
Покрытие контактов: А-золото, В-серебро									
Теплостойкость 100°С									

Обозначение соединителей при заказе и в конструкторской документации другой продукции состоит из слова «Вилка», условного обозначения типоконструкции, обозначения ТУ.

ПРИМЕРЫ ОБОЗНАЧЕНИЯ:

Вилка РМГ14Б4Ш1В1	**ГЕ0.364.165ТУ**
Вилка РМГ14БПН4Ш1А1	**ГЕ0.364.165ТУ**
Вилка РМГ14БПЭ4Ш1А1	**ГЕ0.364.165ТУ**

Возможно применение эксплуатационных металлических приборных заглушек соединителей серии 2РМТ.

ТЕХНИЧЕСКИЕ ХАРАКТЕРИСТИКИ

Сопротивление контактов:

Диаметр контакта, мм	1,0	1,5	2,0	3,0
Сопротивление контактов, не более, мОм	5,0	2,5	1,6	0,75
Сопротивление изоляции в нормальных климатических условиях, не менее, МОм	5000			
Максимальная токовая нагрузка	см. табл. 1			
Максимальное рабочее напряжение (амплитудное значение)	см. табл. 1			
Скорость утечки воздуха при перепаде давления 9,906x10⁴ Па (1 кгс/см²), л/ч	не более 0,1			
Количество сочленений - расчленений	500			
Минимальная наработка, часов	1000			
Срок сохраняемости, лет	15			

УСЛОВИЯ ЭКСПЛУАТАЦИИ

Механические факторы:

Синусоидальная вибрация: Диапазон частот, Гц Ускорение, м/с² (g)	 1-5000 500 (50)
Механический удар: Одиночного действия: Ускорение, м/с² (g) Многократного действия: Ускорение, м/с² (g)	 5000 (500) 1000 (100)

Климатические факторы:

Повышенная рабочая температура среды, °С	100
Пониженная рабочая температура среды, °С	минус 60
Атмосферное пониженное давление, Па (мм рт. ст.)	$133{,}32 \cdot 10^{-12}$ (10^{-12})

Таблица 1

Условный размер корпуса	Схема расположения контактов	Условное обозначение контактов	Диаметр контактов, мм	Количество контактов		Обозначение сочетания контактов	Максимальная токовая нагрузка, А		Максимальное рабочее напряжение, В
				в соединителе	каждого диаметра		на одиночный контакт	суммарная на соединитель	
1	2	3	4	5	6	7	8	9	10
14	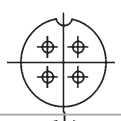		1,0	4	4	1	6	17	560
18	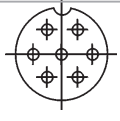		1,0	7	7	1	5	30	560

Продолжение таблицы 1

1	2	3	4	5	6	7	8	9	10
22			2,0	4	2	3	16	70	560
			3,0		2		26		
	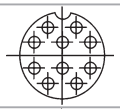		1,0	10	10	1	5	42	560
24	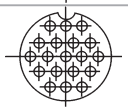		1,0	19	19	1	4	63	560
27	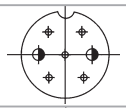		1,0	7	5	2	6	45	700
			1,5		2		12		
	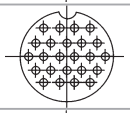		1,0	24	24	1	4	80	560
30	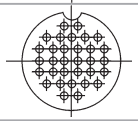		1,0	32	32	1	3	80	560
33	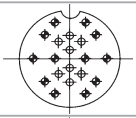		1,0	20	12	1	4,5	75	700
			1,0		8				560
	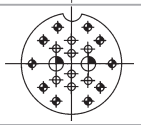		3,0	20	2	4	28	90	560
			1,0		10		5		700
			1,0		8		5		560
36	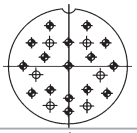		1,0	22	5	1	4,5	82	560
			1,0		17				700
	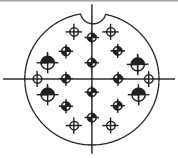		1,0	20	6	2	4	80	560
			1,0		10				700
			1,5		4		8		560
39	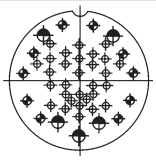		1,0	45	30	2	3	125	560
			1,0		10				700
			1,5		5		6		560
42	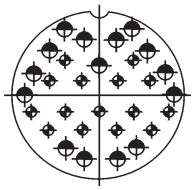		1,0	30	15	2	3,5	130	700
			1,5		15		7		560
	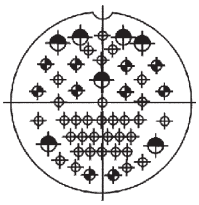		1,0	50	33	2	3	142	560
			1,0		10				700
			1,5		7		6		560

ПАТРУБКИ ПРЯМЫЕ С ЭКРАНИРОВАННЫМИ ГАЙКАМИ (ПЭ)

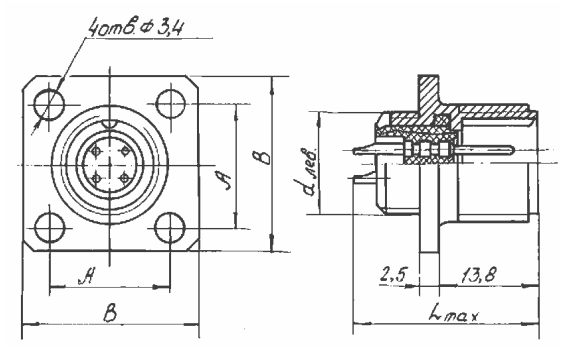

Таблица 2

Условный размер корпуса	мм			
	d лев	A	B	Lmax
14	M14x1	17,0	24,0	26,0
18	M18x1	20,0	27,0	26,0
22	M22x1	23,0	30,0	28,0
24	M24x1	26,0	33,0	26,0
27	M27x1	29,0	36,0	26,0
30	M30x1	31,0	38,0	26,0
33	M33x1	32,0	40,0	28,0
36	M36x1	35,0	43,0	26,0
39	M39x1	37,0	46,0	26,0
42	M42x1	40,0	49,0	26,0

ПАТРУБКИ ПРЯМЫЕ ДЛЯ ЭКРАНИРОВАННОГО КАБЕЛЯ (ПЭ)

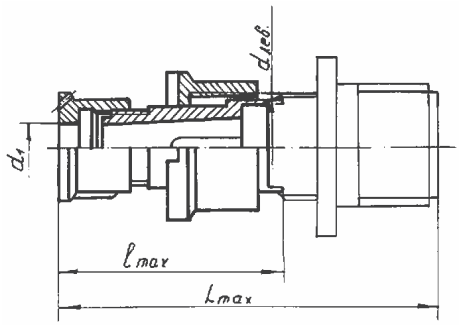

Таблица 3

мм			
d лев	d_1	lmax	Lmax
M14x1	6,5	28,7	48,0
M18x1	10,5	28,7	48,0
M22x1	14,0	28,7	48,0
M24x1	16,0	34,7	54,0
M27x1	18,0	34,7	54,0
M30x1	19,0	34,7	54,0
M33x1	23,0	39,7	59,0
M36x1	23,0	39,7	59,0
M39x1	24,0	39,7	59,0
M42x1	29,0	39,7	59,0

ПАТРУБКИ ПРЯМЫЕ ДЛЯ НЕЭКРАНИРОВАННОГО КАБЕЛЯ (ПН)

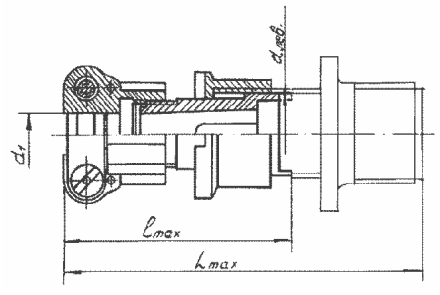

Таблица 4

мм			
d лев	d_1	lmax	Lmax
M14x1	6,5	34,0	53,5
M18x1	10,5	34,0	53,5
M22x1	14,5	36,5	56,0
M24x1	16,6	43,0	56,0
M27x1	18,5	43,0	63,0
M30x1	20,5	43,0	63,0
M33x1	22,5	48,0	68,0
M36x1	22,5	48,0	68,0
M39x1	24,5	48,0	68,0
M42x1	30,5	48,0	68,0

СОЕДИНИТЕЛИ 2РМП

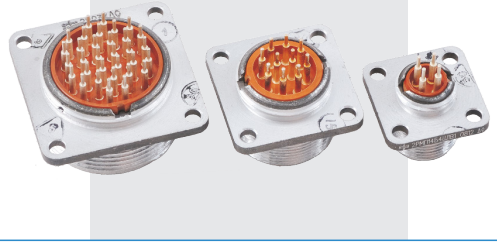

Соединители негерметичные (вилки) предназначены для присоединения плоских печатных кабелей или плоских кабелей через переходные печатные платы к внешним электрическим цепям постоянного, переменного (частотой до 3 МГц) и импульсного токов.

Вилки сочленяются с розетками 2РМТ, выпускаемыми по техническим условиям ГЕ0.364.126ТУ.

Сочленение соединителей резьбовое, поляризация корпусов - одношпоночная.

Покрытие контактов: серебро.

Возможно применение эксплуатационных металлических приборных заглушек соединителей серии 2РМТ.

Вилки предназначены для внутреннего монтажа, в климатическом исполнении УХЛ, в соответствие с техническими условиями 6Р0.364.060ТУ.

Условный размер корпусов, схемы расположения контактов Ø 1,0 и 1,5 мм и их количество приведены в табл.1.

СОЕДИНИТЕЛЯМ ПРИСВОЕНЫ УСЛОВНЫЕ ОБОЗНАЧЕНИЯ, КОТОРЫЕ СОСТОЯТ ИЗ СЛЕДУЮЩИХ КЛАССИФИКАЦИОННЫХ ПРИЗНАКОВ:

2РМП	14	Б	4	Ш	1	В	1
Тип соединителя							
Условный размер корпуса: см. табл. 1							
Вид корпуса: Б-блочный (приборный)							
Количество контактов							
Часть соединителя: Ш-вилка							
Обозначение сочетания контактов см. табл. 1							
Покрытие контактов: серебро							
Теплостойкость - 100°С							

Обозначение соединителей при заказе и в конструкторской документации другой продукции состоит из слова «Вилка» («Розетка»), условного обозначения типоконструкции, обозначения ТУ.

ПРИМЕРЫ ОБОЗНАЧЕНИЯ:

Вилка 2РМП14Б4Ш1В1	6Р0.364.060ТУ
Вилка 2РМП30Б32Ш1В1	6Р0.364.060ТУ

ТЕХНИЧЕСКИЕ ХАРАКТЕРИСТИКИ

Сопротивление контактов:

Диаметр контакта, мм	1,0	1,5
Сопротивление контактов, не более, мОм	5,0	2,5
Сопротивление изоляции в нормальных климатических условиях, не менее, МОм	5000	
Максимальная токовая нагрузка	см. табл. 1	
Максимальное рабочее напряжение (амплитудное значение)	см. табл. 1	
Количество сочленений - расчленений	500	
Минимальная наработка, часов	1000	
Срок сохраняемости, лет	15	

УСЛОВИЯ ЭКСПЛУАТАЦИИ

Механические факторы:

Синусоидальная вибрация: Диапазон частот, Гц Ускорение, м/с^2 (g)	 1-5000 500 (50)
Механический удар: Одиночного действия: Ускорение, м/с^2 (g) Многократного действия: Ускорение, м/с^2 (g)	 5000 (500) 1500 (150)

Климатические факторы:

Повышенная рабочая температура среды, °С	100
Пониженная рабочая температура среды, °С	минус 60
Атмосферное пониженное давление, Па (мм рт. ст.)	$133{,}32 \cdot 10^{-12}$ (10^{-12})

СОЕДИНИТЕЛИ 2РМП

Таблица 1

Условный размер корпуса	Схема расположения контактов	Условное обозначение контактов	Диаметр контактов, мм	Количество контактов		Обозначение сочетания контактов	Токовая нагрузка, А		Максимальное рабочее напряжение, В
				в соединителе	каждого диаметра		рабочий на одиночный контакт	максимальная на контакт	
1	2	3	4	5	6	7	8	9	10
14	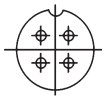		1,0	4	4	1	6,7	8	560
22	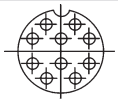		1,0	10	10	1	5,8	7	560
24	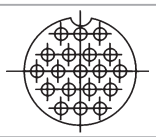		1,0	19	19	1	4,2	5	560
27	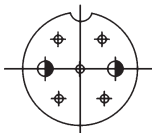		1,0	7	5	2	6,8	8	700
			1,5		2		13	16	
	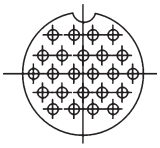		1,0	24	24	1	4	5	560
30	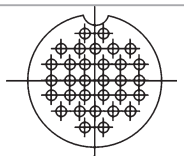		1,0	32	32	1	3,3	4	560
36	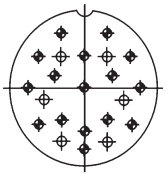		1,0	22	5	1	5	6	560
					17				700
39	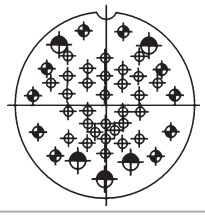		1,0	45	30	2	3,4	4	560
					10				700
			1,5		5		6,4	8	560
42	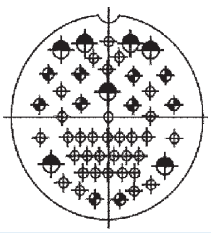		1,0	50	33	2	3,7	4	560
					10				700
			1,5		7		6,7	8	560

ВИЛКА 2РМП

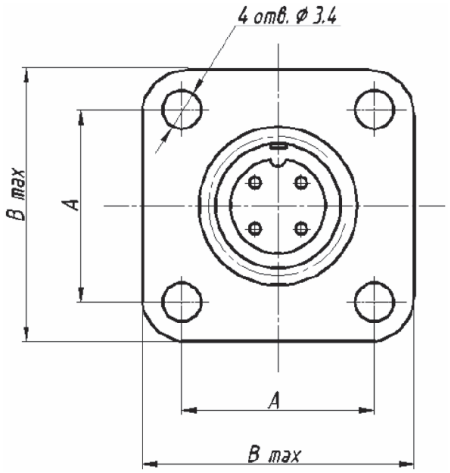

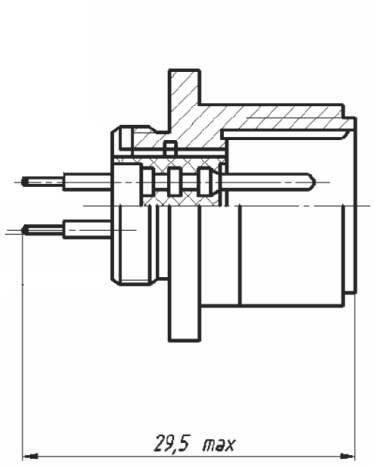

Таблица 2

Условный размер корпуса	мм		
	d лев	A	Bmax
14	M14x1	17	24
22	M22x1	23	30
24	M24x1	26	33
27	M27x1	29	36
30	M30x1	31	38
36	M36x1	35	43
39	M39x1	37	46
42	M42x1	40	49
42	M42x1	40	49

СОЕДИНИТЕЛИ ОНЦ-РГ-09



Соединители предназначены для работы в электрических цепях постоянного, переменного (частотой до 3 МГц) токов.

Соединители состоят из двух негерметичных частей: вилки и розетки.

Вилки и розетки могут быть как приборными, так и кабельными.

Приборная часть соединителей изготавливается без патрубков или с прямыми патрубками, кабельная часть без патрубков, с прямыми или угловыми патрубками.

Сочленение соединителей резьбовое, поляризация корпусов - одношпоночная.

Покрытие контактов: никель.

Соединители предназначены для монтажа экранированными или неэкранированными кабелями (проводами) при этом изменяется вид концевой гайки патрубка.

Соединители предназначены для внутреннего монтажа в климатическом исполнении УХЛ в соответствие с техническими условиями 6Р0.364.082 ТУ.

Часть соединителей ОНЦ-РГ-09 имеет общую схему расположения контактов с соединителями 2РМТ, другая часть - с соединителями 2РМДТ по ГЕО 364.126 ТУ.

Возможно применение эксплуатационных металлических приборных и кабельных заглушек соединителей серии 2РМТ.

Условный размер корпусов, схемы расположения контактов Ø 1,0 и 1,5 мм и их количество приведены в табл.1.

СОЕДИНИТЕЛЯМ ПРИСВОЕНЫ УСЛОВНЫЕ ОБОЗНАЧЕНИЯ, КОТОРЫЕ СОСТОЯТ ИЗ СЛЕДУЮЩИХ КЛАССИФИКАЦИОННЫХ ПРИЗНАКОВ:

ОНЦ-РГ-09	-4	/	14	-	В(Р)	1(2,3,11,12,13,14,15)
Тип соединителя						
Количество контактов						
Условный размер корпуса						
Часть соединителя: В-вилка, Р-розетка						

Конструктивное исполнение:
1-приборная часть без кожуха (патрубка)
2-приборная часть неэкранированная с прямым кожухом (патрубком)
3-приборная часть экранированная с прямым кожухом (патрубком)
11-кабельная часть без кожуха (патрубка)
12-кабельная часть неэкранированная с прямым кожухом (патрубком)
13-кабельная часть экранированная с прямым кожухом (патрубком)
14-кабельная часть неэкранированная с угловым кожухом (патрубком)
15- кабельная часть экранированная с угловым кожухом (патрубком)

Обозначение соединителей при заказе и в конструкторской документации другой продукции состоит из слова «Вилка» («Розетка»), условного обозначения типоконструкции, обозначения ТУ.

Необходимый вид патрубка и гайки выбирается по табл. 3-6 в зависимости от конструктивного исполнения и способа монтажа:

ПРИМЕРЫ ОБОЗНАЧЕНИЯ:

Вилка ОНЦ-РГ-09-19/24-В1	**6Р0. 364. 082ТУ**
Вилка ОНЦ-РГ-09-19/24-В12	**6Р0. 364. 082ТУ**
Розетка ОНЦ-РГ-09-4/14-Р12	**6Р0. 364. 082ТУ**
Вилка ОНЦ-РГ-09-4/14-В1Б	**6Р0. 364. 082ТУ**
Розетка ОНЦ-РГ-09-4/14-Р1	**6Р0. 364. 082ТУ**

ТЕХНИЧЕСКИЕ ХАРАКТЕРИСТИКИ

Сопротивление контактов:

Сопротивление контактов, не более, мОм	Ø 1,0 мм	50,0
	Ø 5,0 мм	30,0
Сопротивление изоляции в нормальных климатических условиях, не менее, МОм	5000	
Максимальная токовая нагрузка	см. табл. 1	
Максимальное рабочее напряжение (амплитудное значение)	см. табл. 1	
Количество сочленений - расчленений	500	
Минимальная наработка, часов	10000	
Срок сохраняемости, лет	6	

УСЛОВИЯ ЭКСПЛУАТАЦИИ

Механические факторы:

Синусоидальная вибрация: Диапазон частот, Гц Ускорение, м/с^2 (g)	 1-5000 100 (10)
Механический удар: Одиночного действия: Ускорение, м/с^2 (g) Многократного действия: Ускорение, м/с^2 (g)	 1500 (150) 400 (40)

Климатические факторы:

Повышенная рабочая температура среды, °С	70
Пониженная рабочая температура среды, °С	минус 60
Атмосферное пониженное давление, Па (мм рт. ст.)	$5{,}3 \cdot 10^{-4}$(400)

СОЕДИНИТЕЛИ ОНЦ-РГ-09

Таблица 1

Условный размер корпуса	Схема расположения контактов	Условное обозначение контактов	Диаметр контактов, мм	Количество контактов		Максимальная токовая нагрузка, А		Максимальное рабочее напряжение, В
				в соединителе	каждого диаметра	рабочий на каждый контакт	на одиночный контакт	
1	2	3	4	5	6	7	8	9
14	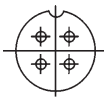	⌖	1	4	4	2,5	5	500
18	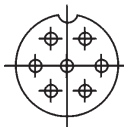	⌖	1	7	7	2,5	5	500
	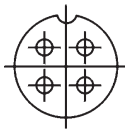	⌖	1,5	4	4	7,5	10	500
22	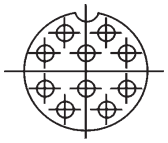	⌖	1	10	10	2,5	5	500
24	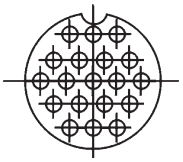	⌖	1	19	19	2,5	5	500
	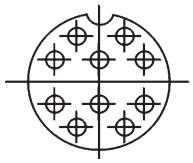	⌖	1,5	10	10	4	10	500
27	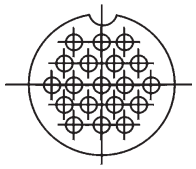	⌖	1,5	19	19	4	10	500
	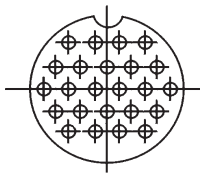	⌖	1,0	24	24	2,5	5	500

Продолжение таблицы 1

Условный размер корпуса	Схема расположения контактов	Условное обозначение контактов	Диаметр контактов, мм	Количество контактов		Максимальная токовая нагрузка, А		Максимальное рабочее напряжение, В
				в соединителе	каждого диаметра	рабочий на каждый контакт	на одиночный контакт	
1	2	3	4	5	6	7	8	9
30	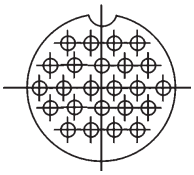		1,5	24	24	7,5	10	500
	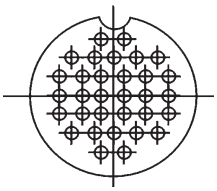		1	32	32	2,5	5	500
33	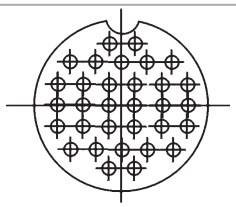		1,5	32	32	3,5	10	500
39	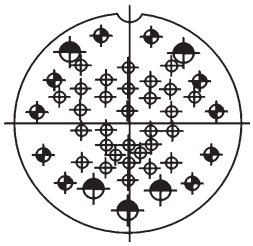		1	45	40	2	4	500
			1,5		5	4	8	
42	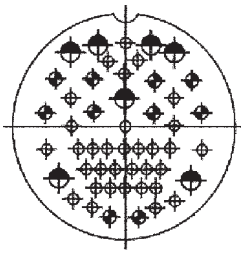		1	50	43	2	4	500
			1,5		7	4	8	
	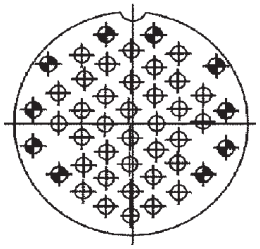		1,5	45	45	3,5	10	500

СОЕДИНИТЕЛИ ОНЦ-РГ-09

ВИЛКИ, РОЗЕТКИ ОНЦ-РГ-09

блочные

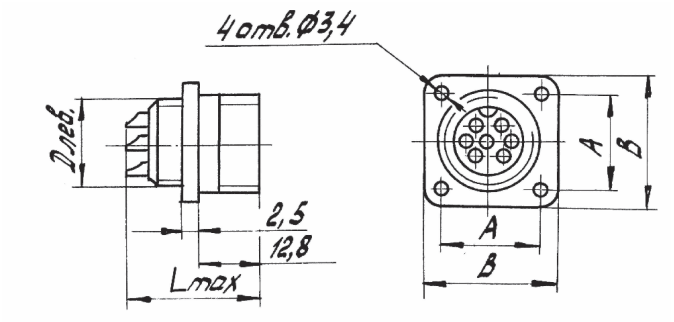

кабельные

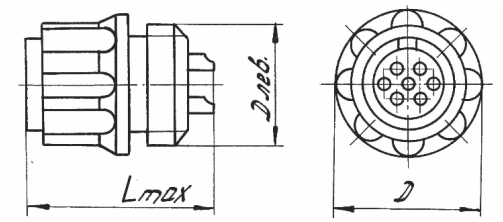

Таблица 2

Условный размер корпуса	мм				
	Dлев	A	B	Dmax	Lmax
14	M 14x1	17,0	24,0	22,0	25,0
18	M 18x1	20,0	27,0	25,0	25,0
22	M 22x1	23,0	30,0	29,0	25,0
24	M 24x1	25,0	33,0	32,0	25,0
27	M 27x1	29,0	36,0	35,0	25,0
30	M 30x1	31,0	38,0	39,0	25,0
33	M 33x1	32,0	40,0	42,0	25,0
39	M 39x1	37,0	46,0	48,0	25,0
42	M 42x1	40,0	49,0	51,0	25,0

ПАТРУБКИ ПРЯМЫЕ С ЭКРАНИРОВАННЫМИ ГАЙКАМИ

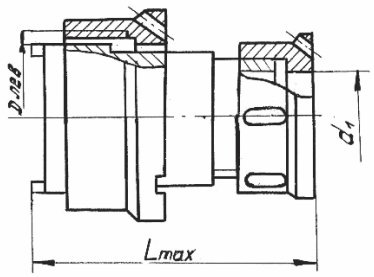

Таблица 3

Условный размер корпуса	мм		
	Dлев	d_1	Lmax
14	M 14x1	6,5	28,7
18	M 18x1	10,5	28,7
22	M 22x1	14,0	28,7
24	M 24x1	16,0	34,7
27	M 27x1	18,0	34,7
30	M 30x1	19,0	34,7
33	M 33x1	23,0	39,7
39	M 39x1	24,0	39,7
42	M 42x1	29,0	39,7

ПАТРУБКИ ПРЯМЫЕ С НЕЭКРАНИРОВАННЫМИ ГАЙКАМИ

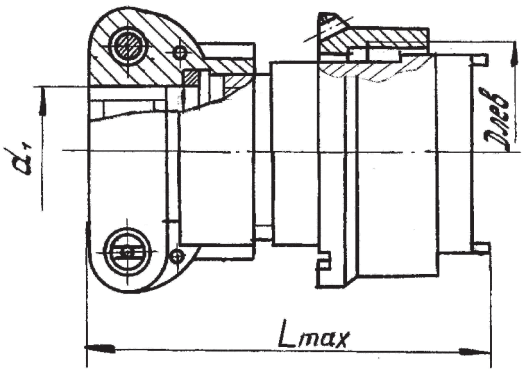

Таблица 4

Условный размер корпуса	мм		
	Длев	d_1	Lmax
14	М 14х1	6,5	34,0
18	М 18х1	10,5	34,0
22	М 22х1	14,5	36,5
24	М 24х1	16,6	43,0
27	М 27х1	18,5	43,0
30	М 30х1	20,5	43,0
33	М 33х1	22,5	48,0
39	М 39х1	24,5	48,0
42	М 42х1	30,5	48,0

ПАТРУБКИ УГЛОВЫЕ С ЭКРАНИРОВАННЫМИ ГАЙКАМИ

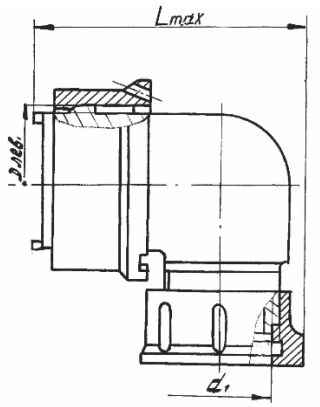

Таблица 5

Условный размер корпуса	мм		
	Длев	d_1	Lmax
14	М 14х1	6,5	31,0
18	М 18х1	10,5	34,0
22	М 22х1	14,0	41,0
24	М 24х1	16,0	43,0
27	М 27х1	18,0	46,0
30	М 30х1	19,0	48,0
33	М 33х1	23,0	53,0
39	М 39х1	24,0	53,0
42	М 42х1	29,0	58,0

ПАТРУБКИ УГЛОВЫЕ С НЕЭКРАНИРОВАННЫМИ ГАЙКАМИ

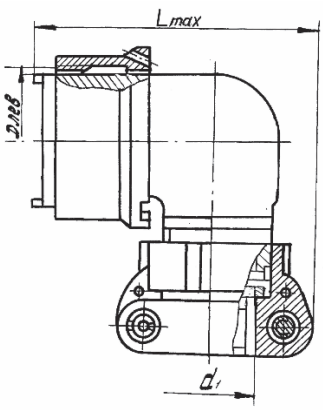

Таблица 6

Условный размер корпуса	мм		
	Длев	d_1	Lmax
14	М 14х1	6,5	35,0
18	М 18х1	10,5	38,0
22	М 22х1	14,5	42,5
24	М 24х1	16,6	44,5
27	М 27х1	18,5	46,5
30	М 30х1	20,5	48,5
33	М 33х1	22,5	54,5
36	М 36х1	22,5	51,5
39	М 39х1	24,5	54,5
42	М 42х1	30,5	61,5

СОЕДИНИТЕЛИ СНЦ23, СНЦ233



Соединители предназначены для работы в электрических цепях постоянного и переменного (частотой до 3 МГц) токов при напряжении до 700 В (амплитудное значение).

Соединители СНЦ23, СНЦ233 для объемного и печатного монтажа состоят из кабельных и приборных вилок (розеток).

Приборная и кабельная часть соединителя СНЦ23 может изготавливается без кожуха, с прямым или угловым кожухом или с обоймой под термо-усаживающиеся трубки.

Соединители СНЦ233 обладают защитой от электромагнитных помех.

Розетки СНЦ23 сочленяются с вилками СНЦ27,28,29, выпускаемыми по техническим условиям 6Р0364.038ТУ, сочленение соединителей - байонетное.

Вилки и розетки имеют многошпоночную поляризацию корпуса и многопозиционную установку изолятора в корпусе.

Монтаж проводов - обжимкой. По отдельному заказу возможна поставка приборных (ЭП) и кабельных (ЭК) эксплуатационных заглушек.

Покрытие контактов: золото.

Соединители предназначены для внутреннего монтажа во всеклиматическом исполнении: -в соответствии с техническими условиями ГЕ0. 364.241ТУ(НКЦС.434410.112ТУ) СНЦ23, - в соответствии с НКЦС.434410.506ТУ СНЦ233.

Условный размер корпусов, схемы расположения контактов Ø 1,0; 1,5; 2 мм и их количество приведены в табл.1.

СОЕДИНИТЕЛЯМ ПРИСВОЕНЫ УСЛОВНЫЕ ОБОЗНАЧЕНИЯ, КОТОРЫЕ СОСТОЯТ ИЗ СЛЕДУЮЩИХ КЛАССИФИКАЦИОННЫХ ПРИЗНАКОВ:

СНЦ23	- 4 /	14	В	П	- 1 -	а (б,в,г)	- В
Тип соединителя							
Количество контактов							
Условный размер корпуса							
В - вилка, Р - розетка							
П - печатный монтаж							
Конструктивное исполнение **1 - приборная часть без кожуха** **2 - приборная часть с прямым кожухом** **4 - приборная часть с угловым кожухом** **6 - кабельная часть с прямым кожухом** **8 - кабельная часть с угловым кожухом** **11 - кабельная часть без кожуха** **12 - приборная часть с обоймой под термоусаживающиеся трубки** **13 - кабельная часть с обоймой под термоусаживающиеся трубки**							
а (б, в, г) угловое положение изолятора в корпусе вилки (при нормальном положении изолятора буквенный индекс не проставляется)							
В - всеклиматическое исполнение							

СНЦ233	- 4 /	14	В(Р)	1(2)	О(П)1(2)	1	а (б,в,г)
Тип соединителя							
Количество контактов							
Условный размер корпуса							
Тип контакта: В - штыревой, Р - гнездовой							
Вид корпуса: 1 - кабельная часть, 2 - приборная часть							
Способ монтажа: О - обжатие, П - пайка, 1 - хвостовик цилиндрический для объемного монтажа, 2 - хвостовик для печатного монтажа							
Покрытие контактов: 1 - золото							
а (б, в, г) угловое положение изолятора в корпусе вилки (при нормальном положении изолятора буквенный индекс не проставляется)							

Обозначение соединителей при заказе и в конструкторской документации другой продукции состоит из слова «Вилка» («Розетка»), условного обозначения типоконструкции, обозначения ТУ.

ПРИМЕРЫ ОБОЗНАЧЕНИЯ:

Вилка СНЦ23-4/14В-2-6-В ГЕ0.364.241ТУ россыпью	**НКЦС.434410.112ТУ**
Розетка СНЦ23-4/14Р-2-6-В ГЕ0. 364.241ТУ россыпью	**НКЦС.434410.112ТУ**
Вилка СНЦ233-4/14В1011-6	**НКЦС.434410.506ТУ**
Розетка СНЦ233-4/14Р1011-6	**НКЦС.434410.112ТУ**
Заглушка ЭП14 ГЕ0.364.241 ТУ	**НКЦС.434410.112ТУ**
Кожух 233-1/18	**НКЦС.434410.506ТУ**

ТЕХНИЧЕСКИЕ ХАРАКТЕРИСТИКИ

Сопротивление контактов:

Диаметр контакта, мм	1	1,5	2
Сопротивление контактов, не более, мОм	4	2,5	1,6
Сопротивление изоляции в нормальных климатических условиях, не менее, МОм		5000	
Максимальная токовая нагрузка		см. табл. 1	
Максимальное рабочее напряжение (амплитудное значение), В		700	
Эффективность экранирования при частоте 1,25-3,00 ГГц не менее		40 дБ	
Количество сочленений - расчленений		500	
Минимальная наработка соединителя, часов		1000	
Минимальный срок сохраняемости, лет СНЦ23 СНЦ233		 15 25	
Соединители устойчивы к воздействию спецфакторов			

УСЛОВИЯ ЭКСПЛУАТАЦИИ

Механические факторы:

Синусоидальная вибрация: Диапазон частот, Гц Ускорение, м/с^2 (g)	 1-5000 400 (40)
Механический удар: Одиночного действия: Ускорение, м/с^2 (g) Многократного действия: Ускорение, м/с^2 (g)	 5000 (500) 1500 (150)

Климатические факторы:

Повышенная рабочая температура среды, °С	155
Пониженная рабочая температура среды, °С	минус 60
Атмосферное пониженное давление, Па (мм рт. ст.)	$1{,}33 \cdot 10^{-10}$ (10^{-12})
Атмосферное повышенное давление, Па (мм рт. ст.)	$20{,}4 \cdot 10^{4}$

СОЕДИНИТЕЛИ СНЦ23, СНЦ233

Таблица 1

Условный размер корпуса	Схема расположения контактов	Условное обозначение контактов	Диаметр контактов, мм	Количество контактов	Токовая нагрузка, А		Условное положение изолятора в корпусе вилки (в градусах)				
					рабочий на контакт	максимальная на контакт	нормальное положение	а	б	в	г
1	2	3	4	5	6	7	8	9	10	11	12
4/14	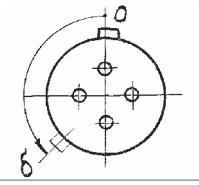		1,0	4	9,5	11	0	-	135	-	-
3/14	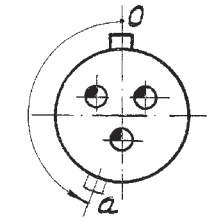		1,5	3	15	20	0	160	-	-	-
10/18	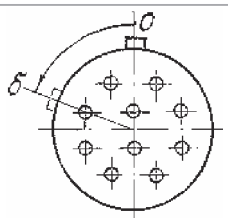		1,0	10	7,5	11	0	-	70	-	-
7/18	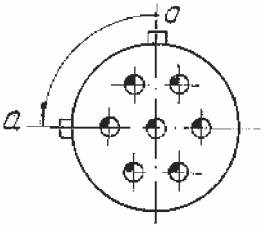		1,5	7	12	20	0	90	-	-	-
19/22	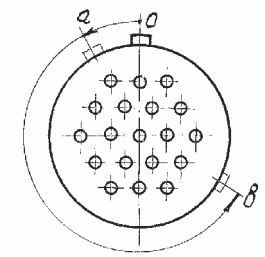		1,0	19	5	11	0	30	-	225	-

Продолжение таблицы 1

1	2	3	4	5	6	7	8	9	10	11	12
10/22	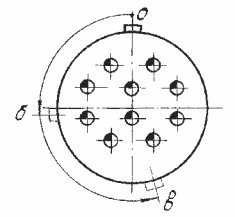		1,5	10	9	20	0	-	100	195	-
7/22	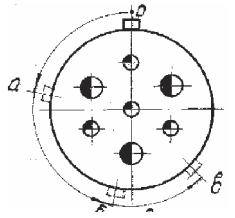		1,5	4	9	20	0	80	170	225	-
			2,0	3	14	35					
19/24	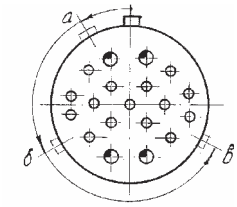		1,0	15	5	11	0	30	120	245	-
			1,5	4	9	20					
19/27	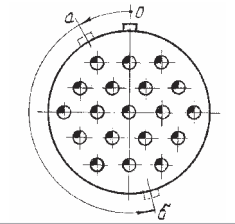		1,5	19	9	20	0	30	195	-	-
28/27	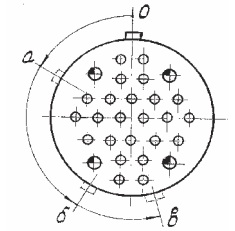		1,0	24	5	11	0	45	150	195	-
			1,5	4	9	20					
32/27	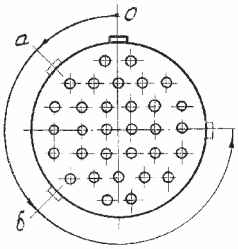		1,0	32	5	11	0	45	135	-	270
41/30	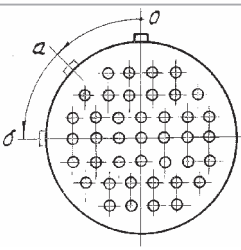		1	41	5	11	0	45	90	-	-

Продолжение таблицы 1

1	2	3	4	5	6	7	8	9	10	11	12
24/30	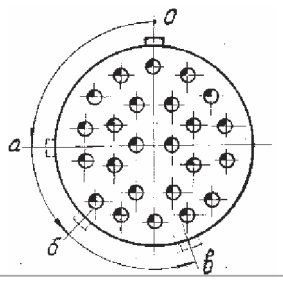		1,5	24	9	20	0	90	135	200	-
55/33	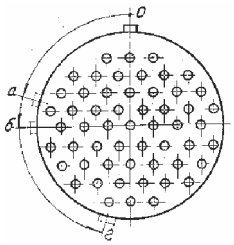		1,0	55	5	11	0	75	90	-	165
32/33	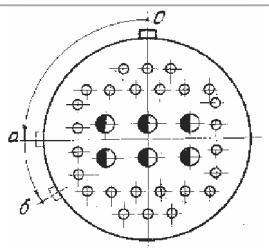		1,0	26	5	11	0	90	120	-	-
			2,0	6	14	35					
61/36	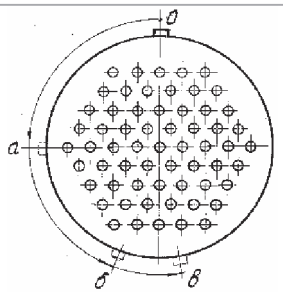		1,0	61	3,6	11	0	90	160	190	-
43/36	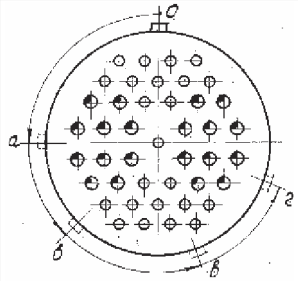		1,0	23	5	11	0	90	135	200	250
			1,5	20	9	20					
45/39	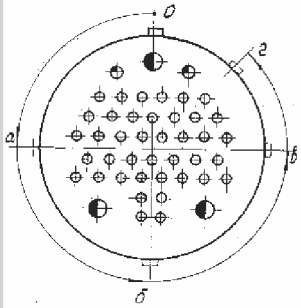		1,0	40	5	11	0	90	180	270	315
			1,5	2	9	20					
			2,0	3	14	35					

СОЕДИНИТЕЛИ СНЦ23 ПРИБОРНЫЕ

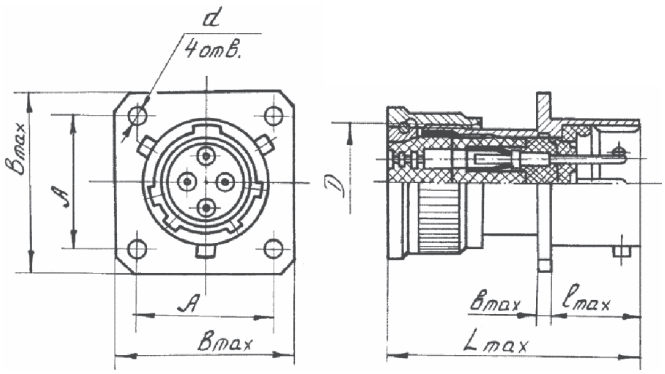

Таблица 2

Условный размер корпуса	мм						
	D	d	A	Bmax	b max	lmax	Lmax
14	М 14х0,5	2,2	16,5	21,7	1,4	11,3	32,0
18	М 18х1	3,2	19,5	25,9	1,4	11,3	32,0
22	М 22х1	3,2	23,0	29,4	1,8	11,3	32,0
24	М 24х1	3,2	25,0	31,4	1,8	11,3	32,0
27	М 27х1	3,2	27,0	33,4	1,8	11,3	32,0
30	М 30х1	3,2	31,0	37,8	1,8	11,3	32,0
33	М 33х1	3,2	34,0	41,5	2,0	14,5	33,0
36	М 36х1	3,2	36,5	44,5	2,0	15,3	33,0
39	М 39х1	3,2	40,0	46,4	2,0	15,3	33,0

СОЕДИНИТЕЛИ СНЦ23 ПРИБОРНЫЕ ДЛЯ ПЕЧАТНОГО МОНТАЖА

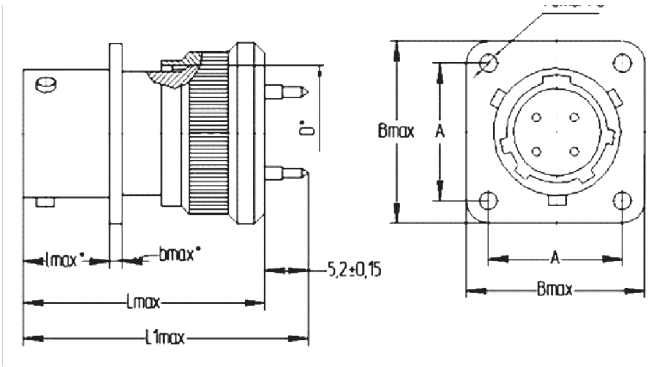

Таблица 3

Условный размер корпуса	мм							
	D	d	A	Bmax	b max	lmax	Lmax	L_1max
14	М 14х0,5	2,2	16,5	21,7	1,4	11,3	32,0	41,0
18	М 18х1	3,2	19,5	25,9	1,4	11,3	32,0	41,0
22	М 22х1	3,2	23,0	29,4	1,8	11,3	32,0	41,0
24	М 24х1	3,2	25,0	31,4	1,8	11,3	32,0	41,0
27	М 27х1	3,2	27,0	33,4	1,8	11,3	32,0	41,0
30	М 30х1	3,2	31,0	37,8	1,8	11,3	32,0	41,0
33	М 33х1	3,2	34,0	41,5	2,0	14,5	33,0	42,0
36	М 36х1	3,2	36,5	44,5	2,0	15,3	33,0	42,0
39	М 39х1	3,2	40,0	46,4	2,0	15,3	33,0	42,0

СОЕДИНИТЕЛИ СНЦ23 ПРИБОРНЫЕ С ПРЯМЫМ КОЖУХОМ

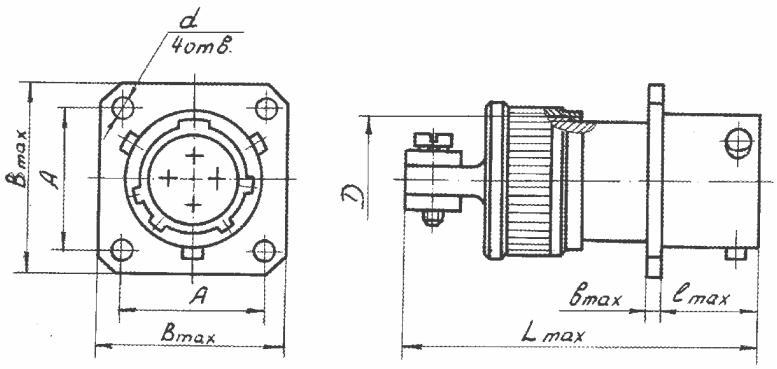

Таблица 4

Условный размер корпуса	мм						
	D	d	A	Bmax	b max	lmax	Lmax
14	М 14х0,5	2,2	16,5	21,7	1,4	11,3	42,0
18	М 18х1	3,2	19,5	25,9	1,4	11,3	42,0
22	М 22х1	3,2	23,0	29,4	1,8	11,3	48,0
24	М 24х1	3,2	25,0	31,4	1,8	11,3	48,0
27	М 27х1	3,2	27,0	33,4	1,8	11,3	48,0
30	М 30х1	3,2	31,0	37,8	1,8	11,3	48,0
33	М 33х1	3,2	34,0	41,5	2,0	14,5	50,0
36	М 36х1	3,2	36,5	44,5	2,0	15,3	50,0
39	М 39х1	3,2	40,0	46,4	2,0	15,3	50,0

СОЕДИНИТЕЛИ СНЦ23 ПРИБОРНЫЕ С УГЛОВЫМ КОЖУХОМ

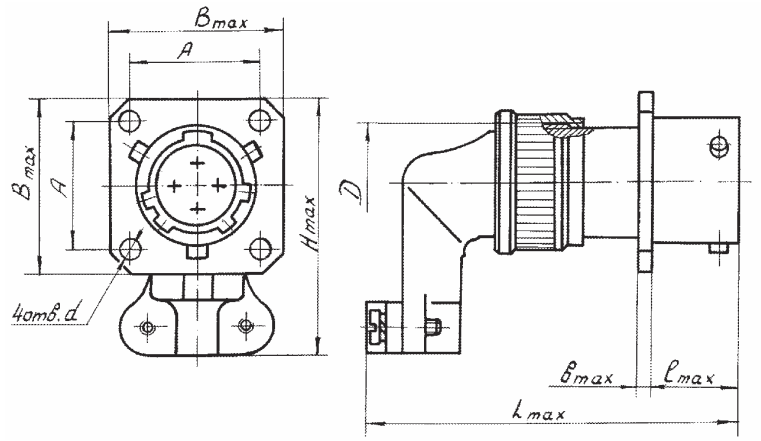

Таблица 5

Условный размер корпуса	мм							
	D	d	A	Bmax	b max	lmax	Lmax	Hmax
14	М 14х0,5	2,2	16,5	21,7	1,4	11,3	48,0	33,0
18	М 18х1	3,2	19,5	25,9	1,4	11,3	51,0	36,0
22	М 22х1	3,2	23,0	29,4	1,8	11,3	55,0	40,0
24	М 24х1	3,2	25,0	31,4	1,8	11,3	57,0	42,0
27	М 27х1	3,2	27,0	33,4	1,8	11,3	60,0	45,0
30	М 30х1	3,2	31,0	37,8	1,8	11,3	63,0	49,0
33	М 33х1	3,2	34,0	41,5	2,0	14,5	68,0	52,0
36	М 36х1	3,2	36,5	44,5	2,0	15,3	70,0	55,0
39	М 39х1	3,2	40,0	46,4	2,0	15,3	73,0	57,0

СОЕДИНИТЕЛИ СНЦ23 ПРИБОРНЫЕ С ОБОЙМОЙ ПОД ТЕРМОУСАЖИВАЮЩИЕСЯ ТРУБКИ

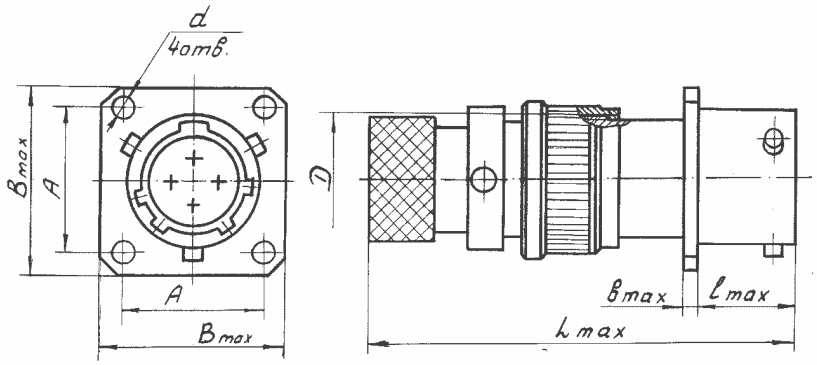

Таблица 6

Условный размер корпуса	мм						
	D	d	A	Bmax	b max	lmax	Lmax
14	М 14х0,5	2,2	16,5	21,7	1,4	11,3	50,0
18	М 18х1	3,2	19,5	25,9	1,4	11,3	50,0
22	М 22х1	3,2	23,0	29,4	1,8	11,3	50,0
24	М 24х1	3,2	25,0	31,4	1,8	11,3	50,0
27	М 27х1	3,2	27,0	33,4	1,8	11,3	50,0
30	М 30х1	3,2	31,0	37,8	1,8	11,3	50,0
33	М 33х1	3,2	34,0	41,5	2,0	14,5	51,0
36	М 36х1	3,2	36,5	44,5	2,0	15,3	51,0
39	М 39х1	3,2	40,0	46,4	2,0	15,3	51,0

СОЕДИНИТЕЛИ СНЦ23 КАБЕЛЬНЫЕ

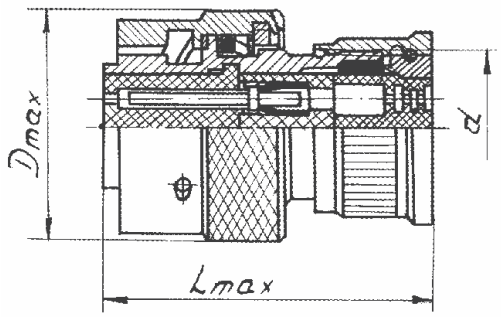

Таблица 7

Условный размер корпуса	мм		
	d	Dmax	Lmax
14	М 14х0,5	22,0	32,0
18	М 18х1	26,0	32,0
22	М 22х1	29,5	32,0
24	М 24х1	32,0	32,0
27	М 27х1	35,0	32,0
30	М 30х1	38,0	32,0
33	М 33х1	42,0	34,0
36	М 36х1	46,0	34,0
39	М 39х1	49,0	34,0

СОЕДИНИТЕЛИ СНЦ23, СНЦ233

СОЕДИНИТЕЛИ СНЦ23 КАБЕЛЬНЫЕ С ПРЯМЫМ КОЖУХОМ

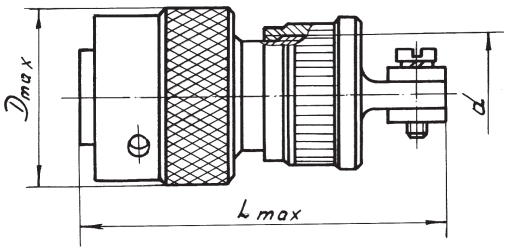

Таблица 8

Условный размер корпуса	мм		
	d	Dmax	Lmax
14	М 14х0,5	22,0	42,0
18	М 18х1	26,0	42,0
22	М 22х1	29,5	48,0
24	М 24х1	32,0	48,0
27	М 27х1	35,0	48,0
30	М 30х1	38,0	48,0
33	М 33х1	42,0	50,0
36	М 36х1	46,0	50,0
39	М 39х1	49,0	50,0

СОЕДИНИТЕЛИ СНЦ23 КАБЕЛЬНЫЕ С УГЛОВЫМ КОЖУХОМ

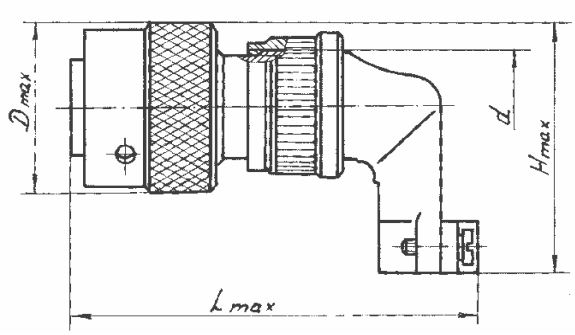

Таблица 9

Условный размер корпуса	мм			
	d	Dmax	Hmax	Lmax
14	М 14х0,5	22,0	32,0	48,0
18	М 18х1	26,0	36,0	51,0
22	М 22х1	29,5	40,0	55,0
24	М 24х1	32,0	42,0	57,0
27	М 27х1	35,0	45,0	60,0
30	М 30х1	38,0	50,0	63,0
33	М 33х1	42,0	53,0	68,0
36	М 36х1	46,0	57,0	70,0
39	М 39х1	49,0	60,0	73,0

СОЕДИНИТЕЛИ СНЦ23 КАБЕЛЬНЫЕ, С ОБОЙМОЙ ПОД ТЕРМОУСАЖИВАЮЩИЕСЯ ТРУБКИ

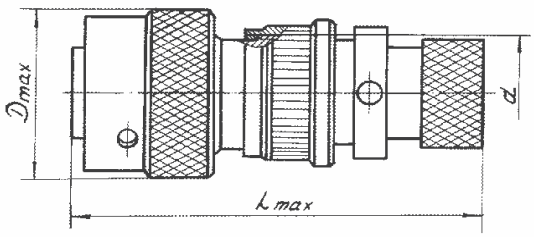

Таблица 10

Условный размер корпуса	мм		
	d	Dmax	Lmax
14	М 14х0,5	22,0	50,0
18	М 18х1	26,0	50,0
22	М 22х1	29,5	50,0
24	М 24х1	32,0	50,0
27	М 27х1	35,0	50,0
30	М 30х1	38,0	50,0
33	М 33х1	42,0	51,0
36	М 36х1	46,0	51,0
39	М 39х1	49,0	51,0

СОЕДИНИТЕЛИ СНЦ233 ПРИБОРНЫЕ

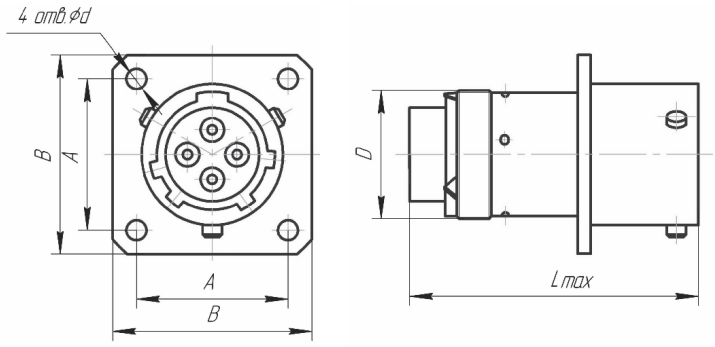

Таблица 11

Условный размер корпуса	мм				
	D	d	A	B	Lmax
14	М 14х0,5	2,2	16,5	21,7	32,0
18	М 18х1	3,2	19,5	25,9	32,0
22	М 22х1	3,2	23,0	29,4	32,0
24	М 24х1	3,2	25,0	31,4	32,0
27	М 27х1	3,2	27,0	33,4	32,0
30	М 30х1	3,2	31,0	37,8	32,0
33	М 33х1	3,2	34,0	41,5	32,5
36	М 36х1	3,2	36,5	44,5	32,5
39	М 39х1	3,2	40,0	46,4	32,5

СОЕДИНИТЕЛИ СНЦ233 ПРИБОРНЫЕ ДЛЯ ПЕЧАТНОГО МОНТАЖА

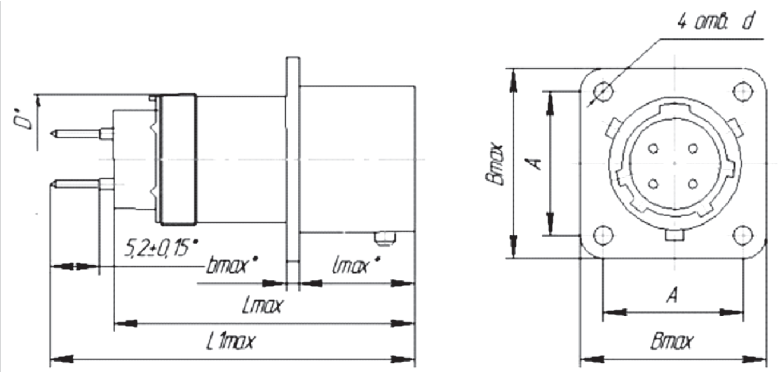

Таблица 12

Условный размер корпуса	мм							
	D	d	A	Bmax	b max	lmax	Lmax	L_1max
14	М 14х0,5	2,2	16,5	21,7	1,4	11,3	32,0	41,0
18	М 18х1	3,2	19,5	25,9	1,4	11,3	32,0	41,0
22	М 22х1	3,2	23,0	29,4	1,8	11,3	32,0	41,0
24	М 24х1	3,2	25,0	31,4	1,8	11,3	32,0	41,0
27	М 27х1	3,2	27,0	33,4	1,8	11,3	32,0	41,0
30	М 30х1	3,2	31,0	37,8	1,8	11,3	32,0	41,0
33	М 33х1	3,2	34,0	41,5	2,0	14,5	33,0	42,0
36	М 36х1	3,2	36,5	44,5	2,0	15,3	33,0	42,0
39	М 39х1	3,2	40,0	46,4	2,0	15,3	33,0	42,0

СОЕДИНИТЕЛИ СНЦ233 КАБЕЛЬНЫЕ

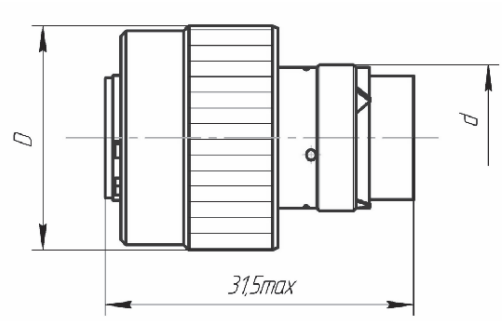

Таблица 13

Условный размер корпуса	мм	
	D	d
14	21,4	М 14х0,5
18	25,2	М 18х1
22	29,2	М 22х1
24	31,1	М 24х1
27	34,4	М 27х1
30	37,4	М 30х1
33	41,4	М 33х1
36	45,0	М 36х1
39	48,0	М 39х1

ПРЯМОЙ КОЖУХ

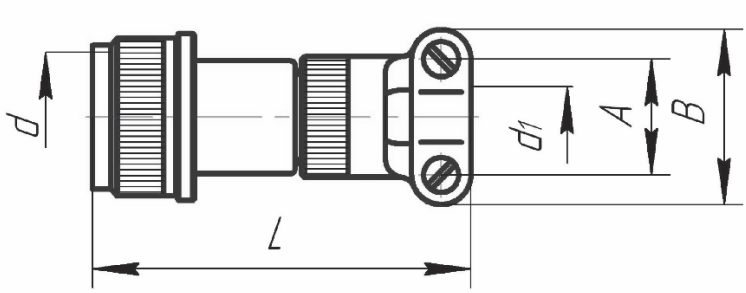

Таблица 14

Условный размер корпуса	мм				
	D	d_1	A	B	Lmax
14	М 14х0,5	6,5	12,5	18,9	42,0
18	М 18х1	10,5	19,6	26,0	42,0
22	М 22х1	14,0	21,2	27,6	48,0
24	М 24х1	16,0	23,2	29,6	54,0
27	М 27х1	18,0	26,6	33,0	54,0
30	М 30х1	19,0	29,8	36,2	54,0
33	М 33х1	23,1	32,8	39,2	59,0
36	М 36х1	24,1	35,8	42,2	59,0
39	М 39х1	29,1	38,8	45,2	59,0

УГЛОВОЙ КОЖУХ

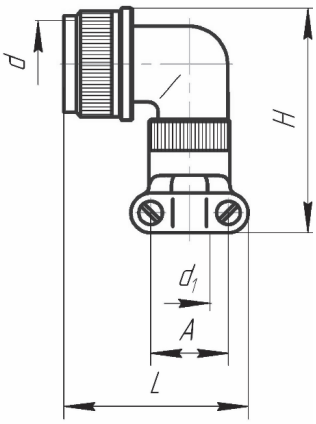

Таблица 15

Условный размер корпуса	мм				
	D	d_1	A	H	L
14	М 14х0,5	6,5	12,5	34,7	35,45
18	М 18х1	10,5	19,6	38,7	40,00
22	М 22х1	14,0	21,2	48,7	43,10
24	М 24х1	16,0	23,2	50,7	45,05
27	М 27х1	18,0	26,6	53,7	47,90
30	М 30х1	19,0	29,8	56,7	50,45
33	М 33х1	23,1	32,8	58,7	53,40
36	М 36х1	24,1	35,8	62,7	56,40
39	М 39х1	29,1	38,8	65,7	60,70

ЗАГЛУШКИ ЭКСПЛУАТАЦИОННЫЕ КАБЕЛЬНЫЕ

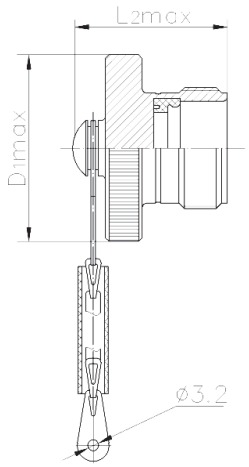

Таблица 16

Условное обозначение	мм	
	D	L
ЭК-14	21,7	19,8
ЭК-18	25,9	19,8
ЭК-22	29,4	19,8
ЭК-24	31,4	19,8
ЭК-27	34,4	19,8
ЭК-30	37,4	19,8
ЭК-33	40,4	19,8
ЭК-36	42,9	24,1
ЭК-39	46,4	24,1

ЗАГЛУШКИ ЭКСПЛУАТАЦИОННЫЕ ПРИБОРНЫЕ

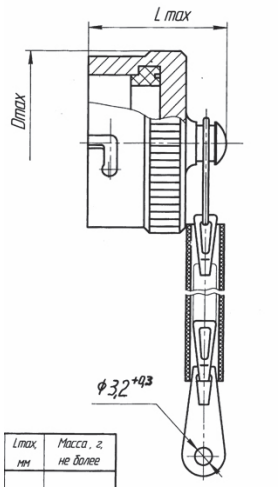

Таблица 17

Условное обозначение	мм	
	Dmax	Lmax
ЭК-14	20,3	18,8
ЭК-18	24,3	18,8
ЭК-22	28,2	18,8
ЭК-24	31,3	18,8
ЭК-27	34,4	18,8
ЭК-30	37,4	18,8
ЭК-33	41,4	18,8
ЭК-36	44,4	19,8
ЭК-39	47,2	19,8

СОЕДИНИТЕЛИ СНЦ 232, СНЦ 232Э, СНЦ235, СНЦ 272, СНЦ 282



Соединители (вилки и розетки) предназначены для работы в электрических цепях постоянного и переменного (частотой до 3МГц) токов при напряжении до 700 В (амплитудное значение).

Соединители СНЦ232, СНЦ232Э, СНЦ235 приборные и кабельные вилки (розетки), изготавливаются без кожуха, с прямым или угловым кожухом, с обоймой или с кожухом под термоусаживающиеся трубки.

Соединители СНЦ232 могут изготавливаться с интегрированным кожухом. Корпусные детали СНЦ232, СНЦ232Э из нержавеющей стали, СНЦ235 из алюминиевого сплава с токопроводным покрытием.

Соединители (приборные герметичные вилки) СНЦ282, для объемного и печатного монтажа, СНЦ272 для объемного монтажа сочленяются с розетками СНЦ232, СНЦ232Э.

Сочленение соединителей резьбовое, с самозапирающимся замком. Обладают защитой от электромагнитных помех.

Вилки и розетки имеют многошпоночную поляризацию корпуса и многопозиционную установку изолятора в корпусе.

Монтаж проводов в соединителях СНЦ232 СНЦ232Э, СНЦ235 - обжимкой, в герметичных вилках СНЦ272, СНЦ282 - пайкой.

Покрытие контактов - золото.

Соединители предназначены для внутреннего монтажа во всеклиматическом исполнении в соответствии с техническими условиями:

-СНЦ232, СНЦ272, СНЦ282 по НКЦС.434410.507ТУ (НКЦС.434410.121ТУ)

-СНЦ235 по НКЦС.434410.508 ТУ (НКЦС.434410.126 ТУ).

Условный размер корпусов, схемы расположения контактов Ø 1; 1,5; 2 мм и их количество приведены в табл.1.

СОЕДИНИТЕЛЯМ ПРИСВОЕНЫ УСЛОВНЫЕ ОБОЗНАЧЕНИЯ, КОТОРЫЕ СОСТОЯТ ИЗ СЛЕДУЮЩИХ КЛАССИФИКАЦИОННЫХ ПРИЗНАКОВ:

СНЦ 232, 235 (272,282)	Э	- 4	- 14	- В(Р)	- 1(2,3,4) -	О1(П1,П2)	- 1	1(2)	а(б,в,г)
Тип соединителя									
Э - экранированный									
Количество контактов									
Условный размер корпуса									
В-штырьевой контакт (вилка), Р-гнездовой контакт (розетка)									
Вид корпуса (для СНЦ232, СНЦ232Э, СНЦ235) 1 - кабельная часть, 2 - приборная часть 3 - кабельная часть с интегрированным кожухом 4 - приборная часть с интегрированным кожухом									
Способ монтажа: СНЦ232(Э), СНЦ235: О - обжатие, 1 - хвостовик цилиндрический СНЦ272, СНЦ282: П - пайка, 1 - хвостовик для объемного монтажа, 2 - хвостовик для печатного монтажа									
Покрытие контактов: 1-золото									
Способ монтажа вилки СНЦ272: 1-аргонодуговая сварка, 2-лазерная сварка									
Угловое положение изолятора									

Обозначение соединителей при заказе и в конструкторской документации другой продукции состоит из слова «Вилка» («Розетка»), условного обозначения типоконструкции, обозначения ТУ.

Обозначение обойм (кожухов) при заказе состоит из слова «Обойма»(«Кожух»), условного обозначения, обозначения ТУ. Обозначение эксплуатационных заглушек при заказе состоит из слова «заглушка», условного обозначения, обозначения ТУ.

ПРИМЕРЫ ОБОЗНАЧЕНИЯ:

Вилка СНЦ232-4/14-В1О11-б	**НКЦС.434410.507ТУ**
Розетка СНЦ232Э-4/14-Р1О11-б	**НКЦС.434410.507ТУ**
Вилка СНЦ282-4/14-ВП11-а	**НКЦС.434410.507ТУ**
Вилка СНЦ272-4/14-ВП11-1-а	**НКЦС.434410.507ТУ**
Вилка СНЦ235-4/14-В1О11-а	**НКЦС.434410.508ТУ**
Розетка СНЦ235-4/14-Р1О11-а	**НКЦС.434410.508ТУ**

ПРИМЕРЫ ОБОЗНАЧЕНИЯ:

Кожух 232-2/14	**НКЦС.434410.121ТУ**
Кожух 235-2/14	**НКЦС.434410.121ТУ**
Обойма 232-0/14	**НКЦС.434410.121ТУ**
Заглушка ЭП235-14	**НКЦС.434410.121ТУ**
Заглушка ЭП232-14	**НКЦС.434410.121ТУ**

Для соединителей СНЦ232, СНЦ232Э возможна поставка термокомпенсационных контактов по НКЦС.303659.025.ТУ.

ПРИМЕРЫ ОБОЗНАЧЕНИЯ:

Штырь 1,0хА01	**НКЦС.303659.025ТУ**	**А-алюмель**
Штырь 1,0х01	**НКЦС.303659.025ТУ**	**Х-хромель**
Гнездо 1,0х01	**НКЦС.303659.025ТУ**	

СОЕДИНИТЕЛИ СНЦ 232, СНЦ 232Э, СНЦ235, СНЦ 272, СНЦ 282

ТЕХНИЧЕСКИЕ ХАРАКТЕРИСТИКИ

Диаметр контактов, мм	Сопротивление контактов, не более, мОм	
	СНЦ282, СНЦ272,	СНЦ232, СНЦ232Э, СНЦ232
1,0	15,0	4,0
1,5	10,0	2,5
2,0	8,0	1,6

Сопротивление изоляции в нормальных климатических условиях, не менее, МОм	5000
Эффективность экранирования не менее: Скорость утечки гелия при перепаде давления до 0,2 МПа (2кгс/см^2) для вилок СНЦ272,СНЦ282 не более Па·см^3·с$^{-1}$(л·мкм.рт.ст.с$^{-1}$)	$5{\cdot}10^{-3}(5{\cdot}10^{-5})$
Максимальная токовая нагрузка	см. табл. 1
Максимальное рабочее напряжение (амплитудное значение), В	700
Количество сочленений - расчленений	500
Минимальная наработка соединителя, часов	1000
Минимальный срок сохраняемости, лет	25
Соединители устойчивы к воздействию спецфакторов	

Электрические параметры твинаксиальных контактов:

Сопротивление контактов «штырь-гнездо», «контакт-контакт», «корпус-корпус» не более, мОм	10
Волновое сопротивление сочлененных частей соединителей при частоте 1 МГц, Ом	75±5
Сопротивление изоляции в нормальных климатических условиях между: - гнездом (штырем) и контактом, не менее, МОм - контактом и корпусом гнезда (штыря), не менее, МОм	 1000 1000
Соединители работоспособны в электрических цепях с низким уровнем сигнала: -минимальный ток, А -минимальное напряжение, В	 $1{\cdot}10^{-7}$ $1{\cdot}10^{-3}$
Рабочий ток на контакт, А	0,5
Максимальное рабочее напряжение, В	200

Частота, МГц	Эффективность экранирования не более:
100	65
200	60
300	55
400	55
600	50
800	45
1000	45

УСЛОВИЯ ЭКСПЛУАТАЦИИ

Механические факторы:

Синусоидальная вибрация: Диапазон частот, Гц Ускорение, м/с^2 (g)	 1-5000 400 (40)
Механический удар: Многократного действия: Ударное ускорение, м/с^2 (g) Линейное ускорение, м/с^2 (g)	 10000 (1000) 2000 (200)

Климатические факторы:

Повышенная рабочая температура среды, °С	155
Пониженная рабочая температура среды, °С	минус 60
Атмосферное пониженное рабочее давление, Па (мм рт. ст.)	$1{,}34{\cdot}10^{-10}(10^{-12})$

СОЕДИНИТЕЛИ СНЦ 232, СНЦ 232Э, СНЦ235, СНЦ 272, СНЦ 282

Таблица 1

Условный размер корпуса	Схема расположения контактов и углового изолятора	Условное обозначение контактов	Диаметр контактов, мм	Количество контактов	Токовая нагрузка, А		Условное положение изолятора в корпусе вилки (в градусах)				
					СНЦ232, СНЦ232Э, СНЦ235	СНЦ272, СНЦ282	нормальное положение	а	б	в	г
1	2	3	4	5	6	7	8	9	10	11	12
4/14	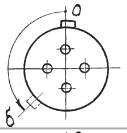		1,0	4	9,5	3,0	0	-	135	-	-
3/14	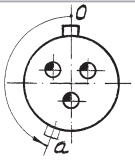		1,5	3	15,0	6,0	0	160	-	-	-
10/18	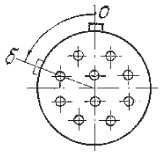		1,0	10	7,5	3,0	0	-	70	-	-
7/18	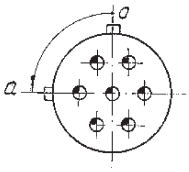		1,5	7	12,0	6,0	0	90	-	-	-
19/22	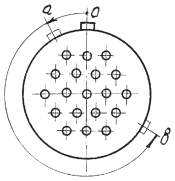		1,0	19	5,0	3,0	0	30	-	225	-
10/22	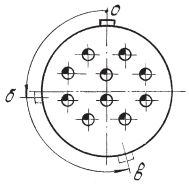		1,5	10	9,0	6,0	0	-	100	195	-
7/22	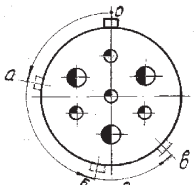		1,5	4	9,0	6,0	0	80	170	225	-
			2,0	3	14,0	9,0					

Продолжение таблицы 1

1	2	3	4	5	6	7	8	9	10	11	12
19/24	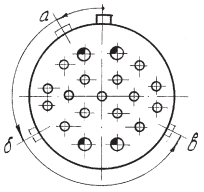	⌖	1,0	15	5,0	3,0	0	30	120	245	-
		⌖	1,5	4	9,0	6,0					
2/27	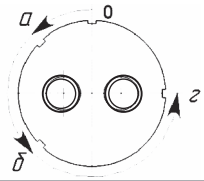	◎	5,56	2	0,5	-	0	45	135	-	270
19/27	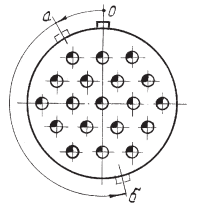	⌖	1,5	19	9,0	6,0	0	30	195	-	-
28/27	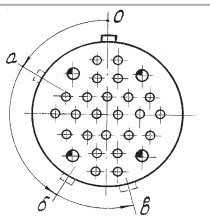	⌖	1,0	24	5,0	3,0	0	45	150	195	-
		⌖	1,5	4	9,0	6,0					
32/27	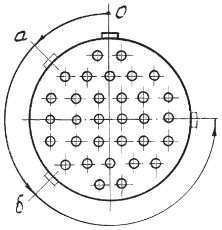	⌖	1,0	32	5,0	3,0	0	45	135	-	270
41/30	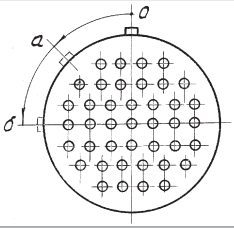	⌖	1	41	5,0	3,0	0	45	90	-	-
24/30	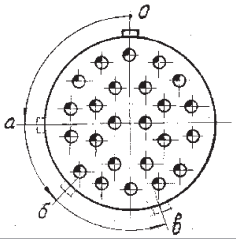	⌖	1,5	24	9,0	6,0	0	90	135	200	-
55/33	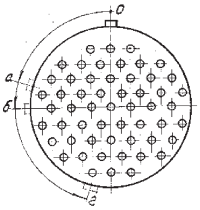	⌖	1,0	55	5,0	3,0	0	75	90	-	165

СОЕДИНИТЕЛИ СНЦ 232, СНЦ 232Э, СНЦ235, СНЦ 272, СНЦ 282

Продолжение таблицы 1

1	2	3	4	5	6	7	8	9	10	11	12
32/33	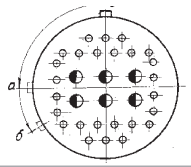	⌖	1,0	26	5,0	3,0	0	90	120	-	-
		⌖	2,0	6	14,0	9,0					
61/36	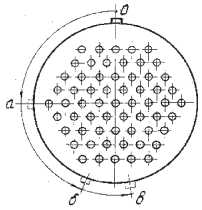	⌖	1,0	61	3,6	3	0	90	160	190	-
43/36	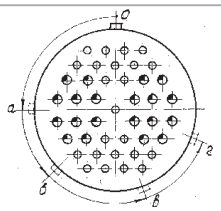	⌖	1,0	23	5,0	3,0	0	90	135	200	250
		⌖	1,5	20	9,0	6,0					
45/39	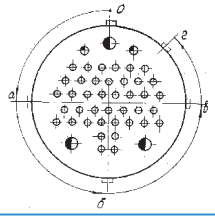	⌖	1,0	40	5,0	3,0	0	90	180	270	315
		⌖	1,5	2	9,0	6,0					
		⌖	2,0	3	14,0	9,0					

ВИЛКА (РОЗЕТКА) КАБЕЛЬНАЯ СНЦ 232, СНЦ 232Э, СНЦ235

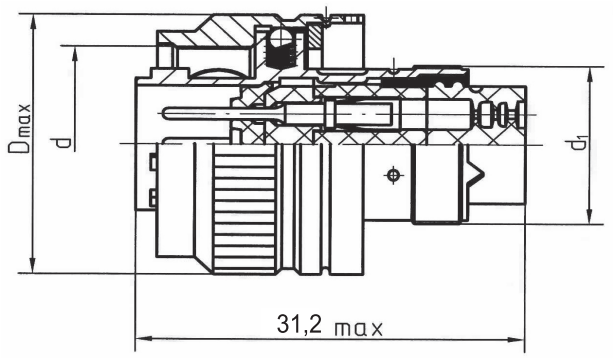

Таблица 2

Размер корпуса	Dmax		d	d_1
	СНЦ 235	СНЦ 232(Э)		
14	24,0	23,0	M17x1	M14x0,5
18	27,0	27,0	M22x1	M18x1
22	31,5	30,1	M25x1	M22x1
24	33,5	32,0	M27x1	M24x1
27	35,5	34,8	M30x1	M27x1
30	38,5	37,2	M33x1	M30x1
33	44,0	43,0	M38x1,5	M33x1
36	44,5	44,4	M40x1,5	M36x1
39	49,0	48,0	M44x1,5	M39x1

ВИЛКА ГЕРМЕТИЧНАЯ СНЦ 282

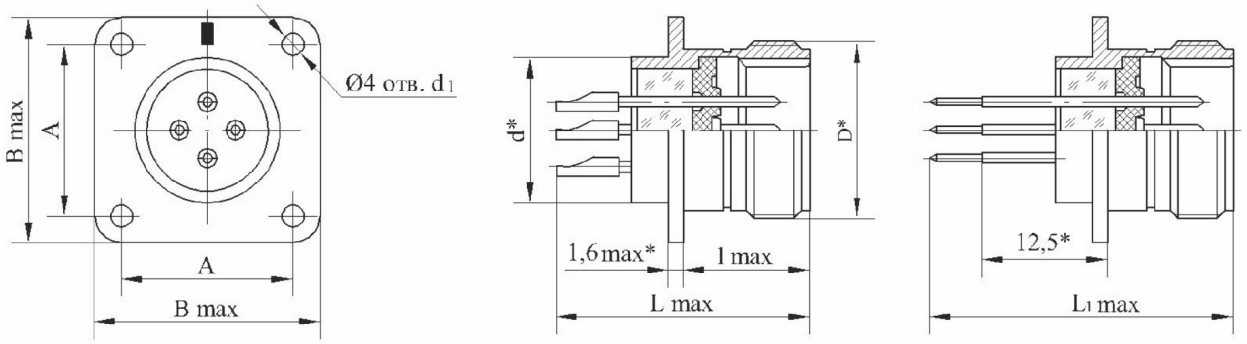

Таблица 3

Условный размер корпуса	A	Bmax	D	d	d_1	lmax	Lmax	L_1max
14	16,5	21,7	M17x1	14,0	2,2	12,6	24,7	30,0
18	19,5	25,9	M22x1	18,0	3,2	12,6	24,7	30,0
22	23,0	29,4	M25x1	22,0	3,2	12,6	26,3	30,0
24	25,0	31,4	M27x1	24,0	3,2	12,6	24,7	30,0
27	27,0	33,4	M30x1	27,0	3,2	12,6	24,7	30,0
30	31,0	37,8	M33x1	30,0	3,2	12,6	23,6	31,5
33	34,0	41,5	M38x1,5	33,0	3,2	14,1	28,5	31,5
36	36,5	44,5	M40x1,5	36,0	3,2	14,1	26,3	31,5
39	40,0	46,4	M44x1,5	39,0	3,2	14,1	28,5	31,5

ВИЛКА (РОЗЕТКА) ПРИБОРНАЯ СНЦ 232, СНЦ 232Э, СНЦ235

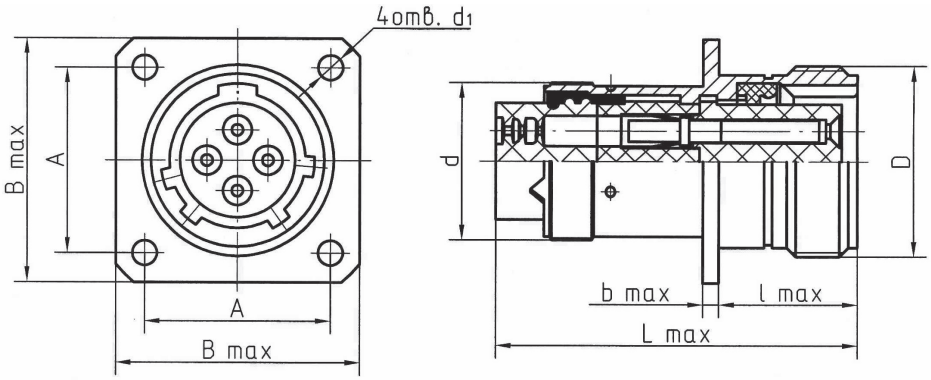

Таблица 4

Условный размер корпуса	A	Bmax	D	d	d_1	lmax	b max	Lmax
14	16,5	21,7	M17x1	M14x0,5	2,2	12,4	1,4	32,2
18	19,5	25,9	M22x1	M18x1	3,2	12,4	1,4	32,2
22	23,0	29,4	M25x1	M22x1	3,2	12,4	1,8	32,2
24	25,0	31,4	M27x1	M24x1	3,2	12,4	1,8	32,2
27	27,0	33,4	M30x1	M27x1	3,2	12,4	1,8	32,2
30	31,0	37,8	M33x1	M30x1	3,2	12,4	1,8	31,5
33	34,0	41,5	M38x1,5	M33x1	3,2	15,6	2,0	33,8
36	36,5	44,5	M40x1,5	M36x1	3,2	16,4	2,0	33,8
39	40,0	46,4	M44x1,5	M39x1	3,2	16,4	2,0	33,8

СОЕДИНИТЕЛИ СНЦ 232, СНЦ 232Э, СНЦ235, СНЦ 272, СНЦ 282

ВИЛКА ГЕРМЕТИЧНАЯ СНЦ 272

D_1 - аргонодуговая сварка D_2 - лазерная сварка

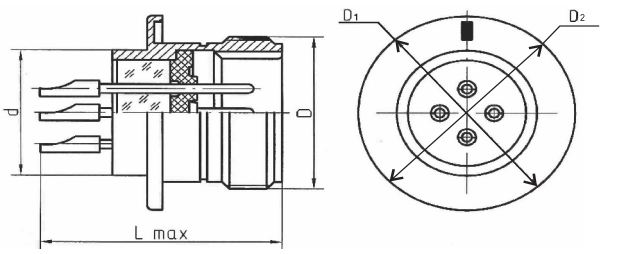

Рис. 1

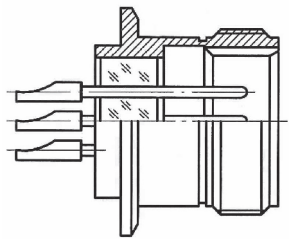

Рис. 2

Таблица 5.1

Условный размер корпуса	D_1	D	d	Lmax
14	24,0	M17x1	14	24,7
18	27,0	M22x1	18	24,7
22	31,0	M25x1	22	24,7
22	31,0	M25x1	22	26,3
24	33,0	M27x1	24	24,7
27	37,0	M30x1	27	24,7
30	40,0	M33x1	30	24,7
33	44,0	M38x1,5	33	26,3
33	44,0	M38x1,5	33	28,5
36	47,0	M40x1,5	36	26,3
39	50,0	M44x1,5	39	28,5

Таблица 5.2

Условный размер корпуса	D_1	D	d	Lmax
14	21,5	M17x1	14	24,7
18	26,7	M22x1	18	24,7
22	27,9	M25x1	22	24,7
22	27,9	M25x1	22	26,3
24	30,9	M27x1	24	24,7
27	34,3	M30x1	27	24,7
30	37,3	M33x1	30	24,7
33	40,6	M38x1,5	33	26,3
33	40,6	M38x1,5	33	28,5
36	43,6	M40x1,5	36	26,3
39	47,9	M44x1,5	39	28,5

ВИЛКА КАБЕЛЬНАЯ С ТВИНАКСИАЛЬНЫМИ КОНТАКТАМИ

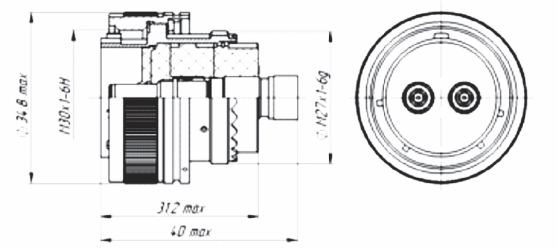

ВИЛКА ПРИБОРНАЯ С ТВИНАКСИАЛЬНЫМИ КОНТАКТАМИ

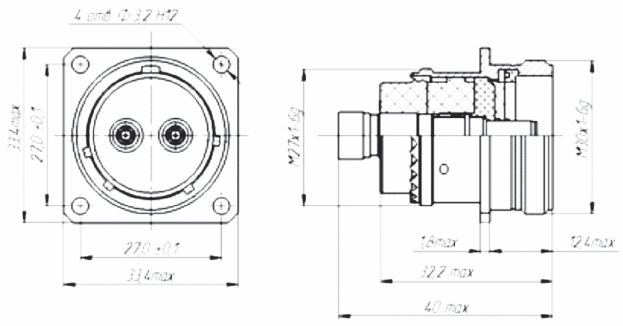

РОЗЕТКА КАБЕЛЬНАЯ С ТВИНАКСИАЛЬНЫМИ КОНТАКТАМИ

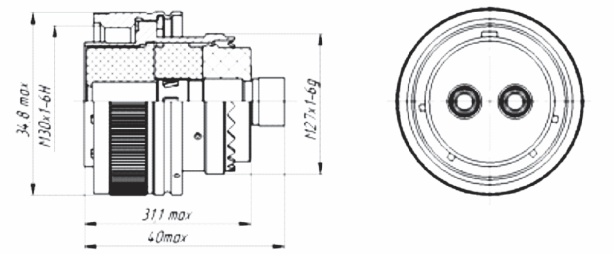

РОЗЕТКА ПРИБОРНАЯ С ТВИНАКСИАЛЬНЫМИ КОНТАКТАМИ

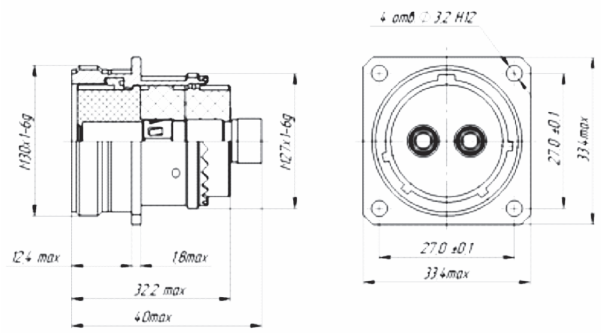

ВИЛКА (РОЗЕТКА) ПРИБОРНАЯ ОБЪЕМНОГО МОНТАЖА С ИНТЕГРИРОВАННЫМ КОЖУХОМ

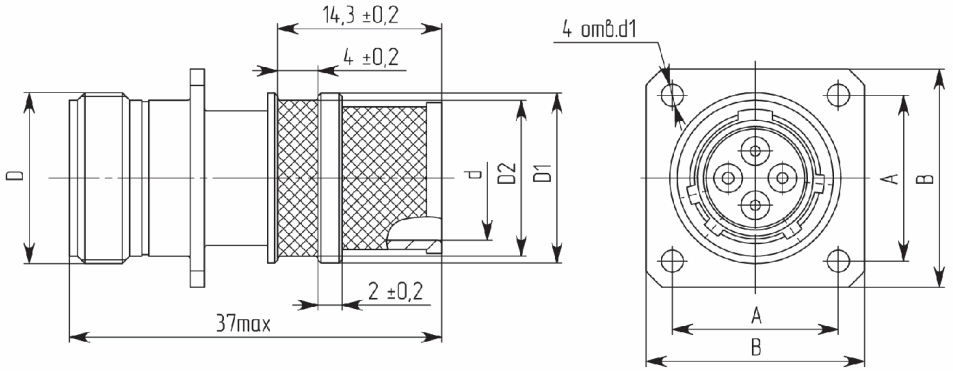

Таблица 6

Условный размер корпуса	A	B	D	D_1	D_2	d	d_1
14	16,5	21,7	M17x1	16,9	12,4	1,4	32,2
18	19,5	25,9	M22x1	19,6	12,4	1,4	32,2
22	23,0	29,4	M25x1	23,0	12,4	1,8	32,2
24	25,0	31,4	M27x1	25,9	12,4	1,8	32,2
27	27,0	33,4	M30x1	28,6	12,4	1,8	32,2
30	31,0	37,8	M33x1	31,0	12,4	1,8	31,5
33	34,0	41,5	M38x1,5	33,6	15,6	2,0	33,8
36	36,5	44,5	M40x1,5	36,7	16,4	2,0	33,8
39	40,0	46,4	M44x1,5	40,0	16,4	2,0	33,8

ВИЛКА (РОЗЕТКА) КАБЕЛЬНАЯ ОБЪЕМНОГО МОНТАЖА С ИНТЕГРИРОВАННЫМ КОЖУХОМ

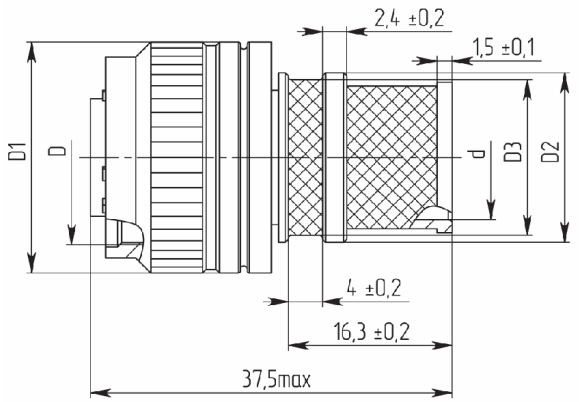

Таблица 7

Условный размер корпуса	D	D_1	D_2	d	d_1
14	M17x1	16,9	12,4	1,4	32,2
18	M22x1	19,6	12,4	1,4	32,2
22	M25x1	23,0	12,4	1,8	32,2
24	M27x1	25,9	12,4	1,8	32,2
27	M30x1	28,6	12,4	1,8	32,2
30	M33x1	31,0	12,4	1,8	31,5
33	M38x1,5	33,6	15,6	2,0	33,8
36	M40x1,5	36,7	16,4	2,0	33,8
39	M44x1,5	40,0	16,4	2,0	33,8

СОЕДИНИТЕЛИ СНЦ 232, СНЦ 232Э, СНЦ235, СНЦ 272, СНЦ 282

МОНТАЖНЫЕ ИЗДЕЛИЯ СНЦ235

КОЖУХ ПРЯМОЙ ЗАКРЫТЫЙ

Конструктивное исполнение - 1

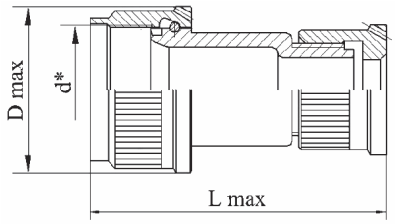

КОЖУХ УГЛОВОЙ ЗАКРЫТЫЙ

Конструктивное исполнение - 2

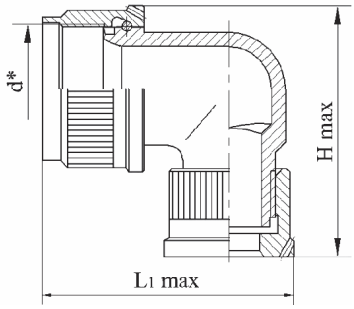

Таблица 8

Условный размер корпуса	d*	Dmax	Lmax	L_1max	Hmax
14	M14x0,5	18,0	32	32	28
18	M18x1	21,4	32	36	32
22	M22x1	25,2	32	40	36
24	M24x1	27,3	38	42	38
27	M27x1	30,4	38	44	41
30	M30x1	33,4	38	46	44
33	M33x1	36,4	43	49	46
36	M36x1	39,8	43	52	50
39	M39x1	43,8	43	58	53

МОНТАЖНЫЕ ИЗДЕЛИЯ СНЦ232

ОБОЙМА

Конструктивное исполнение - 0

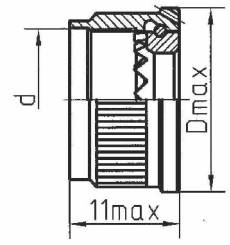

КОЖУХ ПРЯМОЙ ОТКРЫТЫЙ

Конструктивное исполнение - 1

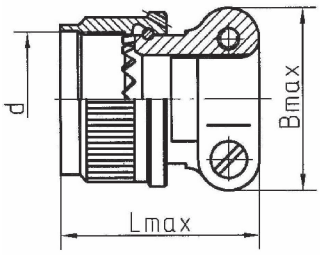

КОЖУХ УГЛОВОЙ ОТКРЫТЫЙ

Конструктивное исполнение - 2

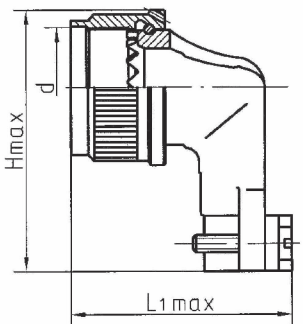

Таблица 9

Условный размер корпуса	d	Dmax	Bmax	Hmax	Lmax	L_1max
14	M14x0,5	18,0	18,9	30,3	20,2	25,5
18	M18x1	21,4	26,0	33,7	20,2	29,3
22	M22x1	25,2	27,6	37,6	26,2	32,9
24	M24x1	27,3	29,6	39,6	26,2	34,9
27	M27x1	30,4	33,0	43,0	26,2	37,9
30	M30x1	33,4	36,2	46,5	26,2	40,9
33	M33x1	36,4	39,2	50,0	26,2	43,9
36	M36x1	39,8	42,2	53,1	26,2	46,7
39	M39x1	43,8	45,2	56,1	26,2	49,7

КОЖУХ ПОД ТЕРМОУСАЖИВАЮЩИЕСЯ ТРУБКИ СНЦ232

Конструктивное исполнение - 3

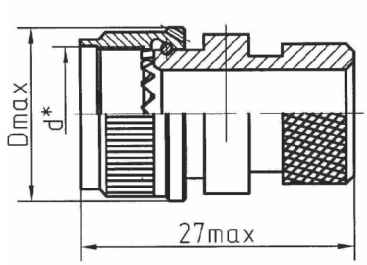

ЗАГЛУШКА ЭКСПЛУАТАЦИОННАЯ

КАБЕЛЬНАЯ ЭК

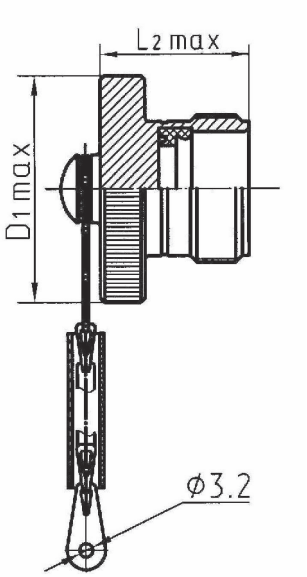

ПРИБОРНАЯ ЭП

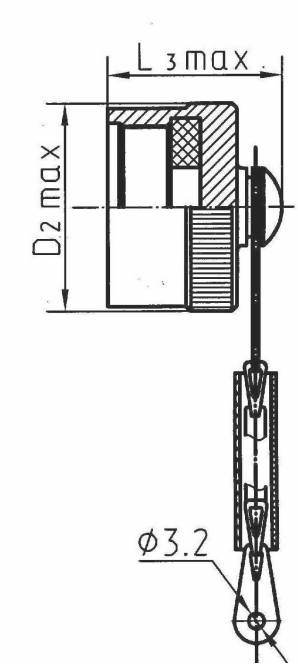

Таблица 10

Условный размер корпуса	d*	Dmax	D_1max	D_2max	L_2max	L_3max
14	M14x0,5	18,0	23,0	21,0	21,6	15,4
18	M18x1	21,4	27,0	26,0	21,6	15,4
22	M22x1	25,2	30,1	29,0	21,6	15,4
24	M24x1	27,3	32,0	31,0	21,6	15,4
27	M27x1	30,4	34,8	34,0	21,6	15,4
30	M30x1	33,4	37,2	37,0	21,6	15,4
33	M33x1	36,4	43,0	43,0	24,8	15,4
36	M36x1	39,8	44,2	44,0	25,6	17,4
39	M39x1	43,8	48,8	48,0	25,6	17,4

СОЕДИНИТЕЛИ СНЦ146



Взаимозаменяемы и взаимосочленяемы с соединителями 983 серии по MIL-C-83723

Соединители с локальной защитой контактов предназначены для работы в электрических цепях постоянного, переменного (частотой до 3МГц) токов при напряжении до 700В (амплитудное значение).

Вилки (розетки) приборные, кабельные изготавливаются в экранированном (СНЦ146Э) и неэкранированные варианте (СНЦ146). Приборные соединители могут изготавливаться с контактами для печатного монтажа.

Приборные герметичные вилки СНЦ146Г сочленяются с негерметичными кабельными розетками.

Приборная и кабельная часть соединителя изготавливается без кожуха, с прямым (закрытым, открытым) и угловым кожухом.

Корпусные детали из нержавеющей стали с токопроводным покрытием.

Сочленение резьбовое, с самозапирающимся замком с визуальной индикацией окончания стыковки.

Покрытие контактов - золото.

Контакты извлекаемые, под обжимку для объемного монтажа и под пайку для печатного монтажа, в герметичной вилке под пайку.

Вилки, розетки СНЦ146, СНЦ146Г сочленяются с соединителями 983 серии по MIL-C-83723 и СНЦ147 по ЦСНК.430421.011ТУ.

Соединители предназначены для внутреннего монтажа, во всеклиматическом исполнении, в соответствии с техническими условиями НКЦС.434410.505 ТУ (НКЦС.434410.125ТУ).

Условный размер корпусов, схемы расположения контактов и их количество приведены в табл.1.

СОЕДИНИТЕЛЯМ ПРИСВОЕНЫ УСЛОВНЫЕ ОБОЗНАЧЕНИЯ, КОТОРЫЕ СОСТОЯТ ИЗ СЛЕДУЮЩИХ КЛАССИФИКАЦИОННЫХ ПРИЗНАКОВ:

СНЦ 146	Г(Э)	- 12	/ 12	- В(Р)	1(2;3)	О(П)	1(2)	1 -	1(2-5)
Тип соединителя									
Г - герметичный Э - экранированный									
Количество контактов									
Условный размер корпуса									
В - вилка, Р - розетка									
Вид корпуса: 1 - кабельная часть 2 - негерметичная приборная часть 3 - герметичная приборная часть под сварку отсутствие цифры - герметичные соединители									
Способ монтажа: О - обжатие П - пайка									
Тип хвостовика: 1 - хвостовик цилиндрический 2 - хвостовик для печатного монтажа в отверстие печатной платы									
Покрытие контактов: 1-золото									
Угловое положение изолятора									

Обозначение соединителей при заказе и в конструкторской документации другой продукции состоит из слова «Вилка» («Розетка»), условного обозначения типоконструкции, обозначения ТУ, слова «россыпью» для соединителей с извлекаемыми контактами для объемного монтажа. Обозначение кожухов при заказе должно состоять из слова «Кожух», условного обозначения ТУ.

Для соединителей СНЦ146, СНЦ146Э возможна поставка термокомпенсационных контактов (алюмель, хромель, капель) по НКЦС.303659.025ТУ.

ПРИМЕРЫ ОБОЗНАЧЕНИЯ:

Вилка СНЦ146Г-12/12А-ВП11-2	**НКЦС.434410.505ТУ**
Вилка СНЦ146-12/12-В2О11-2	**НКЦС.434410.505ТУ**
Розетка СНЦ146Э-12/12-Р1О11-2	**НКЦС.434410.505ТУ**
Кожух 146-1/12	**НКЦС.434410.505ТУ**
Заглушка ЭП146-12	**НКЦС.434410.505ТУ**

СОЕДИНИТЕЛИ СНЦ146

ТЕХНИЧЕСКИЕ ХАРАКТЕРИСТИКИ

Диаметр контактов, мм		1,02	1,59	2,39
Сопротивление контактов, не более, мОм	СНЦ146Г	15	10	8
	СНЦ146, СНЦ146Э	4	2,5	1,6
Сопротивление изоляции в нормальных климатических условиях, не менее, МОм		5000		
Максимальная токовая нагрузка		см. табл. 1		
Максимальное рабочее напряжение (амплитудное значение)		см. табл. 1		
Скорость утечки гелия при перепаде давления до 0,2 МПа (2кгс/см^2) для вилок СНЦ146Г, Па·см^3·с$^{-1}$(л·мкм.рт.ст.с$^{-1}$)		$5 \cdot 10^3 (5 \cdot 10^5)$		
Количество сочленений - расчленений		1000		
Минимальная наработка, часов		1000		
Минимальный срок сохраняемости, лет		25		
Соединители устойчивы к воздействию спецфакторов				

Эффективность экранирования не менее:

Частота, МГц	Эффективность экранирования
100	65
200	60
300	55
400	55
600	50
800	45
1000	45

УСЛОВИЯ ЭКСПЛУАТАЦИИ

Механические факторы:

Синусоидальная вибрация:	
Диапазон частот, Гц	1-5000
Ускорение, м/с^2 (g)	400 (40)
Механический удар:	
Одиночного действия:	
Ускорение, м/с^2 (g)	5000 (500)
Многократного действия:	
Ускорение, м/с^2 (g)	1500 (150)

Климатические факторы:

Повышенная рабочая температура среды, °С	200
Пониженная рабочая температура среды, °С	
для СНЦ146	минус 60
для вилок СНЦ146Г	минус 65
Атмосферное пониженное давление, Па (мм рт. ст.)	$0{,}67 \cdot 10^3 (5)$

СОЕДИНИТЕЛИ СНЦ146

Таблица 1

Условный размер корпуса	Схема расположения контактов	Условное обозначение контактов	Диаметр контактов, мм	Количество контактов	Токовая нагрузка	
					рабочий на контакт	максимальная на контакт
1	2	3	4	5	6	7
3/8			1,02	3	1,5	3
5/10	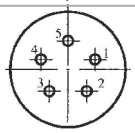		1,02	5	1,5	3
6/10	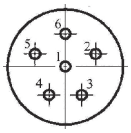		1,02	6	1,5	3
3/12	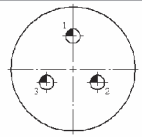		1,59	3	2,5	5,0
12/12	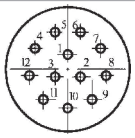		1,02	12	1,5	3,0
4/14	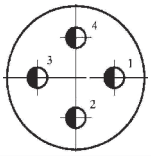		2,39	4	4,5	9,0
7/14	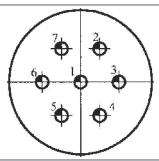		1,59	7	2,5	5,0
15/14	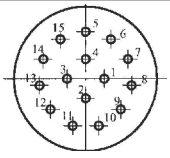		1,02	15	1,5	3,0
10/16	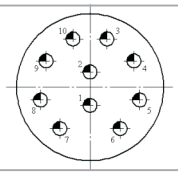		1,59	10	2,5	5,0
24/16	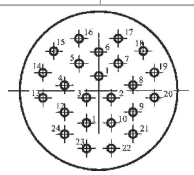		1,02	24	1,5	5,0

Продолжение таблицы 1

1	2	3	4	5	6	7
14/18 14/18A	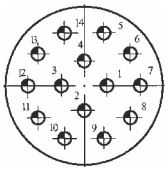		1,59	14	2,5	5,0
31/18 31/18A	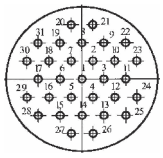		1,02	31	1,5	3,0
28/20 28/20A	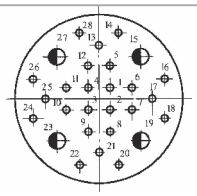		1,02	24	1,5	3,0
			2,39	4	4,5	9,0
39/20	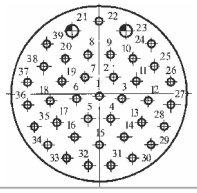		1,02	37	1,5	3,0
			1,59	2	2,5	5,0
41/20	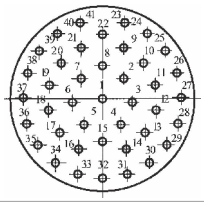		1,02	41	1,5	3,0
12/22	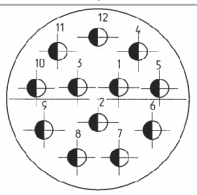		2,39	12	4,5	9,0
19/22	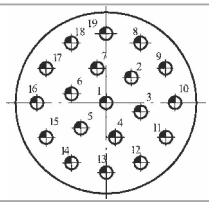		1,59	19	2,5	5,0
55/22	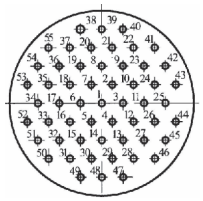		1,02	55	1,5	3,0
61/24	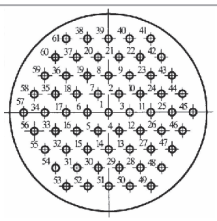		1,02	61	1,5	3,0

СОЕДИНИТЕЛИ СНЦ146

ВИЛКА ГЕРМЕТИЧНАЯ ДЛЯ ОБЪЕМНОГО И ПЕЧАТНОГО МОНТАЖА

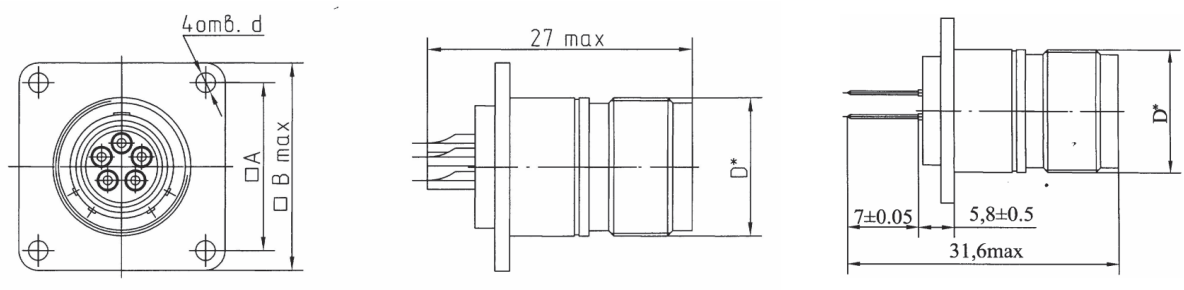

Условный размер корпуса	D*	Amax	Dmax	d
8	9/16" (14,27) -24UNEF-2A	15,09	20,75	3,2
10	11/16" (17,47) -24UNEF-2A	18,26	23,93	3,2
12	7/8" (22,22) -20UNEF-2A	20,62	26,32	3,2
12A	7/8" (22,22)-20UNEF-2A	19,50	25,90	3,2
14	15/16" (23,82) -20UNEF-2A	23,01	28,71	3,2
16	11/16" (26,97) -18UNEF-2A	24,61	31,88	3,2
18, 18A	13/16" (30,18) -18UNEF-2A	26,97	34,24	3,2
20	15/16" (33,32) -18UNEF-2A	29,36	36,63	3,2
20A	15/16" (33,32) -18UNEF-2A	31,00	37,80	3,2
22	17/16" (36,57)-18UNEF-2A	31,75	39,80	3,2
24	19/16" (39,67) - 18UNEF-2A	34,92	43,39	3,8
24A	19/16" (39,67) -18UNEF-2A	36,50	44,50	3,8

РОЗЕТКИ (ВИЛКИ) КАБЕЛЬНЫЕ НЕЭКРАНИРОВАННЫЕ (ЭКРАНИРОВАННЫЕ)

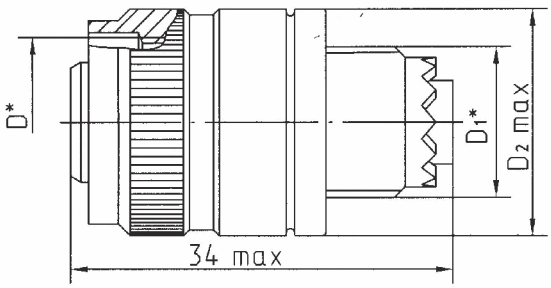

Условный размер корпуса	D*	D_1*	D_2max
8	9/16" (14,27) - 24UNEF-2A	1/2" (12,70) - 28UNEF-2A	18,0
10	11/16" (17,47) - 24UNEF-2A	5/8" (15,88) - 24UNEF-2A	23,0
12	7/8" (22,22) - 20UNEF-2A	3/4" (19,05) - 20UNEF-2A	27,0
14	15/16" (23,82) - 20UNEF-2A	7/8" (22,23) - 20UNEF-2A	28,8
16	11/16" (26,97) - 18UNEF-2A	1" (25,40) - 20UNEF-2A	32,0
18	13/16" (30,18) - 18UNEF-2A	11/16" (26,97) -18UNEF-2A	34,8
20	15/16" (33,32) - 18UNEF-2A	13/16" (30,18) - 18UNEF-2A	37,2
22	17/16" (36,57) - 18UNEF-2A	15/16" (33,32) -18UNEF-2A	41,2
24	19/16" (39,67) - 18UNEF-2A	17/16" (36,53) - 18UNEF-2A	44,2

РОЗЕТКИ (ВИЛКИ) ПРИБОРНЫЕ

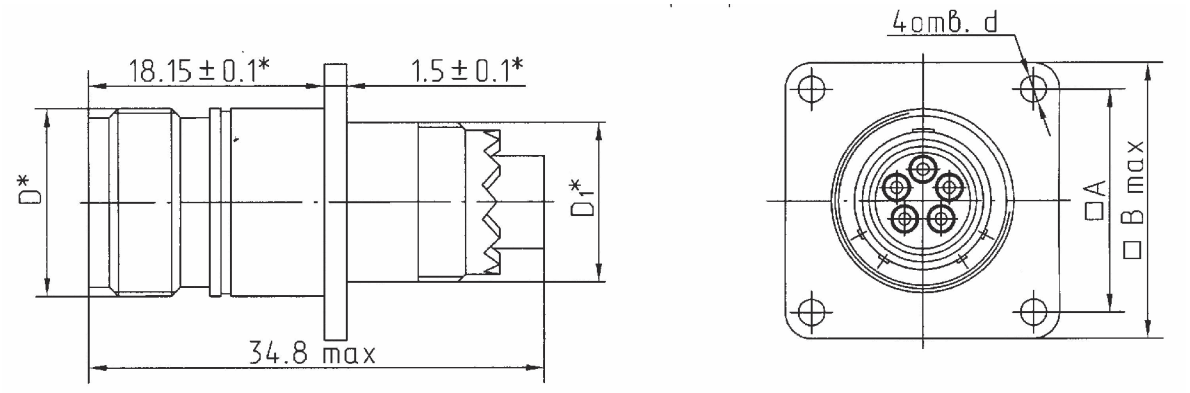

Условный размер корпуса	D*	D_1*	Amax	Bmax	d
8	9/16" (14,27) - 24UNEF-2A	1/2" (12,70) - 28UNEF-2A	15,09	20,75	3,2
10	11/16" (17,47) - 24UNEF-2A	5/8" (15,88) - 24UNEF-2A	18,26	23,93	3,2
12	7/8" (22,22) - 20UNEF-2A	3/4" (19,05) - 20UNEF-2A	20,62	26,32	3,2
14	15/16" (23,82) - 20UNEF-2A	7/8" (22,23) - 20UNEF-2A	23,01	28,71	3,2
16	11/16" (26,97) - 18UNEF-2A	1" (25,40) - 20UNEF-2A	24,61	31,88	3,2
18	13/16" (30,18) - 18UNEF-2A	11/16" (26,97) -18UNEF-2A	26,97	34,24	3,2
20	15/16" (33,32) - 18UNEF-2A	13/16" (30,18) - 18UNEF-2A	29,36	36,63	3,2
22	17/16" (36,57) - 18UNEF-2A	15/16" (33,32) -18UNEF-2A	31,75	39,80	3,2
24	19/16" (39,67) - 18UNEF-2A	17/16" (36,53) - 18UNEF-2A	34,92	43,39	3,8

РОЗЕТКИ (ВИЛКИ) ПРИБОРНЫЕ С КОНТАКТАМИ ДЛЯ ПЕЧАТНОГО МОНТАЖА

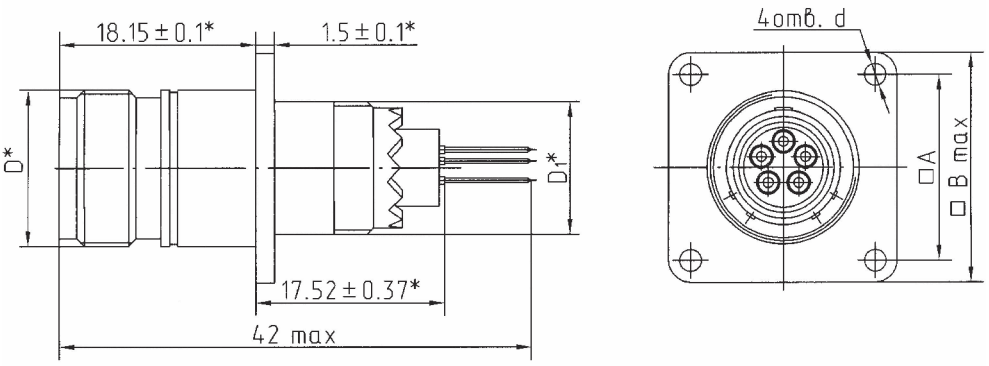

Условный размер корпуса	D*	D_1*	Amax	Bmax	d
8	9/16" (14,27) - 24UNEF-2A	1/2" (12,70) - 28UNEF-2A	15,09	20,75	3,2
10	11/16" (17,47) - 24UNEF-2A	5/8" (15,88) - 24UNEF-2A	18,26	23,93	3,2
12	7/8" (22,22) - 20UNEF-2A	3/4" (19,05) - 20UNEF-2A	20,62	26,32	3,2
14	15/16" (23,82) - 20UNEF-2A	7/8" (22,23) - 20UNEF-2A	23,01	28,71	3,2
16	11/16" (26,97) - 18UNEF-2A	1" (25,40) - 20UNEF-2A	24,61	31,88	3,2
18	13/16" (30,18) - 18UNEF-2A	11/16" (26,97) -18UNEF-2A	26,97	34,24	3,2
20	15/16" (33,32) - 18UNEF-2A	13/16" (30,18) - 18UNEF-2A	29,36	36,63	3,2
22	17/16" (36,57) - 18UNEF-2A	15/16" (33,32) -18UNEF-2A	31,75	39,80	3,2
24	19/16" (39,67) - 18UNEF-2A	17/16" (36,53) - 18UNEF-2A	34,92	43,39	3,8

ВИЛКА (РОЗЕТКА) ПРИБОРНАЯ СНЦ146 С ИНТЕГРИРОВАННЫМ КОЖУХОМ

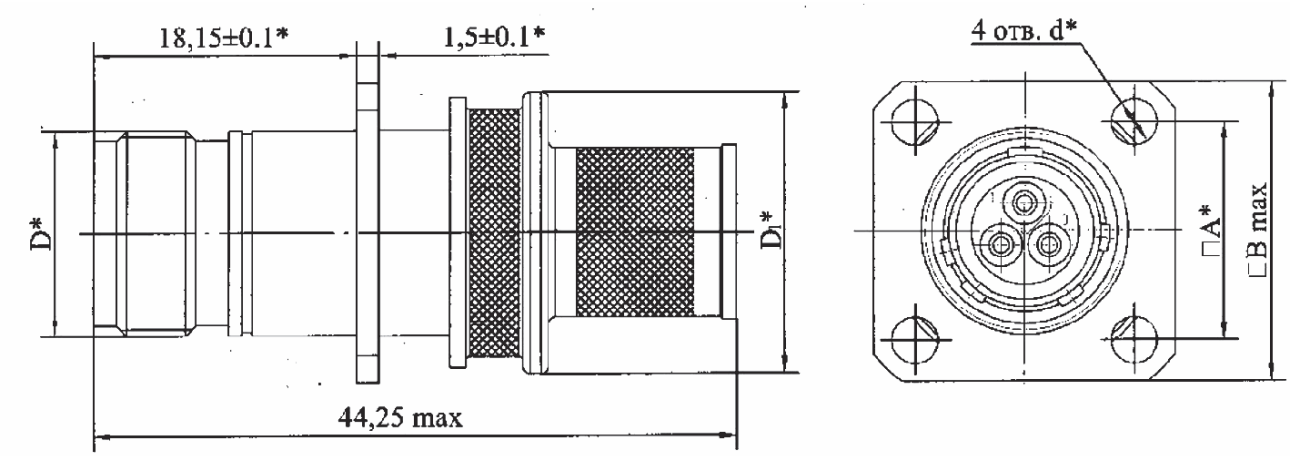

Условный размер корпуса	D*	D_1*	d*	A	B
8	9/16" (14,27) - 24UNEF-2A	19,5	3,2	15,09	20,75
10	11/16" (17,47) - 24UNEF-2A	21,5	3,2	18,26	23,93
12	7/8" (22,22) - 20UNEF-2A	23,5	3,2	20,62	26,32
14	15/16" (23,82) - 20UNEF-2A	28,0	3,2	23,01	28,71
16	11/16" (26,97) - 18UNEF-2A	30,5	3,2	24,61	31,88
18	13/16" (30,18) - 18UNEF-2A	31,7	3,2	26,97	34,24
20	15/16" (33,32) - 18UNEF-2A	35,5	3,2	29,36	36,63
22	17/16" (36,57) - 18UNEF-2A	38,6	3,2	31,75	39,80
24	19/16" (39,67) - 18UNEF-2A	42,0	3,8	34,92	43,39

ВИЛКА (РОЗЕТКА) КАБЕЛЬНАЯ СНЦ146Э С ИНТЕГРИРОВАННЫМ КОЖУХОМ

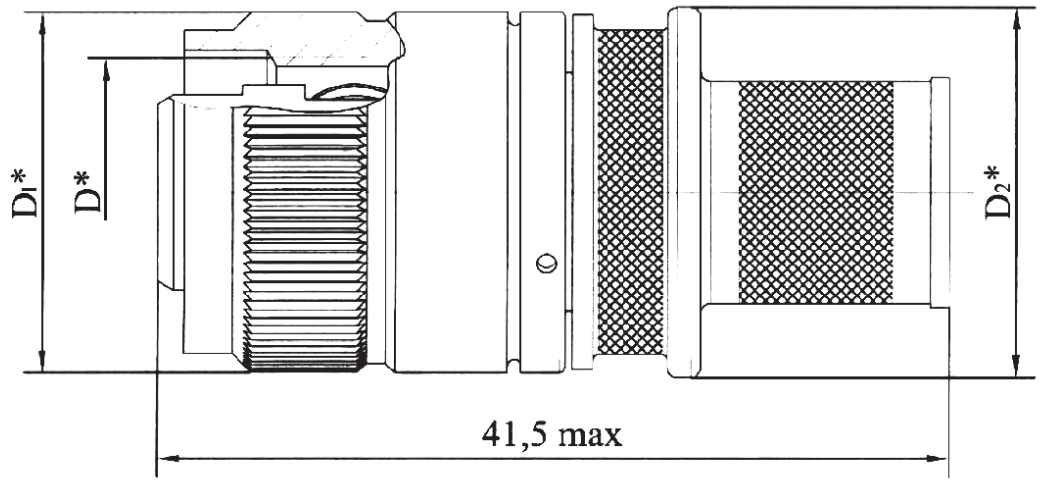

Условный размер корпуса	D*	D_1*	D_1*
8	9/16" (14,27) - 24UNEF-2A	19,0	19,5
10	11/16" (17,47) - 24UNEF-2A	23,0	21,5
12	7/8" (22,22) - 20UNEF-2A	27,0	23,5
14	15/16" (23,82) - 20UNEF-2A	28,8	28,0
16	11/16" (26,97) - 18UNEF-2A	32,0	30,5
18	13/16" (30,18) - 18UNEF-2A	34,8	31,7
20	15/16" (33,32) - 18UNEF-2A	37,2	35,5
22	17/16" (36,57) - 18UNEF-2A	41,0	38,6
24	19/16" (39,67) - 18UNEF-2A	44,2	42,0

МОНТАЖНЫЕ ИЗДЕЛИЯ (КОЖУХА) НА СОЕДИНИТЕЛИ СНЦ146

Кожух прямой закрытый
146-1/8(10, 12, 14, 16, 18, 20, 22, 24)

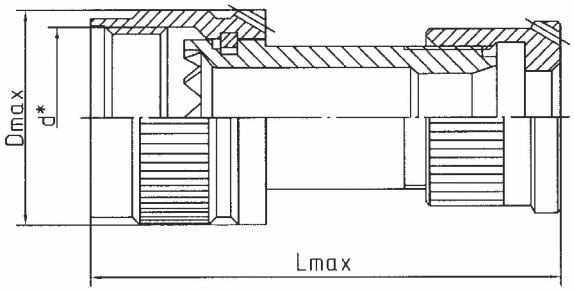

Кожух угловой
146-2/8(10, 12, 14, 16, 18, 20, 22, 24)

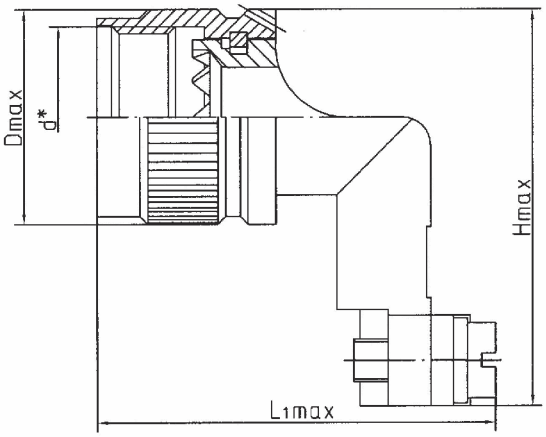

Кожух прямой открытый
146-3/8(10, 12, 14, 16, 18, 20, 22, 24)

Кожух прямой открытый
146-3/8(10, 12, 14, 16, 18, 20, 22, 24)

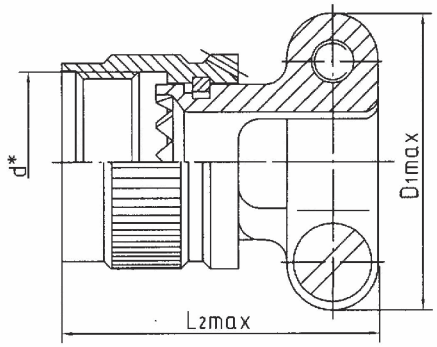

d*	Dmax	D_1max	Lmax	L_1max	L_2max	Hmax
1/2" (12,70) - 28UNEF-2A	15,1	21,3	33,2	30,8	22,2	33,1
5/8" (15,88) - 24UNEF-2A	18,5	25,4	33,2	32,1	22,2	36,1
3/4" (19,05) - 20UNEF-2A	21,6	26,5	33,2	33,5	28,5	39,2
7/8" (22,23) - 20UNEF-2A	24,9	30,2	34,2	35,3	31,7	49,3
1" (25,40) - 20UNEF-2A	28,0	33,2	34,2	38,6	31,7	52,2
11/16" (26,97) -18UNEF-2A	29,6	35,0	34,2	39,3	34,0	55,3
13/16" (30,18) - 18UNEF-2A	32,8	38,8	39,2	41,3	38,7	58,3
15/16" (33,32) -18UNEF-2A	35,9	42,2	39,2	42,3	41,2	61,3
17/16" (36,53) - 18UNEF-2A	39,1	44,8	39,2	45,1	44,5	64,3

ЗАГЛУШКИ ЭКСПЛУАТАЦИОННЫЕ (КАБЕЛЬНЫЕ, ПРИБОРНЫЕ) ДЛЯ СОЕДИНИТЕЛЕЙ СНЦ146

Заглушка
ЭК146-3/8(10,12,14,16,18,20,22,24)

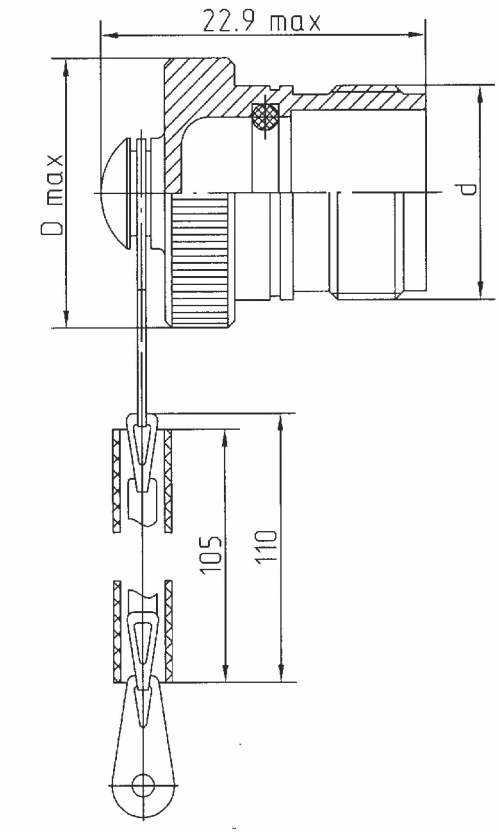

Заглушка
ЭП146-3/8(10,12,14,16,18,20,22,24)

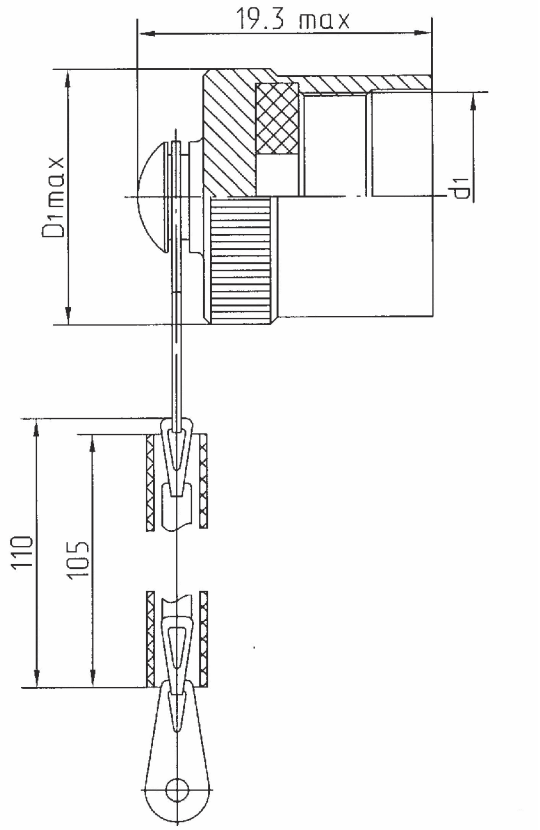

Dmax	D_1max	d	d_1
19,0	18	9/16" (14,27) - 24UNEF-2A	9/16" (14,27) - 24UNEF-2A
23,0	21	11/16" (17,47) - 24UNEF-2A	11/16" (17,47) - 24UNEF-2A
27,0	26	7/8" (22,22) - 20UNEF-2A	7/8" (22,22) - 20UNEF-2A
28,8	29	15/16" (23,82) - 20UNEF-2A	15/16" (23,82) - 20UNEF-2A
32,0	31	11/16" (26,97) - 18UNEF-2A	11/16" (26,97) - 18UNEF-2A
34,8	34	13/16" (30,18) - 18UNEF-2A	13/16" (30,18) - 18UNEF-2A
37,2	37	15/16" (33,32) - 18UNEF-2A	15/16" (33,32) - 18UNEF-2A
41,0	42	17/16" (36,57) - 18UNEF-2A	17/16" (36,57) - 18UNEF-2A
44,2	44	19/16" (39,67) - 18UNEF-2A	19/16" (39,67) - 18UNEF-2A

СОЕДИНИТЕЛИ ОНц-БГ-1

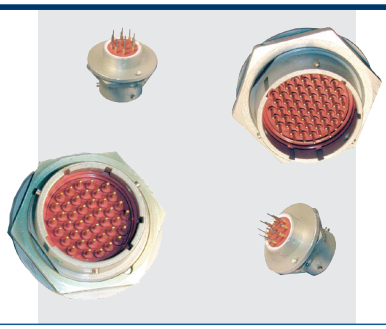

Взаимосочленяемы с кабельными розетками типа СНЦ 23 по ГЕО.364.241 ТУ, и СНЦ233 по НКЦС.434410.506ТУ соответствующего типономинала и углового положения изоляторов в корпусе

Вилки низкочастотные цилиндрические многопозиционные типа ОНц-БГ-1 для печатного монтажа, предназначены для работы в электрических цепях постоянного, переменного (частотой до 3 МГц) и импульсного токов при напряжении до 250 В (для переменного и импульсного токов – амплитудное значение).

Вилки ОНц-БГ-1 разрабатываются 1 типа, 11 типономиналов, 76 типоконструкций в соответствии с техническими условиями КДПА.430421.013ТУ (приемка «5»).

Соединители предназначены для внутреннего монтажа, ручной сборки (монтажа) аппаратуры по ГОСТ РВ 20.39.414.1.

Вилки ОНц-БГ-1 состоят из приборной части, имеют два вида исполнения: круглый фланец, крепится к стенке прибора шестигранной гайкой и квадратный фланец с четырьмя отверстиями под крепежные винты.

Тип сочленения: байонетный.

Покрытие контактов - золото.

Соединители устойчивы к воздействию спецфакторов.

СОЕДИНИТЕЛЯМ ПРИСВОЕНЫ УСЛОВНЫЕ ОБОЗНАЧЕНИЯ, КОТОРЫЕ СОСТОЯТ ИЗ СЛЕДУЮЩИХ КЛАССИФИКАЦИОННЫХ ПРИЗНАКОВ:

ОНц-БГ	-1	- 10	/ 18	В	-1(1М)	-Э	-а	-К
Тип соединителя								
Порядковый номер разработки								
Количество контактов								
Условный размер вилки								
Часть соединителя: В – вилка								
Конструктивное исполнение (номер типоконструкции): 1 - приборная часть без кожуха (круглый фланец) 1М - приборная часть без кожуха с квадратным фланецем								
Э - для экранированного исполнения								
Позиция установки изолятора: а, б, в, г - варианты углового положения поляризующих шпоночных пазов на изоляторах (при нормальном положении изолятора – буквенный индекс не проставляется)								
К - условное обозначение завода-изготовителя (АО «Завод «Копир»)								

Обозначение соединителей при заказе и в конструкторской документации другой продукции состоит из слова «Вилка», условного обозначения типоконструкции, обозначения ТУ.

ПРИМЕРЫ ОБОЗНАЧЕНИЯ:

Вилка ОНц-БГ-1-32/27В-1-а-К КДПА.430421.013ТУ

Вилка ОНц-БГ-1-10/18В-1МЭ-6-К КДПА.430421.013ТУ

СОЕДИНИТЕЛИ ОНц-БГ-1

ТЕХНИЧЕСКИЕ ХАРАКТЕРИСТИКИ

Диаметр контакта, мм	1,0	1,5	2,0
Сопротивление контактов, не более, мОм	4,0	2,5	1,6
Рабочий ток на каждый контакт в зависимости от схемы расположения контактов в изоляторе, А	от 3,0 до 7,5	8,0	12,0
Максимальный ток на одиночный контакт, А	11,0	20,0	35,0
Сопротивление изоляции в нормальных климатических условиях, не менее, МОм			6 000
Максимальное рабочее напряжение постоянного тока или амплитудное значение напряжения переменного тока, В			250
Эффективность экранирования не менее, при частоте: 0,50 МГц 0,63 МГц 0,80-1,00 МГц 1,25-3,00 МГц			 55 дБ 50 дБ 45 дБ 40 дБ
Количество сочленений-расчленений			500
Минимальный срок сохраняемости соединителей, лет			25
Гамма - процентная наработка до отказа соединителей (вилок) в зависимости от температуры соединителя (вилки)			см. таблицу 1
Соединители устойчивы к воздействию спецфакторов			

УСЛОВИЯ ЭКСПЛУАТАЦИИ

Механические факторы:	
Синусоидальная вибрация: Диапазон частот, Гц	1-5000
Амплитуда ускорения, м/с² (g)	400 (40)
Механический удар одиночного действия: Пиковое ударное ускорение, м/с² (g)	15000 (1500)
Механический удар многократного действия: Пиковое ударное ускорение, м/с² (g)	1500 (150)
Линейное ускорение, м/с² (g)	5000 (500)

Климатические факторы:	
Повышенная рабочая температура среды, °С	155
Пониженная предельная температура среды, °С	минус 60
Атмосферное пониженное рабочее давление, Па (мм рт. ст.)	$1{,}33 \cdot 10^{-10}$ ($1 \cdot 10^{-12}$)

ГАММА-ПРОЦЕНТНАЯ НАРАБОТКА СОЕДИНИТЕЛЕЙ В ОБЛЕГЧЕННЫХ ТЕМПЕРАТУРНЫХ РЕЖИМАХ

Таблица 1

Значение гамма-процентной наработки, ч	Максимальная температура соединителей (с учетом температуры перегрева контактов), °С
3 000	175
5 000	165
7 500	155
10 000	150
15 000	140
20 000	135
25 000	132
30 000	128
40 000	123
50 000	119
80 000	111
100 000	108
130 000	105
200 000	97
219 000	96

СОЕДИНИТЕЛИ ОНц-БГ-1

ТЕМПЕРАТУРА ПЕРЕГРЕВА КОНТАКТОВ В ЗАВИСИМОСТИ ОТ ТОКОВОЙ НАГРУЗКИ

Токовая нагрузка на соединитель, в % от допустимой по ТУ	Температура перегрева контактов, °С
100	45
90	14
80	12
70	12
60	6
50	5
40	2
30	2
20	1
10	0

СХЕМЫ РАСПОЛОЖЕНИЯ КОНТАКТОВ И ЭЛЕКТРОМЕХАНИЧЕСКИЕ ПАРАМЕТРЫ

Таблица 2

Условный размер вилки	Схема расположения контактов в изоляторах (условная нумерация контактов дана со стороны контактной части)	Условное обозначение контакта	Диаметр контакта, мм	Количество контактов	Углы поворота изолятора в корпусе относительно нормального положения, в градусах, для позиции:				Количество установочных положений изолятора в корпусе соединителя	Рабочий ток на каждый контакт, А	Максимально допустимый кратковременный ток на контакт, А
					Нормальное положение	а	б	в	г			
1	2	3	4	5	6	7	8	9	10	11	12	13
18	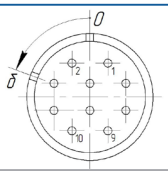		1,0	10	0	-	70	-	-	2	7,5	15
22	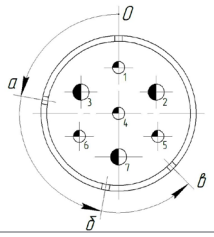		1,5	4	0	80	170	225	-	4	8	16
			2,0	3							12	24
27	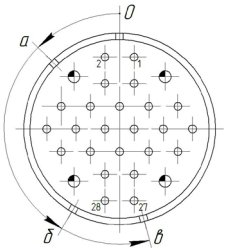		1,0	24	0	45	150	195	-	4	4	8
			1,5	4							8	16
	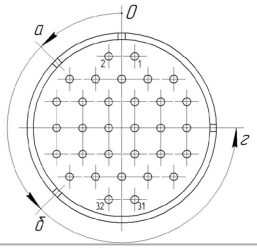		1,0	32	0	45	135	-	270	4	4,5	9

СОЕДИНИТЕЛИ ОНц-БГ-1

1	2	3	4	5	6	7	8	9	10	11	12	13
30	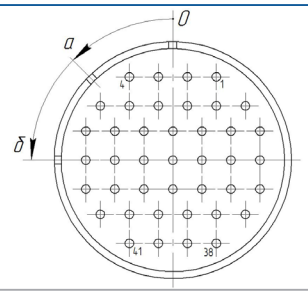		1,0	41	0	45	90	-	-	3	4	8
33	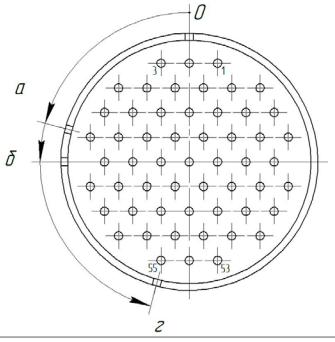		1,0	55	0	75	90	-	165	4	4	8
36	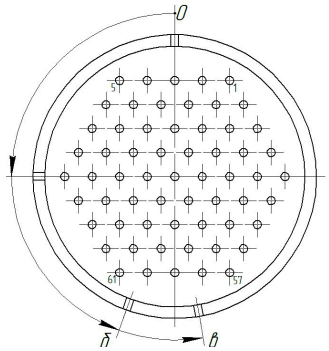		1,0	61	0	90	160	190	-	4	3	6

ВИЛКА ПРИБОРНАЯ ДЛЯ ПЕЧАТНОГО МОНТАЖА С КРУГЛЫМ ФЛАНЦЕМ

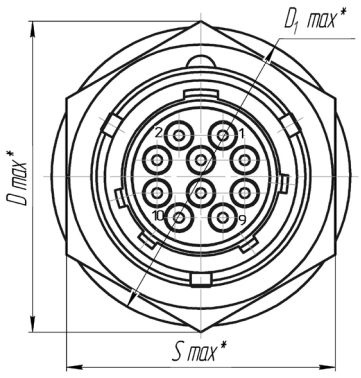

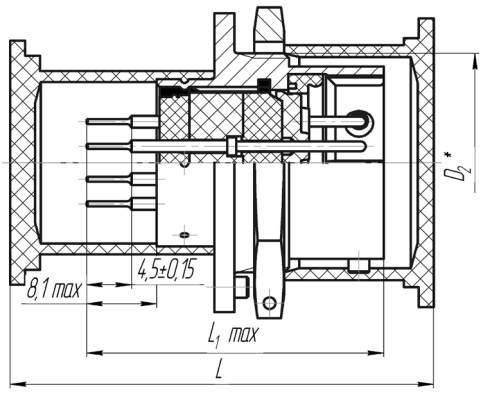

Таблица 3

Наименование и условное обозначение	Размеры, мм					
	D	D_1	D_2	L	L_1	S
ОНц-БГ-1-10/18В-1	31,2	30	М22 х 1-8g	42,5	30,8	27
ОНц-БГ-1-32/27В-1	41,6	42	М33 х 1-8g	42,5	30,8	36
ОНц-БГ-1-41/30В-1	47,3	45	М36 х 1-8g	42,5	30,8	41
ОНц-БГ-1-55/33В-1	53,1	48	М39 х 1-8g	43,5	32,4	46

ВИЛКА ПРИБОРНАЯ ДЛЯ ПЕЧАТНОГО МОНТАЖА С КВАДРАТНЫМ ФЛАНЦЕМ

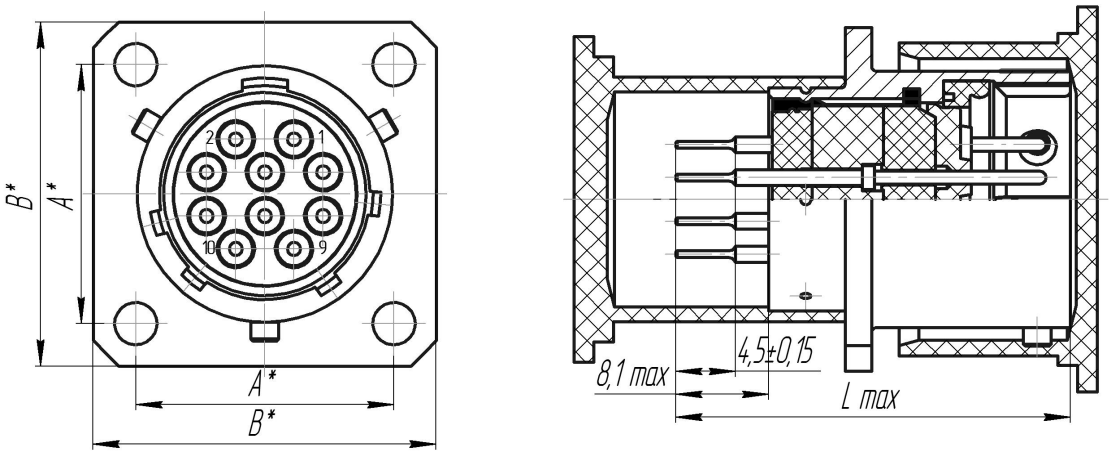

Таблица 4

Наименование и условное обозначение	Размеры, мм		
	A	B	L
ОНц-БГ-1-10/18В-1М	19,5	25,9	30,5
ОНц-БГ-1-7/22В-1М	23,0	29,4	30,5
ОНц-БГ-1-28/27В-1М	27,0	33,4	30,5
ОНц-БГ-1-32/27В-1М	27,0	33,4	30,5
ОНц-БГ-1-41/30В-1М	31,0	37,8	30,5
ОНц-БГ-1-55/33В-1М	34,0	41,5	32,1
ОНц-БГ-1-61/36В-1М	36,5	44,5	32,1

Диаметр хвостовиков контактов:
Ø 1,0 мм – 0,8 мм max
Ø 1,5 мм – 1,1 мм max
Ø 2,0 мм – 1,6 мм max

СОЕДИНИТЕЛИ ОНЦ-БГ-3



Взаимосочленяемы с розетками типа СНЦ 23, СНЦ 23Л по ГЕО.364.241 ТУ и СНЦ233, СНЦ233Л по НКЦС.434410.506ТУ соответствующих типономиналов и углового положения изоляторов в корпусе.

Цилиндрические малогабаритные герметичные переходники типа ОНЦ-БГ-3 для внутреннего монтажа, предназначены для работы в электрических цепях постоянного, переменного (частотой до 3 МГц) и импульсного токов при напряжении до 700 В (амплитудное значение).

Переходники ОНЦ-БГ-3 разрабатываются 1 типа, 18 типономиналов, 122 типоконструкций в соответствии с техническими условиями КДПА.430421.013ТУ (приемка «5»).

Соединители предназначены для внутреннего монтажа, ручной сборки (монтажа) аппаратуры по ГОСТ РВ 20.39.414.1.

Переходники ОНЦ-БГ-3 состоят из приборной части.

По конструктивному исполнению переходники ОНЦ-БГ-3 имеют фланец и крепятся к стенке прибора при помощи специальной гайки с контргайкой.

Тип сочленения: байонетный.

Покрытие контактов - золото.

СОЕДИНИТЕЛЯМ ПРИСВОЕНЫ УСЛОВНЫЕ ОБОЗНАЧЕНИЯ, КОТОРЫЕ СОСТОЯТ ИЗ СЛЕДУЮЩИХ КЛАССИФИКАЦИОННЫХ ПРИЗНАКОВ:

ОНЦ-БГ	-3	-7	/14	-П	-1	Э	-а	-К
Тип соединителя								
Порядковый номер разработки								
Количество контактов								
Условный размер переходника								
Часть соединителя: П – переходник								
Конструктивное исполнение (номер типоконструкции): 1 - приборная часть без кожуха								
Э – для экранированного исполнения								
Позиция установки изолятора: а, б, в, г - варианты углового положения поляризующих шпонок и шпоночных пазов на изоляторах (при нормальном положении изолятора – буквенный индекс не проставляется)								
К - условное обозначение завода-изготовителя (АО «Завод «Копир»)								

Обозначение соединителей при заказе и в конструкторской документации другой продукции состоит из слова «Переходник», условного обозначения типоконструкции, обозначения ТУ.

ПРИМЕРЫ ОБОЗНАЧЕНИЯ:

Переходник ОНЦ-БГ-3-4/14-П-1Э-б-К КДПА.430421.013ТУ

Переходник ОНЦ-БГ-3-32/27-П-1-а-К КДПА.430421.013ТУ

СОЕДИНИТЕЛИ ОНЦ-БГ-3

ТЕХНИЧЕСКИЕ ХАРАКТЕРИСТИКИ

Диаметр контакта, мм	1,0	1,5	2,0
Сопротивление контактов, не более, мОм	10,0	5,0	3,2
Рабочий ток на каждый контакт в зависимости от схемы расположения контактов в изоляторе, А	от 3,0 до 9,0	от 8,0 до 15,0	от 12,0 до 14,0
Максимальный ток на одиночный контакт, А	11,0	20,0	35,0
Сопротивление изоляции в нормальных климатических условиях, не менее, МОм			6 000
Максимальное рабочее напряжение постоянного тока или амплитудное значение напряжения переменного тока, В			700
Эффективность экранирования не менее, при частоте: 0,50 МГц 0,63 МГц 0,80-1,00 МГц 1,25-3,00 МГц			 55 дБ 50 дБ 45 дБ 40 дБ
Количество сочленений-расчленений			500
Минимальный срок сохраняемости соединителей, лет			25
Минимальная наработка соединителя в зависимости от максимальной температуры соединителя			см. таблицу 1
Соединители устойчивы к воздействию спецфакторов			

УСЛОВИЯ ЭКСПЛУАТАЦИИ

Механические факторы:	
Синусоидальная вибрация: Диапазон частот, Гц	1-5000
Амплитуда ускорения, м/с^2 (g)	400 (40)
Механический удар одиночного действия: Пиковое ударное ускорение, м/с^2 (g)	10000 (1000)
При перепаде давления до 0,1 МПа (1 кгс/см^2) скорость утечки воздуха при приемке и поставке, не более, л/ч	0,05
Линейное ускорение, м/с^2 (g)	2000 (200)

Климатические факторы:	
Повышенная рабочая температура среды, °С	100
Пониженная предельная температура среды, °С	минус 60
Атмосферное пониженное рабочее давление, Па (мм рт. ст.)	$1{,}33 \cdot 10^{-10}$ ($1 \cdot 10^{-12}$)

Примечание: Максимальная температура соединителя равна сумме повышенной рабочей температуры среды и температуры перегрева контактов. Температура перегрева контактов не должна превышать 50°С. Температура перегрева контактов в зависимости от токовой нагрузки дана в таблице 2.

МИНИМАЛЬНАЯ НАРАБОТКА СОЕДИНИТЕЛЯ В ЗАВИСИМОСТИ ОТ МАКСИМАЛЬНОЙ ТЕМПЕРАТУРЫ

Таблица 1

Минимальная наработка соединителя, ч	Максимальная температура соединителя, °С
3 000	130
5 000	120
7 500	117
10 000	115
15 000	110
20 000	105
25 000	100
30 000	98
40 000	93
50 000	90
80 000	85
100 000	80
130 000	75

СОЕДИНИТЕЛИ ОНЦ-БГ-3

ТЕМПЕРАТУРА ПЕРЕГРЕВА КОНТАКТОВ В ЗАВИСИМОСТИ ОТ ТОКОВОЙ НАГРУЗКИ

Таблица 2

Токовая нагрузка на соединитель, в % от максимально-допустимой по ТУ	Температура перегрева контактов, °С
90	35
80	26
70	21
60	20
50	18
40	9
30	6
20	3

СХЕМЫ РАСПОЛОЖЕНИЯ КОНТАКТОВ И ЭЛЕКТРОМЕХАНИЧЕСКИЕ ПАРАМЕТРЫ

Таблица 3

Условный размер	Схема расположения контактов в изоляторах (условная нумерация контактов дана со стороны монтажной части розеток)	Условное обозначение контакта	Диаметр контакта, мм	Количество контактов	Углы поворота изолятора в корпусе относительно нормального положения, в градусах, для позиции:					Рабочий ток на каждый контакт, А	Максимально допустимый кратковременный ток на контакт, А
					Нормальное положение	а	б	в	г		
1	2	3	4	5	6	7	8	9	10	11	12
14	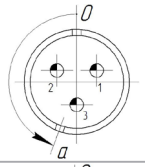		1,5	3	0	160	-	-	-	15,0	30,0
	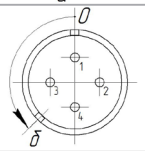		1,0	4	0	-	135	-	-	9,5	19,0
18	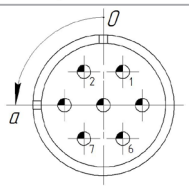		1,5	7	0	90	-	-	-	12,0	24,0
	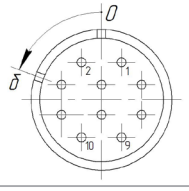		1,0	10	0	-	70	-	-	7,5	15,0
22	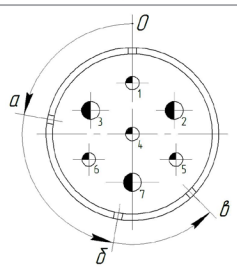		1,5	4	0	80	170	225	-	9,0	18,0
			2,0	3						14,0	28,0

СОЕДИНИТЕЛИ ОНЦ-БГ-3

1	2	3	4	5	6	7	8	9	10	11	12
22	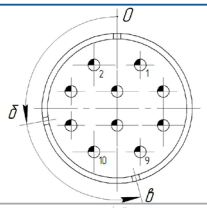		1,5	10	0	-	100	195	-	9,0	18,0
	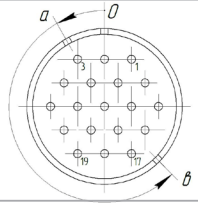		1,0	19	0	30	-	225	-	5,0	10,0
24	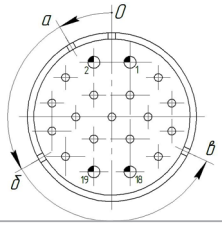		1,0	15	0	30	120	245		5,0	10,0
			1,5	4						9,0	18,0
27	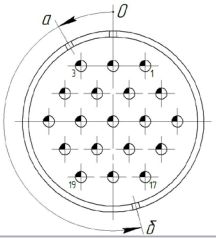		1,5	19	0	30	195	-	-	9,0	18,0
	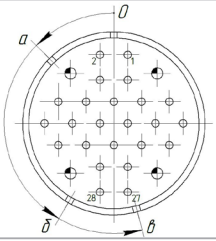		1,0	24	0	45	150	195	-	5,0	10,0
			1,5	4						9,0	18,0
	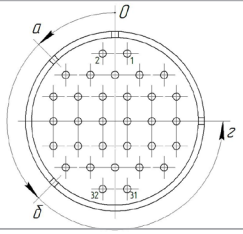		1,0	32	0	45	135	-	270	5,0	10,0
30	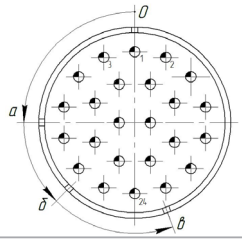		1,5	24	0	90	135	200	-	9,0	18,0
	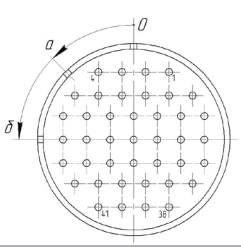		1,0	41	0	45	90	-	-	5,0	10,0

СОЕДИНИТЕЛИ ОНЦ-БГ-3

1	2	3	4	5	6	7	8	9	10	11	12
33	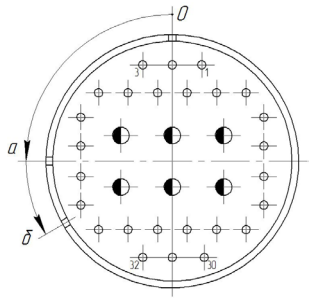		1,0	26	0	90	120	-	-	5,0	10,0
			2,0	6						14,0	28,0
	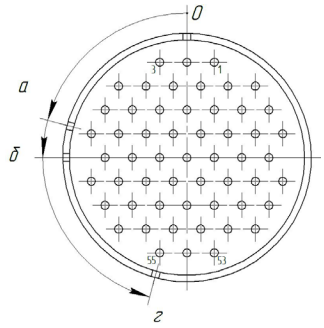		1,0	55	0	75	90	-	165	5,0	10,0
36	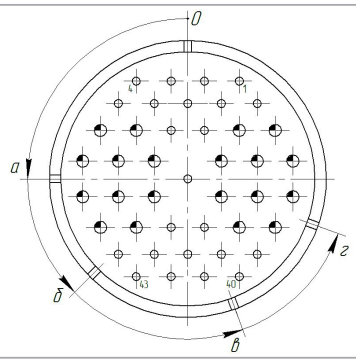		1,0	23	0	90	135	200	250	5,0	10,0
			1,5	20						9,0	18,0
	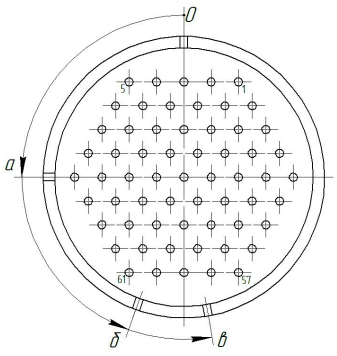		1,0	61	0	90	160	190	-	3,6	7,2
39	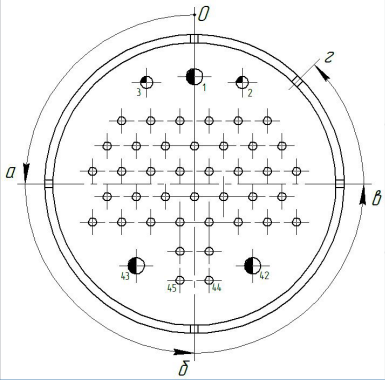		1,0	40	0	90	180	270	315	5,0	10,0
			1,5	2						9,0	18,0
			2,0	3						14,0	28,0

ОБЩИЙ ВИД, ГАБАРИТНЫЕ, УСТАНОВОЧНЫЕ И ПРИСОЕДИНИТЕЛЬНЫЕ РАЗМЕРЫ СОЕДИНИТЕЛЕЙ ОНЦ-БГ-3

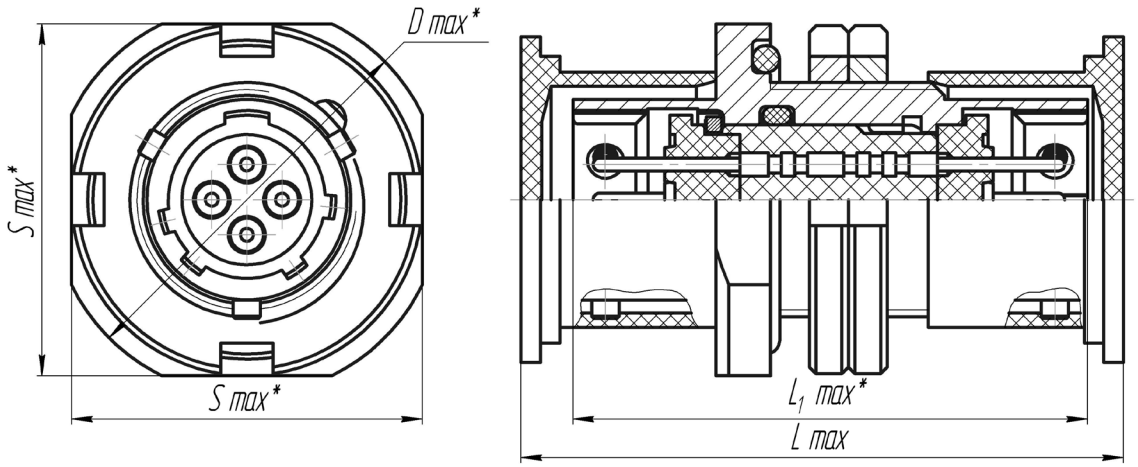

Таблица 4

Наименование и условное обозначение	Размеры, мм			
	D max	S max	L max	L_1 max
ОНЦ-БГ-3-4/14-П-1	30	27	48	39,6
ОНЦ-БГ-3-3/14-П-1	30	27	48	39,6
ОНЦ-БГ-3-10/18-П-1	35	32	48	39,6
ОНЦ-БГ-3-7/18-П-1	35	32	48	39,6
ОНЦ-БГ-3-19/22-П-1	39	36	48	39,6
ОНЦ-БГ-3-10/22-П-1	39	36	48	39,6
ОНЦ-БГ-3-7/22-П-1	39	36	48	39,6
ОНЦ-БГ-3-19/24-П-1	39	36	48	39,6
ОНЦ-БГ-3-32/27-П-1	49	46	48	39,6
ОНЦ-БГ-3-19/27-П-1	49	46	48	39,6
ОНЦ-БГ-3-28/27-П-1	49	46	48	39,6
ОНЦ-БГ-3-41/30-П-1	49	46	48	39,6
ОНЦ-БГ-3-24/30-П-1	49	46	48	39,6
ОНЦ-БГ-3-55/33-П-1	53	50	51	42,8
ОНЦ-БГ-3-32/33-П-1	53	50	51	42,8
ОНЦ-БГ-3-61/36-П-1	58	55	51	42,8
ОНЦ-БГ-3-43/36-П-1	58	55	51	42,8
ОНЦ-БГ-3-45/39-П-1	58	55	51	42,8

СОЕДИНИТЕЛИ СНЦ150

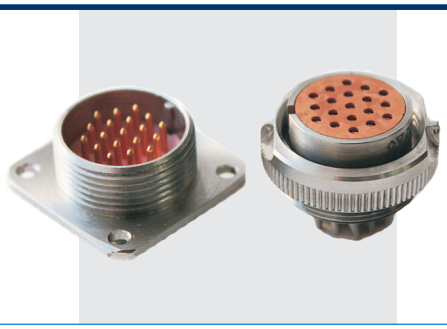

Соединители предназначены для работы в электрических цепях постоянного, переменного (частотой до 3 МГц) и импульсного токов при напряжении до 200В (амплитудное значение).

Модификация соединителей РСТВ с корпусными деталями из нержавеющей стали для жестких условий эксплуатации.

Соединители состоят из двух негерметичных частей: приборной вилки и кабельной розетки без патрубков.

Сочленение соединителей резьбовое, имеют многопозиционную поляризацию изоляторов.

Покрытие контактов: золото.

Соединители предназначены для внутреннего монтажа, во всеклиматическом исполнении, в соответствии с техническими условиями НКЦС.434410.510ТУ.

Условный размер корпусов, схемы расположения контактов Ø 1,0 мм и их количество приведены в табл.1.

СОЕДИНИТЕЛЯМ ПРИСВОЕНЫ УСЛОВНЫЕ ОБОЗНАЧЕНИЯ, КОТОРЫЕ СОСТОЯТ ИЗ СЛЕДУЮЩИХ КЛАССИФИКАЦИОННЫХ ПРИЗНАКОВ:

СНЦ 150	4	/ 10	В(Р)	П	1	1	1(2-12)
Тип соединителя							
Количество контактов							
Условный размер корпуса							
Тип контакта: **В - штыревой (вилка)** **Р - гнездовой (розетка)**							
Способ монтажа: **П - пайка**							
Тип хвостовика: **1 - хвостовик цилиндрический**							
Покрытие рабочей части контактов: **1-золото**							
Многопозиционная поляризация изоляторов: 1...12 **Отсутствие цифры - нулевое положение**							

Обозначение соединителей при заказе и в конструкторской документации другой продукции состоит из слова «Вилка» («Розетка»), условного обозначения типоконструкции, обозначения ТУ.

ПРИМЕРЫ ОБОЗНАЧЕНИЯ:

Вилка СНЦ150-4/10ВП11	**НКЦС.434410.510ТУ**
Розетка СНЦ150-4/10РП11-2	**НКЦС.434410.510ТУ**

СОЕДИНИТЕЛИ СНЦ150

ТЕХНИЧЕСКИЕ ХАРАКТЕРИСТИКИ

Сопротивление контактов, не более, мОм	5
В комплекте с вилками РРС3, РРС4, РРС5 и РСГСП	30
Сопротивление изоляции в нормальных климатических условиях, не менее, МОм	5000
Максимальная токовая нагрузка	см. табл. 1
Максимальное рабочее напряжение (амплитудное значение), В	200
Количество сочленений - расчленений	600
Минимальная наработка соединителей, часов	1000
Срок сохраняемости, лет	25
Соединители устойчивы к воздействию спецфакторов	

УСЛОВИЯ ЭКСПЛУАТАЦИИ

Механические факторы:

Синусоидальная вибрация: Диапазон частот, Гц Ускорение, м/с² (g)	 1-5000 400 (40)
Механический удар: Одиночного действия: Ускорение, м/с² (g) Многократного действия: Ускорение, м/с² (g)	 10000 (1000) 1500 (150)

Климатические факторы:

Повышенная рабочая температура среды, °С	85
Пониженная рабочая температура среды, °С	минус 60
Атмосферное пониженное рабочее давление, Па (мм рт. ст.)	$1{,}3\cdot10^{-10}(10^{-12})$

Таблица 1

Условный размер корпуса	Схема расположения контактов	Количество контактов	Токовая нагрузка, А				
			рабочая на каждый контакт		максимальная суммарная на соединитель		максимальная на одиночный контакт
			СНЦ150	с вилками РРС3,4,5; РСГС	СНЦ150	с вилками РРС3,4,5; РСГС	
1	2	3	4	5	6	7	8
10		4	3,7	1,5	15	6	2
12		7	3,1	1,5	22	10	2
14		10	3,0	1,5	30	15	2
18	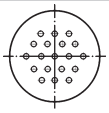	19	2,1	1,1	40	20	2
22	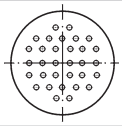	32	1,6	0,9	62	28	2
27	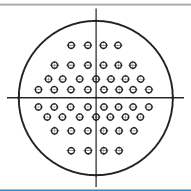	50	1,5	0,7	75	35	2

ВИЛКА ПРИБОРНАЯ

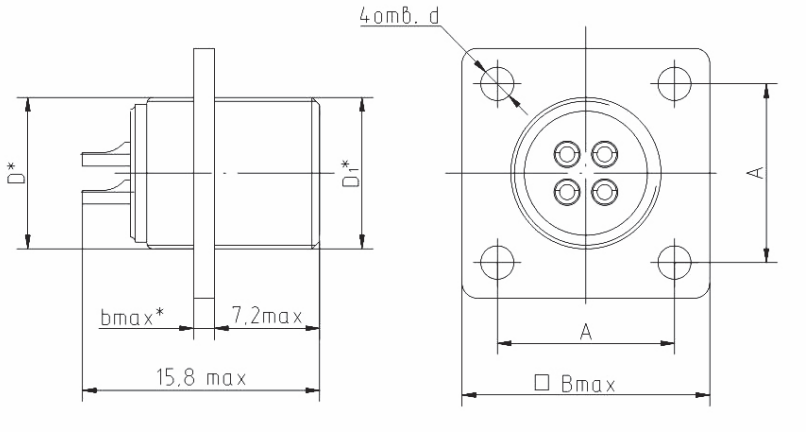

Таблица 2

Условный размер корпуса	Размеры, мм					
	D	D_1	A	Bmax	d	Lmax
10	M10x0,75	M10x0,75	11,8	16,5	2,2	1,5
12	M12x0,75	M12x0,75	13,2	18	2,2	1,5
14	M14x0,75	M14x0,75	15	20	2,2	1,5
18	M18x0,75	M18x1,0	18	24	2,2	1,5
22	M22x0,75	M22x1,0	21,5	28	2,7	1,9
27	M27x0,75	M27x1,0	26	33	3,2	2,1

РОЗЕТКА КАБЕЛЬНАЯ

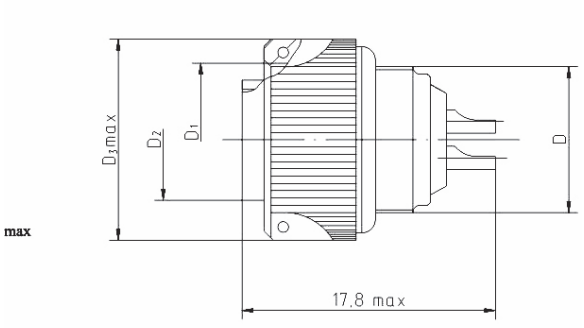

Таблица 3

Условный размер корпуса	Размеры, мм			
	D	D_1	D_2	D_3max
10	M10x0,75	M10x0,75	8,2	14,0
12	M12x0,75	M12x0,75	10,0	16,0
14	M14x0,75	M14x0,75	12,0	18,0
18	M18x0,75	M18x1,0	15,5	22,5
22	M22x0,75	M22x1,0	19,5	26,5
27	M27x0,75	M27x1,0	24,0	31,5

СОЕДИНИТЕЛИ
РРС3, РРС4, РРС5, РРС6



Соединители предназначены для работы в электрических цепях постоянного, переменного (частотой до 3 МГц), импульсного токов

Соединители состоят из герметичной приборной вилки (РРС3,4,5) и негерметичной кабельной розетки РРС 3, герметичного перехода РРС6 с 2-мя кабельными розетками РРС3.

Ответными частями вилок РРС3 (4-х и 7-ми контакт-ных) являются розетки РСАТВ выпускаемые по техническим условиям АВ0.364.047ТУ.

Крепление корпуса вилки РРС3 и перехода РРС6 обеспечивается сваркой, вилки РРС4 - с помощью резинового уплотнительного кольца и гайки, вилки РРС5 - с помощью резинового уплотнительного кольца и винтов.

Соединители имеют одношпоночную поляризацию корпусов и многопозиционную установку изоляторов, предохраняющую от перепутывания при сочленении одинаковых диаметров. Сочленение соединителей резьбовое.

Кабельные розетки изготавливаются без кожуха, с прямым или угловым кожухом, приборные вилки - без кожуха.

Покрытие контактов: штырей - никель, гнезд - золото.

Соединители предназначены для внутреннего монтажа во всеклиматическом исполнении в соответствии с техническими условиями ГЕ0.364.215ТУ (НКЦС.434410.104ТУ).

Условный размер корпусов, схемы расположения контактов Ø 1,0 мм и их количество приведены в табл.1.

СОЕДИНИТЕЛЯМ ПРИСВОЕНЫ УСЛОВНЫЕ ОБОЗНАЧЕНИЯ, КОТОРЫЕ СОСТОЯТ ИЗ СЛЕДУЮЩИХ КЛАССИФИКАЦИОННЫХ ПРИЗНАКОВ:

РРС3(4,5,6)	4(7,10,19,32,50)	А	1(0,7,9,П)	1(2...12)	У	В
Тип соединителя						
Количество контактов						
Покрытие контактов А - золото никель (буква в обозначении отсутствует)						
Конструктивное исполнение: 1 - вилка приборная без кожуха, 0 - розетка кабельная без кожуха, 7 - розетка кабельная с прямым кожухом, 9 - розетка кабельная с угловым кожухом, П- переход						
Многопозиционная поляризация изолятора в корпусе						
У-уменьшенный размер фланца корпуса (только для вилок РРС3 10-ти, 19-ти контактных)						
Всеклиматическое исполнение						

Обозначение соединителей при заказе и в конструкторской документации другой продукции состоит из слова «Вилка» («Розетка», «Переход»), условного обозначения типоконструкции, обозначения ТУ.

ПРИМЕРЫ ОБОЗНАЧЕНИЯ:

Вилка РРС3-19-1-2-У-В	**ГЕ0.364.215ТУ**
Розетка РРС3-32А-0-2-В	**ГЕ0.364.215ТУ**
Переход РРС6-50-П-7-В	**ГЕ0.364.215ТУ**

АКЦИОНЕРНОЕ ОБЩЕСТВО «ЭЛЕКТРОСОЕДИНИТЕЛЬ»
+7 (85593) 2 68 46
+7 (85593) 2 72 36
es-sbit@mail.ru
oao-es@mail.ru
ao-es.ru

ЭЛЕКОН ELECON
+7 (843) 519 57 34
+7 (843) 519 57 46
marketing@zavod-elecon.ru
zavod-elecon.ru

ТЕХНИЧЕСКИЕ ХАРАКТЕРИСТИКИ

Тип соединителя	РРС3	РРС4	РРС5	РРС6
Сопротивление контактов, не более, мОм	30	30	30	60
Сопротивление изоляции в нормальных климатических условиях, не менее, МОм	5000			
Максимальная токовая нагрузка	см. табл. 1			
Максимальное рабочее напряжение (амплитудное значение)	200			
Скорость утечки воздуха, азота, гелия, водорода (в различных концентрациях) при перепаде давления 0,2 МПа (2 кгс/см^2), Па×см^3×с$^{-1}$ (л×мкм рт.ст.×с$^{-1}$)	$1x10^{-3}$($1x10^{-5}$)			
Количество сочленений - расчленений	250			
Минимальная наработка, часов	1000			
Срок сохраняемости, лет	15			
Соединители устойчивы к воздействию спецфакторов				

УСЛОВИЯ ЭКСПЛУАТАЦИИ

Механические факторы:

Синусоидальная вибрация:	
Диапазон частот, Гц	1-5000
Ускорение, м/с^2 (g)	600 (60)
Механический удар:	
Одиночного действия:	
Ускорение, м/с^2 (g)	10000 (1000)
Многократного действия:	
Ускорение, м/с^2 (g)	1500 (150)

Климатические факторы:

Повышенная рабочая температура среды, °С	100
Пониженная рабочая температура среды, °С	минус 60
Атмосферное пониженное рабочее давление, Па (мм рт. ст.)	$1,3·10^{-10}$(10^{-12})

СОЕДИНИТЕЛИ
РРС3, РРС4, РРС5, РРС6

Таблица 1

Условный размер корпуса	Схема расположения контактов	Количество контактов	Токовая нагрузка, А		
			рабочая на каждый контакт	максимальная	
				на одиночный контакт	суммарная на соединитель
1	2	3	4	5	6
10		4	1,5	2	6
12		7			10
14	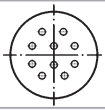	10			15
18	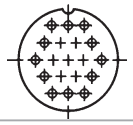	19	1,1		20
22	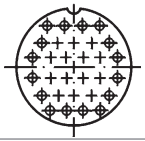	32	0,9		28
27		50	0,7		35

ВИЛКА ПРИБОРНАЯ РРС3

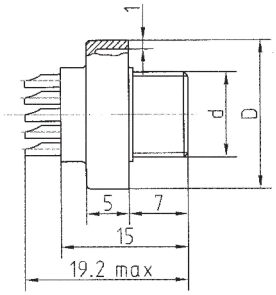

Таблица 2

мм	
d	D
M10x0,75	17,4
M12x0,75	19,4
M14x0,75	25
M 18x1,0	29
M22x1,0	33
M27x1,0	38

ВИЛКА ПРИБОРНАЯ РРС4

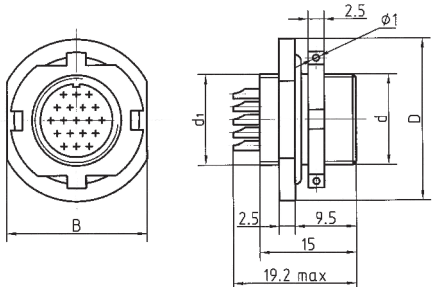

Таблица 3

мм			
d_1	d	D	B
M14x0,75	M14x0,75	25	22
M18x0,75	M18x1,0	29	26
M22x0,75	M22x1,0	33	30
M27x0,75	M27x1,0	38	35

ВИЛКА ПРИБОРНАЯ РРС5

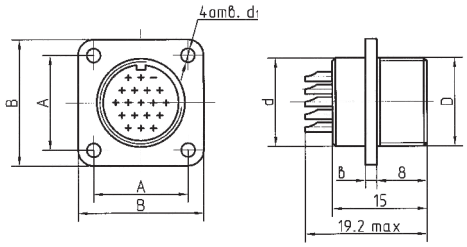

Таблица 4

мм				
d	d_1	A	B	b
14	2,2	15	20	1,8
18	2,7	18	24	2
22	2,7	21,5	28	2
27	3,2	26	33	2

РОЗЕТКА КАБЕЛЬНАЯ РРС3 БЕЗ КОЖУХА

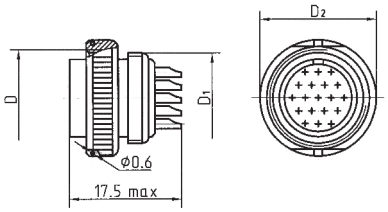

Таблица 5

мм		
d	D_1	D_1
M14x0,75	M14x0,75	18
M18x1,0	M18x1,0	22,5
M22x1,0	M22x1,0	26,5
M27x1,0	M27x1,0	31,5

РОЗЕТКА КАБЕЛЬНАЯ РРС3 С ПРЯМЫМ КОЖУХОМ

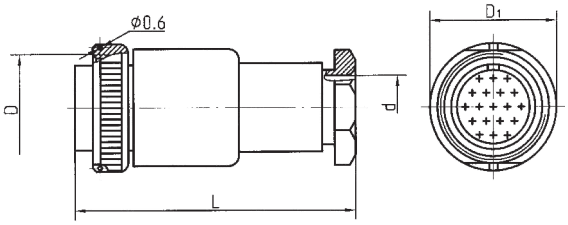

Таблица 6

мм			
d	D	D_1	Lmax
9	M14x0,75	18	40
11	M18x1,0	22,5	42
13	M22x1,0	26,5	44
16	M27x1,0	31,5	48

РОЗЕТКА КАБЕЛЬНАЯ РРС3 С УГЛОВЫМ КОЖУХОМ

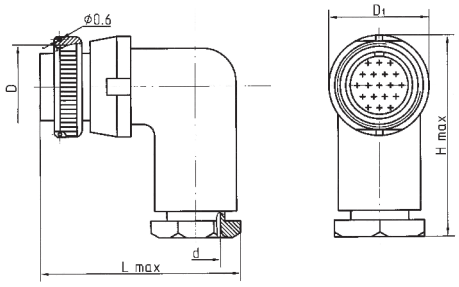

Таблица 7

мм				
d	D	D_1	Lmax	Hmax
14	M14x0,75	18	38	36
18	M18x1,0	22,5	41	40
22	M22x1,0	26,5	43	44,5
27	M27x1,0	31,5	47	51,5

ПЕРЕХОД РРС6

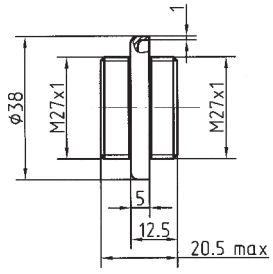

СОЕДИНИТЕЛИ
ОНЦ-БС-1(2), ОНц-БС-1(2)



Соединители предназначены для работы в электрических цепях постоянного, переменного (частотой до 3 МГц) и импульсного токов.

Соединители ОНЦ-БС-1 (2) состоят из герметичной приборной вилки и негерметичной кабельной розетки, для объемного монтажа. Герметичные приборные вилки ОНц-БС-1 (2) для печатного монтажа.

Соединители имеют многошпоночную поляризацию корпусов и многопозиционную (от 1 до 20 позиций) установку изоляторов, защищающую от несанкционированного сочленения.

Сочленение соединителей - байонетное.

Вилки изготавливаются без кожуха, розетки с прямым пластмассовым кожухом.

Покрытие контактов в соединителях:
ОНЦ-БС-2, ОНц-БС-2 - золото,
ОНЦ-БС-1, ОНц-БС-1- серебро

Соединители предназначены для внутреннего монтажа во всеклиматическом исполнении:
- в соответствии с техническими условиями 6Р0.364.030 ТУ (АШДК.434410.088ТУ) ОНЦ-БС-1 (2),
- в соответствии 6Р0.364.030 ТУ1 (НКЦС.434410.110ТУ) - ОНц-БС-1 (2).

Схемы расположения контактов, количество и диаметры контактов приведены в таблице 1.

СОЕДИНИТЕЛЯМ ПРИСВОЕНЫ УСЛОВНЫЕ ОБОЗНАЧЕНИЯ, КОТОРЫЕ СОСТОЯТ ИЗ СЛЕДУЮЩИХ КЛАССИФИКАЦИОННЫХ ПРИЗНАКОВ:

ОНЦ(ц)-БС-	1(2)	- 4	/ 10	- В(Р)	1(12)	1(2-20)	В
Тип соединителя							
Покрытие контактов: 1 - серебро, 2 - золото							
Количество контактов							
Условный диаметр корпуса							
Часть соединителя: В - вилка, Р - розетка							
Конструктивное исполнение: 1 - приборная вилка без кожуха, 12 - кабельная розетка с кожухом							
Многопозиционная поляризация корпусов (Варианты поляризации см. табл.1)							
Всеклиматическое исполнение							

Обозначение соединителей при заказе и в конструкторской документации другой продукции состоит из слова «Вилка» («Розетка»), условного обозначения типоконструкции, обозначения ТУ.
Обозначение эксплуатационных заглушек при заказе состоит из слова «Заглушка», условного обозначения, обозначения ТУ.

ПРИМЕРЫ ОБОЗНАЧЕНИЯ:

Розетка ОНЦ-БС-2-50/27-Р12-7-В	6Р0.364.030ТУ (АШДК 434410.088ТУ)
Вилка ОНЦ-БС-1-7/12-В1-2-В	6Р0.364.030ТУ (АШДК 434410.088ТУ)
Вилка ОНц-БС-1-7/12-В1-1-В	6Р0.364.030ТУ (НКЦС.434410.110ТУ)
Заглушка ЭП-ОНЦ-10	АШДК 434410.088ТУ

АО «ЗАВОД «КОПИР»
разработка и производство электрических соединителей
+7 (83632) 7 11 49
+7 (83632) 7 73 70
market@zavod-kopir.ru
zavod-kopir.ru

ЭЛЕКОН ELECON
+7 (843) 519 57 34
+7 (843) 519 57 46
marketing@zavod-elecon.ru
zavod-elecon.ru

ТЕХНИЧЕСКИЕ ХАРАКТЕРИСТИКИ

Сопротивление контактов, не более, мОм	5
Сопротивление изоляции в нормальных климатических условиях, не менее, МОм	5000
Максимальная токовая нагрузка	см. табл. 1
Максимальное рабочее напряжение (амплитудное значение), В	250
Скорость утечки воздуха для герметичных вилок при перепаде давления $9{,}806\times10^4$ Па (1 кгс/см^2), не более, л/ч	0,01
Количество сочленений - расчленений	250
Минимальная наработка соединителей, часов	15000
Срок сохраняемости, лет	15
Соединители по бР0.364.030ТУ устойчивы к воздействию спецфакторов	

УСЛОВИЯ ЭКСПЛУАТАЦИИ

Механические факторы:

Синусоидальная вибрация: Диапазон частот, Гц Ускорение, м/с^2 (g)	 1-5000 200 (20)
Механический удар: Одиночного действия: Ускорение, м/с^2 (g) Многократного действия: Ускорение, м/с^2 (g)	 10000 (1000) 1471 (150)

Климатические факторы:

Повышенная рабочая температура среды, °С	85
Пониженная рабочая температура среды, °С	минус 60
Атмосферное пониженное рабочее давление, Па (мм рт. ст.)	$1{,}3\cdot10^{-4}(10^{-6})$

СОЕДИНИТЕЛИ
ОНЦ-БС-1(2), ОНц-БС-1(2)

Таблица 1

Условный размер корпуса	Схема расположения контактов	Количество контактов	Рабочая токовая нагрузка на каждый контакт, А	Максимальная токовая нагрузка, А		Варианты поляризации	
				на одиночный контакт	суммарная на соединитель	ОНЦ-БС-1(2)	ОНц-БС-1(2)
1	2	3	4	5	6	7	8
10		4	3,7	7	15	1	1
12		7	3,1	7	22	1	1
14	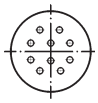	10	3	7	30	1,2,3	1,2,3
18	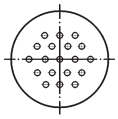	19	2,1	7	40	1,2,3	1,2,3
22	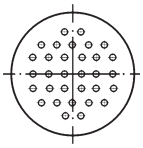	32	1,8	7	60	1-12	1,2,3
27	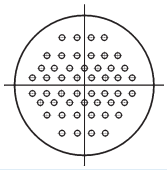	50	1,5	7	75	1-20	1,2,3

Примечание: Соединители с условным обозначением поляризации 4-20 - ограниченного применения изготавливаются по спецзаказу.

ВИЛКА ПРИБОРНАЯ ОНЦ-БС-1(2)

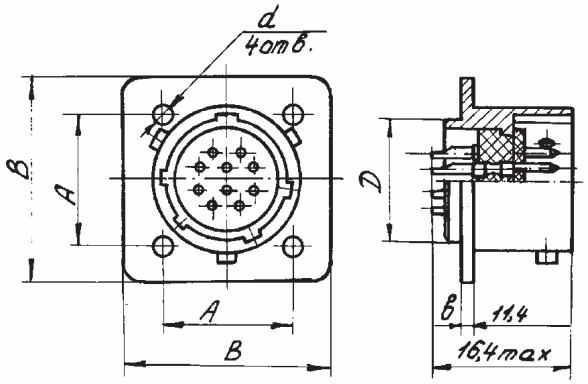

Таблица 2

Условный размер корпуса	Размеры, мм				
	D	A	B	d	b
10	10	11,8	20	2,2	1,4
12	12	13,2	21	2,2	1,4
14	14	15	24	2,2	1,4
18	18	18	27	2,2	1,4
22	22	21,5	31	2,7	1,8
27	27	26	36	3,2	2

АО «ЗАВОД «КОПИР»
разработка и производство электрических соединителей
+7 (83632) 7 11 49
+7 (83632) 7 73 70
market@zavod-kopir.ru
zavod-kopir.ru

ЭЛЕКОН ELECON
+7 (843) 519 57 34
+7 (843) 519 57 46
marketing@zavod-elecon.ru
zavod-elecon.ru

РОЗЕТКА КАБЕЛЬНАЯ ОНЦ-БС-1(2)

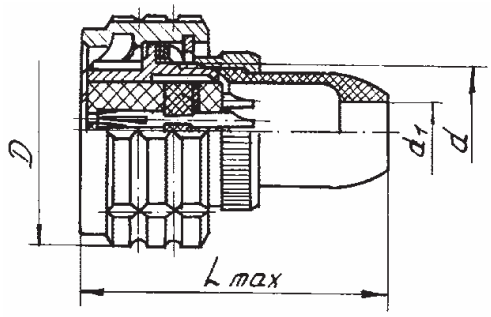

Таблица 3

Условный размер корпуса	Размеры, мм			
	D	d	d_1	Lmax
10	20,0	M10x0,75	4,5	30,0
12	21,0	M12x0,75	6,0	31,0
14	24,0	M14x0,75	7,0	32,0
18	27,0	M18x0,75	9,2	33,0
22	31,0	M22x0,75	11,0	34,0
27	36,0	M27x0,75	13,0	36,0

ВИЛКА ПРИБОРНАЯ ОНц-БС-1(2)

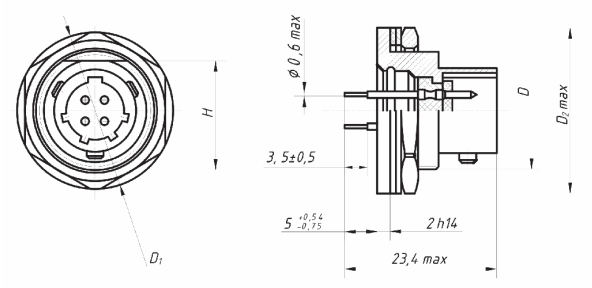

Таблица 4

Условный размер корпуса	Размеры, мм			
	D	D_1	D_2	H
10	M18x0,75	24,0	25,4	17,0
12	M20x0,75	25,0	27,8	19,0
14	M22x0,75	28,0	31,2	21,0
18	M24x0,75	31,0	31,2	23,0
22	M30x0,75	35,0	37,0	29,0
27	M33x0,75	40,0	41,6	32,0

ЗАГЛУШКИ ЭКСПЛУАТАЦИОННЫЕ ДЛЯ КАБЕЛЬНОЙ И ПРИБОРНОЙ ЧАСТИ СОЕДИНИТЕЛЯ

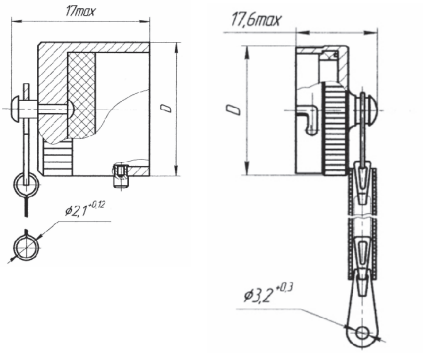

Таблица 5

Условное обозначение	D	Условное обозначение	D_1
ЭК-ОНЦ-10	13,3	ЭП-ОНЦ-10	18,2
ЭК-ОНЦ-12	14,8	ЭП-ОНЦ-12	20,0
ЭК-ОНЦ-14	16,8	ЭП-ОНЦ-14	21,6
ЭК-ОНЦ-18	20,0	ЭП-ОНЦ-18	24,8
ЭК-ОНЦ-22	24,0	ЭП-ОНЦ-22	28,8
ЭК-ОНЦ-27	29,0	ЭП-ОНЦ-27	34,8

СОЕДИНИТЕЛИ СНЦ127



Соединители предназначены для работы в электрических цепях постоянного, переменного (частотой до 3 МГц) и импульсного токов.

Соединители состоят из герметичной приборной вилки, и негерметичной кабельной розетки для объемного и печатного монтажа, имеют многошпоночную поляризацию корпусов и многопозиционную установку изоляторов, защищающую от несанкционированного сочленения.

Приборные вилки изготавливаются без кожуха, кабельные розетки с прямым или угловым кожухом.

Имеют нормированую эффективность экранирования.

Сочленение соединителей - байонетное.

Покрытие контактов - серебро или золото.

Соединители предназначены для внутреннего монтажа, во всеклиматическом исполнении, в соответствии с техническими условиями НКЦС.434410.511ТУ (АШДК. 434410.082ТУ).
Соединители взаимосочленяемы с соединителями типов ОНЦ-БС-1 (2), выпускаемых по техническим условиям 6Р0.364.030 АШДК.434410.088ТУ (без эффективности экранирования).

Условный размер корпусов, схема расположения контактов и их количество приведены в табл.1

СОЕДИНИТЕЛЯМ ПРИСВОЕНЫ УСЛОВНЫЕ ОБОЗНАЧЕНИЯ, КОТОРЫЕ СОСТОЯТ ИЗ СЛЕДУЮЩИХ КЛАССИФИКАЦИОННЫХ ПРИЗНАКОВ:

СНЦ127	4 /	10	В(Р)	П(1,2)	1(2)	5(6,7,8,9)1	(2-20)
Тип соединителя							
Количество контактов							
Условный размер корпуса							
Тип контакта: **В-штыревой** **Р-гнездовой**							
Способ монтажа: **П-пайка** **Тип хвостовика:** **1-хвостовик цилиндрический для объемного монтажа,** **2-хвостовик цилиндрический для печатного монтажа**							
Покрытие рабочей части контакта : **1-золото, 2-серебро**							
Конструктивное исполнение: **5-кабельная часть с угловым кожухом и штуцером;** **6-кабельная часть с прямым кожухом и штуцером;** **7-приборная часть с фланцем под крепление винтами без кожуха,** **8-кабельная часть с прямым кожухом,** **9- приборная часть с креплением фланцевой гайкой**							
Поляризация							

Обозначение соединителей при заказе и в конструкторской документации другой продукции состоит из слова «Соединитель», условного обозначения типоконструкции, обозначения ТУ.

ПРИМЕРЫ ОБОЗНАЧЕНИЯ:

Вилка СНЦ127-4/10ВП117-1-В	**НКЦС.434410.511ТУ (АШДК.434410.082ТУ)**
Розетка СНЦ127-4/10РП128-2-В	**НКЦС.434410.511ТУ (АШДК.434410.082ТУ)**
Заглушка ЭП-ОНЦ-10	**АШДК.434410.088ТУ**

СОЕДИНИТЕЛИ СНЦ127

ТЕХНИЧЕСКИЕ ХАРАКТЕРИСТИКИ

Диаметр контактов, мм	0,6	1,0	1,5	2,0	3,5	5,5
Сопротивление контактов для объемного монтажа, не более, мОм	10,0	5,0	2,5	1,6	0,75	0,3
Сопротивление контактов для печатного монтажа диаметром 0,6 мм, не более, мОм диаметром 1 мм, не более, мОм			15 5			
Сопротивление изоляции между любыми контактными парами, не менее, МОм соединителей с диаметром 0,6 мм, не менее, МОм			5000 1000			
Эффективность экранирования в диапазоне частот 100-1000 МГц, не менее			35 дБ			
Скорость утечки воздуха для вилок при перепаде давления 9,806×104 Па (1 кгс/см^2), не более, л/ч			0,01			
Рабочий ток на каждый контакт			см. табл. 1			
Максимальный ток на одиночный			см. табл. 1			
Максимальное рабочее напряжение			см. табл. 1			
Количество сочленений - расчленений			250			
Минимальная наработка, часов			15000			
Срок сохраняемости, лет			25			
Соединители устойчивы к воздействию спецфакторов						

УСЛОВИЯ ЭКСПЛУАТАЦИИ

Механические факторы:

Синусоидальная вибрация: Диапазон частот, Гц Ускорение, м/с^2 (g)	 1-5000 200 (20)
Механический удар: Одиночного действия: Ускорение, м/с^2 (g) Многократного действия: Ускорение, м/с^2 (g)	 10000 (1000) 1500 (150)

Климатические факторы:

Повышенная рабочая температура среды, °С	85
Пониженная рабочая температура среды, °С	минус 60
Атмосферное пониженное давление, Па (мм рт. ст.)	1,3·10^{-4}(10^{-6})

СОЕДИНИТЕЛИ СНЦ127

Таблица 1

Условный размер корпуса	Схема расположения контактов	Количество контактов, шт.	Диаметр контактов, шт.	Рабочая токовая нагрузка на каждый контакт, А	Максимальная токовая нагрузка, А	Максимальное рабочее напряжение, В	Вариант печатного монтажа
1	2	3	4	5	6	7	8
10	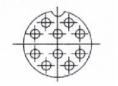	10	0,6	1,8	3	150	+
		4	1	3,7	7,0	250	+
12	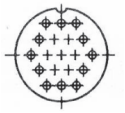	19	0,6	1,7	3,0	150	
		7	1	3,1	7,0	250	+
		6	0,6	0,5	3,0	150	+
		2	2,0	10,0	15,0		
14	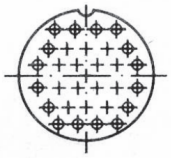	30	0,6	1,4	3,0	250	+
		10	1	3	7,0	250	+
18	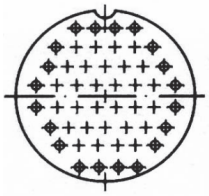	50	0,6	1,0	3,0	150	+
	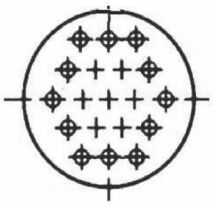	19	1	2,1	7,0	250	+

Продолжение таблицы 1

1	2	3	4	5	6	7	8
10	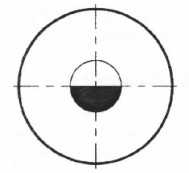	1	5,5	65	65	700	
22	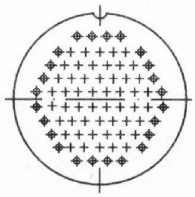	76	0,6	0,8	3,0	150	+
	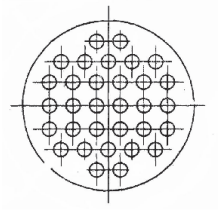	32	1	1,8	7,0	250	+
	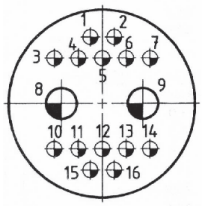	14	1	2,1	3,0	250	
		2	3,5	18	35		
27	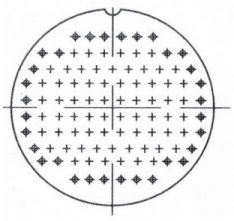	102	0,6	0,7	3,0	150	+
	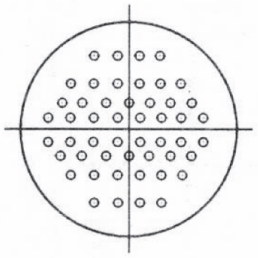	50	1	1,5	7,0	250	+
	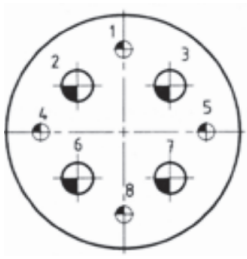	4	1,5	4,0	8,0	400	+
		4	3,5	25,0	35,0		

ВИЛКА ПРИБОРНАЯ ДЛЯ ОБЪЕМНОГО МОНТАЖА

(конструктивное исполнение 7, тип хвостовика 1)

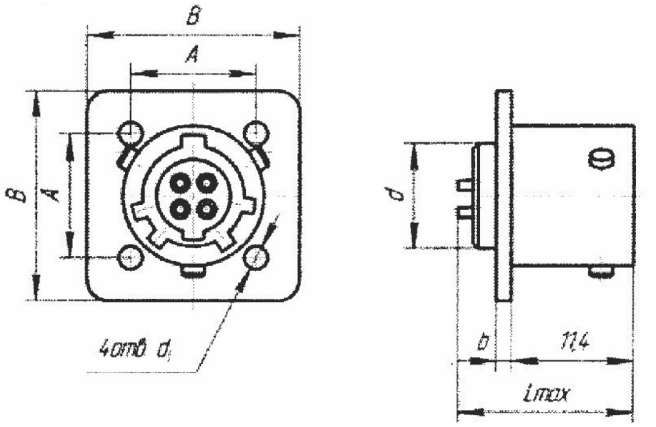

Таблица 2

Условный размер корпуса	Размеры, мм					
	d	d_1	A	B	b	Lmax
10	10,0	2,2	11,8	20,0	1,4	26,0
12	12,0	2,2	13,2	21,0	1,4	26,0
14	14,0	2,2	15,0	24,0	1,4	26,0
18	18,0	2,2	18,0	27,0	1,4	26,0
22	22,0	2,7	21,5	31,0	1,8	26,0
27	27,0	3,2	26,0	36,0	2,0	26,0

ВИЛКА ПРИБОРНАЯ ДЛЯ ПЕЧАТНОГО МОНТАЖА

Исполнение 1
(конструктивное исполнение 7,
тип хвостовика 2)

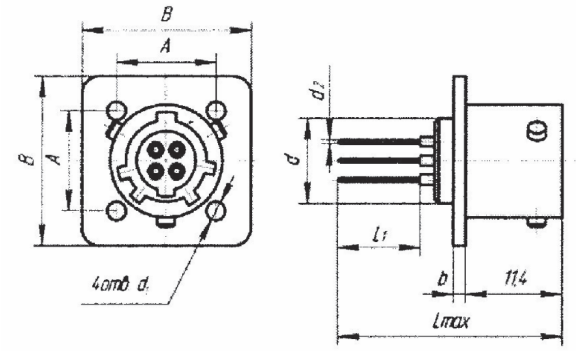

Исполнение 2
(конструктивное исполнение 7,
тип хвостовика 2)

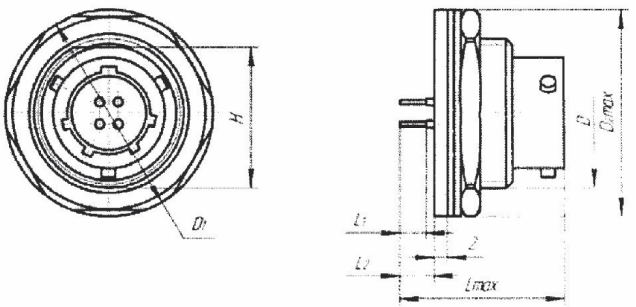

Таблица 3

Условный размер корпуса	D	D_1	D_2max	d	d_1	A	B	b	H	Для диаметра контактов 0,6/1,0 мм		
										Lmax	L_1	L_2
10	M18x0,75	24	25,4	10	2,2	11,8	20	1,4	17	23,9/23,4	7,5/3,5	6,5/5
12	M20x0,75	25	27,8	12	2,2	13,2	21	1,4	19	23,9/23,4	7,5/3,5	6,5/5
14	M22x0,75	28	31,2	14	2,2	15,0	24	1,4	21	23,9/23,4	7,5/3,5	6,5/5
18	M24x0,75	31	31,2	18	2,2	18,0	27	1,4	23	23,9/23,4	7,5/3,5	6,5/5
22	M30x0,75	35	37,0	22	2,7	21,5	31	1,8	29	23,9/23,4	7,5/3,5	6,5/5
27	M33x0,75	40	41,6	27	3,2	26,0	36	2,0	32	23,9/23,4	7,5/3,5	6,5/5

Примечание: d2 для диаметра контактов 0,6 мм - 0,34 мм для диаметра контактов 1,0 - 0,6 мм

СОЕДИНИТЕЛИ СНЦ127

РОЗЕТКА КАБЕЛЬНАЯ С УГЛОВЫМ КОЖУХОМ

(конструктивное исполнение 5)

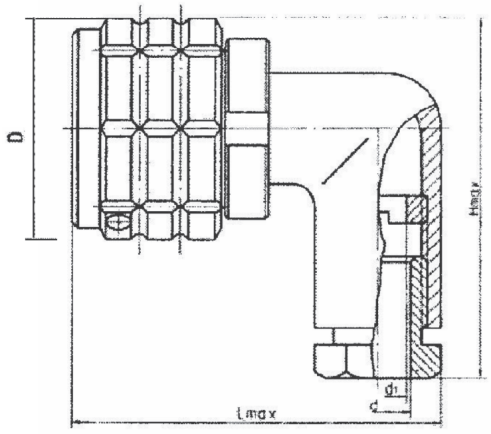

РОЗЕТКА КАБЕЛЬНАЯ С ПРЯМЫМ КОЖУХОМ

(конструктивное исполнение 6)

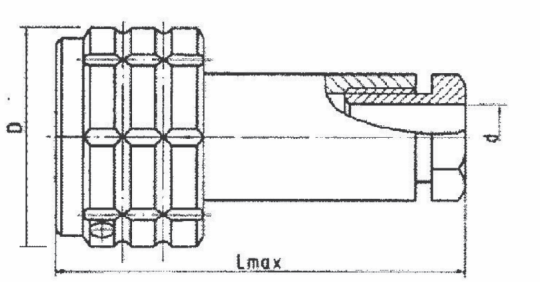

Таблица 4

Условный размер корпуса	D	d	d_1	Hmax	Lmax	
					Для исп. 5	Для исп. 6
10	20	10	6	32	23	26,5
12	21	12	8	34	25	28,5
14	24	14	9	36	27	31,5
18	27	18	11	40	30	34,5
22	31	22	13	44	33	35,5
27	36	27	16	50	36	39,5

РОЗЕТКА КАБЕЛЬНАЯ

(конструктивное исполнение 8, тип хвостовика 1)

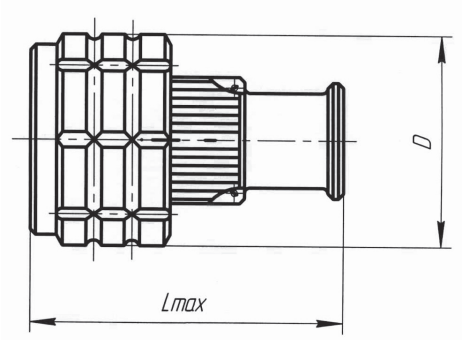

Таблица 5

Условный размер корпуса	мм	
	D	Lmax
10	20	33
12	21	33
14	24	33
18	27	41
22	31	42
27	36	43

СОЕДИНИТЕЛИ МР1, МР1Н



Соединители предназначены для работы в электрических цепях постоянного, переменного (частотой до 3 МГц) и импульсного токов.

Соединители состоят из герметичной (МР1) или негерметичной (МР1Н) вилки под объемный или печатный монтаж и негерметичной кабельной розетки.

Вилки и розетки изготавливаются без кожуха или с кожухом (металлическим или пластмассовым), с токопроводным и нетокопроводным покрытием.

Сочленение вилок с розетками резьбовое или врубное, поляризация корпусов - одношпоночная.

Покрытие контактов: серебро, золото.

Соединители предназначены для внутреннего монтажа, во всеклиматическом исполнении, в соответствии с техническими условиями ГЕ0.364.184ТУ. (АШДК.434410.061 ТУ).

Условный размер корпусов, схема расположения контактов Ø0,6 мм и их количество приведены в табл.1

СОЕДИНИТЕЛЯМ ПРИСВОЕНЫ УСЛОВНЫЕ ОБОЗНАЧЕНИЯ, КОТОРЫЕ СОСТОЯТ ИЗ СЛЕДУЮЩИХ КЛАССИФИКАЦИОННЫХ ПРИЗНАКОВ:

МР1	Н	-	10	-	1(2-16)	В

Тип соединителя

Н-только для негерметичной приборной вилки

Количество контактов: см. табл. 1

Конструктивное исполнение:
Вилка приборная резьбового сочленения
Покрытие контактов: 1 - серебро, 2-золото
Вилка приборная врубного сочленения
3 - серебро, 4 - золото
Розетка кабельная резьбового сочленения
5 - серебро, 6 - золото
Розетка приборная врубного сочленения
7 - серебро, 8 - золото
Вилка приборная резьбового сочленения для печатного монтажа
9 - серебро, 10 - золото
Вилка приборная резьбового сочленения для печатного монтажа с токопроводным покрытием корпусных деталей
11 - серебро,12 - золото
Розетка кабельная резьбового сочленения с токопроводным покрытием корпусных деталей
13 - серебро, 14 - золото
Вилка приборная резьбового сочленения для объемного монтажа с токопроводным покрытием корпусных деталей
15 - серебро, 16 - золото

Всеклиматическое исполнение

Обозначение соединителей при заказе и в конструкторской документации другой продукции состоит из слова «Вилка» («Розетка»), условного обозначения типоконструкции, обозначения ТУ.
При заказе розетки или вилки с кожухом добавляются слова «с кожухом»(с металическим) или «с кожухом-2» (пластмассовым).

ПРИМЕРЫ ОБОЗНАЧЕНИЯ:		
	Вилка МР1Н-30-1-В	ГЕ0.346.184ТУ (АШДК 434410.061ТУ)
	Розетка МР1-19-3-В с кожухом	ГЕ0.346.184ТУ (АШДК 434410.061ТУ)

СОЕДИНИТЕЛИ МР1, МР1Н

ТЕХНИЧЕСКИЕ ХАРАКТЕРИСТИКИ

Сопротивление контактов, не более, мОм	10
Сопротивление изоляции в нормальных климатических условиях, не менее, МОм	1000
Максимальная токовая нагрузка	см. табл. 1
Максимальное рабочее напряжение (амплитудное значение), В	150
Скорость утечки воздуха для герметичных вилок при перепаде давления $9{,}806\times10^4$ Па (1 кгс/см^2), не более, л/ч	0,1
Количество сочленений - расчленений	250
Минимальная наработка соединителей, часов МР1 МР1Н	 5000 10000
Срок сохраняемости, лет	25
Соединители по ГЕ0.364.184ТУ устойчивы к воздействию спецфакторов	

УСЛОВИЯ ЭКСПЛУАТАЦИИ

Механические факторы:

Синусоидальная вибрация: Диапазон частот, Гц Ускорение, м/с^2 (g)	 1-5000 147 (15)
Механический удар: Одиночного действия: Ускорение, м/с^2 (g) Многократного действия: Ускорение, м/с^2 (g)	 1471 (150) 343 (35)

Климатические факторы:

Повышенная рабочая температура среды, °С	85
Пониженная рабочая температура среды, °С	минус 60
Атмосферное пониженное рабочее давление, Па (мм рт. ст.)	$1{,}3\cdot10^{-4}(10^{-6})$

СОЕДИНИТЕЛИ МР1, МР1Н

Таблица 1

Условный размер корпуса	Схема расположения контактов	Количество контактов	Токовая нагрузка, А		
			рабочая на каждый контакт	максимальная на одиночный контакт	максимальная суммарная на соединитель
1	2	3	4	5	6
10		10	0,5	3	5
12		19	0,5	3	9,5
14		30	0,5	3	15
18	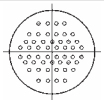	50	0,5	3	25
22	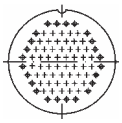	76	0,5	3	38
27	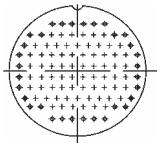	102	0,5	3	51

ВИЛКА ПРИБОРНАЯ БЕЗ КОЖУХА

резьбового сочленения

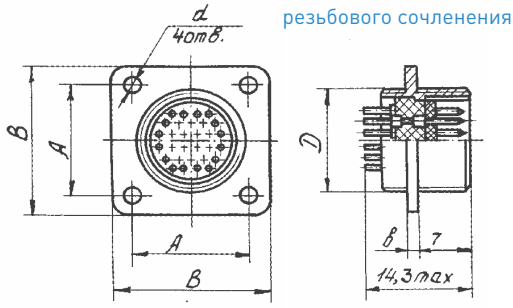

врубного сочленения

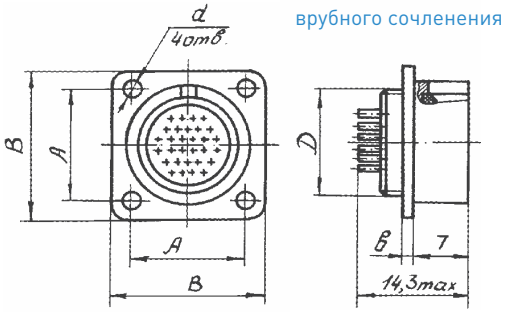

Таблица 2

Условный размер корпуса	Размеры, мм				
	D	d	A	B	b
10	M10x0,75	2,2	11,8	16,5	1,4
12	M12x0,75	2,2	13,2	18,0	1,4
14	M14x0,75	2,2	15,0	20,0	1,4
18	M18x0,75	2,2	18,0	24,0	1,4
22	M22x0,75	2,7	21,5	28,0	1,8
27	M27x0,75	3,2	26,0	33,0	2,0

ВИЛКА ПРИБОРНАЯ РЕЗЬБОВОГО СОЧЛЕНЕНИЯ С КОЖУХОМ

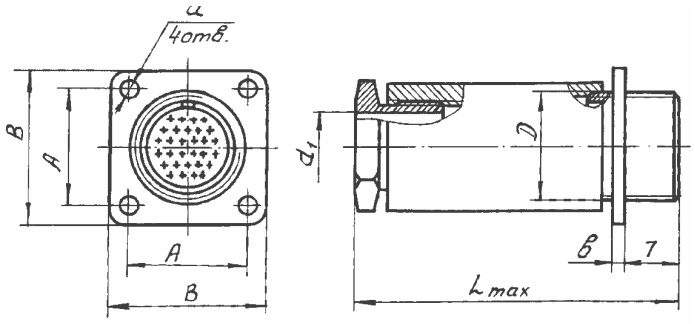

ВИЛКА ПРИБОРНАЯ ВРУБНОГО СОЧЛЕНЕНИЯ С КОЖУХОМ

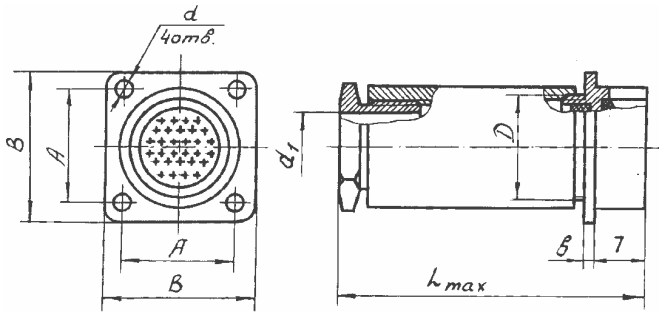

Таблица 3

Условный размер корпуса	Размеры, мм						
	D	d	d_1	A	B	b	Lmax
10	M10x0,75	2,2	6,0	11,8	16,5	1,4	36,0
12	M12x0,75	2,2	8,0	13,2	18,0	1,4	38,0
14	M14x0,75	2,2	9,0	15,0	20,0	1,4	41,0
18	M18x0,75	2,2	11,0	18,0	24,0	1,4	43,0
22	M22x0,75	2,7	13,0	21,5	28,0	1,8	45,0
27	M27x0,75	3,2	16,0	26,0	33,0	2,0	48,0

РОЗЕТКА КАБЕЛЬНАЯ РЕЗЬБОВОГО СОЧЛЕНЕНИЯ

без кожуха

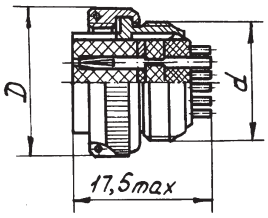

с кожухом

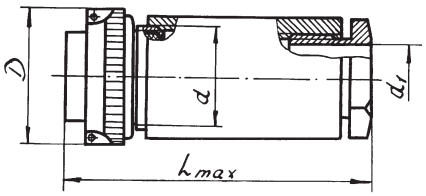

Таблица 4

Условный размер корпуса	Размеры, мм			
	D	d	d_1	Lmax
10	14,0	M10x0,75	6,0	36,0
12	16,0	M12x0,75	8,0	38,0
14	18,0	M14x0,75	9,0	41,0
18	22,5	M18x0,75	11,0	43,0
22	26,5	M22x0,75	13,0	45,0
27	31,5	M27x0,75	16,0	48,0

РОЗЕТКА ПРИБОРНАЯ ВРУБНОГО СОЧЛЕНЕНИЯ БЕЗ КОЖУХА

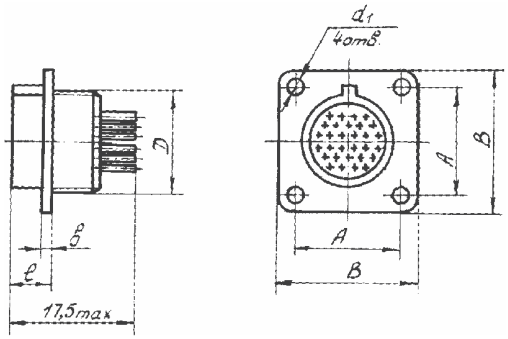

РОЗЕТКА ПРИБОРНАЯ ВРУБНОГО СОЧЛЕНЕНИЯ С КОЖУХОМ

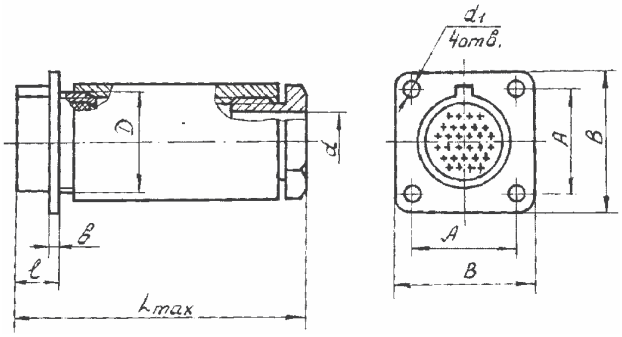

Таблица 5

Условный размер корпуса	Размеры, мм							
	D	d	d_1	A	B	b	1	Lmax
10	M10x0,75	6,0	2,2	11,8	16,5	1,4	5,9	36,0
12	M12x0,75	8,0	2,2	13,2	18,0	1,4	5,9	38,0
14	M14x0,75	9,0	2,2	15,0	20,0	1,4	5,9	41,0
18	M18x0,75	11,0	2,2	18,0	24,0	1,4	5,9	43,0
22	M22x0,75	13,0	2,7	21,5	28,0	1,8	6,3	45,0
27	M27x0,75	16,0	3,2	26,0	33,0	2,0	6,5	48,0

РОЗЕТКА КАБЕЛЬНАЯ РЕЗЬБОВОГО СОЧЛЕНЕНИЯ

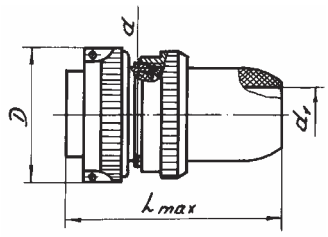

РОЗЕТКА ПРИБОРНАЯ РЕЗЬБОВОГО СОЧЛЕНЕНИЯ

с кожухом-2

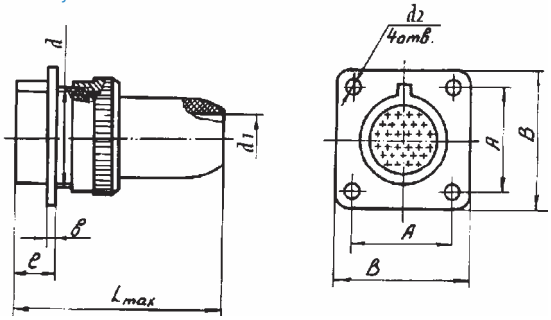

Таблица 6

Условный размер корпуса	Размеры, мм								
	d	D	d_1	d_2	A	B	b	l	Lmax
10	M10x0,75	14,0	4,5	2,2	11,8	16,5	1,4	5,9	29,0
12	M12x0,75	16,0	6,0	2,2	13,2	18,0	1,4	5,9	30,0
14	M14x0,75	18,0	7,0	2,2	15,0	20,0	1,4	5,9	31,0
18	M18x0,75	22,5	9,2	2,2	18,0	24,0	1,4	5,9	32,0
22	M22x0,75	26,5	11,0	2,7	21,5	28,0	1,8	6,3	33,0
27	M27x0,75	31,5	13,0	3,2	26,0	33,0	2,0	6,5	34,0

ВИЛКА ПРИБОРНАЯ РЕЗЬБОВОГО СОЧЛЕНЕНИЯ С КОЖУХОМ-2

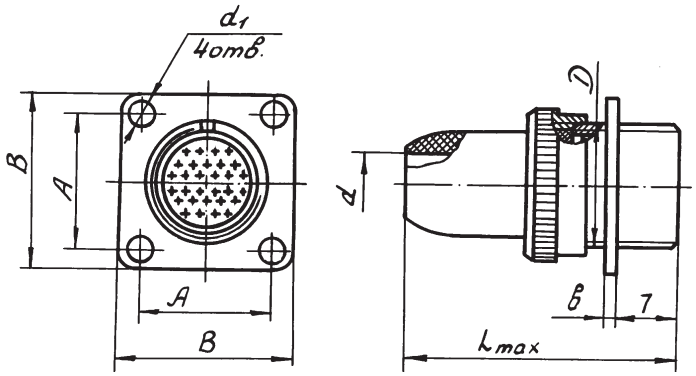

ВИЛКА ПРИБОРНАЯ ВРУБНОГО СОЧЛЕНЕНИЯ С КОЖУХОМ-2

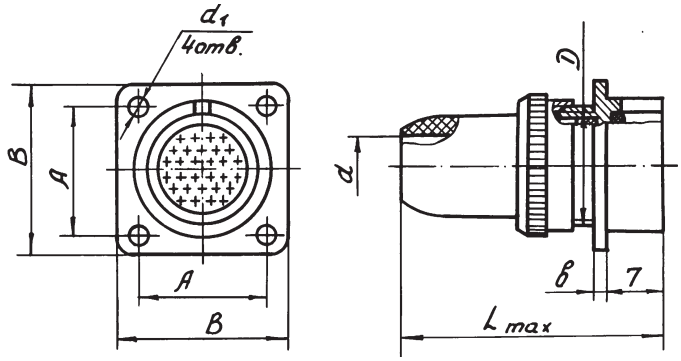

Таблица 7

Условный размер корпуса	Размеры, мм						
	D	d	d_1	A	B	b	Lmax
10	M10x0,75	4,5	2,2	11,8	16,5	1,4	29,0
19	M12x0,75	6,0	2,2	13,2	18,0	1,4	30,0
30	M14x0,75	7,0	2,2	15,0	20,0	1,4	31,0
50	M18x0,75	9,2	2,2	18,0	24,0	1,4	32,0
76	M22x0,75	11,0	2,7	21,5	28,0	1,8	33,0
102	M27x0,75	13,0	3,2	26,0	33,0	2,0	34,0

ВИЛКА ПРИБОРНАЯ РЕЗЬБОВОГО СОЧЛЕНЕНИЯ ДЛЯ ПЕЧАТНОГО МОНТАЖА

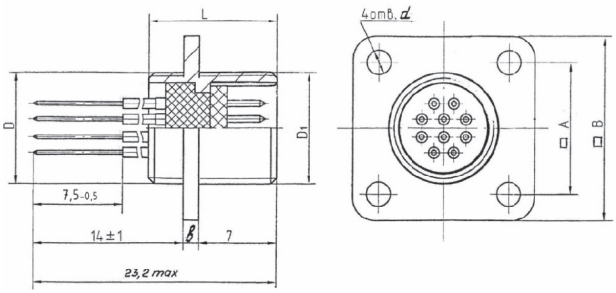

Таблица 8

Условный размер корпуса	Размеры, мм					
	D	d	A	B	b	L
10	M10x0,75	2,2	11,8	16,5	1,4	11,5
12	M12x0,75	2,2	13,2	18,0	1,4	11,5
14	M14x0,75	2,2	15,0	20,0	1,4	11,5
18	M18x0,75	2,2	18,0	24,0	1,4	11,5
22	M22x0,75	2,7	21,5	28,0	1,8	12,0
27	M27x0,75	3,2	26,0	33,0	2,0	12,0

СОЕДИНИТЕЛИ ОНЦ-БМ-1(2)



Соединители предназначены для работы в электрических цепях постоянного, переменного (частотой до 3 МГц) и импульсного токов.

Соединители ОНЦ-БМ-1 (2) состоят из герметичной приборной вилки и негерметичной кабельной розетки и имеют многошпоночную поляризацию корпусов и многопозиционную установку изоляторов, защищающую от несанкционированного сочленения.

Соединители 10 и 19 контактные имеют однопозиционную поляризацию.

Сочленение соединителей - байонетное.

Покрытие контактов в соединителях:
ОНЦ-БМ-1 серебро, ОНЦ-БМ-2 золото.

Соединители изготавливаются для внутреннего монтажа во всеклиматическом исполнении в соответствии с техническими условиями 6Р0.364.031 ТУ (АШДК.434410.089ТУ).

Условный размер корпусов, схема расположения контактов Ø0,6 мм и их количество приведены в табл.1

СОЕДИНИТЕЛЯМ ПРИСВОЕНЫ УСЛОВНЫЕ ОБОЗНАЧЕНИЯ, КОТОРЫЕ СОСТОЯТ ИЗ СЛЕДУЮЩИХ КЛАССИФИКАЦИОННЫХ ПРИЗНАКОВ:

ОНЦ-БМ-	1(2)	- 10	/ 10	- В(Р)	1(12)	1(2-20)	В
Тип соединителя							
Покрытие контактов: 1-серебро, 2-золото							
Количество контактов							
Условный размер корпуса							
Часть соединителя: В - вилка, Р - розетка							
Конструктивное исполнение: 1-приборная вилка без кожуха, 12- кабельная розетка с прямым кожухом							
Многопозиционная поляризация корпусов							
Всеклиматическое исполнение							

Примечание: Соединители с условным обозначением поляризации 4-20 - ограниченного применения изготавливаются по спецзаказу.

Обозначение соединителей при заказе и в конструкторской документации другой продукции состоит из слова «Вилка» («Розетка»), условного обозначения типоконструкции, обозначения ТУ.

Обозначение эксплуатационных заглушек при заказе состоит из слова «Заглушка», условного обозначения, обозначения ТУ.

ПРИМЕРЫ ОБОЗНАЧЕНИЯ:

Розетка ОНЦ-БМ-2-50/18-Р12-7-В	6Р0.364.031ТУ (АШДК.434410.089ТУ)
Вилка ОНЦ-БМ-1-19/12-В1-1-В	6Р0.364.031ТУ (АШДК.434410.089ТУ)
Розетка ОНЦ-БМ-2-50/18-Р12-7-В с кожухом	6Р0.364.031ТУ (АШДК.434410.089ТУ)
Заглушка ЭП-ОНЦ-10	АШДК.434410.089ТУ

СОЕДИНИТЕЛИ ОНЦ-БМ-1(2)

ТЕХНИЧЕСКИЕ ХАРАКТЕРИСТИКИ

Сопротивление контактов, не более, мОм	10
Сопротивление изоляции в нормальных климатических условиях, не менее, МОм	5000
Максимальная токовая нагрузка	см. табл. 1
Максимальное рабочее напряжение (амплитудное значение), В	150
Скорость утечки воздуха для герметичных вилок при перепаде давления $9{,}806\times10^4$ Па (1 кгс/см^2), не более, л/ч	0,1
Количество сочленений - расчленений	250
Минимальная наработка соединителей, часов	15000
Срок сохраняемости, лет	15
Соединители по бР0.364.030ТУ устойчивы к воздействию спецфакторов	

УСЛОВИЯ ЭКСПЛУАТАЦИИ

Механические факторы:

Синусоидальная вибрация:	
Диапазон частот, Гц	1-5000
Ускорение, м/с^2 (g)	200 (20)
Механический удар:	
Одиночного действия:	
Ускорение, м/с^2 (g)	10000 (1000)
Многократного действия:	
Ускорение, м/с^2 (g)	1500 (150)

Климатические факторы:

Повышенная рабочая температура среды, °С	85
Пониженная рабочая температура среды, °С	минус 60
Атмосферное пониженное рабочее давление, Па (мм рт. ст.)	$1{,}3\cdot10^{-4}(10^{-6})$

СОЕДИНИТЕЛИ ОНЦ-БМ-1(2)

Таблица 1

Условный размер корпуса	Схема расположения контактов	Количество контактов	Рабочая токовая нагрузка на каждый контакт, А	Максимальная токовая нагрузка, А		Варианты поляризации
				на одиночный контакт	суммарная на соединитель	
1	2	3	4	5	6	7
10	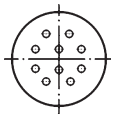	10	1,8	3	18	1
12	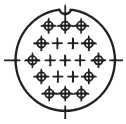	19	1,7	3	31	
14	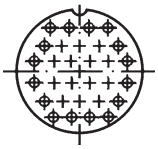	30	1,4	3	42	1,2,3
18	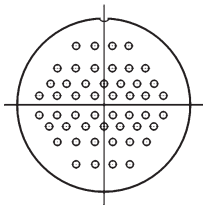	50	1	3	50	
22	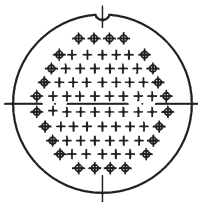	76	0,8	3	61	1-12
27	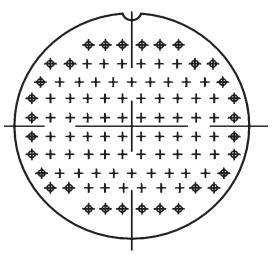	102	0,7	3	71	1-20

ВИЛКА ПРИБОРНАЯ БЕЗ КОЖУХА

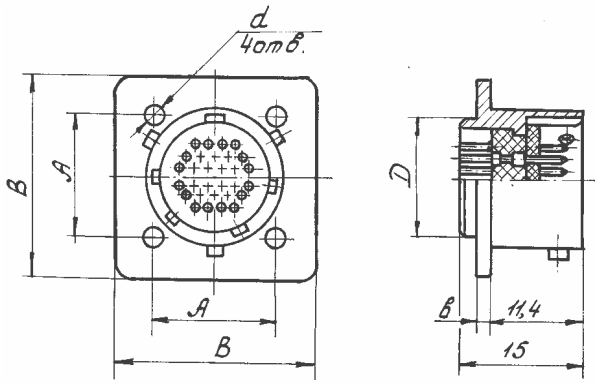

Таблица 2

Условный размер корпуса	Размеры, мм				
	D	d	A	B	b
10	10,0	2,2	11,8	20,0	1,4
12	12,0	2,2	13,2	21,0	1,4
14	14,0	2,2	15,0	24,0	1,4
18	18,0	2,2	18,0	27,0	1,4
22	22,0	2,7	21,5	31,0	1,8
27	27,0	3,2	26,0	36,0	2,0

РОЗЕТКА КАБЕЛЬНАЯ С КОЖУХОМ

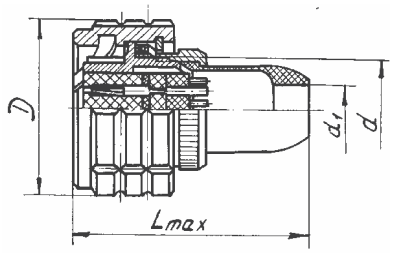

Таблица 3

Условный размер корпуса	Размеры, мм			
	D	d	d_1	Lmax
10	20,0	M10x0,75	4,5	30,0
12	21,0	M12x0,75	6,0	31,0
14	24,0	M14x0,75	7,0	32,0
18	27,0	M18x0,75	9,2	33,0
22	31,0	M22x0,75	11,0	34,0
27	36,0	M27x0,75	13,0	36,0

ЗАГЛУШКИ ЭКСПЛУАТАЦИОННЫЕ ДЛЯ КАБЕЛЬНОЙ И ПРИБОРНОЙ ЧАСТИ СОЕДИНИТЕЛЯ

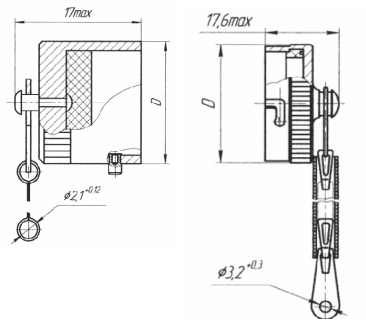

Таблица 4

Условное обозначение	D	Условное обозначение	D_1
ЭК-ОНЦ-10	13,3	ЭК-ОНЦ-10	18,2
ЭК-ОНЦ-12	14,8	ЭК-ОНЦ-12	20,0
ЭК-ОНЦ-14	16,8	ЭК-ОНЦ-14	21,6
ЭК-ОНЦ-18	20,0	ЭК-ОНЦ-18	24,8
ЭК-ОНЦ-22	24,0	ЭК-ОНЦ-22	28,8
ЭК-ОНЦ-27	29,0	ЭК-ОНЦ-27	34,8

СОЕДИНИТЕЛИ РСГАТВ, РСГБАТВ, РСГТВ, РСГБТВ, РСАТВ, РСБАТВ, РСТВ, РСБТВ



Соединители РСГАТВ, РСГБАТВ, РСГТВ, РСГБТВ, РСАТВ, РСБАТВ, РСТВ, РСБТВ предназначены для работы в электрических цепях постоянного, переменного (частотой до 3 МГц) и импульсного токов.

Соединители РС состоят из герметичной или негерметичной приборной вилки и негерметичной приборной или кабельной розетки.

Сочленение вилок РСГАТВ, РСГТВ, РСАТВ, РСТВ с розетками РСАТВ, РСТВ- резьбовое.

Сочленение вилок РСГБАТВ, РСГБТВ, РСБАТВ, РСБТВ с розетками РСБАТВ, РСБТВ - врубное. Фиксация сочлененного положения врубных соединителей обеспечивается устройствами потребителя.

Поляризация корпусов соединителей - одношпоночная.

Соединители РС изготавливаются без кожуха или с кожухом (металлическим или пластмассовым).

Покрытие контактов в соединителях:
РСГАТВ, РСГБАТВ, РСБАТВ, РСАТВ - золото,
РСГТВ, РСГБТВ, РСБТВ, РСТВ- серебро.

Соединители изготавливаются для внутреннего монтажа, во всеклиматическом исполнении, в соответствии с техническими условиями АВ0.364.047 ТУ (приемка «5»).

Соединители с категорией качества «ОС» изготавливаются в соответствии со специальным дополнением бРО.364.045 ТУ к общим техническим условиям ОСТ В 11 0121-91 (приемка «9»).

Условный размер корпусов, схема расположения контактов Ø1 мм и их количество приведены в табл.1

СОЕДИНИТЕЛЯМ ПРИСВОЕНЫ УСЛОВНЫЕ ОБОЗНАЧЕНИЯ, КОТОРЫЕ СОСТОЯТ ИЗ СЛЕДУЮЩИХ КЛАССИФИКАЦИОННЫХ ПРИЗНАКОВ:

РС	Г	4	Б	А	ТВ
Тип соединителя					
Г - для герметичной вилки					
Количество контактов					
Вид соединения вилки с розеткой Б-врубное, без буквы-резьбовое					
Покрытие контактов: А-золото, без буквы-серебро					
Всеклиматическое исполнение					

Обозначение соединителей при заказе и в конструкторской документации другой продукции состоит из слова «Вилка» («Розетка»), условного обозначения типоконструкции, обозначения ТУ.

При заказе розетки или вилки с кожухом добавляются слова «с кожухом»(с металлическим) или «с кожухом-2» (пластмассовым).

ПРИМЕРЫ ОБОЗНАЧЕНИЯ:		
	Вилка РСГ19ТВ	**АВ0.364.047 ТУ**
	Розетка ОС РС32БАТВ с кожухом	**АВ0.364.047 ТУ, бРО.364.045 ТУ**

АО «ЗАВОД «КОПИР»
разработка и производство электрических соединителей
+7 (83632) 7 11 49
+7 (83632) 7 73 70
market@zavod-kopir.ru
zavod-kopir.ru

ЭЛЕКОН ELECON
+7 (843) 519 57 34
+7 (843) 519 57 46
marketing@zavod-elecon.ru
zavod-elecon.ru

СОЕДИНИТЕЛИ РСГАТВ, РСГБАТВ, РСГТВ, РСГБТВ, РСАТВ, РСБАТВ, РСТВ, РСБТВ

ТЕХНИЧЕСКИЕ ХАРАКТЕРИСТИКИ

Сопротивление контактов, не более, мОм	5
Сопротивление изоляции в нормальных климатических условиях, не менее, МОм	1000
Максимальная токовая нагрузка	см. табл. 1
Максимальное рабочее напряжение (амплитудное значение), В	200
Скорость утечки воздуха при перепаде давления 9,806×10⁴ Па (1 кгс/см²), для вилок РСГАТВ, РСГБАТВ, РСГТВ, РСГБТВ, не более, л/ч	0,01
Количество сочленений - расчленений	250
Минимальная наработка соединителей, часов	1000
Срок сохраняемости, лет	15
Соединители устойчивы к воздействию спецфакторов	

УСЛОВИЯ ЭКСПЛУАТАЦИИ

Механические факторы:

Синусоидальная вибрация: Диапазон частот, Гц Ускорение, м/с² (g)	 1-5000 147 (15)
Механический удар: Одиночного действия: Ускорение, м/с² (g) Многократного действия: Ускорение, м/с² (g)	 5000 (500) 500 (50)

Климатические факторы:

Повышенная рабочая температура среды, °С	85
Пониженная рабочая температура среды, °С	минус 60
Атмосферное пониженное рабочее давление, Па (мм рт. ст.)	1,3·10⁻⁴(10⁻⁶)

МИНИМАЛЬНАЯ НАРАБОТКА В ЗАВИСИМОСТИ ОТ ТЕМПЕРАТУРЫ СОЕДИНИТЕЛЯ

Минимальная наработка, ч	Температура соединителя, °С
1000	105
3000	88
5000	81
7500	75
10000	72
15000	66
20000	63
25000	60
30000	58
40000	54
50000	52
60000	50
80000	46
100000	44
130000	41

Примечание. Температура соединителя равна сумме рабочей температуры среды и температуры перегрева контактов.

ТЕМПЕРАТУРА ПЕРЕГРЕВА КОНТАКТОВ В ЗАВИСИМОСТИ ОТ ТОКОВОЙ НАГРУЗКИ

Токовая нагрузка на соединитель, в % от допустимой по ТУ	Температура перегрева контактов, °С
100	20
80	14
70	12
50	10
40	9
30	6
20	4

СОЕДИНИТЕЛИ РСГАТВ, РСГБАТВ, РСГТВ, РСГБТВ, РСАТВ, РСБАТВ, РСТВ, РСБТВ

Таблица 1

Условный размер корпуса	Схема расположения контактов	Количество контактов	Токовая нагрузка, А		
			Рабочая на каждый контакт	Максимальная на одиночный контакт	Максимальная суммарная на соединитель
10		4	3,7	4	15
12		7	3,1	4	22
14	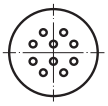	10	3	4	30
18	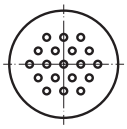	19	2,1	4	40
22	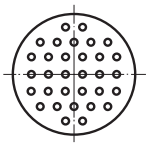	32	1,9	4	62
27	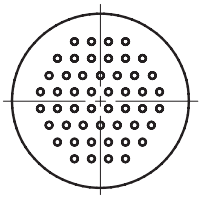	50	1,5	4	75

ВИЛКА ПРИБОРНАЯ РСТВ, РСАТВ, РСГТВ, РСГАТВ БЕЗ КОЖУХА

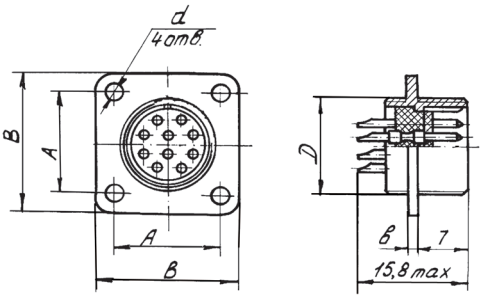

Таблица 2

Условный размер корпуса	мм				
	D	d	A	B	b
10	M10x0,75	2,2	11,8	16,5	1,4
12	M12x0,75	2,2	13,2	18	1,4
14	M14x0,75	2,2	15	20	1,4
18	M18x0,75	2,2	18	24	1,4
22	M22x0,75	2,7	21,5	28	1,8
27	M27x0,75	3,2	26	33	2

АО «ЗАВОД «КОПИР»
разработка и производство электрических соединителей
+7 (83632) 7 11 49
+7 (83632) 7 73 70
market@zavod-kopir.ru
zavod-kopir.ru

ЭЛЕКОН ELECON
+7 (843) 519 57 34
+7 (843) 519 57 46
marketing@zavod-elecon.ru
zavod-elecon.ru

ВИЛКА ПРИБОРНАЯ РСТВ, РСАТВ, РСГТВ, РСГАТВ С КОЖУХОМ

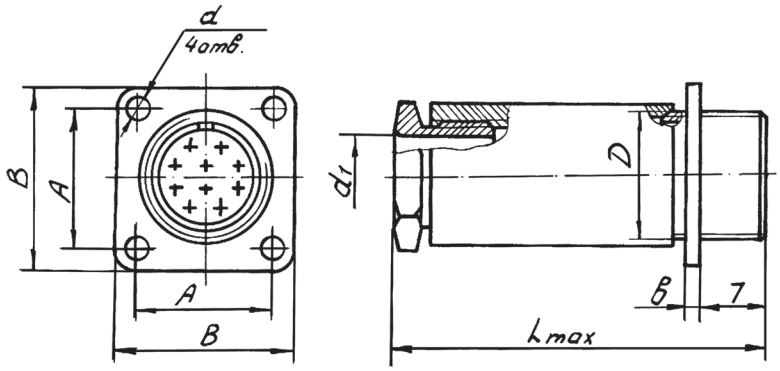

Таблица 3

Условный размер корпуса	мм						
	D	d	d_1	A	B	b	Lmax
10	M10x0,75	2,2	6	11,8	16,5	1,4	36
12	M12x0,75	2,2	8	13,2	18	1,4	38
14	M14x0,75	2,2	9	15	20	1,4	41
18	M18x0,75	2,2	11	18	24	1,4	43
22	M22x0,75	2,7	13	21,5	28	1,8	45
27	M27x0,75	3,2	16	26	33	2	48

РОЗЕТКА КАБЕЛЬНАЯ РСТВ, РСАТВ

без кожуха

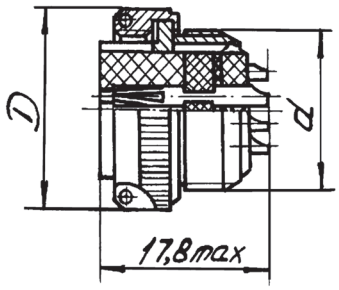

с кожухом

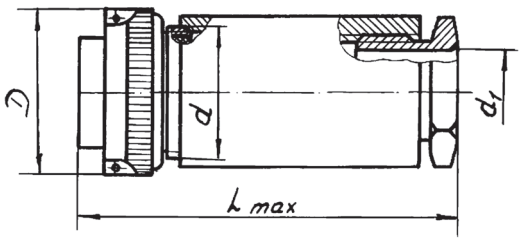

Таблица 4

Условный размер корпуса	мм			
	D	d	d_1	Lmax
10	14	M10x0,75	6	36
12	16	M12x0,75	8	38
14	18	M14x0,75	9	41
18	22,5	M18x0,75	11	43
22	26,5	M22x0,75	13	45
27	31,5	M27x0,75	16	48

АО «ЗАВОД «КОПИР»
разработка и производство электрических соединителей
+7 (83632) 7 11 49
+7 (83632) 7 73 70
market@zavod-kopir.ru
zavod-kopir.ru

ЭЛЕКОН ELECON
+7 (843) 519 57 34
+7 (843) 519 57 46
marketing@zavod-elecon.ru
zavod-elecon.ru

ВИЛКА ПРИБОРНАЯ РСБТВ, РСБАТВ, РСГБТВ, РСГБАТВ БЕЗ КОЖУХА

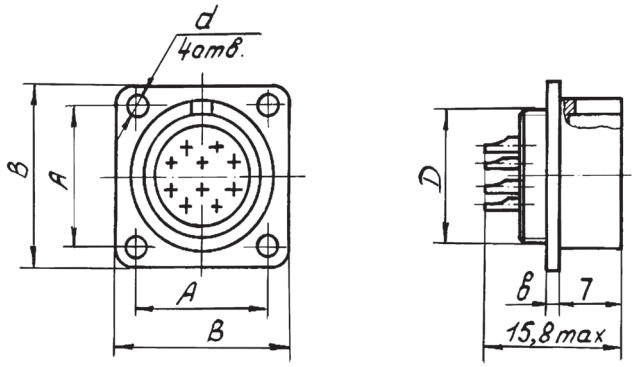

Таблица 5

Условный размер корпуса	мм				
	D	d	A	B	b
10	M10x0,75	2,2	11,8	16,5	1,4
12	M12x0,75	2,2	13,2	18	1,4
14	M14x0,75	2,2	15	20	1,4
18	M18x0,75	2,2	18	24	1,4
22	M22x0,75	2,7	21,5	28	1,8
27	M27x0,75	3,2	26	33	2

ВИЛКА ПРИБОРНАЯ РСБТВ, РСБАТВ, РСГБТВ, РСГБАТВ С КОЖУХОМ

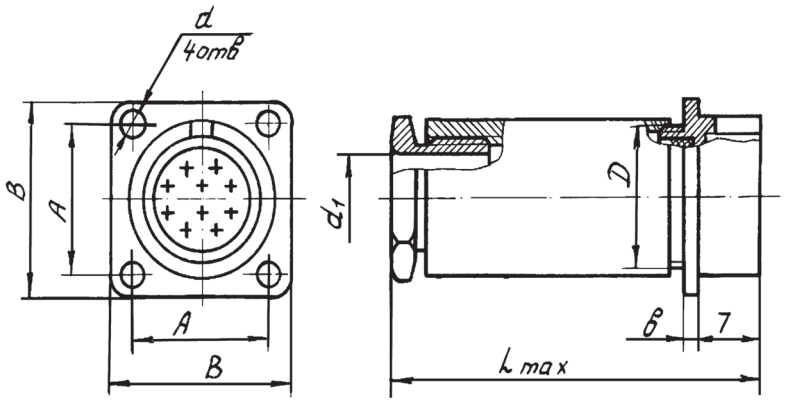

Таблица 6

Условный размер корпуса	мм						
	D	d	d_1	A	B	b	Lmax
10	M10x0,75	2,2	6	11,8	16,5	1,4	36
12	M12x0,75	2,2	8	13,2	18	1,4	38
14	M14x0,75	2,2	9	15	20	1,4	41
18	M18x0,75	2,2	11	18	24	1,4	43
22	M22x0,75	2,7	13	21,5	28	1,8	45
27	M27x0,75	3,2	16	26	33	2	48

РОЗЕТКА ПРИБОРНАЯ РСБТВ, РСБАТВ БЕЗ КОЖУХА

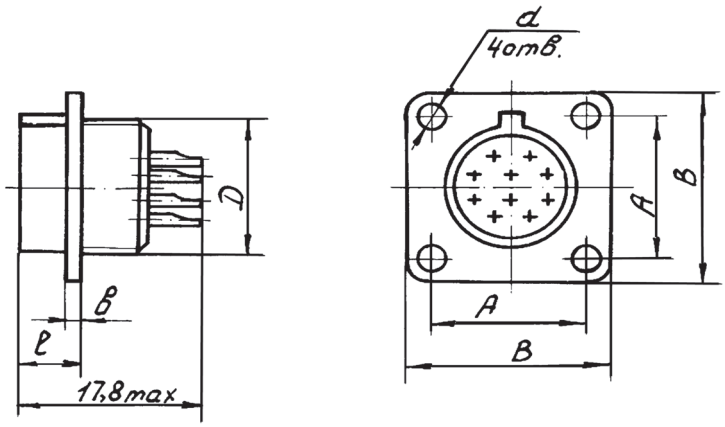

Таблица 7

Условный размер корпуса	мм					
	D	d	A	B	b	l
10	M10x0,75	2,2	11,8	16,5	1,4	5,9
12	M12x0,75	2,2	13,2	18	1,4	5,9
14	M14x0,75	2,2	15	20	1,4	5,9
18	M18x0,75	2,2	18	24	1,4	5,9
22	M22x0,75	2,7	21,5	28	1,8	6,3
27	M27x0,75	3,2	26	33	2	6,5

РОЗЕТКА ПРИБОРНАЯ РСБТВ, РСБАТВ С КОЖУХОМ

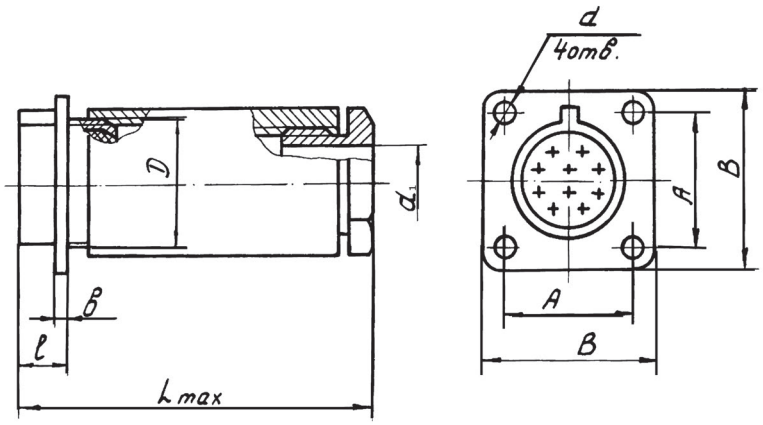

Таблица 8

Условный размер корпуса	мм							
	D	d	d_1	A	B	b	l	Lmax
10	M10x0,75	2,2	6	11,8	16,5	1,4	5,9	36
12	M12x0,75	2,2	8	13,2	18	1,4	5,9	38
14	M14x0,75	2,2	9	15	20	1,4	5,9	41
18	M18x0,75	2,2	11	18	24	1,4	5,9	43
22	M22x0,75	2,7	13	21,5	28	1,8	6,3	45
27	M27x0,75	3,2	16	26	33	2	6,5	48

ВИЛКА ПРИБОРНАЯ РСТВ, РСАТВ, РСГТВ, РСГАТВ, С КОЖУХОМ -2

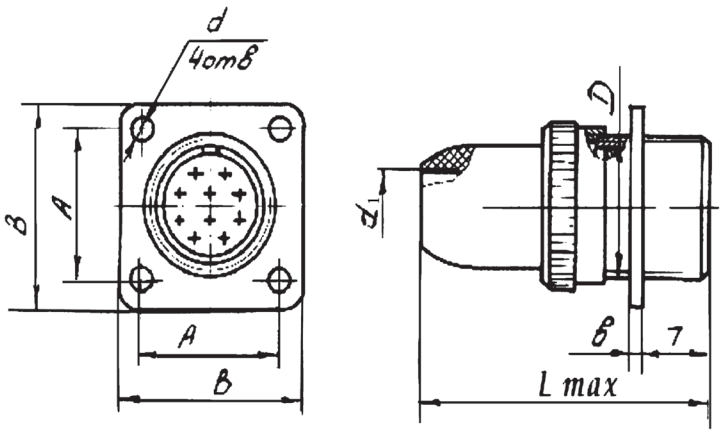

Таблица 9

Условный размер корпуса	мм						
	D	d	d_1	A	B	b	Lmax
10	M10x0,75	2,2	4,5	11,8	16,5	1,4	29
12	M12x0,75	2,2	6	13,2	18	1,4	30
14	M14x0,75	2,2	7	15	20	1,4	31
18	M18x0,75	2,2	9,2	18	24	1,4	32
22	M22x0,75	2,7	11	21,5	28	1,8	33
27	M27x0,75	3,2	13	26	33	2	34

ВИЛКА ПРИБОРНАЯ РСБТВ, РСБАТВ, РСГБТВ, РСГБАТВ, С КОЖУХОМ -2

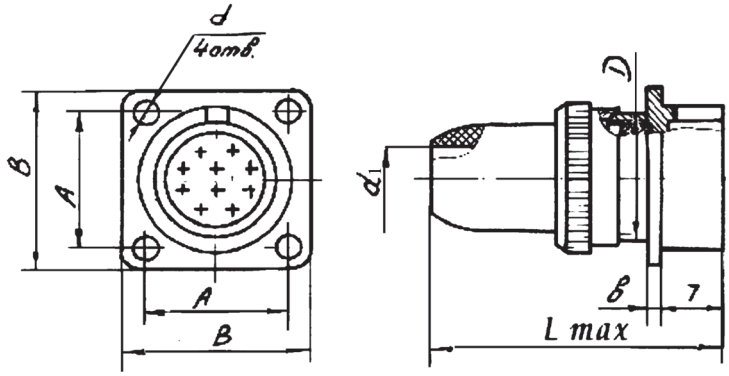

Таблица 10

Условный размер корпуса	мм						
	D	d	d_1	A	B	b	Lmax
10	M10x0,75	2,2	4,5	11,8	16,5	1,4	29
12	M12x0,75	2,2	6	13,2	18	1,4	30
14	M14x0,75	2,2	7	15	20	1,4	31
18	M18x0,75	2,2	9,2	18	24	1,4	32
22	M22x0,75	2,7	11	21,5	28	1,8	33
27	M27x0,75	3,2	13	26	33	2	34

РОЗЕТКА КАБЕЛЬНАЯ РСТВ, РСАТВ, С КОЖУХОМ -2

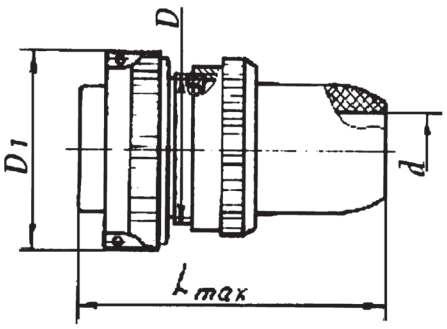

Таблица 11

Условный размер корпуса	мм			
	D	D_1	d	Lmax
10	M10x0,75	14	4,5	29
12	M12x0,75	16	6	30
14	M14x0,75	18	7	31
18	M18x0,75	22,5	9,2	32
22	M22x0,75	26,5	11	33
27	M27x0,75	31,5	13	34

РОЗЕТКА ПРИБОРНАЯ РСБТВ, РСБАТВ, С КОЖУХОМ -2

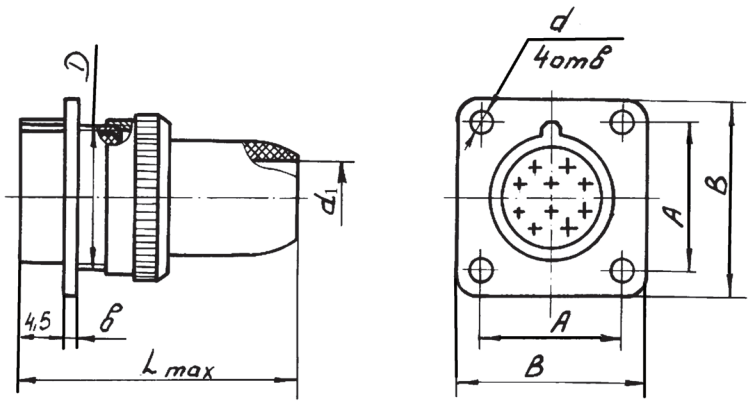

Таблица 12

Условный размер корпуса	мм						
	D	d	d_1	A	B	b	Lmax
10	M10x0,75	2,2	4,5	11,8	16,5	1,4	29
12	M12x0,75	2,2	6	13,2	18	1,4	30
14	M14x0,75	2,2	7	15	20	1,4	31
18	M18x0,75	2,2	9,2	18	24	1,4	32
22	M22x0,75	2,7	11	21,5	28	1,8	33
27	M27x0,75	3,2	13	26	33	2	34

СОЕДИНИТЕЛИ
РС-Э, РСА-Э, РСГ-Э, РСГА-Э



Соединители РС-Э, РСА-Э, РСГ-Э, РСГА-Э предназначены для работы в электрических цепях постоянного, переменного (частотой до 3 МГц) и импульсного токов.

Сочленение вилок РС-Э, РСА-Э, РСГ-Э, РСГА-Э с розетками РС-Э, РСА-Э - резьбовое.

Поляризация корпусов соединителей - одношпоночная.

Соединители РС-Э изготавливаются без кожуха или с кожухом (металлическим).

Покрытие контактов в соединителях: РСА-Э, РСГА-Э - золото, РС-Э, РСГ-Э - серебро.

Соединители изготавливаются для внутреннего монтажа, климатическом исполнении «УХЛ», в соответствии с техническими условиями АВ0.364.047 ТУ1 (приемка "5").

Соединители с категорией качества «ОСМ» изготавливаются в соответствии с техническими условиями АВ0.364.047 ТУ1 и положением ПО.070.052 (приемка «7»)

Условный размер корпусов, схема расположения контактов Ø1 мм и их количество приведены в табл.1

СОЕДИНИТЕЛЯМ ПРИСВОЕНЫ УСЛОВНЫЕ ОБОЗНАЧЕНИЯ, КОТОРЫЕ СОСТОЯТ ИЗ СЛЕДУЮЩИХ КЛАССИФИКАЦИОННЫХ ПРИЗНАКОВ:

РС	Г	4	А	-Э
Тип соединителя				
Г - для герметичной вилки				
Количество контактов				
Покрытие контактов: А-золото, без буквы-серебро				
Условное обозначение токопроводности по стыкам сопрягаемых деталей соединителя				

Обозначение соединителей при заказе и в конструкторской документации другой продукции состоит из слова «Вилка» («Розетка»), условного обозначения типоконструкции, обозначения ТУ.

При заказе розетки или вилки с кожухом добавляются слова «с кожухом»(с металлическим).

ПРИМЕРЫ ОБОЗНАЧЕНИЯ:		
	Вилка РСГ32А-Э	**АВ0.364.047 ТУ1**
	Розетка РС50-Э с кожухом	**АВ0.364.047 ТУ1**
	Вилка ОСМ РСГ10А-Э	**АВ0.364.047 ТУ1, ПО.070.052**

СОЕДИНИТЕЛИ
РС-Э, РСА-Э, РСГ-Э, РСГА-Э

ТЕХНИЧЕСКИЕ ХАРАКТЕРИСТИКИ

Сопротивление контактов, не более, мОм	5
Сопротивление изоляции в нормальных климатических условиях, не менее, МОм	1000
Максимальная токовая нагрузка, А	см.табл.1, стр.206
Максимальное рабочее напряжение (амплитудное значение), В	200
Скорость утечки воздуха при перепаде давления $9{,}806\times10^4$ Па (1 кгс/см^2), для вилок РСГ-Э, РСГА-Э, не более, л/ч	0,01
Количество сочленений - расчленений	250
Минимальная наработка соединителей, часов	1000
Среднее значение переходного сопротивления, не более, мОм	0,6
Срок сохраняемости, лет	15
Соединители устойчивы к воздействию спецфакторов	

УСЛОВИЯ ЭКСПЛУАТАЦИИ

Механические факторы:

Синусоидальная вибрация: Диапазон частот, Гц Ускорение, м/с^2 (g)	 1-5000 147 (15)
Механический удар: Одиночного действия: Ускорение, м/с^2 (g) Многократного действия: Ускорение, м/с^2 (g)	 5000 (500) 500 (50)

Климатические факторы:

Повышенная рабочая температура среды, °С	85
Пониженная рабочая температура среды, °С	минус 60
Атмосферное пониженное давление, Па (мм рт. ст.)	$1{,}3\cdot10^{-4}(10^{-6})$

МИНИМАЛЬНАЯ НАРАБОТКА В ЗАВИСИМОСТИ ОТ ТЕМПЕРАТУРЫ СОЕДИНИТЕЛЯ

Минимальная наработка, ч	Температура соединителя, °С
1000	105
3000	88
5000	81
7500	75
10000	72
15000	66
20000	63
25000	60
30000	58
40000	54
50000	52
60000	50
80000	46
100000	44
130000	41

Примечание. Температура соединителя равна сумме рабочей температуры среды и температуры перегрева контактов.

ТЕМПЕРАТУРА ПЕРЕГРЕВА КОНТАКТОВ В ЗАВИСИМОСТИ ОТ ТОКОВОЙ НАГРУЗКИ

Токовая нагрузка на соединитель, в % от допустимой по ТУ	Температура перегрева контактов, °С
100	20
80	14
70	12
50	10
40	9
30	6
20	4

ВИЛКА ПРИБОРНАЯ РС-Э, РСА-Э, РСГ-Э, РСГА-Э С КОЖУХОМ

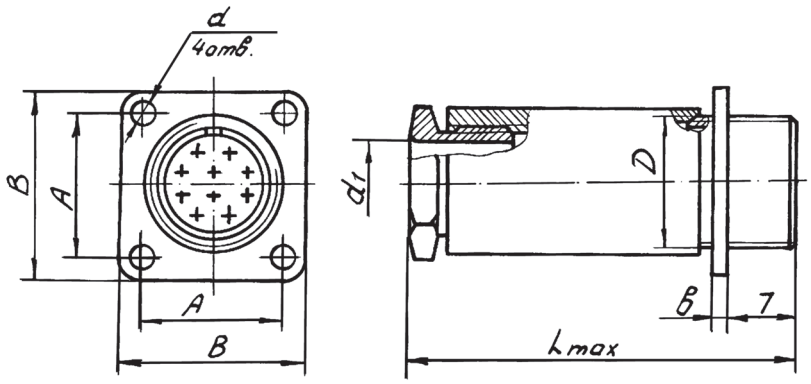

Таблица 1

Условный размер корпуса	мм						
	D	d	d_1	A	B	b	Lmax
10	M10x0,75	2,2	6	11,8	16,5	1,4	36
12	M12x0,75	2,2	8	13,2	18	1,4	38
14	M14x0,75	2,2	9	15	20	1,4	41
18	M18x0,75	2,2	11	18	24	1,4	43
22	M22x0,75	2,7	13	21,5	28	1,8	45
27	M27x0,75	3,2	16	26	33	2	48

ВИЛКА ПРИБОРНАЯ РС-Э, РСА-Э, РСГ-Э, РСГА-Э БЕЗ КОЖУХА

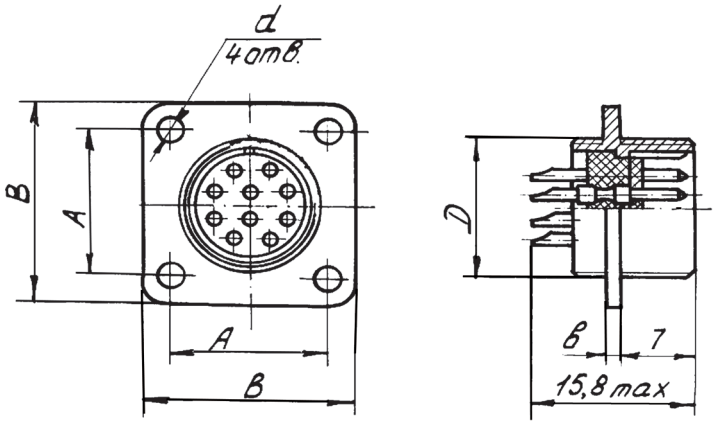

Таблица 2

Условный размер корпуса	мм				
	D	d	A	B	b
10	M10x0,75	2,2	11,8	16,5	1,4
12	M12x0,75	2,2	13,2	18	1,4
14	M14x0,75	2,2	15	20	1,4
18	M18x0,75	2,2	18	24	1,4
22	M22x0,75	2,7	21,5	28	1,8
27	M27x0,75	3,2	26	33	2

РОЗЕТКА КАБЕЛЬНАЯ РС-Э, РСА-Э С КОЖУХОМ

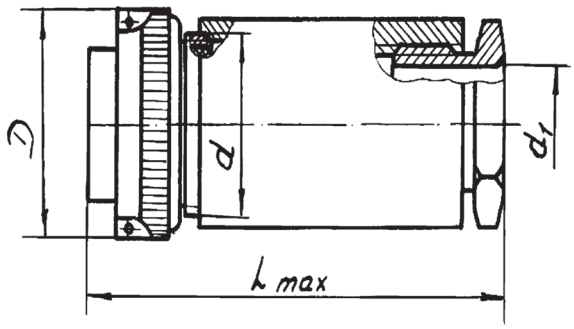

Таблица 3

Условный размер корпуса	мм			
	D	d	d_1	Lmax
10	14	M10x0,75	6	36
12	16	M12x0,75	8	38
14	18	M14x0,75	9	41
18	22,5	M18x0,75	11	43
22	26,5	M22x0,75	13	45
27	31,5	M27x0,75	16	48

РОЗЕТКА КАБЕЛЬНАЯ РС-Э, РСА-Э БЕЗ КОЖУХА

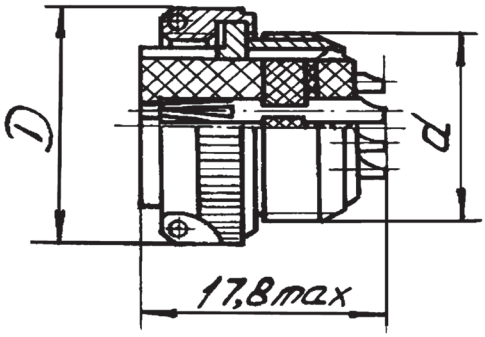

Таблица 4

Условный размер корпуса	мм	
	D	d
10	14	M10x0,75
12	16	M12x0,75
14	18	M14x0,75
18	22,5	M18x0,75
22	26,5	M22x0,75
27	31,5	M27x0,75

СОЕДИНИТЕЛИ ОНЦ-ВГ



Соединители типов ОНЦ-ВГ-1, ОНЦ-ВГ-2, ОНЦ-ВГ-3, ОНЦ-ВГ-4, ОНЦ-ВГ-5, ОНЦ-ВГ-10, ОНЦ-ВГ-11, предназначены для работы в электрических цепях постоянного и переменного токов радиоэлектронной аппаратуры.

Соединители ручного сочленения (расчленения) общего назначения, низкочастотные, цилиндрические для объёмного монтажа.

Соединители, состоящие из 3-, 5-, 6-, 7-, 8-контактных розеток и соответствующих вилок, удовлетворяют требования ГОСТ 23784 и АШДК.434410.023 ТУ.

Вид климатического исполнения соединителей УХЛ 1.1; 2.1 по ГОСТ 15150.

СОЕДИНИТЕЛЯМ ПРИСВОЕНЫ УСЛОВНЫЕ ОБОЗНАЧЕНИЯ, КОТОРЫЕ СОСТОЯТ ИЗ СЛЕДУЮЩИХ КЛАССИФИКАЦИОННЫХ ПРИЗНАКОВ:

ОНЦ	В Г	1, 2, 3, 4, 5, 10, 11	3, 5, 6, 7, 8	16	В (Р)	М
Соединитель ручного сочленения (расчленения) общего назначения, низкочастотный, цилиндрический для объёмного монтажа						
Врубного сочленения, малогабаритный						
Порядковый номер разработки						
Количество контактов						
Условный диаметр						
Вилка (Р - розетка)						

М - определяет металлический корпус розетки, её отсутствие определяет пластмассовый корпус розетки

ПРИМЕРЫ ОБОЗНАЧЕНИЯ:

Соединитель ОНЦ-ВГ-4-5/16-Р-М	**АШДК.434410.023 ТУ**
Соединитель ОНЦ-ВГ-2-3/16-Р	**АШДК.434410.023 ТУ**

СОЕДИНИТЕЛИ ОНЦ-ВГ

ТЕХНИЧЕСКИЕ ХАРАКТЕРИСТИКИ

Рабочее напряжение, В	не более 100
Максимальный ток на контакт, А	не более 2,5
Сопротивление контактов, Ом	не более 0,006
Сопротивление изоляции, МОм:	
- в нормальных условиях	не менее 1 000
- при воздействии повышенной температуры	не менее 30
- при воздействии повышенной влажности	не менее 10
Усилие расчленения вилки с розеткой:	
- при количестве контактов 3, Н (кгс)	3,0-18,0 (0,3...1,8)
- при количестве контактов 5, Н (кгс)	5,5...30,0 (0,55...3,0)
Усилие расчленения гнезда со штырем-калибром, Н	не менее 1,2
Гарантийная наработка, часов	15 000

УСЛОВИЯ ЭКСПЛУАТАЦИИ

Ускорение, g, при вибрационных нагрузках в диапазоне частот 1...600 Гц	10
Ускорение, g, при многократных ударах	40
Диапазон рабочей температуры среды (с учетом температуры перегрева), °С	-60..+80
Повышеная относительная влажность воздуха, %	98
Атмосферное пониженное давление, кПа (мм рт. ст.)	53,3 (400)

СОЕДИНИТЕЛИ ОНЦ-ВГ-1-3/16-Р, ОНЦ-ВГ-1-5/16-Р

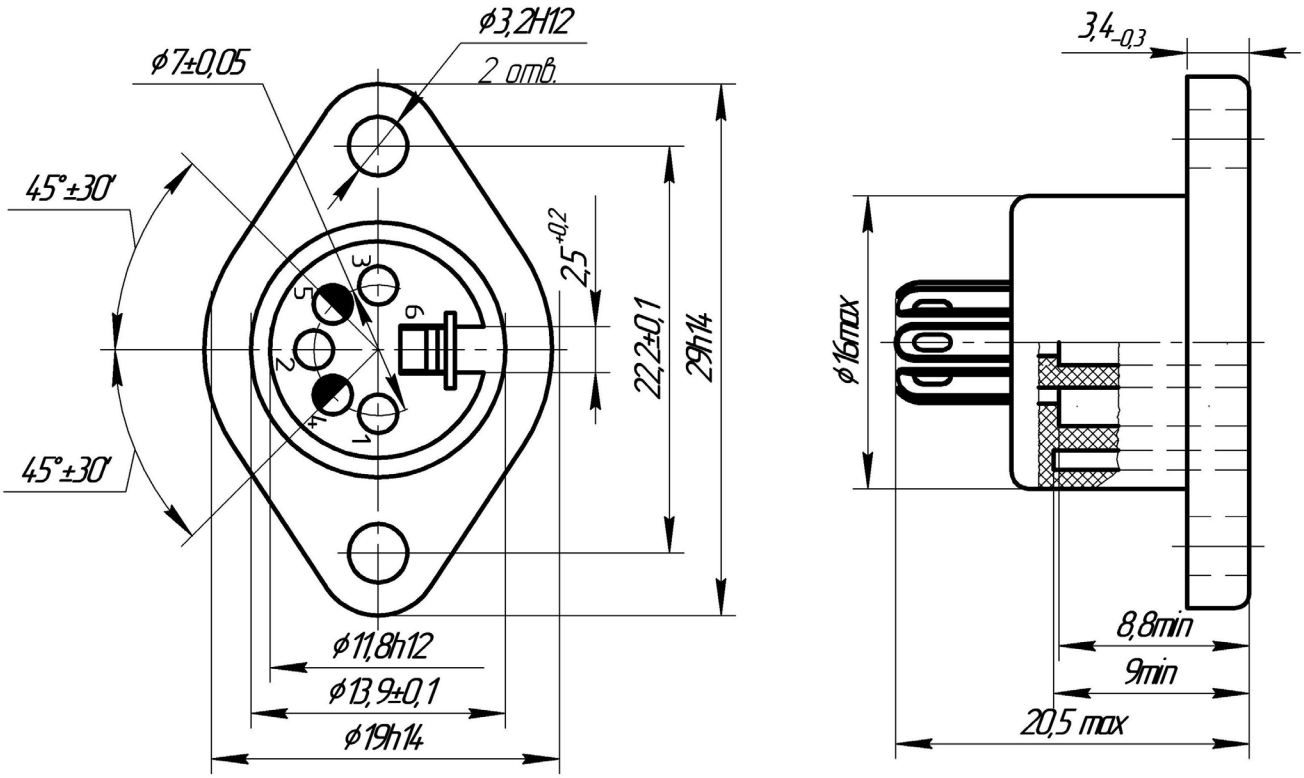

Примечание: В трёхконтактной розетке в отверстия ◐ контакты не закладываются. Контакты размыкателя нормально замкнуты. Оцифровка контактов дана условно.

СОЕДИНИТЕЛИ ОНЦ-ВГ-4-5/16-В, ОНЦ-ВГ-2-3/16-В

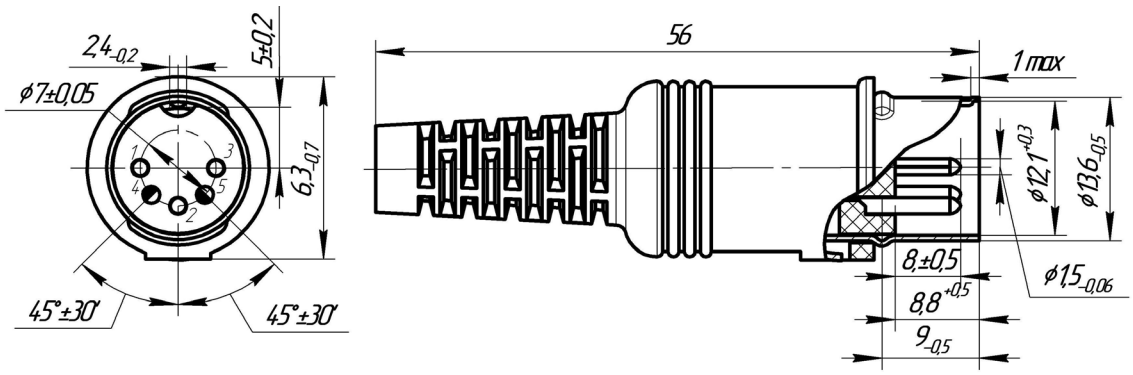

Примечание: В трёхконтактной вилке в отверстия ◐ контакты не закладываются.

СОЕДИНИТЕЛИ ОНЦ-ВГ-3-3/16-Р, ОНЦ-ВГ-10-5/16-Р

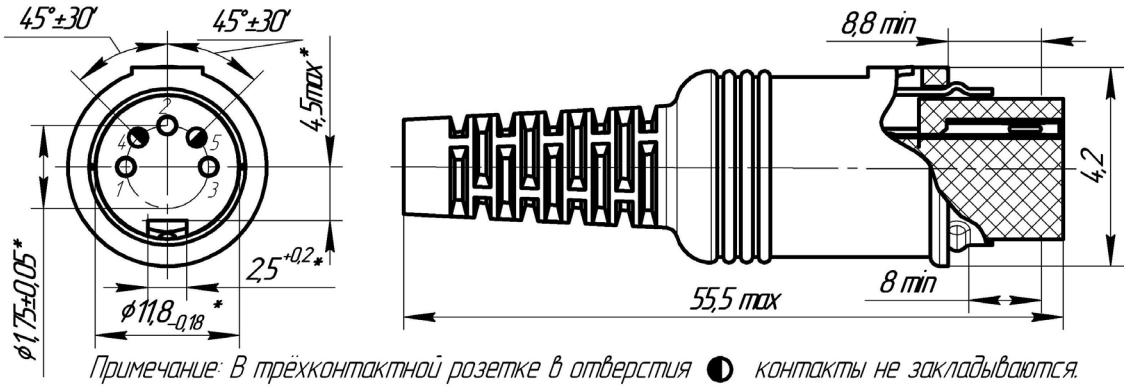

Примечание: В трёхконтактной розетке в отверстия ◐ контакты не закладываются.

СОЕДИНИТЕЛЬ ОНЦ-ВГ-11-5/16-В

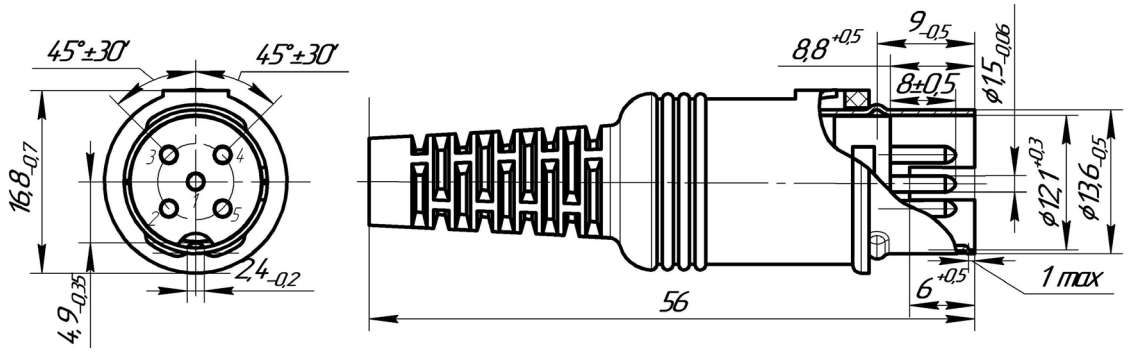

СОЕДИНИТЕЛЬ ОНЦ-ВГ-11-6/16-В

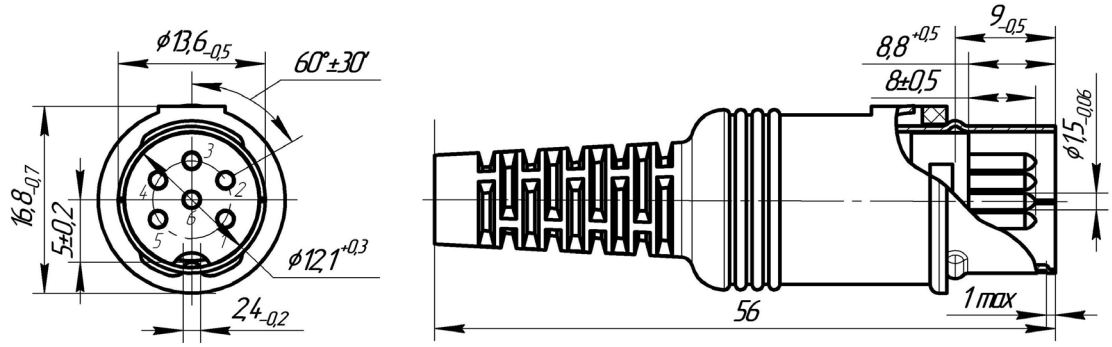

СОЕДИНИТЕЛИ ОНЦ-ВГ-11-6/16-Р-М

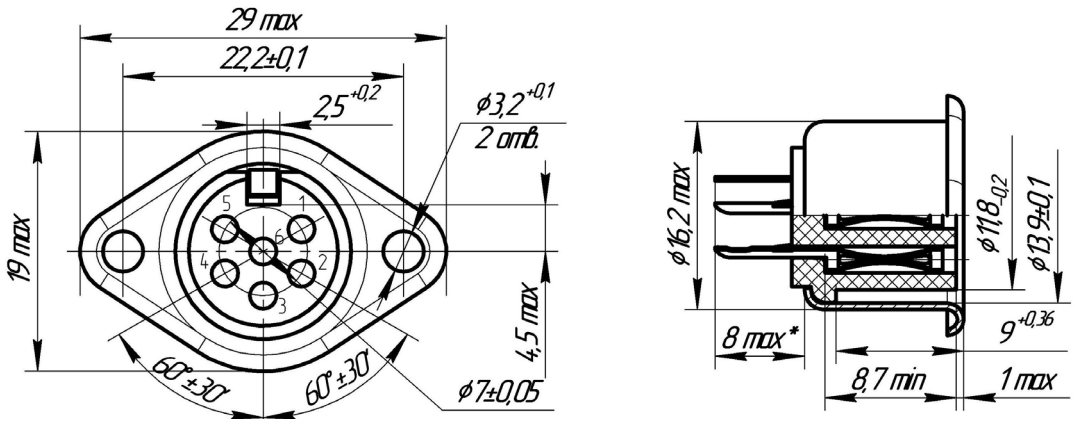

ВИЛКИ ОНЦ-ВГ-2-3/16-В, ОНЦ-ВГ-4-5/16-В, ОНЦ-ВГ-11-7/16-В,ОНЦ-ВГ-5-8/16-В

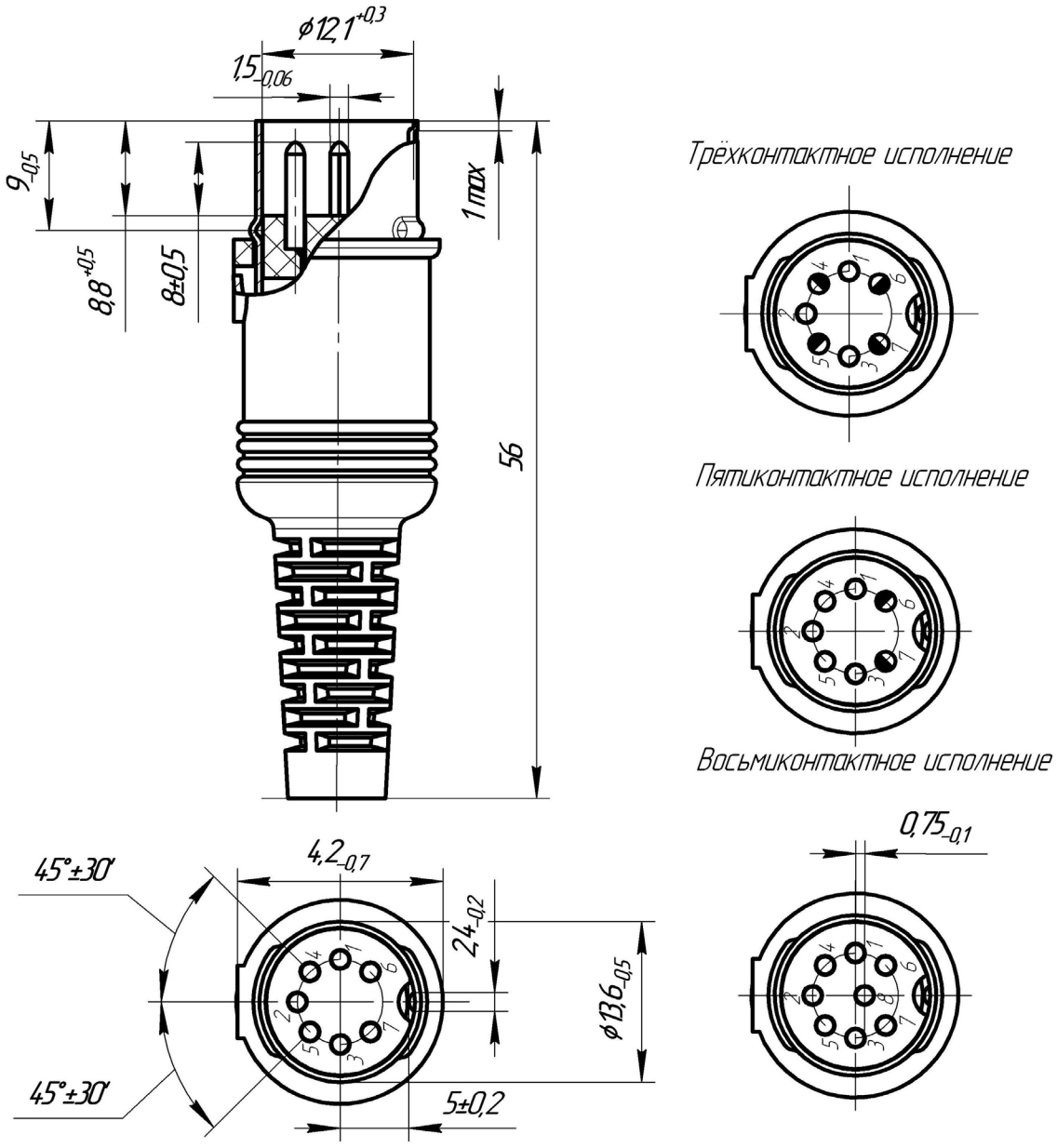

Примечание: В трёхконтактной и пятиконтактной вилках отверстия ◐ контакты не закладываются.

СОЕДИНИТЕЛИ ОНЦ-ВГ-11-5/16-Р-М

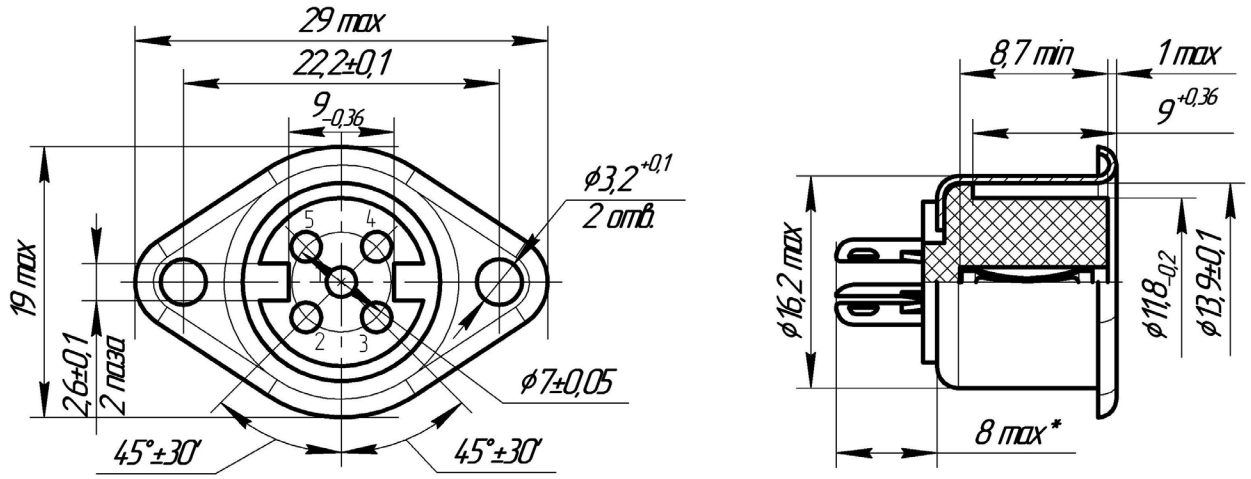

РОЗЕТКИ ОНЦ-ВГ-2-3/16-Р-М, ОНЦ-ВГ-4-5/16-Р-М, ОНЦ-ВГ-11-7/16-Р-М, ОНЦ-ВГ-5-8/16-Р-М.(ВОСЬМИКОНТАКТНЫЙ ИЗОЛЯТОР)

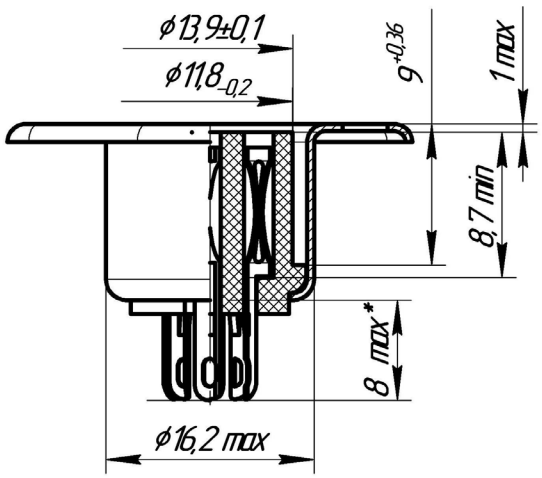

Трехконтактное исполнение

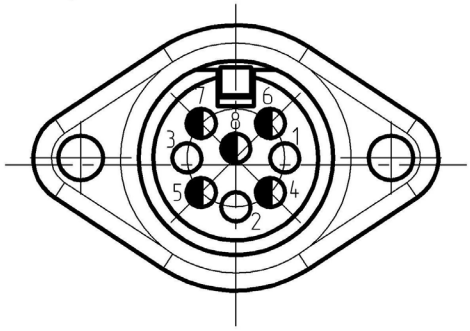

Пятиконтактное исполнение

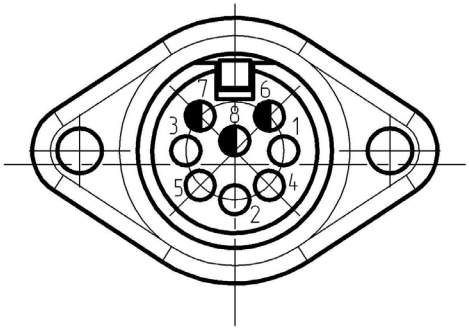

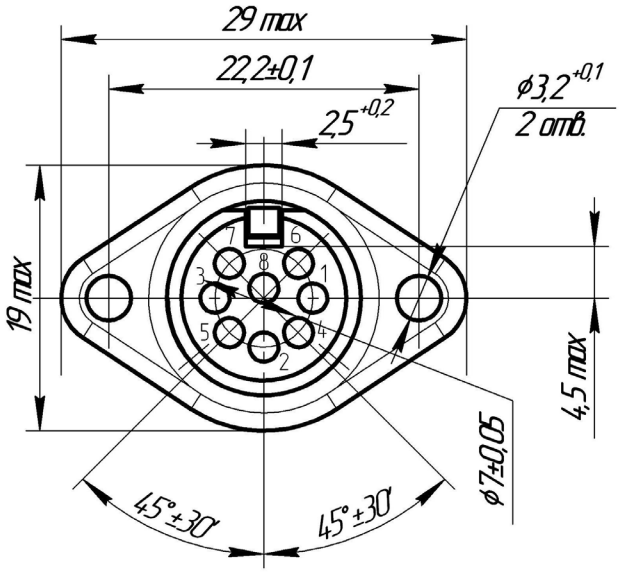

Семиконтактное исполнение

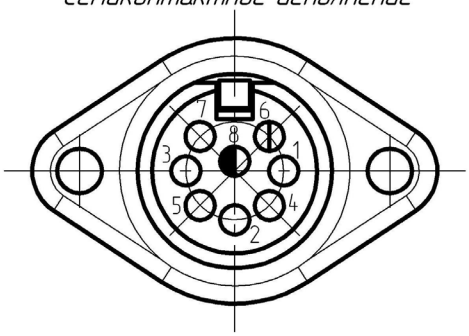

Примечание. В трехконтактной, пятиконтактной и семиконтактной розетке в отверстия ◐ контакты не закладываются.

СОЕДИНИТЕЛИ ОНЦ-ВГ-2-3/16-Р-М, ОНЦ-ВГ-4-5/16-Р-М

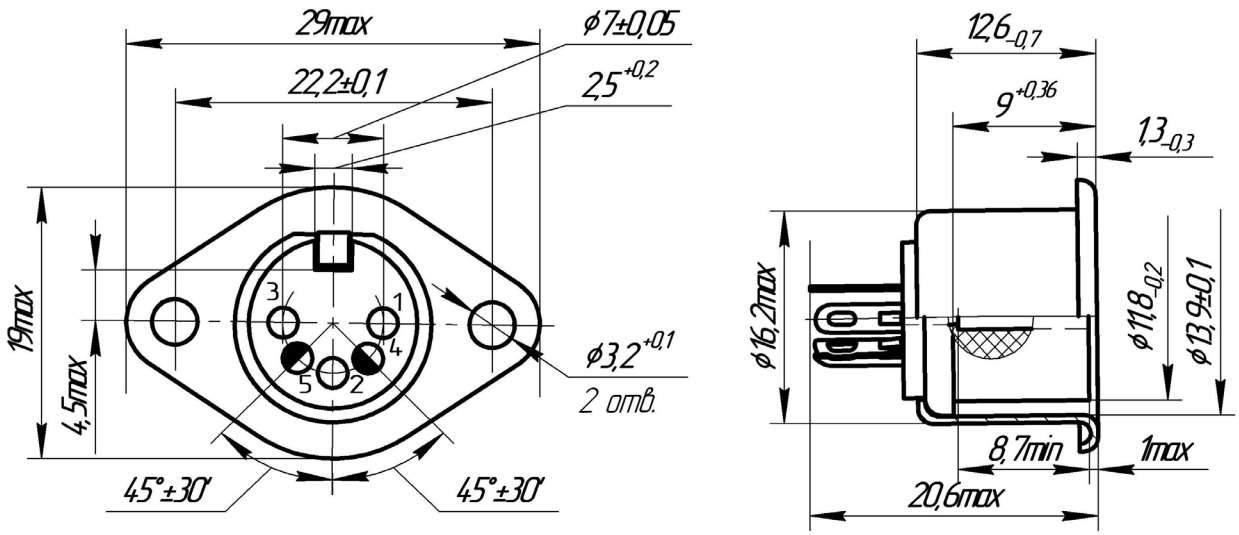

Примечание. В трёхконтактной розетке в отверстия ◐ контакты не закладываются.

СОЕДИНИТЕЛИ ОНЦ-ВГ-2-3/16-Р-М, ОНЦ-ВГ-4-5/16-Р-М, ОНЦ-ВГ-11-7/16-Р-М (СЕМИКОНТАКТНЫЙ ИЗОЛЯТОР)

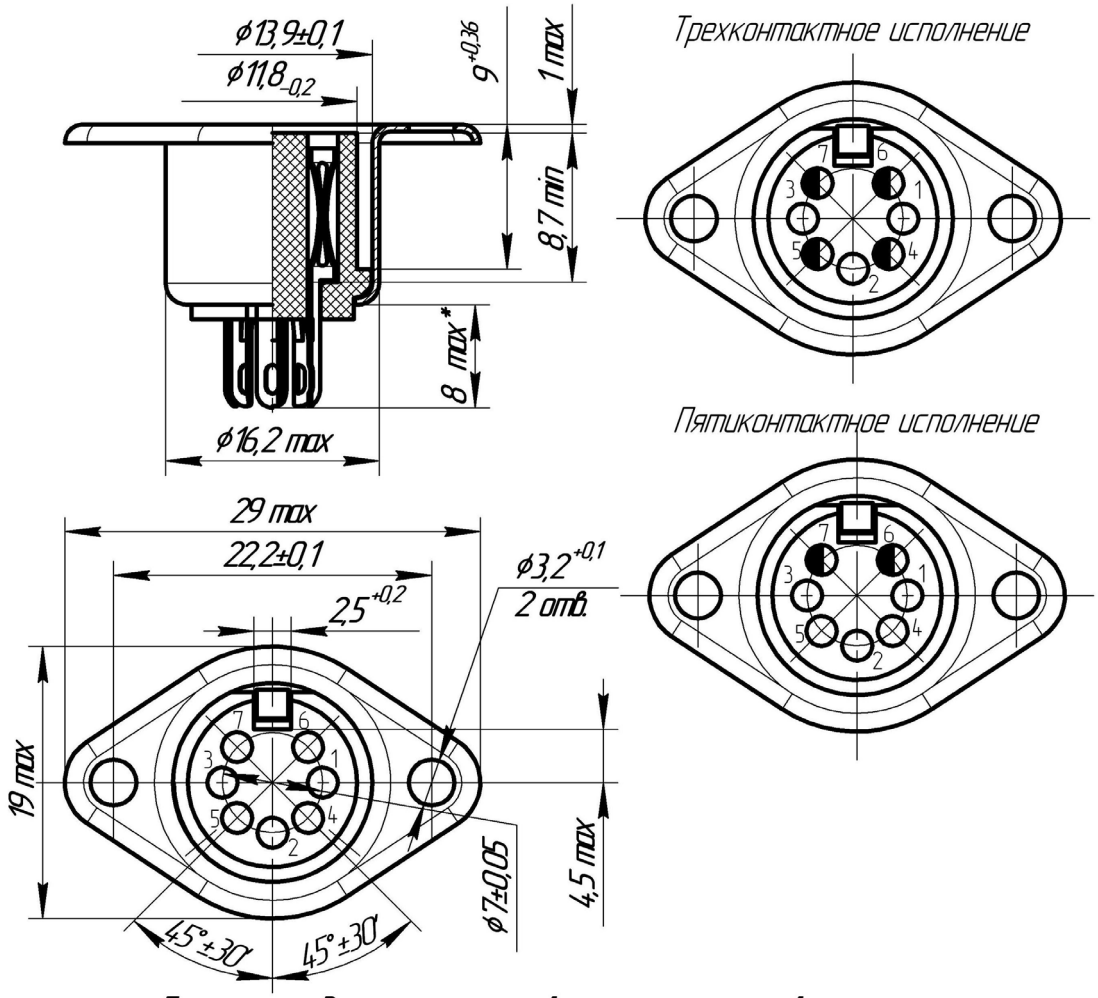

Примечание. В трехконтактной и пятиконтактной розетке, в отверстия ◐ контакты не закладываются.

СОЕДИНИТЕЛИ СНЦ30, СНЦ31



Байонетные субминиатюрные вилки цилиндрические типа СНЦ30, СНЦ31 герметичные предназначены для работы в эл.цепях постоянного , переменного (частотой до 3 МГц) и импульсного токов при напряжении до 500В (ампл. значение) и токовых нагрузках до 6А.

Соединители СНЦ30, СНЦ31 применяются в авиационной, космической, военной и бытовой технике.

СОЕДИНИТЕЛЯМ ПРИСВОЕНЫ УСЛОВНЫЕ ОБОЗНАЧЕНИЯ, КОТОРЫЕ СОСТОЯТ ИЗ СЛЕДУЮЩИХ КЛАССИФИКАЦИОННЫХ ПРИЗНАКОВ:

СНЦ	30 (31)	4 .. 50	10 .. 27	В	1	а, б, в	В
Тип соединителя							
Порядковый номер разработки							
Количество контактов							
Условный размер вилки							
Часть соединителя: В - вилка							
Конструктивное исполнение: 1 - приборная часть без кожуха							
Трехпозиционная поляризация корпуса: а, б, в - варианты углового положения поляризующих шпонок и шпоночных пазов на корпусах. При нормальном положении изолятора буквенный индекс не проставляется.							
Всеклиматическое исполнение							

ПРИМЕРЫ ОБОЗНАЧЕНИЯ: | **Категория приемки «5» - ВП** | **Вилка СНЦ30-10/14В-1-В** | **6Р0.364.039 ТУ**

СОЕДИНИТЕЛИ СНЦ30, СНЦ31

ТЕХНИЧЕСКИЕ ХАРАКТЕРИСТИКИ

Количество контактов, шт	10, 19, 32, 50
Сопротивление контактов, мОм	35
Сопротивление изоляции, МОм	5000
Вибрация: диапазон частот, Гц амплитуда ускорения, g	 1..5000 40
Многократные удары: пиковое ударное ускорение, g	 150
Однократные удары: пиковое ударное ускорение, g	 1000
Температура окружающей среды, °С	-60..+200
Климатическое исполнение	В
Количество сочленений - расчленений	500
Минимальная наработка, ч	1000
Минимальный срок сохраняемости, лет	15

ГАБАРИТНЫЕ ХАРАКТЕРИСТИКИ

СНЦ30

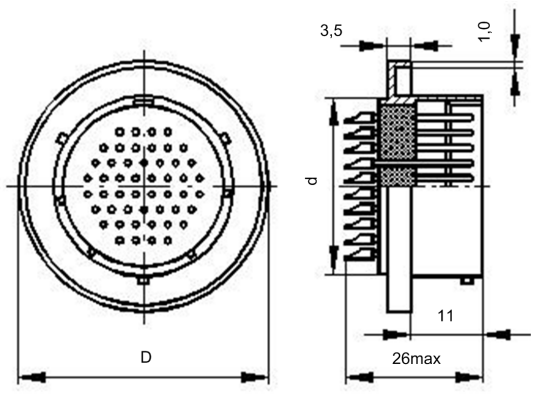

СНЦ31

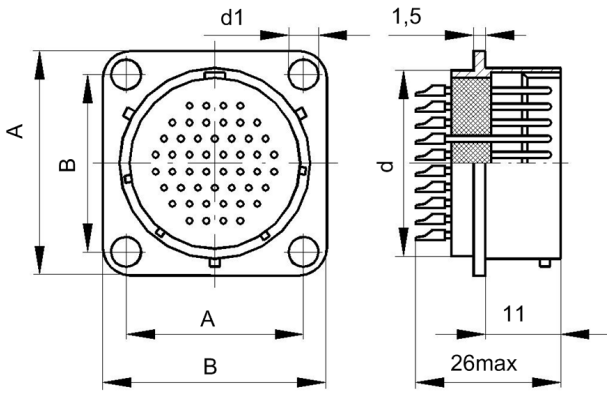

Конструктивное исполнение	Размеры, мм				
	D	d	A	B	d1
СНЦ30-10/14В-1-В	24	14			
СНЦ30-19/18В-1-В	27	18			
СНЦ30-32/22В-1-В	31	22			
СНЦ30-50/27В-1-В	37	27			
СНЦ31-10/14В-1-В		14	16.5	21.7	2.2
СНЦ31-19/18В-1-В		18	19.5	25.9	3.2
СНЦ31-32/22В-1-В		22	23	29.4	3.2
СНЦ31-50/27В-1-В		27	27	33.4	3.2

СХЕМЫ РАСПОЛОЖЕНИЯ КОНТАКТОВ

Условный размер корпуса	Схема расположения контактов в изоляторе вилки с контактной стороны в зависимости от места расположения основного (широкого) паза корпуса	Диаметр контактов, мм.	Количество контактов, шт.	Номера контактов для замера температуры перегрева	Токовая нагрузка, А		Максимальное напряжение постоянного тока или амплитудное значение напряжения переменного тока, В
					Рабочий ток на каждый контакт	Максимально допустимый кратковременный ток на контакт	
14	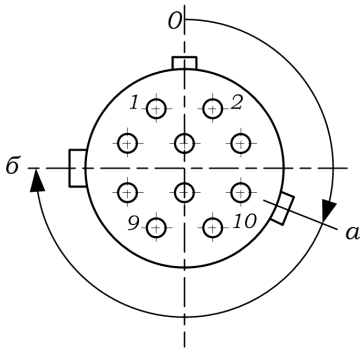	1	10	4 (7)	3,5	7,0	500
18	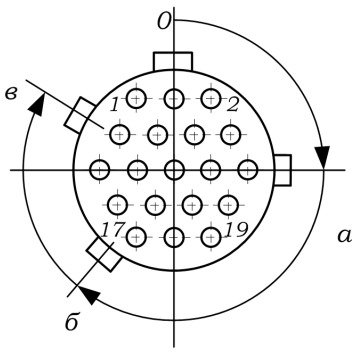		19	10 13 (14)	2,5	5,0	
22	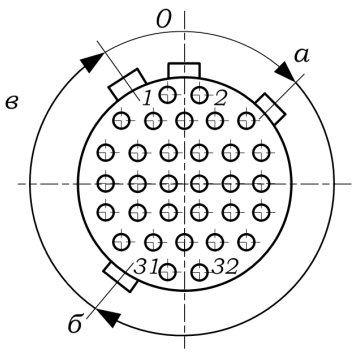	1	32	17 (16) 22 (23)	2,5	5,0	500
27	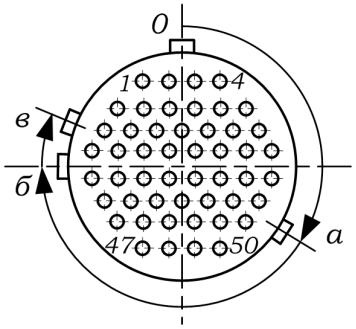		50	21 (22) 30 (29)	2,2	4,4	

СОЕДИНИТЕЛИ 9Р



Соединители (вилки, розетки) 9Р предназначены для работы в электрических цепях постоянного, переменного и импульсного токов (частотой до 3 МГц).

Соединители (вилки) 9Р сочленяются с розетками 9Р, выпускаемыми по НКЦС.434410.523ТУ.

Вилки, розетки 9Р изготавливаются в негерметичном исполнении.

Соединители (вилки и розетки) цилиндрические для объемного монтажа резьбового и врубного сочленения, изготавливают одного типа, одного типономинала, 42 типоконструкций.

Покрытие контактов - Ср-Су (99,9) 3.

Монтаж проводов - пайкой.

Соединители изготавливают для внутреннего монтажа

СОЕДИНИТЕЛЯМ ПРИСВОЕНЫ УСЛОВНЫЕ ОБОЗНАЧЕНИЯ, КОТОРЫЕ СОСТОЯТ ИЗ СЛЕДУЮЩИХ КЛАССИФИКАЦИОННЫХ ПРИЗНАКОВ:

9Р	Б (Ф, БД)	О (У, 1С, 2С, 23)	102	Г (Ш)	А(В)
Тип соединителя					
Конструктивное исполнение: **Б - для межблочных соединений** **БД - дополнительная модификация** **Ф - с фланцем на корпусе соединителя** **1С - кожух с одним сальником**					
О - с открытой монтажной частью **У - кожух угловой** **1С - кожух с одним сальником** **2С - кожух с двумя сальниками** **23 - кожух с двумя сальниками под заливку компаундом**					
Количество контактов					
Часть соединителя: **Г - розетка; Ш- вилка**					
Покрытие рабочей части контактов: **А - золото В - серебро**					

Обозначение соединителей (вилок, розеток) при заказе и в конструкторской документации другой продукции состоит из слова «Вилка» («Розетка»), условного обозначения типоконструкции вилок (розеток), обозначения ТУ.

ПРИМЕРЫ ОБОЗНАЧЕНИЯ:

Вилка 9РФ1С-102ШВ	**НКЦС.434410.523ТУ**
Розетка 9Р1С-102ГА	**НКЦС.434410.523ТУ**
Вилка 9РБД1С-102ША	**НКЦС.434410.523ТУ**

ТЕХНИЧЕСКИЕ ХАРАКТЕРИСТИКИ

Таблица 1

Диаметр контакта, мм	1,0
Сопротивление контактов, не более, мОм	3,0
Сопротивление изоляции в нормальных климатических условиях, не менее, МОм	1000
Максимальная токовая нагрузка, А	3
Максимальное рабочее напряжение (амплитудное значение), В	100
Емкость между любыми контактами, пФ, не более	2,5
Количество сочленений - расчленений (для вилок 9Р) (для розеток приборных и вилок межблочных)	500 100 сочленений при электрической нагрузке 0,3А и 100 сочленений при электрической нагрузке 3А
Минимальная наработка, часов	15000
Минимальный срок сохраняемости, лет	25
Соединители (вилки, розетки) устойчивы к воздействию спецфакторов	

УСЛОВИЯ ЭКСПЛУАТАЦИИ

Таблица 2

Механические факторы:	
Синусоидальная вибрация: Диапазон частот, Гц	10-2500
Ускорение, м/с^2 (g)	350 (35)
Механический удар: Одиночного действия: Пиковое ударное ускорение, м/с^2 (g)	5000 (500)
Многократного действия, м/с^2 (g)	350 (35)

Климатические факторы:	
Повышенная рабочая температура среды, °С	70
Пониженная рабочая температура среды, °С	минус 60
Атмосферное пониженное давление, Па (мм рт. ст.)	$133 \cdot 10^{-6}$ ($1 \cdot 10^{-6}$)

МИНИМАЛЬНАЯ НАРАБОТКА В ЗАВИСИМОСТИ ОТ ТЕМПЕРАТУРЫ СОЕДИНИТЕЛЯ

Таблица 3

Гамма - процентная наработка до отказа (г)	Максимальная температура соединителя, °С
20000	75
50000	65
100000	55
130000	52

ЗАВИСИМОСТЬ ТЕМПЕРАТУРЫ ПЕРЕГРЕВА КОНТАКТОВ ОТ ТОКОВОЙ НАГРУЗКИ

Таблица 4

Токовая нагрузка на соединитель, процент от максимально допустимой по ТУ	Температура перегрева контактов, °С
90	10,0
80	7,5
70	6,0
50	3,0
40	2,0

Таблица 5

Схема расположения контактов в изоляторе	Условное обозначение контактов	Диаметр контакта, мм	Количество контактов, шт.
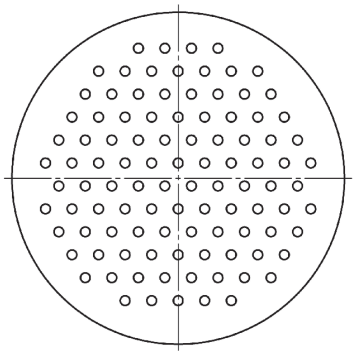		1,0	102

ВИЛКА 9РФ1С-102ША РОЗЕТКА 9Р1С-102ГА

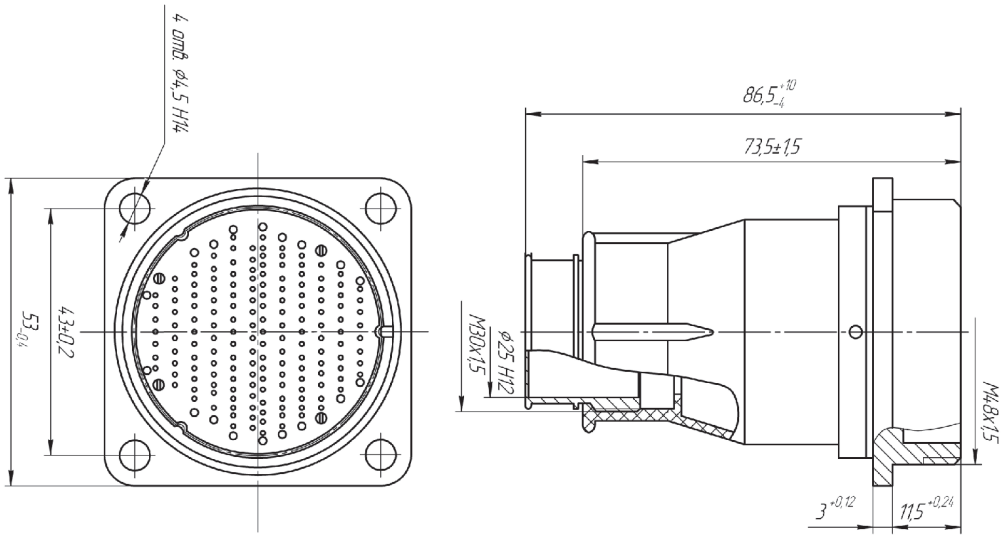

ВИЛКА 9Р1С-102ША РОЗЕТКА 9РФ1С-102ГА

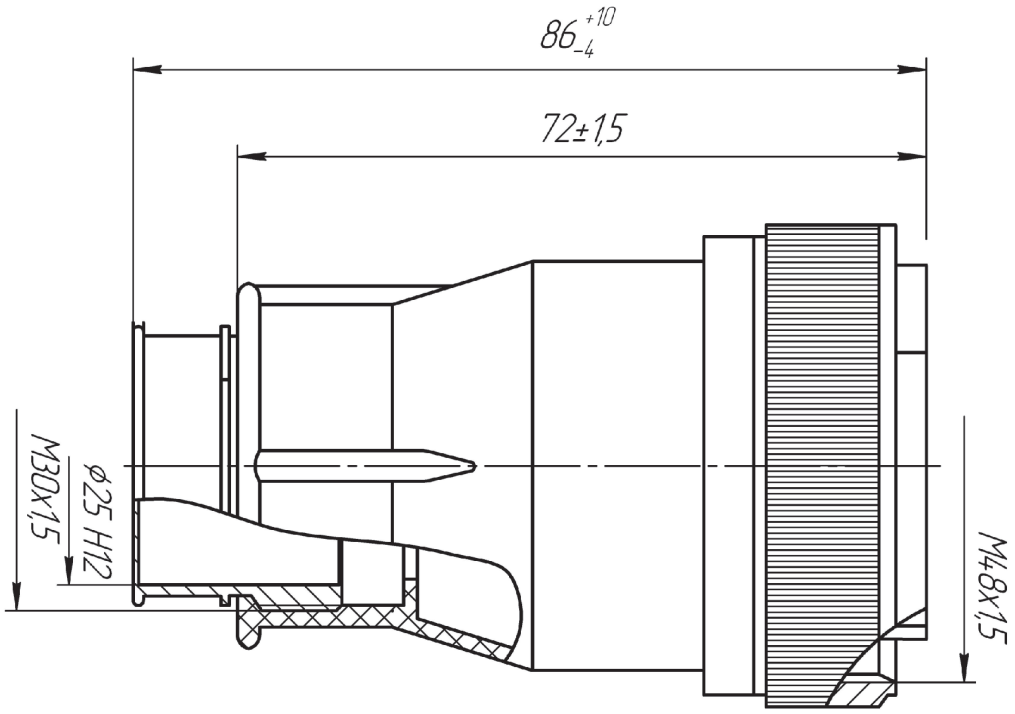

ВИЛКА 9РБД1С-102ША РОЗЕТКА 9РФ1С-102ГА

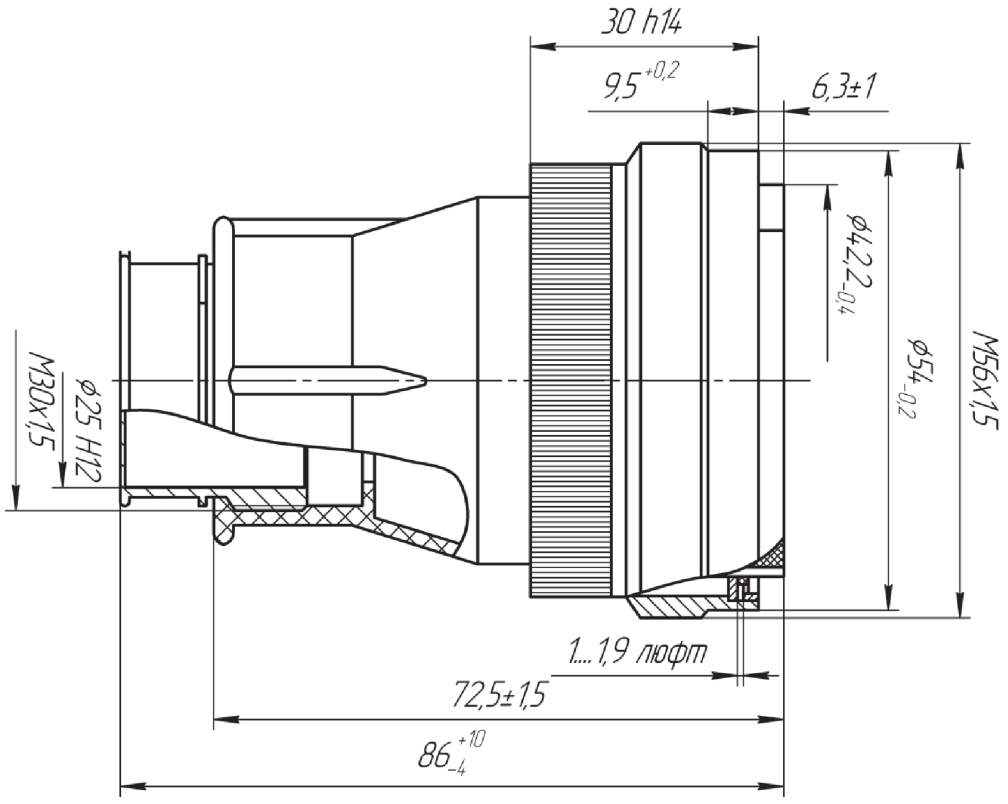

ВИЛКА 9РФ23-102ША РОЗЕТКА 9РФ23-102ГА

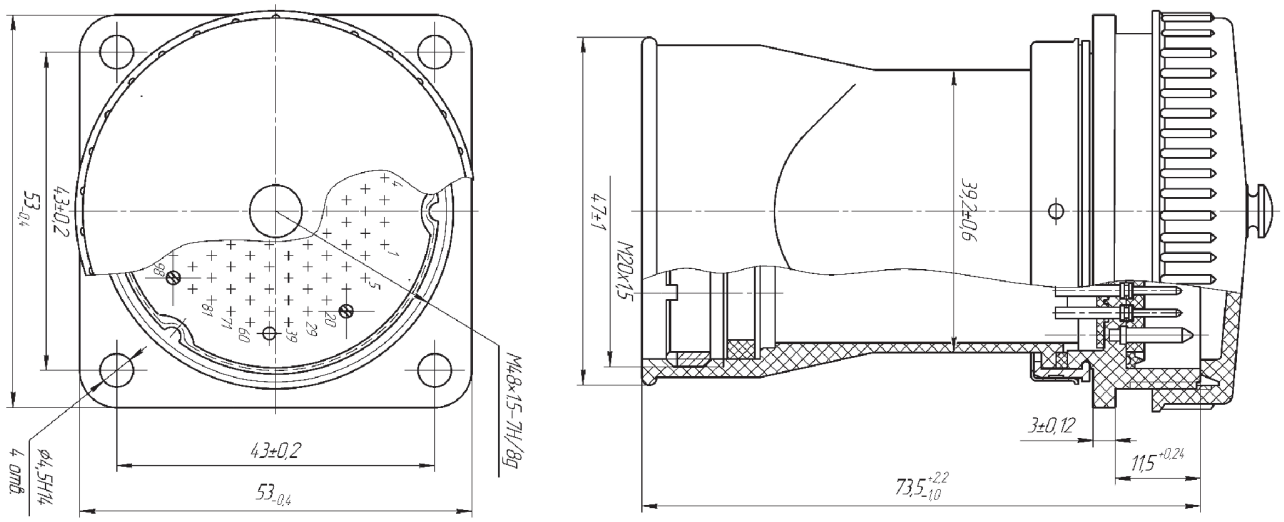

ВИЛКА 9РБ1С-102ША РОЗЕТКА 9РБ1С-102ГА

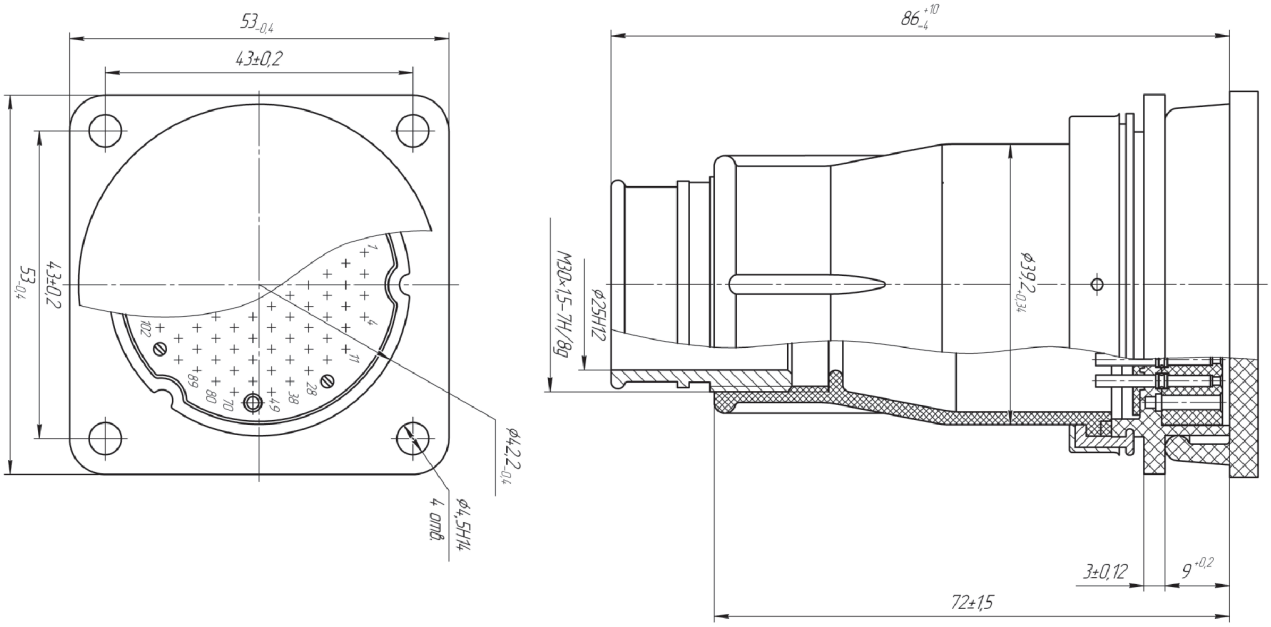

ВИЛКА 9Р2С-102ША РОЗЕТКА 9Р2С-102ГА

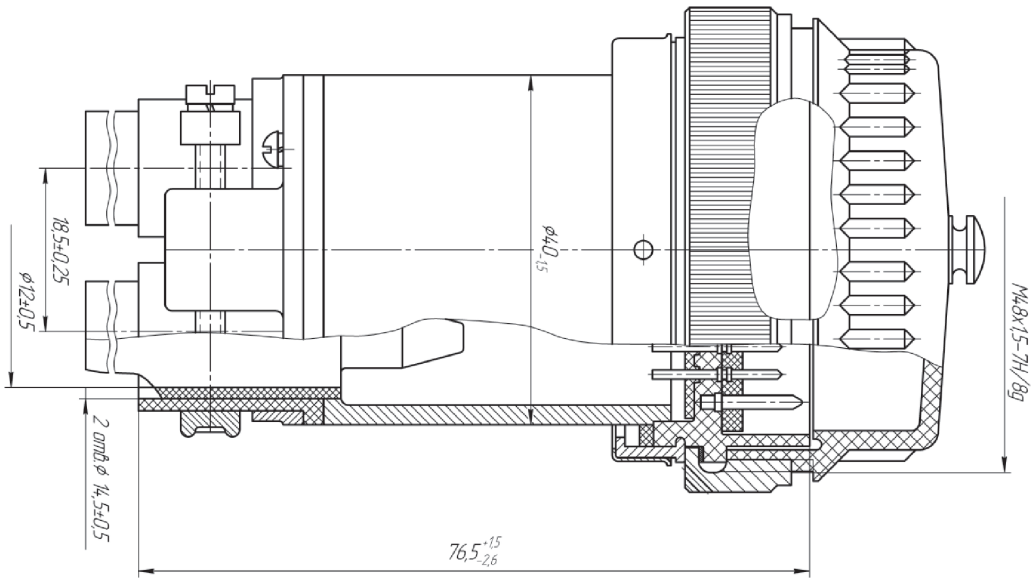

ВИЛКА 9РБО-102ША РОЗЕТКА 9РБО-102ГА

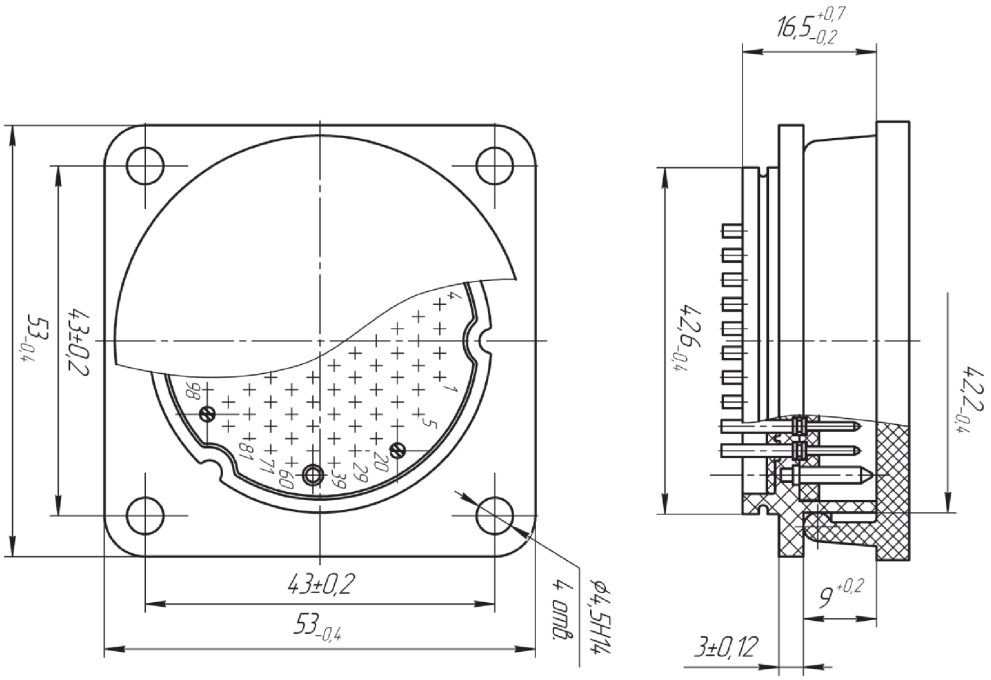

ВИЛКА 9РУ1С-102ША РОЗЕТКА 9РУ1С-102ГА

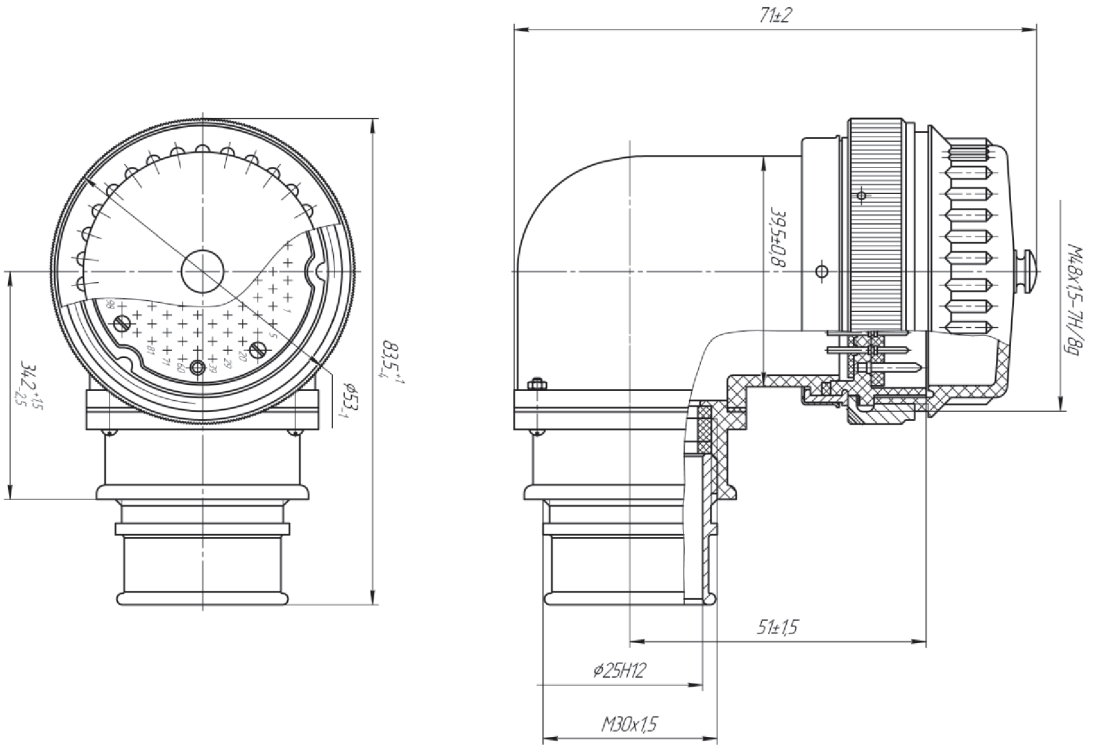

ВИЛКА 9РФУ1С-102ША РОЗЕТКА 9РФУ1С-102ГА

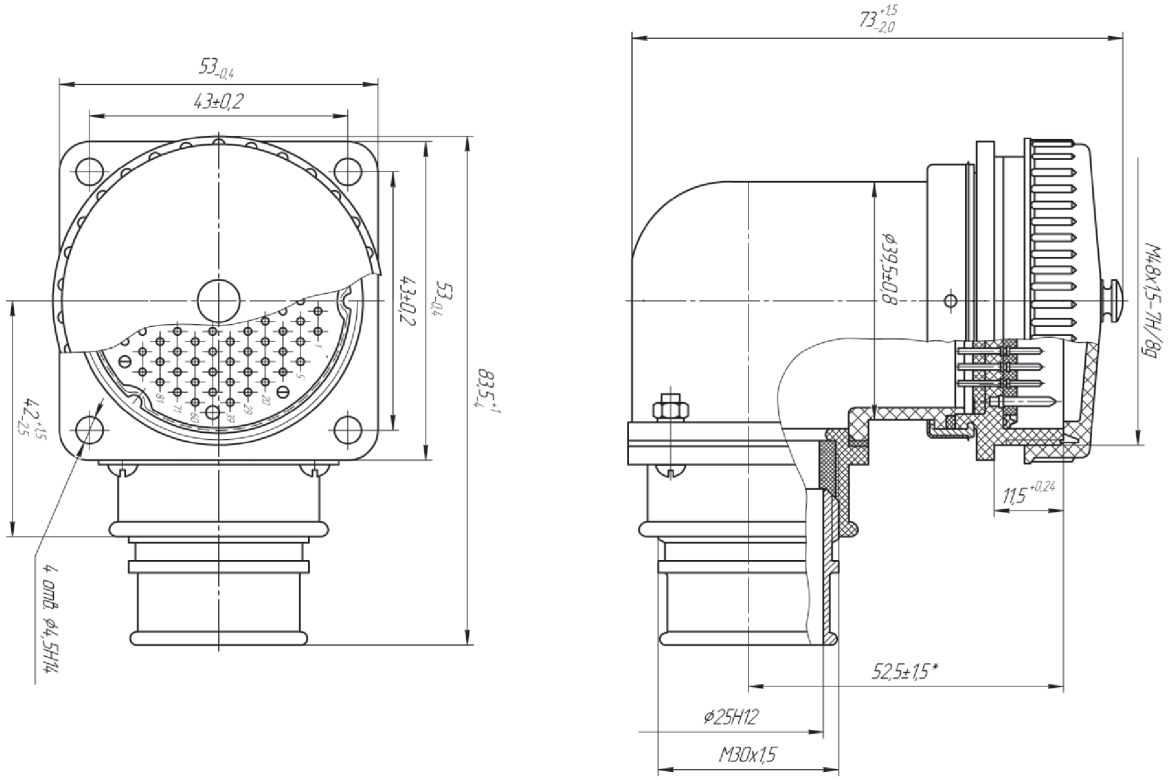

ВИЛКА 9РФО-102ША РОЗЕТКА 9РФО-102ГА

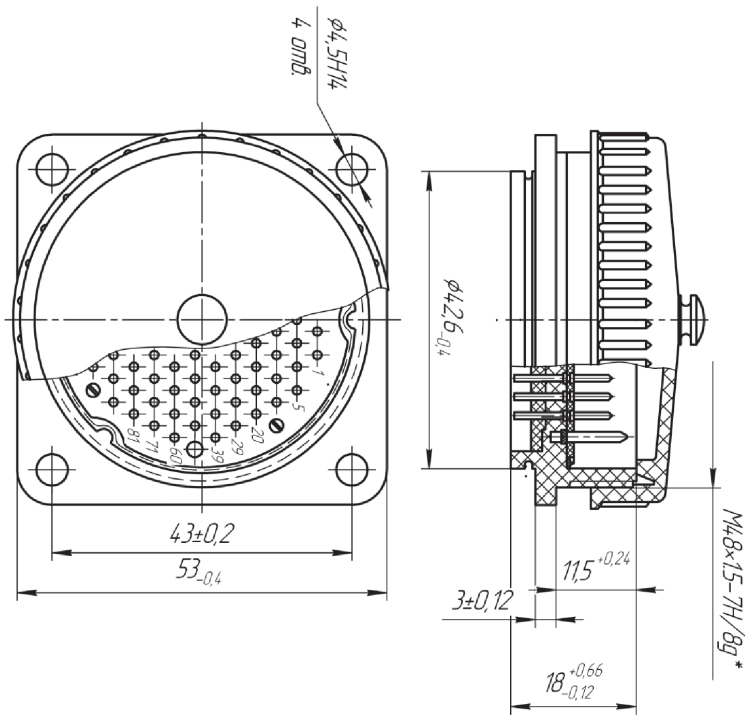

ВИЛКА 9РФ2С-102ША РОЗЕТКА 9РФ2С-102ГА

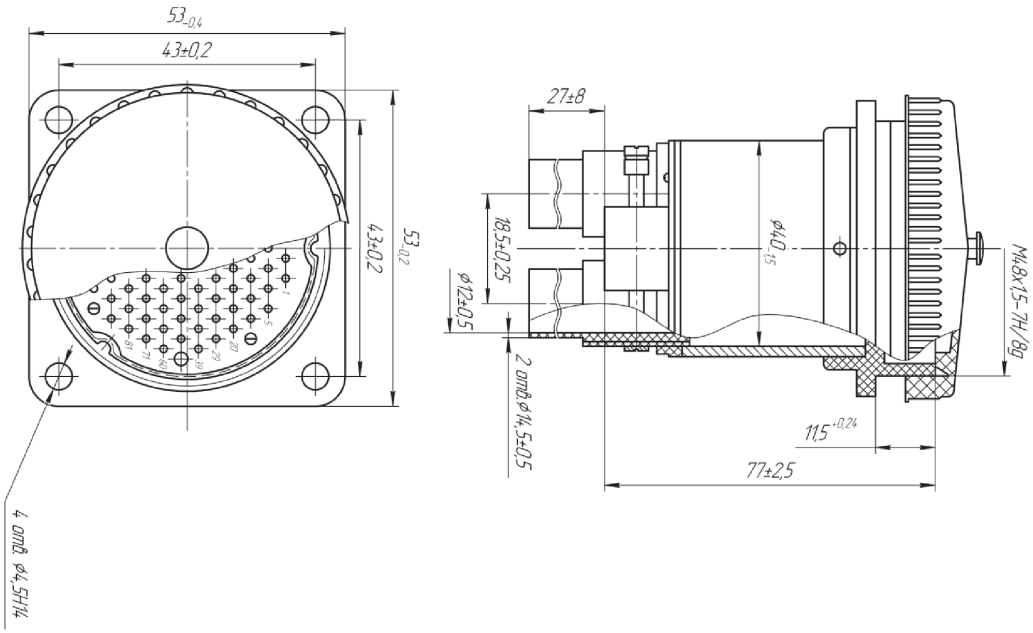

СОЕДИНИТЕЛИ РРН26М



Водонепроницаемые герметичные соединители предназначены для работы в электрических цепях постоянного, переменного (частотой до 3 МГц) и импульсного токов.

Работоспособны при погружении в морскую воду до 700 метров (70 кгс/см^2)

Соединители состоят из приборной (кабельной) вилки и кабельной розетки.

Корпусные детали из материала - титан ВТ6.

Соединители герметичные, водонепроницаемые.

Сочленение соединителей - резьбовое, поляризация корпусов - одношпоночная.

Покрытие контактов - серебро.

Соединители предназначены для внутреннего монтажа в климатическом исполнении УХЛ в соответствии с техническими условиями НКЦС.434410.525 ТУ.

Условный размер корпусов, схемы расположения контактов,их диаметр и количество приведены в табл.1

СОЕДИНИТЕЛЯМ ПРИСВОЕНЫ УСЛОВНЫЕ ОБОЗНАЧЕНИЯ, КОТОРЫЕ СОСТОЯТ ИЗ СЛЕДУЮЩИХ КЛАССИФИКАЦИОННЫХ ПРИЗНАКОВ:

РРН26	М	-10 (19,48)	2	Ш(Г)	- () (2)
Тип соединителя					
Моднернизированный					
Количество контактов					
Номер сочетания контактов: - все контакты диаметром 1,5 мм					
Часть соединителя: Ш - вилка, Г - розетка					
Конструктивное исполнение: 0- кабельная часть с патрубком; 2 - приборная часть с патрубком					

Обозначение соединителей при заказе и в конструкторской документации другой продукции состоит из слова «Вилка» («Розетка»), условного обозначения типоконструкции, обозначения ТУ.

ПРИМЕРЫ ОБОЗНАЧЕНИЯ:

Вилка РРН26М-10-2Ш2	НКЦС.434410.525 ТУ
Вилка РРН26М-19-2Ш2	НКЦС.434410.525 ТУ
Вилка РРН26М-48-2Ш2	НКЦС.434410.525 ТУ

СОЕДИНИТЕЛИ РРН26М

ТЕХНИЧЕСКИЕ ХАРАКТЕРИСТИКИ

Сопротивление контактов, не более, мОм	2,5
Сопротивление изоляции в нормальных климатических условиях, не менее, МОм	5000
Максимальное рабочее напряжение, не более, В	500
Рабочий ток, не более, А	1
Максимальное давление воды, кгс/см^2	70
Количество сочленений - расчленений	500
Минимальная наработка, часов	1000
Срок сохраняемости, лет	25
Соединители устойчивы к воздействию спецфакторов	

УСЛОВИЯ ЭКСПЛУАТАЦИИ

Механические факторы:

Синусоидальная вибрация: Диапазон частот, Гц Ускорение, м/с^2 (g)	 1-2500 300 (30)
Механический удар: Одиночного действия: Ускорение, м/с^2 (g) Многократного действия: Ускорение, м/с^2 (g)	 1500 (150) 350 (35)

Климатические факторы:

Повышенная рабочая температура среды, °С	50
Пониженная рабочая температура среды, °С	минус 60
Атмосферное пониженное рабочее давление, Па (мм рт. ст.)	1,07·10^5(800)

СХЕМЫ РАСПОЛОЖЕНИЯ КОНТАКТОВ

Таблица 1

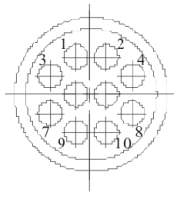

10 контактов Ø 1,5 мм

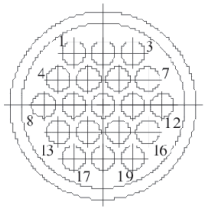

19 контактов Ø 1,5 мм

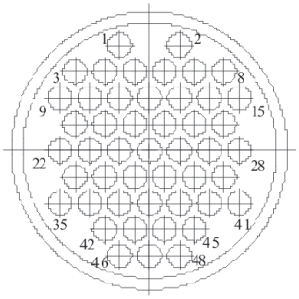

48 контактов Ø 1,5 мм

ВИЛКА ПРИБОРНАЯ РРН26М

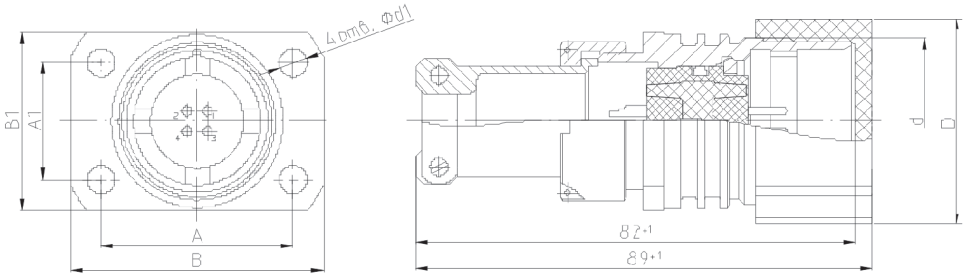

Таблица 2

Условное обозначение типоконструкции	мм							
	A	B	A1	B1	D	d	d1	Масса, г не более
РРН26М-10-2Ш2	38	49	23	34	42	М33х1,5	5,3	165
РРН26М-19-2Ш2	41	52	29	40	48	М39х1,5	5,3	220
РРН26М-48-2Ш2	52	64	39	51	59	М50х1,5	6,4	332

ВИЛКА КАБЕЛЬНАЯ РРН26М

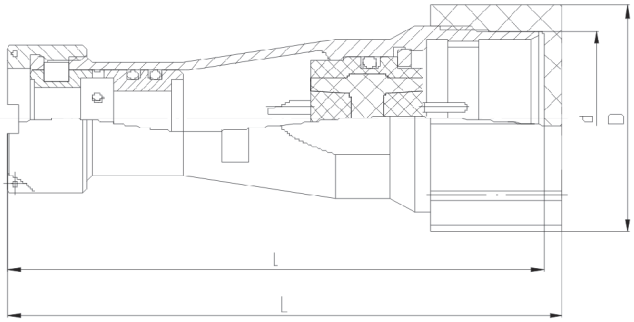

Таблица 3

Условное обозначение типоконструкции	мм				
	D	d	L	l	Масса, г не более
РРН26М-10-2Ш2	42	М33х1,5	102	95	135
РРН26М-19-2Ш2	48	М39х1,5	104	97	177
РРН26М-48-2Ш2	59	М50х1,5	104	97	255

РОЗЕТКА КАБЕЛЬНАЯ РРН26М

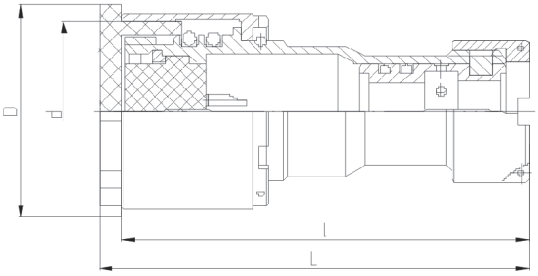

Таблица 4

Условное обозначение типоконструкции	мм				
	D	d	L	l	Масса, г не более
РРН26М-10-2Ш2	39	М33х1,5	80,0	75,0	120
РРН26М-19-2Ш2	45	М39х1,5	82,0	77,0	155
РРН26М-48-2Ш2	56	М50х1,5	82,0	77,0	245

СОЕДИНИТЕЛИ
РРН25, РРН25М, РРН25АМ



Соединители предназначены для работы в цепях термопар и электрических цепях постоянного тока, выполненных термокомпенсационными проводами.

Соединители состоят из приборных вилок РРН25М (РРН25АМ) и кабельных розеток РРН25 (РРН25А).

Вилки изготавливаются без патрубка, с прямым или угловым патрубком, розетки - с прямым или угловым патрубком.

Сочленение соединителей - резьбовое, поляризация корпусов одношпоночная.

Соединители предназначены для внутреннего монтажа во всеклиматическом исполнении в соответствии с техническими условиями ГЕ0.364.106ТУ (НКЦС.434410.105ТУ).

Условный размер корпусов, схемы расположения контактов Ø 2,5 мм и их количество приведены в табл.1.

СОЕДИНИТЕЛЯМ ПРИСВОЕНЫ УСЛОВНЫЕ ОБОЗНАЧЕНИЯ, КОТОРЫЕ СОСТОЯТ ИЗ СЛЕДУЮЩИХ КЛАССИФИКАЦИОННЫХ ПРИЗНАКОВ:

Первая строка:

РРН25(25А)	М	-	4(7,20,26,47)	-	18	Ш(Г)	1(2,4,7,9)	В

Тип соединителя

Модернизированный

Количество контактов

Обозначение сочетания контактов: 18- все контакты Ø 2,5 мм

Часть соединителя:
Ш – вилка, Г – розетка

Вид корпуса и присоединяемого патрубка с монтажной гайкой:
1 - приборная часть без патрубка,
2 - приборная часть с прямым патрубком и неэкранированной гайкой,
4 - приборная часть с угловым патрубком и неэкранированной гайкой,
7 - кабельная часть с прямым патрубком и неэкранированной гайкой,
9 - кабельная часть с угловым патрубком и неэкранированной гайкой

Всеклиматическое исполнение

Вторая строка:

1,3Х	2,4К	2,4А
Номера контактов-хромель	Номера контактов-копель	Номера контактов-алюмель

Обозначение соединителей при заказе и в конструкторской документации другой продукции состоит из слова «Вилка» («Розетка»), условного обозначения типоконструкции, обозначения ТУ.

ПРИМЕРЫ ОБОЗНАЧЕНИЯ:

Вилка	**РРН25М-4-18Ш2В**	**ГЕ0.364.106ТУ (НКЦС.434410.105ТУ)**
	1,3Х 2,4А	
Розетка	**РРН25А-4-18Г7В**	**ГЕ0.364.106ТУ (НКЦС.434410.105ТУ)**
	1,3Х 2,4К	

ТЕХНИЧЕСКИЕ ХАРАКТЕРИСТИКИ

Сопротивление контактов, не более, мОм	50
Сопротивление изоляции в нормальных климатических условиях, не менее, МОм	1000
Рабочий ток, А	$1x10^{-3}$
Максимальное рабочее напряжение, В	$5x10^{-2}$
Минимальный ток, А	$1x10^{-6}$
Минимальное напряжение, В	$4x10^{-5}$
Количество сочленений - расчленений	200
Минимальная наработка, часов: Вилок РРН25М, розеток РРН25 Вилок РРН25 АМ, розеток РРН25А	 600 1000
Срок сохраняемости, лет	15
Соединители устойчивы к воздействию спецфакторов	

УСЛОВИЯ ЭКСПЛУАТАЦИИ

Механические факторы:

Синусоидальная вибрация: Диапазон частот, Гц Ускорение, м/с^2 (g)	 1-5000 100 (10)
Механический удар: Многократного действия: Ударное ускорение, м/с^2 (g) Линейное ускорение, м/с^2 (g)	 117,7 (12) 245 (25)

Климатические факторы:

Повышенная рабочая температура среды, °С РРН25М РН25АМ	 200 150
Пониженная рабочая температура среды, °С	минус 60
Атмосферное пониженное рабочее давление, Па (мм рт. ст.)	$0,67 \cdot 10^3$(5)

СОЕДИНИТЕЛИ
РРН25, РРН25М, РРН25АМ

Таблица 1

Условный размер корпуса	Схема расположения контактов	Условное обозначение контакта	Материал контакта	Количество контактов
1	2	3	4	5
20	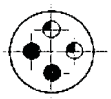		Х	2
			К	2
	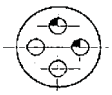		Х	2
			А	2
28	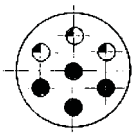		Х	3
			К	4
	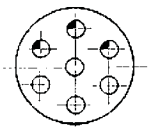		Х	3
			А	4
48	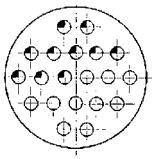		Х	10
			А	10
	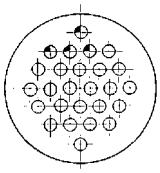		Х	4
			А	22
60	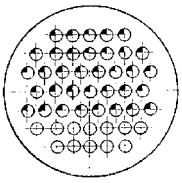		Х	35
			А	12
	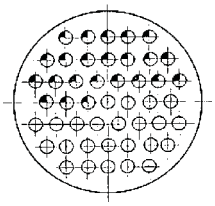		Х	23
			А	24

ВИЛКИ ПРИБОРНЫЕ БЕЗ ПАТРУБКА

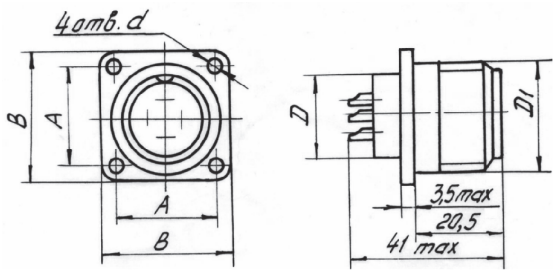

Таблица 2

Условный размер корпуса	мм			
	d	d_1	A	B
20	20	3,2	22	30
28	28	3,5	30	38
48	48	4,5	48	58
60	60	4,5	54	68

ВИЛКИ ПРИБОРНЫЕ С ПРЯМЫМ ПАТРУБКОМ

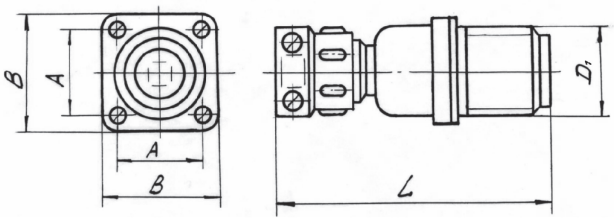

Таблица 3

Условный размер корпуса	мм		
	A	B	Lmax
20	22	30	75
28	30	38	82
48	48	58	91
60	54	68	89

ВИЛКИ ПРИБОРНЫЕ С УГЛОВЫМ ПАТРУБКОМ

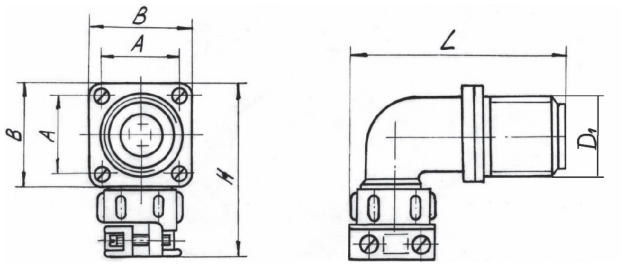

Таблица 4

Условный размер корпуса	мм			
	A	B	Hmax	Lmax
20	22	30	62	71
28	30	38	76	83
48	48	58	96	99
60	54	68	106	110

РОЗЕТКИ КАБЕЛЬНЫЕ С ПРЯМЫМ ПАТРУБКОМ

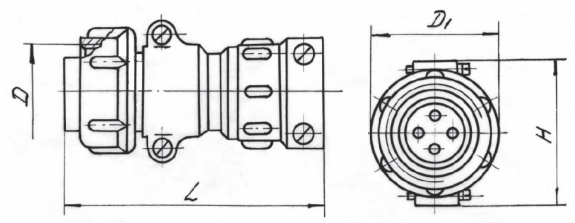

Таблица 5

Условный размер корпуса	мм		
	D	Lmax	Hmax
20	29,5	74	39
28	38,5	79	51
48	59,5	89	71
60	72,5	87	83

РОЗЕТКИ КАБЕЛЬНЫЕ С УГЛОВЫМ ПАТРУБКОМ

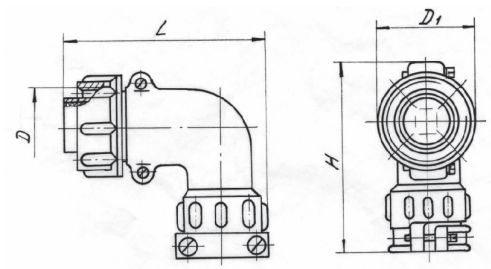

Таблица 6

Условный размер корпуса	мм		
	D	Lmax	Hmax
20	29,5	70	71
28	38,5	80	86
48	59,5	98	105
60	72,5	113	118

СОЕДИНИТЕЛИ РВН1, РВН2, РВН3



Соединители предназначены для работы в электрических цепях постоянного или переменного (частотой до 3МГц) токов, в шлемофонных гарнитурах.

Сочленение соединителей врубное. Фиксация сочлененного положения соединителей РВН2, РВН3 осуществляется с помощью замка.

Поляризация корпусов – одношпоночная.

Покрытие контактов в соединителях:
РВН1 – штыри – серебро, гнезда – палладий;
РВН2 – серебро;
РВН3 – золото.

Соединители предназначены для внутреннего монтажа в климатическом исполнении: РВН1-УХЛ, РВН2, РВН3-В (всеклиматическое).

Соединители изготавливаются в соответствие с техническими условиями
РВН1 – ВЛ0.364.049.ТУ (НКЦС.434410.107ТУ)
РВН2, РВН3 – АВ0.364.002ТУ (НКЦС.434410.103ТУ).

Схемы расположения контактов, количество и диаметры контактов приведены в табл.1.

СОЕДИНИТЕЛЯМ ПРИСВОЕНЫ УСЛОВНЫЕ ОБОЗНАЧЕНИЯ, КОТОРЫЕ СОСТОЯТ ИЗ СЛЕДУЮЩИХ КЛАССИФИКАЦИОННЫХ ПРИЗНАКОВ:

РВН	1	5	-	2	Ш(Г)	1
Тип соединителя						
Номер разработки						
Количество контактов						
Обозначение сочетания контактов – условное число						
Часть соединителя: Ш – вилка, Г – розетка						
Вид корпуса						

РВН	2(3)	-	5(7)	-	1	Ш(Г)	7	В
Тип соединителя								
Покрытие контактов: 2 – серебро, 3 - золото								
Количество контактов								
Обозначение сочетания контактов – условное число								
Часть соединителя: Ш – вилка, Г – розетка								
Вид корпуса								
Всеклиматическое исполнение								

Обозначение соединителей при заказе и в конструкторской документации другой продукции должно состоять из слова «Вилка» («Розетка»), условного обозначения типоконструкции, обозначения ТУ.

ПРИМЕРЫ ОБОЗНАЧЕНИЯ:

Вилка РВН1-5-2Ш1	**ВЛ0.364.049 ТУ**
Розетка РВН1-5-2Г1	**ВЛ0.364.049 ТУ**
Вилка РВН2-7-1Ш7В	**ВЛ0.364.002 ТУ**
Розетка РВН2-7-1Г7В	**ВЛ0.364.002 ТУ**
Розетка РВН3-5-1Г7В	**ВЛ0.364.002 ТУ**

ТЕХНИЧЕСКИЕ ХАРАКТЕРИСТИКИ

Сопротивление контактов, не более, мОм РВН1, РВН2	3 5
Сопротивление изоляции в нормальных климатических условиях, не менее, МОм	5000
Максимальная токовая нагрузка	см. табл. 1
Максимальное рабочее напряжение (амплитудное значение)	см. табл. 1
Количество сочленений - расчленений	500
Минимальная наработка, часов	1000
Срок сохраняемости, лет	15
Соединители РВН2 и РВН3 устойчивы к воздействию спецфакторов	

УСЛОВИЯ ЭКСПЛУАТАЦИИ

Механические факторы:

Синусоидальная вибрация: Диапазон частот, Гц - РВН1 РВН2, РВН3 Ускорение, м/с^2 (g) - РВН1 РВН2, РВН3	 1-1000 1-2500 75 (7,5) 180 (18)
Механический удар: Одиночного действия: Ускорение, м/с^2 (g) - РВН1 РВН2, РВН3 Многократного действия: Ускорение, м/с^2 (g)	 1500 (150) 10000 (1000) 350 (35)

Климатические факторы:

Повышенная рабочая температура среды, °С РВН1 РВН2, РВН3	 100 85
Пониженная рабочая температура среды, °С	минус 60
Атмосферное пониженное давление рабочее, Па (мм рт. ст.) РВН1 РВН2, РВН3	 $1{,}3\cdot10^{-4}$ (10^{-6}) $133{,}32\cdot10^{-9}$ (10^{-9})

СОЕДИНИТЕЛИ РВН1, РВН2, РВН3

Таблица 1

Тип соединителя	Схема расположения контактов	Диаметр контактов, мм	Количество контактов	Максимальная токовая нагрузка, А		Максимальное рабочее напряжение, В
				на одиночный контакт	суммарная на соединитель	
1	2	3	4	5	6	7
РВН1	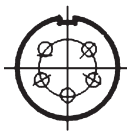	1,5	5	5	25	200
РВН2, РВН3	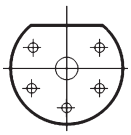	1	5	5	13	300
РВН2, РВН3		1	7	5	15	300

ВИЛКА РВН1

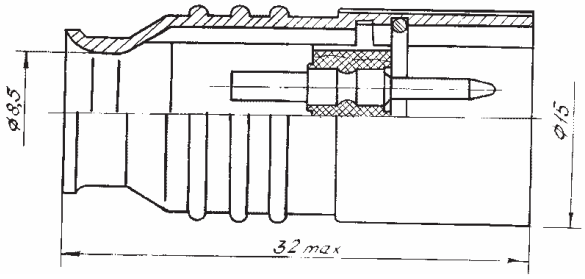

РОЗЕТКА РВН1

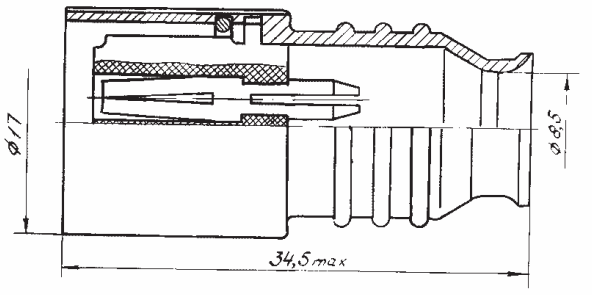

ВИЛКА РВН2-5, РВН3-5

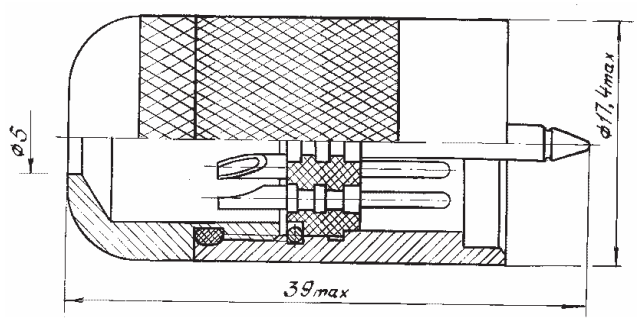

РОЗЕТКА РВН2-5, РВН3-5

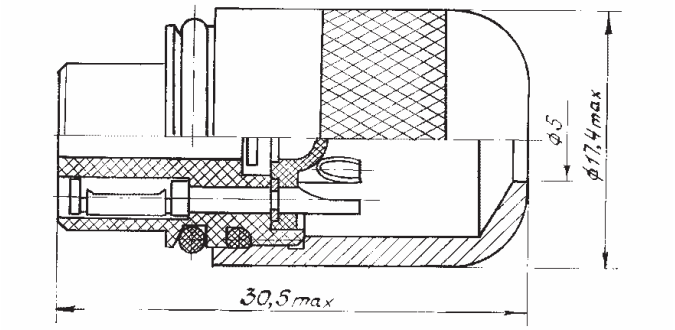

ВИЛКА РВН2-7, РВН3-7

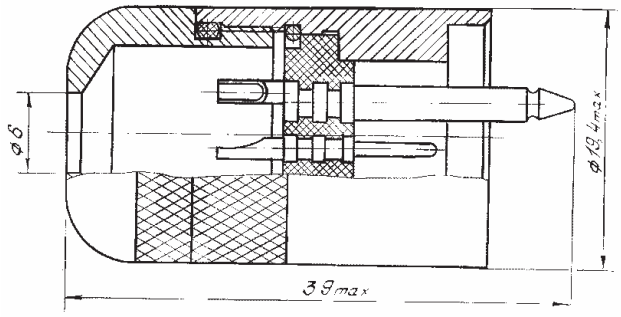

РОЗЕТКА РВН2-7, РВН3-7

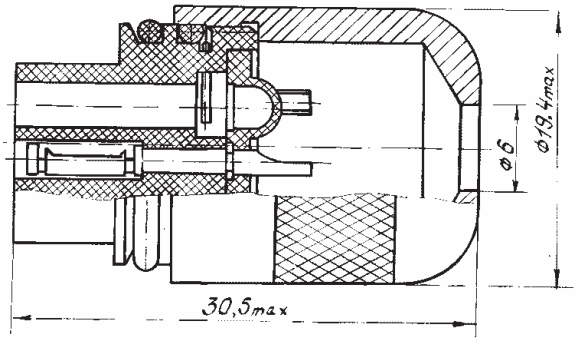

СОЕДИНИТЕЛИ ОНЦ-ВГ-6, 7



Соединители предназначены для работы в электрических цепях постоянного, переменного (частотой до 3 МГц) токов при напряжении до 310 В (амплитудное значение).

Соединители состоят из кабельной вилки и кабельной розетки и имеют 5-ти шпоночную поляризацию корпусов. Вилки и розетки под экранированный кабель с прямым металлическим кожухом.

Сочленение вилок с розетками врубное. В сочлененном положении вилка с розеткой удерживается контактной пружиной, расположенной на корпусе розетки.

Соединители предназначены для объемного монтажа.

Покрытие контактов в соединителях ОНЦ-ВГ-6 – серебро, ОНЦ-ВГ-7 золото.

Соединители предназначены для внутреннего монтажа во всеклиматическом исполнении в соответствии с техническими условиями 6Р0.364.048ТУ (НКЦС.434410.113ТУ).

Схемы расположения контактов Ø1,0 мм и их количество приведены в табл.1.

СОЕДИНИТЕЛЯМ ПРИСВОЕНЫ УСЛОВНЫЕ ОБОЗНАЧЕНИЯ, КОТОРЫЕ СОСТОЯТ ИЗ СЛЕДУЮЩИХ КЛАССИФИКАЦИОННЫХ ПРИЗНАКОВ:

ОНЦ-ВГ-6(7)	-	7(10)	-	В(Р)	-	13	-	В

Тип соединителя

Количество контактов

В – вилка,
Р – розетка

Конструктивное исполнение
13-кабельная часть экранированная с прямым кожухом

Всеклиматическое исполенение

Обозначение соединителей при заказе и в конструкторской документации другой продукции состоит из слова «Вилка» («Розетка»), условного обозначения типоконструкции, обозначения ТУ.

ПРИМЕРЫ ОБОЗНАЧЕНИЯ:

Вилка ОНЦ-ВГ-6-7-В13-В	6Р0.364.048ТУ
Розетка ОНЦ-ВГ-6-7-Р13-В	6Р0.364.048ТУ
Вилка ОНЦ-ВГ-7-7-В13-В	6Р0.364.048ТУ
Розетка ОНЦ-ВГ-7-7-Р13-В	6Р0.364.048ТУ

СОЕДИНИТЕЛИ ОНЦ-ВГ-6, 7

ТЕХНИЧЕСКИЕ ХАРАКТЕРИСТИКИ

Сопротивление контактов, не более, мОм	4
Сопротивление изоляции в нормальных климатических условиях, не менее, МОм	5000
Максимальная токовая нагрузка	см. табл. 1
Максимальное рабочее напряжение, В	310
Количество сочленений - расчленений	1000
Наработка соединителей, часов	5000
Срок сохраняемости, лет	

УСЛОВИЯ ЭКСПЛУАТАЦИИ

Механические факторы:

Синусоидальная вибрация: Диапазон частот, Гц Ускорение, м/с² (g)	 1-3000 200 (20)
Механический удар: Одиночного действия: Ускорение, м/с² (g) Многократного действия: Ускорение, м/с² (g)	 10000 (1000) 1500 (150)

Климатические факторы:

Повышенная рабочая температура среды, °С	85
Пониженная рабочая температура среды, °С	минус 60
Атмосферное пониженное давление, Па (мм рт. ст.)	$1{,}3\cdot10^{-14}$ ($1\cdot10^{-14}$)

Таблица 1

Схема расположения контактов	Количество контактов	Максимальная токовая нагрузка, А	
		на каждый контакт	суммарная на соединитель
1	2	3	4
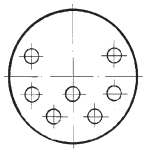	7	4	28
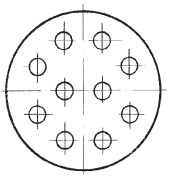	10		40

ВИЛКА ОНЦ-ВГ-6,7

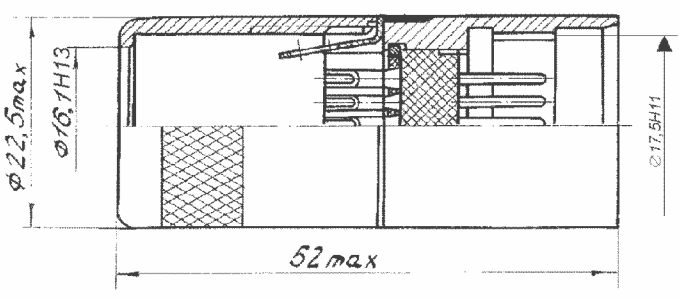

РОЗЕТКА ОНЦ-ВГ-6,7

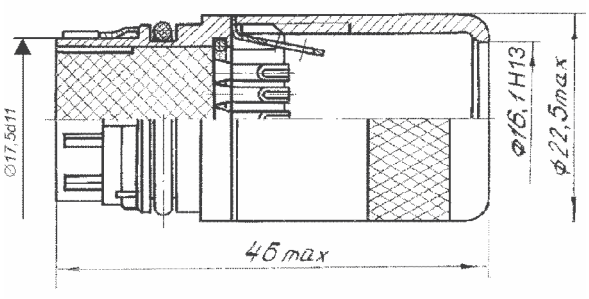

СОЕДИНИТЕЛИ
РРС5Ф, РРС3Т, РСГСФ, РСГСТ



Соединители предназначены для работы в радиоэлектронной аппаратуре, работающей в условиях электромагнитных и кондуктивных помех.

Соединители состоят из герметичной приборной вилки РРС5Ф со встроенными фильтрами нижних частот и негерметичной кабельной розетки РРС3Т. Покрытие корпусных деталей токопроводное.

Соединители имеют одношпоночную поляризацию корпусов и многопозиционную установку изоляторов.

Сочленение соединителей резьбовое.

Вилки могут изготавливаться по карте заказа, где должны быть указаны количество контактов и номиналы емкостей на каждом контакте.

Приборные вилки изготавливаются без кожуха, розетки с прямым кожухом.

Соединители объемного монтажа, монтаж проводов пайкой.

Покрытие контактов розетки – золото, вилки – химникель.

Соединители предназначены для внутреннего монтажа, во всеклиматическом исполнении, в соответствии с техническими условиями НКЦС.434410.512ТУ.

Схема расположения контактов Ø 1,0 мм и их количество приведены в табл.1.

СОЕДИНИТЕЛЯМ ПРИСВОЕНЫ УСЛОВНЫЕ ОБОЗНАЧЕНИЯ, КОТОРЫЕ СОСТОЯТ ИЗ СЛЕДУЮЩИХ КЛАССИФИКАЦИОННЫХ ПРИЗНАКОВ:

РРС	5Ф(3Т)	- 10(19,32,50)	А -	1(7)	- 1(2...12)	- 1(2,3)	1(2,2,4,К)	10N -
Тип соединителя								
5Ф – вилка 3Т – розетка								
Количество контактов								
Покрытие контактов: розетка – золото, вилка – химникель (без буквы)								
Конструктивное исполнение: 1 – вилка приборная без кожуха, 7 – розетка кабельная с прямым кожухом								
Многопозиционная поляризация								
Длина фильтра – вид конструктивного исполнения фильтра (для вилок)								
Схема фильтра 1 – «С», 4 – «Pi» фильтры, К – по карте заказа								
Емкость фильтра, условное обозначение: 10N=10x10, 30N=30x10, 68N=68x10; с буквой К – номер карты заказа								

Обозначение соединителей при заказе и в конструкторской документации другой продукции состоит из слова «Вилка» («Розетка»), условного обозначения типоконструкции, обозначения ТУ.

ПРИМЕРЫ ОБОЗНАЧЕНИЯ:

Розетка РРС3Т-10-А-7-1	**НКЦС.434410.512ТУ**
Вилка РРС5Ф-19-1-1-14-10N	**НКЦС.434410.512ТУ**
Вилка РРС5Ф-32-1-5-10К-ХХХ	**НКЦС.434410.512ТУ**

Примечание: ХХХ - номер карты заказа.

ТЕХНИЧЕСКИЕ ХАРАКТЕРИСТИКИ

Сопротивление контактов, не более, мОм	45
Сопротивление любого стыка между корпусами сочлененных соединителей не более, мОм	2
Максимальное рабочее напряжение постоянного тока, амплитудное значение переменного тока, В	
при емкости контактов ≤ 100 пФ	250
при емкости контактов > 100 пФ	100
Сопротивление изоляции в нормальных климатических условиях, не менее, МОм	
при емкости контактов ≤ 100 пФ	5000
при емкости контактов > 100 пФ	1000
Рабочий ток, А	
при емкости контактов ≤ 100 пФ	1,5
при емкости контактов > 100 пФ	0,7
Эффективность экранирования корпусов соединителя, не менее: Допустимые реактивные мощности по цепям соединителя, вар	
при емкости контактов ≤ 100 пФ	5
при емкости контактов > 100 пФ	0,5
Минимальная наработка, часов	1000
Скорость утечки воздуха, азота, гелия, водорода при перепаде давления 0,2 МПа (2 кгс/см^2), для вилок РРС5Ф не более Па×см^3×с$^{-1}$ (л×мкм рт.ст.×с$^{-1}$)	1x10^{-3}(1x10^{-5})
Количество сочленений - расчленений	250
Срок сохраняемости, лет	25
Соединители устойчивы к воздействию спецфакторов	

Вносимое затухание фильтрами по цепи контактов на частоте 1000 МГц:

Емкость, пФ	Вносимое затухание, дБ	
	С	Pi
100	10	20
1000	20	30
3000	30	40
6800(10000)	40	50

Эффективность экранирования корпусов соединителей, не менее:

Частота, МГц	Эффективность экранирования, дБ
100	50
800	45
3000	40

СОЕДИНИТЕЛИ
РРС5Ф, РРС3Т, РСГСФ, РСГСТ

УСЛОВИЯ ЭКСПЛУАТАЦИИ

Механические факторы:	
Синусоидальная вибрация: Диапазон частот, Гц Ускорение, м/с² (g)	 1-2000 100 (10)
Механический удар: Одиночного действия: Ускорение, м/с² (g) Многократного действия: Ускорение, м/с² (g)	 5000 (500) 1500 (150)

Климатические факторы:	
Повышенная рабочая температура среды, °С	85
Пониженная рабочая температура среды, °С	минус 60
Атмосферное пониженное рабочее давление, Па (мм рт. ст.)	$1{,}3\cdot10^{-4}$ ($1\cdot10^{-6}$)

Таблица 1

Условный размер корпуса	Схема расположения контактов	Количество контактов	Токовая нагрузка, А		
			рабочая на каждый контакт	Максимальная	
				на одиночный контакт	суммарная на соединитель
1	2	3	4	5	6
14	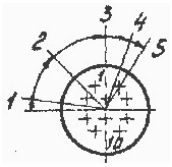	10	1,0	2/1,5	10
18	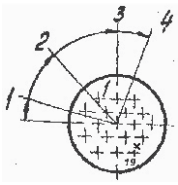	19	0,7		14
22	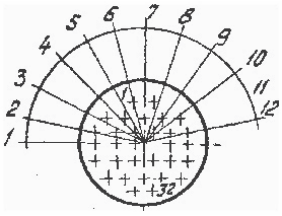	32	0,5		18
27	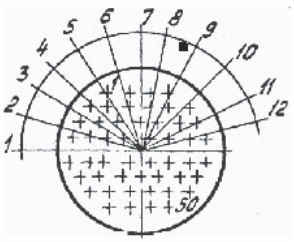	50	0,4		22

Примечание: Значение токовых нагрузок в числителе приведены для контактов с емкостью ≤100пФ, в знаменателе - для контактов с емкостью >100 пФ

РОЗЕТКА РРС3Т С ПРЯМЫМ КОЖУХОМ

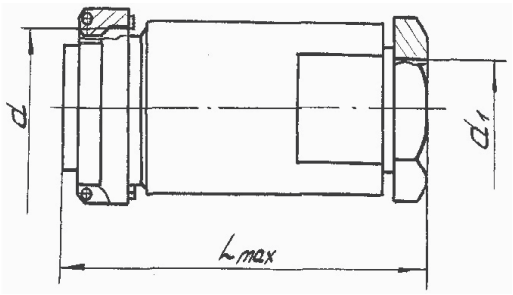

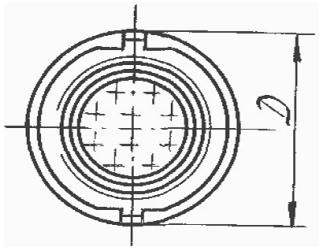

Таблица 2

Условный размер корпуса	D	d	d_1	Lmax
14	18	М14х0,75	9	40
18	22,5	М18х1	11	42
22	26,5	М22х1	13	44
27	31,5	М27х1	16	48

ВИЛКА ПРИБОРНАЯ РРС5Ф

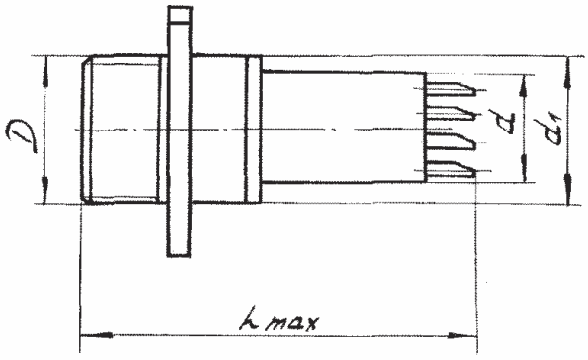

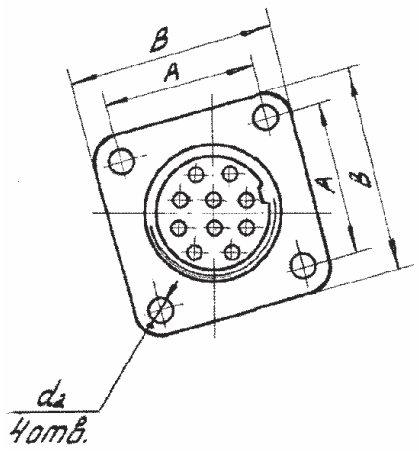

Таблица 3

Условный размер корпуса	D	d	d_1	d_2	A	B	Lmax
14	М 14х0,75	11,6	14,0	2,2	15,0	20,0	37 (39,41)
18	М 18х1,0	15,4	18,0	2,7	18,0	24,0	37 (39,41)
22	М22х1,0	19,2	22,0	2,7	21,5	28,0	37 (39,41)
27	М27х1,0	23,6	27,0	3,2	26,0	33,0	37 (39,41)

СОЕДИНИТЕЛИ СНЦ127Ф, СНЦ127Т

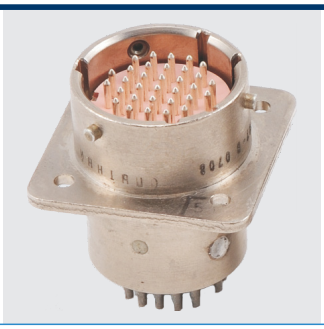

Соединители предназначены для работы в радиоэлектронной аппаратуре, работающей в условиях электромагнитных и кондуктивных помех.

Соединители состоят из герметичной приборной вилки СНЦ127Ф со встроенным фильтрами нижних частот и негерметичной кабельной розетки СНЦ127. Покрытие корпусных деталей токопроводное.

Соединители имеют одношпоночную поляризацию корпусов и многопозиционную установку изоляторов.

Сочленение соединителей байонетное.

Вилки могут изготавливаться по карте заказа, где должны быть указаны количество контактов и номиналы емкостей на каждом контакте.

Приборные вилки изготавливаются без кожуха, розетки с прямым кожухом.

Соединители объемного монтажа, монтаж проводов пайкой.

Покрытие контактов – золото или серебро.

Соединители предназначены для внутреннего монтажа, во всеклиматическом исполнении, в соответствии с техническими условиями НКЦС.434410.513ТУ.

Условный размер корпуса, схема расположения контактов Ø 1,0 мм и их количество приведены в табл.1.

СОЕДИНИТЕЛЯМ ПРИСВОЕНЫ УСЛОВНЫЕ ОБОЗНАЧЕНИЯ, КОТОРЫЕ СОСТОЯТ ИЗ СЛЕДУЮЩИХ КЛАССИФИКАЦИОННЫХ ПРИЗНАКОВ:

СНЦ127Ф (Т)	-	10	/	14	-	В(Р)	П1	1(2)	7(8)	1(2,3)	-	1(2,3)	1(2,4,К)	10(30,68)N
Тип соединителя Ф – вилка, Т – розетка														
Количество контактов														
Условный размер корпуса														
В – вилка, Р – розетка														
Способ монтажа: П – пайка, 1 – хвостовик для объемного монтажа														
Покрытие контактов: 1 – золото, 2 – серебро														
Конструктивное исполнение: 7 – вилка приборная без кожуха, 8 – розетка кабельная с прямым кожухом														
Многопозиционная поляризация														
Вид конструктивного исполнения фильтра (для вилок)														
Схема фильтра 1 – «С», 4 – «Pi» фильтры, К – по карте заказа														
Емкость фильтра, условное обозначение: 10N=10x10^N, 30N=30x10^N, 68N=68x10^N ; с буквой К – номер карты заказа														

Обозначение соединителей при заказе и в конструкторской документации другой продукции состоит из слова «Вилка» («Розетка»), условного обозначения типоконструкции, обозначения ТУ.

ПРИМЕРЫ ОБОЗНАЧЕНИЯ:

Вилка СНЦ127Ф-19/18-ВП117-1-11-10N	**НКЦС.434410.513ТУ**
Розетка СНЦ127Т-4/10-РП128-1	**НКЦС.434410.513ТУ**

ТЕХНИЧЕСКИЕ ХАРАКТЕРИСТИКИ

Сопротивление контактов, не более, мОм	8
Сопротивление любого стыка между корпусами сочлененных соединителей не более, мОм	2
Максимальное рабочее напряжение постоянного тока, амплитудное значение переменного тока, В	
при емкости контактов ≤ 100 пФ	250
при емкости контактов > 100 пФ	100
Сопротивление изоляции в нормальных климатических условиях, не менее, МОм	
при емкости контактов ≤ 100 пФ	5000
при емкости контактов > 100 пФ	1000
Рабочий ток, А	
при емкости контактов ≤ 100 пФ	1,5
при емкости контактов > 100 пФ	0,7
Эффективность экранирования корпусов соединителя, не менее: Допустимые реактивные мощности по цепям соединителя, вар	
при емкости контактов ≤ 100 пФ	5
при емкости контактов > 100 пФ	0,5
Минимальная наработка, часов	1000
Скорость утечки воздуха, азота, гелия, водорода при перепаде давления 0,2 МПа (2 кгс/см^2), для вилок РРС5Ф не более Па×см^3×с$^{-1}$ (л×мкм рт.ст.×с$^{-1}$)	1x10^{-3}(1x10^{-5})
Количество сочленений - расчленений	250
Срок сохраняемости, лет	25
Соединители устойчивы к воздействию спецфакторов	

Вносимое затухание фильтрами по цепи контактов на частоте 1000 МГц:

Емкость, пФ	Вносимое затухание, дБ	
	С	Pi
100	10	20
1000	20	30
3000	30	40
6800(10000)	40	50

Эффективность экранирования корпусов соединителей, не менее:

Частота, МГц	Эффективность экранирования, дБ
100	50
800	45
3000	40

СОЕДИНИТЕЛИ СНЦ127Ф, СНЦ127Т

УСЛОВИЯ ЭКСПЛУАТАЦИИ

Механические факторы:	
Синусоидальная вибрация: Диапазон частот, Гц Ускорение, м/с² (g)	 1-2000 100 (10)
Механический удар: Одиночного действия: Ускорение, м/с² (g) Длительность действия, м/с² Многократного действия: Ускорение, м/с² (g)	 5000 (500) (1±0,3) 1500 (150)

Климатические факторы:	
Повышенная рабочая температура среды, °С	85
Пониженная рабочая температура среды, °С	минус 60
Атмосферное пониженное рабочее давление, Па (мм рт. ст.)	$1{,}3\cdot10^{-4}$ ($1\cdot10^{-6}$)

Таблица 1

Условный размер корпуса	Схема расположения контактов	Количество контактов, шт.	Максимальная токовая нагрузка, А		Варианты поляризации
			на одиночный контакт	рабочая на каждый контакт	
1	2	3	4	5	6
10	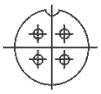	4	3/1,5	1,5	1
12	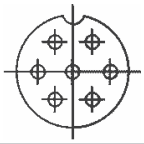	7		1,3	1
14	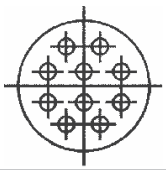	10	2/1,5	1,0	1,2,3
18	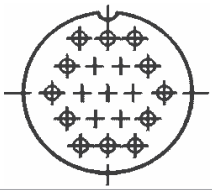	19		0,8	1,2,3
22	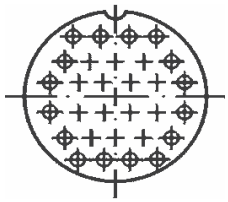	32		0,6	1,2,3
27	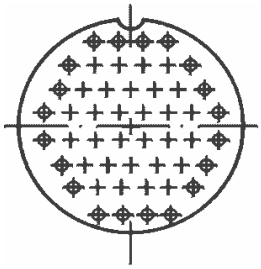	50		0,5	1,2,3

РОЗЕТКА КАБЕЛЬНАЯ СНЦ127Т

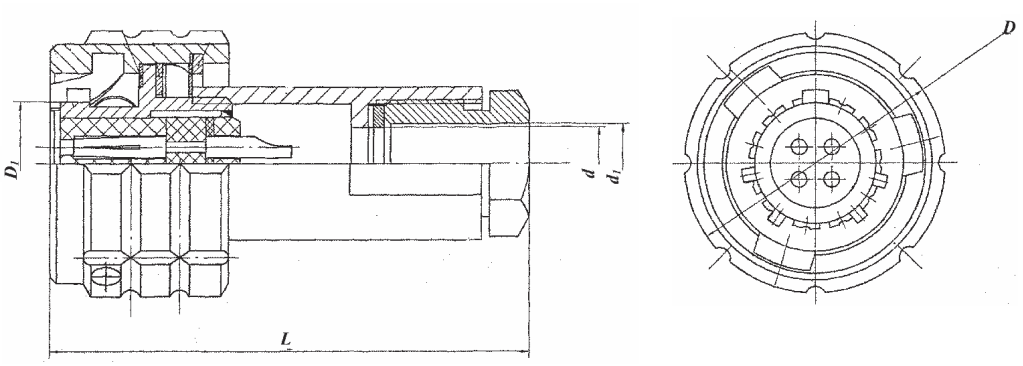

Таблица 2

Условный размер корпуса	D	D_1	d	d_1	L
10	20	9,3	5,5	6	37
12	21	10,8	7,5	8	39
14	24	12,8	8,5	9	41
18	27	16,0	10	11	43
22	31	20,0	12	13	45
27	36	24,4	15	16	49

ВИЛКА ПРИБОРНАЯ СНЦ127Ф

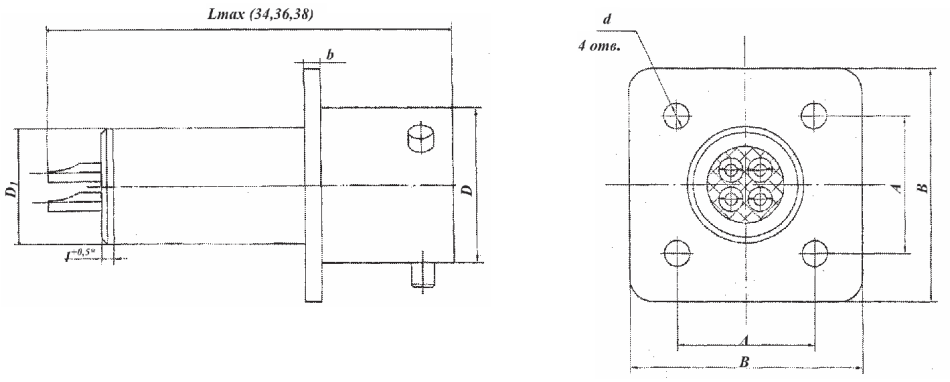

Таблица 3

Условный размер корпуса	A	B	D	D_1	d	b
10	11,8	20	13,3	10	2,2	1,4
12	13,2	21	14,8	12	2,2	1,4
14	15,0	24	16,8	14	2,2	1,4
18	18,0	27	20,0	18	2,7	1,4
22	21,5	31	24,0	22	2,7	1,8
27	26,0	36	29,0	27	3,2	2,0

СОЕДИНИТЕЛИ РСГТВФ, РСТВТ



Соединители предназначены для работы в радиоэлектронной аппаратуре, работающей в условиях электромагнитных и кондуктивных помех.

Соединители состоят из герметичной приборной вилки РСГТВФ со встроенными фильтрами нижних частот и негерметичной кабельной розетки РСТВТ. Покрытие корпусных деталей токопроводное.

Соединители имеют одношпоночную поляризацию корпусов. Сочленение соединителей резьбовое.

Вилки могут изготавливаться по карте заказа, где должны быть указаны количество контактов и номиналы емкостей на каждом контакте.

Приборные вилки изготавливаются без кожуха, розетки с прямым кожухом.

Соединители объемного монтажа, монтаж проводов пайкой.

Покрытие контактов – золото.

Соединители предназначены для внутреннего монтажа, во всеклиматическом исполнении, в соответствии с техническими условиями НКЦС.434414.520ТУ.

Схема расположения контактов Ø 1,0 мм и их количество приведены в табл.1.

СОЕДИНИТЕЛЯМ ПРИСВОЕНЫ УСЛОВНЫЕ ОБОЗНАЧЕНИЯ, КОТОРЫЕ СОСТОЯТ ИЗ СЛЕДУЮЩИХ КЛАССИФИКАЦИОННЫХ ПРИЗНАКОВ:

РС	Г ТВ	Ф(Т)	4(7,10,19,32,50)	А	- 01(02 – 10) KYYY
Тип соединителя					
Герметичный (для вилок)					
Ф – обозначение наличия фильтр-контактов (для вилок) или Т – токопроводного никелевого покрытия (для розеток)					
Количество контактов					
Покрытие контактов: А – золото					
Для вилок без карт заказа: 01-10 – номер исполнения контактов вилок в соответствии с табл.3.1., для вилок по карте заказа: KYYY – обозначение карты заказа, Где YYY – номер карты заказ					

Обозначение соединителей при заказе и в конструкторской документации другой продукции состоит из слова «Вилка» («Розетка»), условного обозначения типоконструкции, обозначения ТУ.

ПРИМЕРЫ ОБОЗНАЧЕНИЯ:

Вилка РСГТВФ7А01	**НКЦС.434414.520ТУ**
Розетка РСТВТ7А	**НКЦС.434414.520ТУ**

ТЕХНИЧЕСКИЕ ХАРАКТЕРИСТИКИ

Сопротивление контактов, не более, мОм	45
Сопротивление любого стыка между корпусами сочлененных соединителей не более, мОм	2
Максимальное рабочее напряжение постоянного тока, амплитудное значение переменного тока, В	
при емкости контактов ≤ 100 пФ	250
при емкости контактов > 100 пФ	100
Сопротивление изоляции в нормальных климатических условиях, не менее, МОм	
при емкости контактов ≤ 100 пФ	5000
при емкости контактов > 100 пФ	1000
Рабочий ток, А	
при емкости контактов ≤ 100 пФ	1,5
при емкости контактов > 100 пФ	0,7
Эффективность экранирования корпусов соединителя, не менее: Допустимые реактивные мощности по цепям соединителя, вар	
при емкости контактов ≤ 100 пФ	5
при емкости контактов > 100 пФ	0,5
Минимальная наработка, часов	1000
Скорость утечки воздуха, азота, гелия, водорода при перепаде давления 0,2 МПа (2 кгс/см^2), для вилок РРС5Ф не более Па×см^3×с$^{-1}$ (л×мкм рт.ст.×с$^{-1}$)	1x10^{-3}(1x10^{-5})
Количество сочленений - расчленений	250
Срок сохраняемости, лет	25
Соединители устойчивы к воздействию спецфакторов	

Вносимое затухание фильтрами по цепи контактов на частоте 1000 МГц:

Емкость, пФ	Вносимое затухание, дБ	
	С	Pi
100	10	20
1000	20	30
3000	30	40
6800(10000)	40	50

Эффективность экранирования корпусов соединителей, не менее:

Частота, МГц	Эффективность экранирования, дБ
100	50
800	45
3000	40

СОЕДИНИТЕЛИ РСГТВФ, РСТВТ

УСЛОВИЯ ЭКСПЛУАТАЦИИ

Механические факторы:	
Синусоидальная вибрация: Диапазон частот, Гц Ускорение, м/с² (g)	 1-2000 100 (10)
Механический удар: Одиночного действия: Ускорение, м/с² (g) Длительность действия, м/с² Многократного действия: Ускорение, м/с² (g)	 5000 (500) (1±0,3) 1500 (150)

Климатические факторы:	
Повышенная рабочая температура среды, °С	90
Пониженная рабочая температура среды, °С	минус 60
Атмосферное пониженное рабочее давление, Па (мм рт. ст.)	$1{,}3\cdot10^{-4}$ ($1\cdot10^{-6}$)

Таблица 1

Условный размер корпуса	Схема расположения контактов	Количество контактов, шт.	Максимальная токовая нагрузка, А		Варианты поляризации
			на одиночный контакт	рабочая на каждый контакт	
1	2	3	4	5	6
10	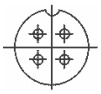	4	3/1,5	1,5	1
12	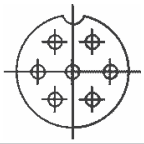	7		1,3	1
14	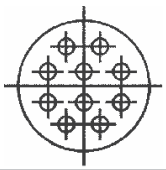	10	2/1,5	1,0	1,2,3
18	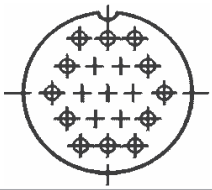	19		0,8	1,2,3
22	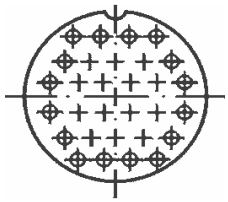	32		0,6	1,2,3
27	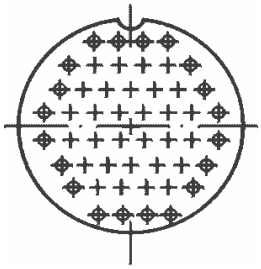	50		0,5	1,2,3

ВИЛКА РСГТВФ С КОЖУХОМ

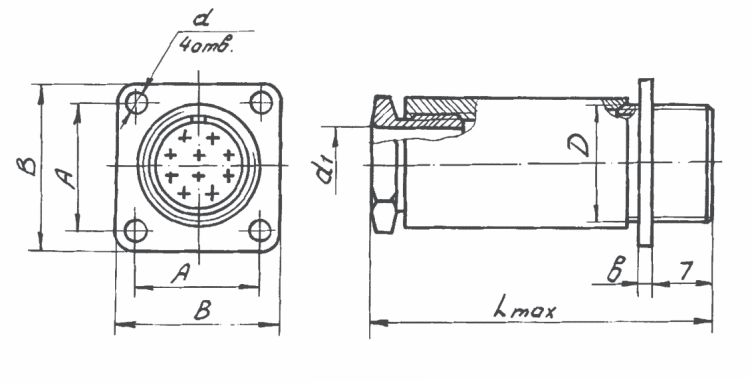

Таблица 2

Условный размер корпуса	Размеры, мм						
	D	d	d_1	A	B	b	Lmax
10	M10x0,75	2,2	6	11,8	16,5	1,4	36
12	M12x0,75	2,2	8	13,2	18	1,4	38
14	M14x0,75	2,2	9	15	20	1,4	41
18	M18x0,75	2,2	11	18	24	1,4	43
22	M22x0,75	2,7	13	21,5	28	1,8	45
27	M27x0,75	3,2	16	26	33	2	48

РОЗЕТКА КАБЕЛЬНАЯ РСТВТ

БЕЗ КОЖУХА

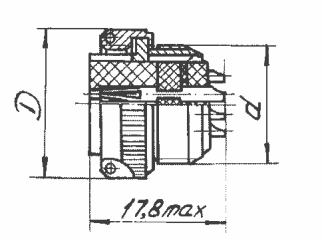

С КОЖУХОМ

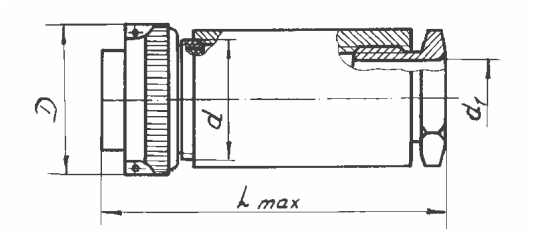

Таблица 3

Условный размер корпуса	Размеры, мм			
	D	d	d_1	Lmax
10	14	M10x0,75	6	36
12	16	M12x0,75	8	38
14	18	M14x0,75	9	41
18	22,5	M18x0,75	11	43
22	26,5	M22x0,75	13	45
27	31,5	M27x0,75	16	48

СОЕДИНИТЕЛИ ВИ, ВВТ



Соединители цилиндрические высоковольтные для цепей импульсного тока, состоят из вилки, розетки, перехода.

Вилки и розетки изготавливаются в блочном и кабельном исполнении, переход в кабельном исполнении – кабельная вилка и кабельная розетка на противоположных концах провода.

Соединители ВИ, ВВТ в блочном исполнении герметичные.

Сочленение соединителей резьбовое.

Покрытие контактов – серебро.

Вилки, розетки (переходы) ВИ20/50 изготавливают и поставляют с замонтированным проводом КВН 20150/50, КВНС 20/50 ТУ 16.505.577.

Вилки, розетки (переходы) ВВТ изготавливают и поставляют с замонтированнным проводом ПВМФО-5-С-0, 50МЛ-4,0 по ТУ 16.505.287.

Условная длина замонтированного провода устанавливается при заказе.

Соединители предназначены для внутреннего монтажа в исполнении в соответствии с техническими условиями НКЦС.434410.532ТУ.

Соединители взаимосочленяемы с соединителями ВИ20/50, ВВТ по ГБ0.485.011ТУ, ГБ0.485.017ТУ.

СОЕДИНИТЕЛЯМ ПРИСВОЕНЫ УСЛОВНЫЕ ОБОЗНАЧЕНИЯ, КОТОРЫЕ СОСТОЯТ ИЗ СЛЕДУЮЩИХ КЛАССИФИКАЦИОННЫХ ПРИЗНАКОВ:

ВИ	20/50	БГ(БШ,КГ,КШ,ГШ)	-	500
Тип соединителя				
Рабочее напряжение, кВ				
Типоконструкции: **БГ – блочная герметичная розетка** **БШ – блочная герметичная вилка** **КГ – кабельная розетка** **КШ – кабельная вилка** **ГШ – переход – кабельная розетка и кабельная вилка, установленные одновременно на противоположных концах провода**				
Условная длина замонтированного провода, мм (устанавливается при заказе)				

ВВТ	5(10,20)	БГ(БШ,НГ,НШ,КГ,КШ,ГШ)	-	250
Тип соединителя				
Рабочее напряжение, кВ				
Типоконструкции: **БГ – блочная герметичная розетка** **БШ – блочная герметичная вилка** **НГ – блочная негерметичная розетка** **НШ – блочная негерметичная вилка** **КГ – кабельная розетка** **КШ – кабельная вилка** **ГШ – переход – кабельная розетка и кабельная вилка, установленные одновременно на противоположных концах провода**				
Условная длина замонтированного провода, мм (устанавливается при заказе)				

Обозначение соединителей при заказе и в конструкторской документации другой продукции состоит из слова «Вилка» («Розетка»), условного обозначения типоконструкции, обозначения ТУ.

ПРИМЕРЫ ОБОЗНАЧЕНИЯ:

ВИ 20/50БГ-500	**НКЦС.434410. 532ТУ**
ВИ 20/50БГ-800	**НКЦС.434410. 532ТУ**
ВВТ 10 БГ-500	**НКЦС.434410. 532ТУ**
ВВТ20 КШ-800	**НКЦС.434410. 532ТУ**

ТЕХНИЧЕСКИЕ ХАРАКТЕРИСТИКИ

Сопротивление изоляции в нормальных климатических условиях, не менее, МОм	1000
Максимальное рабочее напряжение, кВ, не более	20
Сопротивление контактов, мОм, не более	15
Рабочий ток ВИ20/50, А, не более	7
Рабочий ток, ВВ, А, не более	4
Количество сочленений - расчленений	500
Минимальная наработка, часов	1000
Для герметичных блочных соединителей в сочлененном состоянии при подаче избыточного давления 19,6·104 Па (2 кгс/см^2) допускаемая утечка воздуха л/ч, не более	0,34

УСЛОВИЯ ЭКСПЛУАТАЦИИ

Механические факторы:

Синусоидальная вибрация:	
Диапазон частот, Гц	5-2000
Ускорение, м/с^2 (g)	200 (20)
Механический удар:	
Одиночного действия:	
Ускорение, м/с^2 (g)	10000 (1000)
Многократного действия:	
Ускорение, м/с^2 (g)	1500 (150)

Климатические факторы:

Повышенная рабочая температура среды, °С	70
Пониженная рабочая температура среды, °С	минус 60

ВИЛКА (РОЗЕТКА) БЛОЧНАЯ ВИ 20/50 БГ,БШ

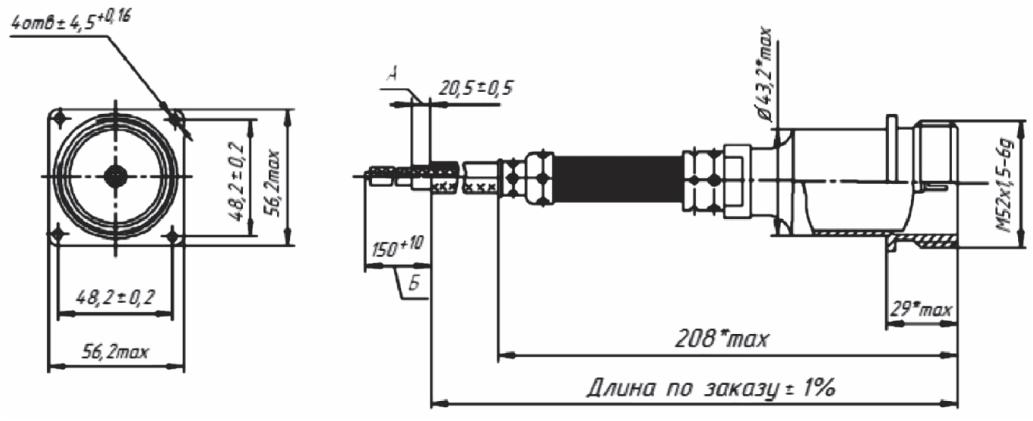

ВИЛКА КАБЕЛЬНАЯ ВИ 20/50 КШ

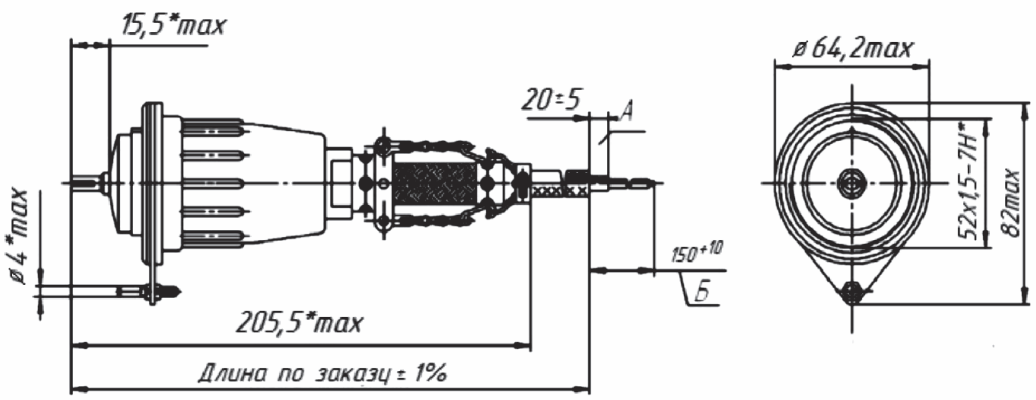

ВИЛКА КАБЕЛЬНАЯ ВИ 20/50 КШ

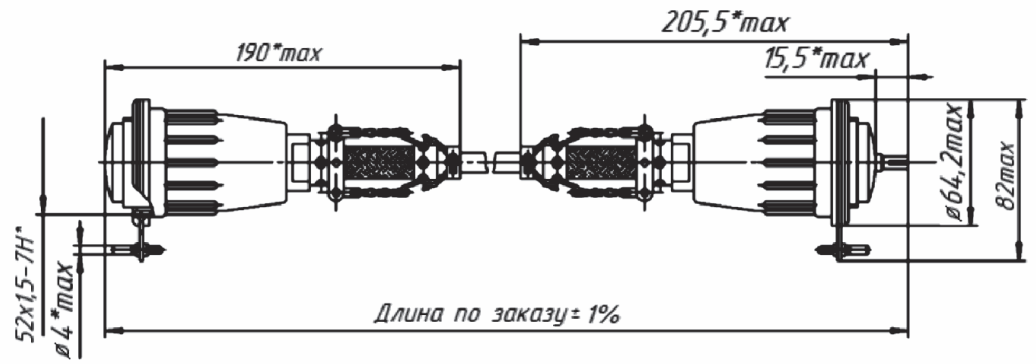

ВИЛКА (РОЗЕТКА) БЛОЧНАЯ ВВТ 5(10, 20) БГ, БШ, НГ, НШ

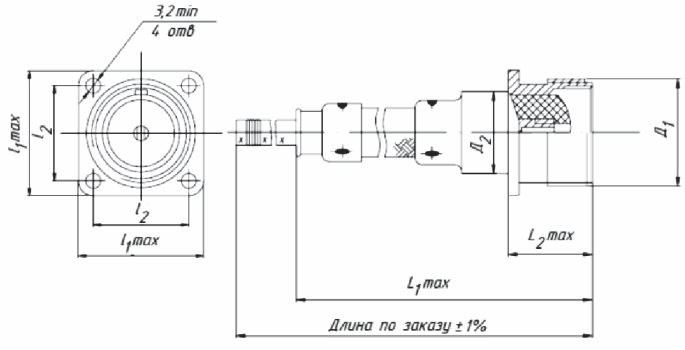

Таблица 1

Условное обозначение типоконструкции	D_1	D_2	L_1max	L_2max	$l_1$max	l_1
ВВТ5	М18х1	14	108	25,6	23,15	17
ВВТ10	М20х1	16	113	20,6	24,15	18
ВВТ20	М24х1,5	19	143	20,6	30,2	24

ВИЛКА (РОЗЕТКА) КАБЕЛЬНАЯ ВВТ 5(10, 20) КГ, КШ

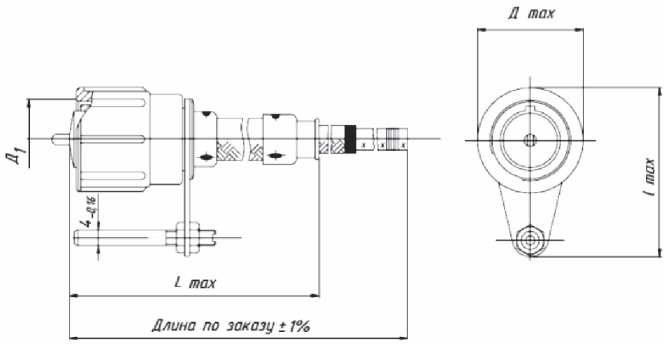

Таблица 2

Условное обозначение типоконструкции	D_1	Dmax	Lmax	lmax
ВВТ5	М18Х1	23,5	88	43
ВВТ10	М20Х1	25,5	108	44
ВВТ20	М24 Х 1,5	29,5	138	47

ПЕРЕХОД ВВТ 5(10, 20) ГШ

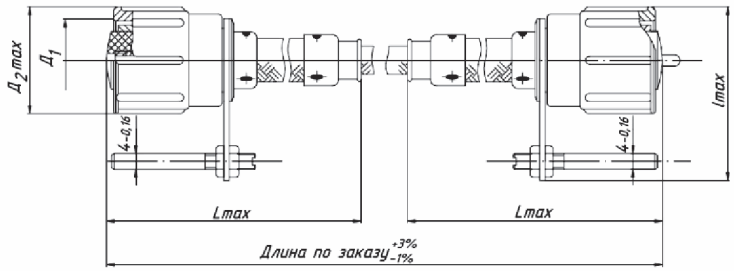

Таблица 3

Условное обозначение типоконструкции	D_1	D_2max	Lmax	lmax
ВВТ5ГШ	М18Х1	23,5	88	43
ВВТ10ГШ	М20Х1	25,5	108	44
ВВТ20ГШ	М24 Х 1,5	29,5	138	47

СОЕДИНИТЕЛИ 2РМГ, 2РМГД



Соединители (вилки герметичные) 2РМГ, 2РМГД предназначены для работы в электрических цепях постоянного, переменного (частотой до 3 МГц) и импульсного токов.

Соединители изготавливаются с прямым патрубком для экранированного (или неэкранированного) кабеля или без патрубка.

Соединители 2РМГ сочленяются с розетками типа 2РМТ, соединители 2РМГД - с розетками 2РМДТ, выпускаемыми по техническим условиям ГЕ0.364.126ТУ.

Сочленение соединителей резьбовое, поляризация корпусов - одношпоночная.

Соединители предназначены для внутреннего монтажа в климатическом исполнении УХЛ в соответствии с техническими условиями ГЕ0.364.140ТУ.

СОЕДИНИТЕЛЯМ ПРИСВОЕНЫ УСЛОВНЫЕ ОБОЗНАЧЕНИЯ, КОТОРЫЕ СОСТОЯТ ИЗ СЛЕДУЮЩИХ КЛАССИФИКАЦИОННЫХ ПРИЗНАКОВ:

2РМГ, 2РМГД	24	Б	П	Э(Н)	10	Ш	5	Е	2	Б
Тип соединителя										
Условный размер корпуса										
Вид корпуса: **Б - блочный (приборный)**										
Вид патрубка: П- прямой										
Вид гайки патрубка: **Э - для экранированного кабеля** **Н - для неэкранированного кабеля**										
Количество контактов										
Часть соединителя: Ш- вилка										
Обозначение сочетания контактов										
Вид покрытия - химникель										
Теплостойкость 2 (+200°С)										
Корпус блочный (приборный) без левой резьбы										

Обозначение соединителей (вилок) при заказе и в конструкторской документации другой продукции состоит из слова «Вилка», условного обозначения типоконструкции вилки, обозначения ТУ.

ПРИМЕРЫ ОБОЗНАЧЕНИЯ:

Вилка 2РМГ14БПН4Ш1Е2	**ГЕ0.364.140ТУ**
Вилка 2РМГ22Б4Ш3Е2	**ГЕ0.364.140ТУ**
Без левой резьбы на корпусе: вилка 2РМГД18Б4Ш5Е2Б	**ГЕ0.364.140ТУ**

ЗАВОД И АТЛАНТ
Разработка и производство электрических соединителей
+7 (86545) 2 52 75
+7 (86545) 2 44 75
atlant-3@list.ru
заводатлант.рф

АКЦИОНЕРНОЕ ОБЩЕСТВО «ЭЛЕКТРОСОЕДИНИТЕЛЬ»
+7 (85593) 2 68 46
+7 (85593) 2 72 36
es-sbit@mail.ru
oao-es@mail.ru
ao-es.ru

СОЕДИНИТЕЛИ 2РМГ, 2РМГД

ТЕХНИЧЕСКИЕ ХАРАКТЕРИСТИКИ

Таблица 1

Диаметр контактов, мм	1	1,5	2	3
Сопротивление контактов, не более, мОм	15	10	5	3
Сопротивление изоляции в нормальных климатических условиях, не менее, МОм	5000			
Максимальная токовая нагрузка	см. табл. 5			
Максимальное рабочее напряжение (амплитудное значение), В	см. табл. 5			
Утечка воздуха при перепаде давления до 147099,8 Па (1,5 кгс/см^2)	$5{\cdot}10^3(5{\cdot}10^5)$			
Количество сочленений - расчленений	1000			
Минимальная наработка, часов	1000			
Срок сохраняемости, лет	25			

УСЛОВИЯ ЭКСПЛУАТАЦИИ

Таблица 2

Механические факторы	
Синусоидальная вибрация: Диапазон частот, Гц	5-5000
Ускорение, м/с^2 (g)	500(50)
Механический удар: Одиночного действия: Ускорение, м/с2 (g)	5000(500)
Многократного действия: Ускорение, м/с2 (g)	1000(100)

Климатические факторы	
Повышенная рабочая температура среды, ^{0}C	200
Пониженная рабочая температура среды, ^{0}C	минус 60
Атмосферное пониженное рабочее давление, Па (мм рт.ст.)	$1{,}3{*}10^{-10}$ ($1{*}10^{-12}$)

МИНИМАЛЬНАЯ НАРАБОТКА В ЗАВИСИМОСТИ ОТ ТЕМПЕРАТУРЫ СОЕДИНИТЕЛЯ, °С

Таблица 3

Минимальная наработка вилок, ч	Температура соединителя, °С
1000	250
2000	240
3000	230
4000	225
5000	220
25000	200
50000	190
100000	180

Примечание. Температура соединителя равна сумме рабочей температуры среды и температуры перегрева контактов.

ТЕМПЕРАТУРА ПЕРЕГРЕВА КОНТАКТОВ В ЗАВИСИМОСТИ ОТ ТОКОВОЙ НАГРУЗКИ

Таблица 4

Токовая нагрузка на соединитель, в % от допустимой по ТУ	Температура перегрева контактов, °С
120	80
110	60
100	50
85	40
75	30
60	25
50	20

Таблица 5

Условный размер корпуса, мм	Тип соединителя	Схема расположения контактов	Условное обозначение контактов	Диаметр контактов, мм	Количество контактов, шт	Обозначение сочетания контактов	Максимальная токовая нагрузка		Максимальное рабочее напряжение, В
							На одиночный контакт	Суммарная на соединитель	
1	2	3	4	5	6	7	8	9	10
14	2РМГ	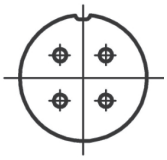		1	4	1	6	20	560
18, 22	2РМГД	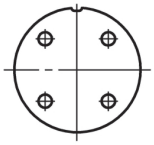		1,5	4	5	12	40	560
	2РМГ	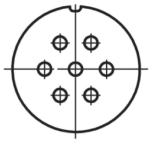		1	7	1	5	30	560
22, 24	2РМГ	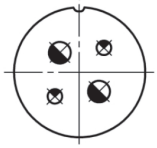		2	4	3	13	55	560
				3			20		
		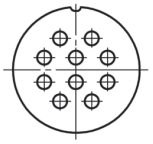		1	10	1	5	42	560

Продолжение таблицы 5

1	2	3	4	5	6	7	8	9	10
24	2РМГ	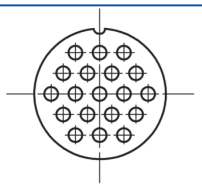	⊕	1	19	1	4	63	560
		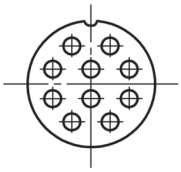	⊕	1,5	10	5	8	48	560
	2РМГД	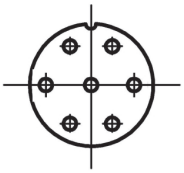	⊕	1,5	7	5	9	52	560
		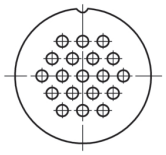	⊕	1,5	19	5	6	96	560
27	2РМГ	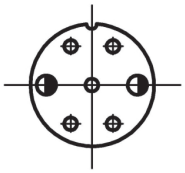	⊕	1	5	2	6	45	700
			◒	1,5	2		12		
		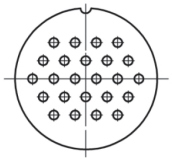	⊕	1	24	1	4	80	560
	2РМГД	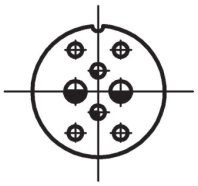	⊕	1,5	4	7	9	88	560
			◒	2	2		12		
			◒	3	2		30		
30		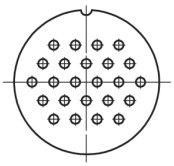	⊕	1,5	24	5	5,5	110	560
	2РМГ	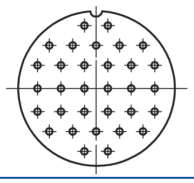	⊕	1	32	1	3	80	560

СОЕДИНИТЕЛИ 2РМГ, 2РМГД

Продолжение таблицы 5

1	2	3	4	5	6	7	8	9	10
33	2РМГД	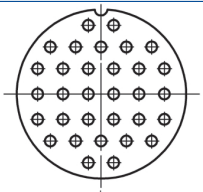	⊕	1,5	32	5	5	133	560
	2РМГ	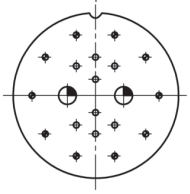	◕	1	10	4	4	76	560
			⊕	1	8		4		700
			◔	3	2		20		560
		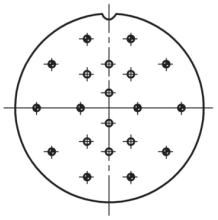	◕	1	8	1	4,5	75	560
			⊕		12		4,5		700
33	2РМГД	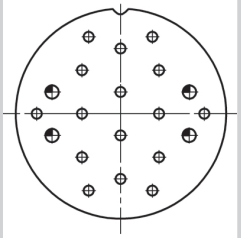	⊕	1	5	1	4,5	82	560
			◕	1	17				700
			⊕	1	6	2	4	80	560
			◔	1	10				700
			●	1,5	4		8		560
39	2РМГД	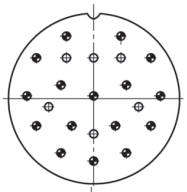	⊕	1,5	6	5	7	128	560
			◕		16				700
	2РМГ	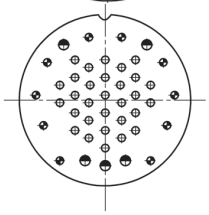	⊕	1	30	2	3	125	560
			◕	1,5	10		6		700
			●		5				560
42	2РМГ	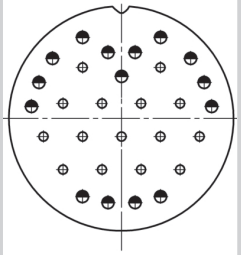	⊕	1	33	2	3	142	560
			◕	1	10				700
			●	1,5	7		6		560
			◔	1	15	2	3,5	130	700
			●	1,5	15		7		560

ЭСКИЗ 2РМГ, 2РМГД

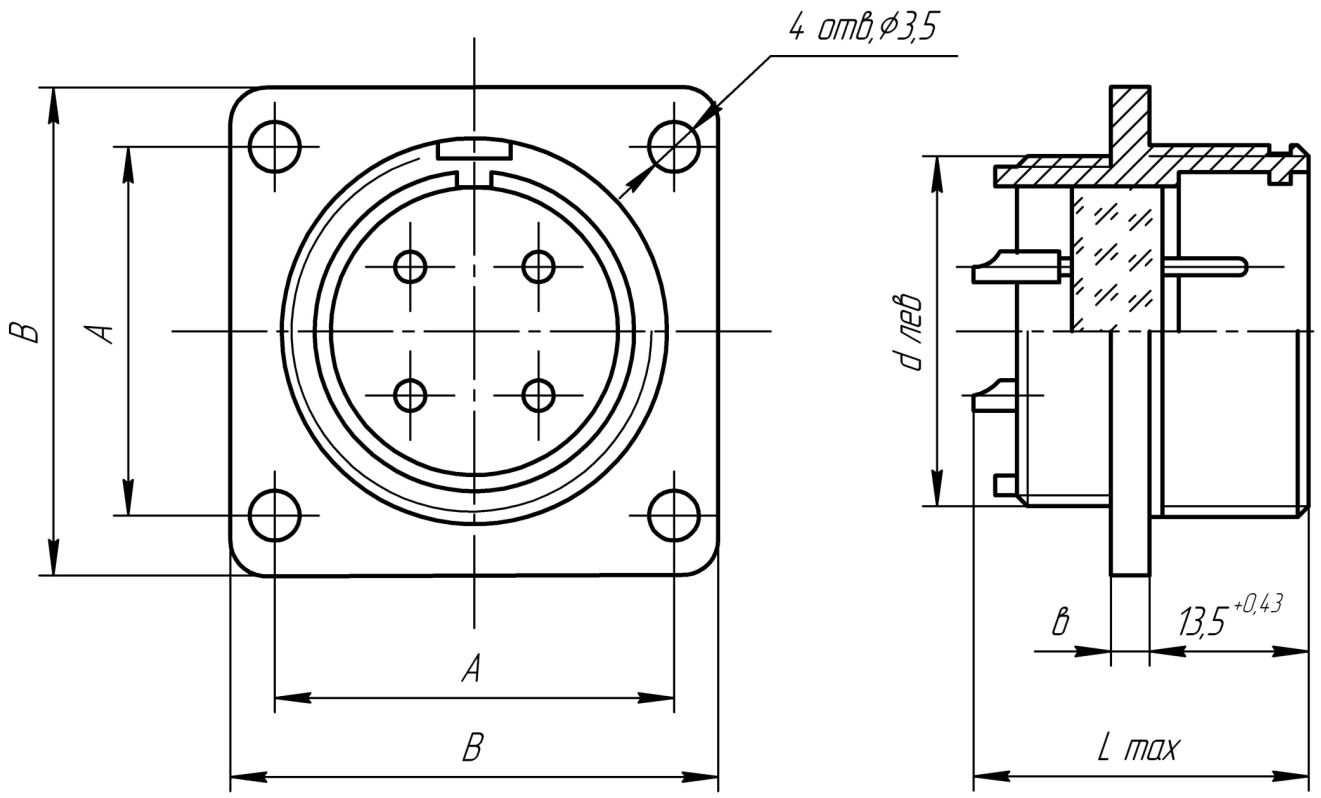

Таблица 6

Условный размер корпуса, мм	Тип соединителя	Размеры, мм				
		d	D	B	в	Lmax
14	2РМГ	М14х1	17	24	1,8B_7	26,5
18	2РМГ, 2РМГД	М18х1	20	27	1,8B_7	26,5
22	2РМГ	М22х1	23	30	1,8B_7	28,5
24	2РМГ, 2РМГД	М24х1	26	33	1,8B_7	26,5
27	2РМГ, 2РМГД	М27х1	29	36	1,8B_7	26,5
30	2РМГ, 2РМГД	М30х1	31	38	1,8B_7	26,5
33	2РМГ	М33х1	32	40	1,8B_7	28,5
33	2РМГД	М33х1	32	40	1,8B_7	26,5
36	2РМГ	М36х1	35	43	2,5B_7	28,5
39	2РМГ, 2РМГД	М39х1	37	46	1,8B_7	26,5
42	2РМГ	М42х1	40	49	2,5B_7	26,5

ПАТРУБКИ ПРЯМЫЕ ДЛЯ ЭКРАНИРОВАННОГО КАБЕЛЯ

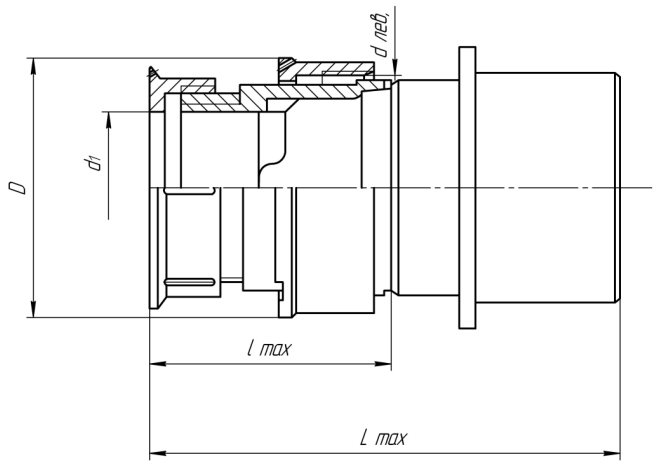

Таблица 7

Размеры, мм				
d max	d_1	D	lmax	Lmax
M14x1	6,5	19	28,7	48
M18x1	10,5	22,5	28,7	48
M22x1	14	27	28,7	48
M24x1	16	29	34,7	54
M27x1	18	32	34,7	54
M30x1	19	36	34,7	54
M33x1	23	39	39,7	59
M36x1	23	42	39,7	59
M39x1	24	45	39,7	59
M42x1	29	48	39,7	59

ПАТРУБКИ ПРЯМЫЕ ДЛЯ НЕЭКРАНИРОВАННОГО КАБЕЛЯ

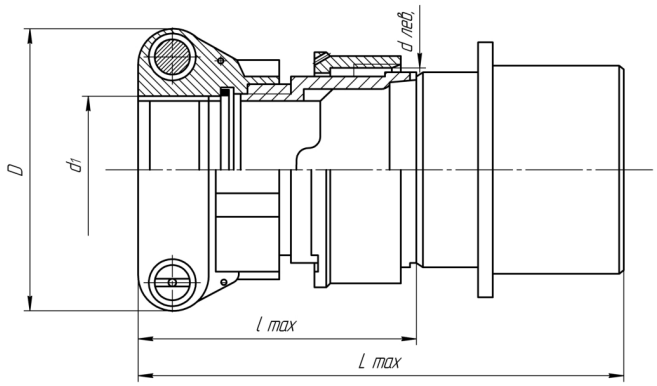

Таблица 8

Размеры, мм				
d max	d_1	D	lmax	Lmax
M14x1	6,5	21	34	53,5
M18x1	10	25	34	53,5
M22x1	14,5	32	36,5	53,5
M24x1	16,6	34	43	53,5
M27x1	18,5	36	43	62,5
M30x1	20,5	38	43	62,5
M33x1	22,5	41	48	67,5
M36x1	22,5	41	48	67,5
M39x1	24,5	44	48	67,5
M42x1	30,5	50	48	67,5

ЗАВОД АТЛАНТ
Разработка и производство электрических соединителей
+7 (86545) 2 52 75
+7 (86545) 2 44 75
atlant-3@list.ru
заводатлант.рф

АКЦИОНЕРНОЕ ОБЩЕСТВО «ЭЛЕКТРОСОЕДИНИТЕЛЬ»
+7 (85593) 2 68 46
+7 (85593) 2 72 36
es-sbit@mail.ru
oao-es@mail.ru
ao-es.ru

СОЕДИНИТЕЛИ 2РМГП, 2РМГПД



Соединители (вилки герметичные, проходные) 2РМГП, 2РМГПД предназначены для работы в электрических цепях постоянного, переменного (частотой до 3 МГц) и импульсного токов.

Вилки 2РМГП сочленяются с розетками типа 2РМТ, вилки 2РМГПД - с розетками 2РМДТ, выпускаемыми по техническим условиям ГЕ0.364.126ТУ.

Сочленение соединителей резьбовое, поляризация корпусов-одношпоночная.

Соединители изготавливают для внутреннего монтажа, в климатическом исполнении УХЛ, в соответствии с техническими условиями ГЕ0.364.140ТУ.

СОЕДИНИТЕЛЯМ ПРИСВОЕНЫ УСЛОВНЫЕ ОБОЗНАЧЕНИЯ, КОТОРЫЕ СОСТОЯТ ИЗ СЛЕДУЮЩИХ КЛАССИФИКАЦИОННЫХ ПРИЗНАКОВ

2РМГП, 2РМГПД	24	Б	10	Ш	5	Е	2
Тип проходного соединителя							
Условный размер корпуса							
Вид корпуса: **Б - блочный (приборный)**							
Количество контактов							
Часть соединителя: Ш - вилка							
Обозначение сочетания контактов							
Вид покрытия – химникель							
Теплостойкость 200°С							

Обозначение соединителей (вилок) при заказе и в конструкторской документации другой продукции состоит из слова «Вилка проходная», условного обозначения типоконструкции вилки, обозначения ТУ.

ПРИМЕРЫ ОБОЗНАЧЕНИЯ:

Вилка проходная 2РМГП14Б4Ш1Е2	**ГЕ0.364.140ТУ**
Вилка проходная 2РМГПД27Б19Ш5Е2	**ГЕ0.364.140ТУ**

ЗАВОД И АТЛАНТ
Разработка и производство электрических соединителей
+7 (86545) 2 52 75
+7 (86545) 2 44 75
atlant-3@list.ru
заводатлант.рф

АКЦИОНЕРНОЕ ОБЩЕСТВО «ЭЛЕКТРОСОЕДИНИТЕЛЬ»
+7 (85593) 2 68 46
+7 (85593) 2 72 36
es-sbit@mail.ru
oao-es@mail.ru
ao-es.ru

СОЕДИНИТЕЛИ 2РМГП, 2РМГПД

ТЕХНИЧЕСКИЕ ХАРАКТЕРИСТИКИ

Таблица 1

Диаметр контактов, мм	1	1,5	2	3
Сопротивление контактов не более, мОм	30	20	10	6
Сопротивление изоляции в нормальных климатических условиях, не менее, МОм	5000			
Максимальная токовая нагрузка	см. табл. 5			
Максимальное рабочее напряжение (амплитудное значение), В	см. табл. 5			
Утечка воздуха при перепаде давления до 147099,8 Па (1,5 кгс/см2),	не допускается			
Количество сочленений - расчленений	500			
Минимальная наработка, часов	1000			
Срок сохраняемости, лет	25			

УСЛОВИЯ ЭКСПЛУАТАЦИИ

Таблица 2

Механические факторы	
Синусоидальная вибрация: Диапазон частот, Гц	5-5000
Ускорение, м/с^2 (g)	500(50)
Механический удар: Одиночного действия: Ускорение, м/с2 (g)	5000(500)
Многократного действия: Ускорение, м/с2 (g)	1000(100)

Климатические факторы	
Повышенная рабочая температура среды, ^{0}C	200
Пониженная рабочая температура среды, ^{0}C	минус 60
Атмосферное пониженное рабочее давление, Па (мм рт.ст.)	1,3*10^{-10} (1*10^{-12})

МИНИМАЛЬНАЯ НАРАБОТКА В ЗАВИСИМОСТИ ОТ ТЕМПЕРАТУРЫ СОЕДИНИТЕЛЯ, °С

Таблица 3

Минимальная наработка вилок, ч	Температура содинителя, °С
1000	250
2000	240
3000	230
4000	225
5000	220
25000	200
50000	190
100000	180

Примечание. Температура соединителя равна сумме рабочей температуры среды и температуры перегрева контактов.

ЗАВОД И АТЛАНТ
Разработка и производство электрических соединителей
+7 (86545) 2 52 75
+7 (86545) 2 44 75
atlant-3@list.ru
заводатлант.рф

АКЦИОНЕРНОЕ ОБЩЕСТВО «ЭЛЕКТРОСОЕДИНИТЕЛЬ»
+7 (85593) 2 68 46
+7 (85593) 2 72 36
es-sbit@mail.ru
oao-es@mail.ru
ao-es.ru

ТЕМПЕРАТУРА ПЕРЕГРЕВА КОНТАКТОВ В ЗАВИСИМОСТИ ОТ ТОКОВОЙ НАГРУЗКИ

Таблица 4

Токовая нагрузка на соединитель, в % от допустимой по ТУ	Температура перегрева контактов, °С
120	80
110	60
100	50
85	40
75	30
60	25
50	20

Таблица 5

Условный размер корпуса, мм	Тип соединителя	Схема расположения контактов	Условное обозначение контактов	Диаметр контактов, мм	Количество контактов, шт	Обозначение сочетания контактов	Максимальная токовая нагрузка		Максимальное рабочее напряжение, В
							На одиночный контакт	Суммарная на соединитель	
1	2	3	4	5	6	7	8	9	10
14	2РМГП	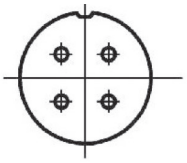		1	4	1	5	17	560
18, 22	2РМГП	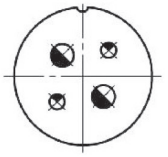		2	2	3	10	42	560
				3	2		15		560
		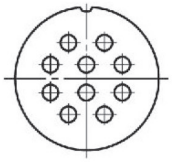		1	10	1	4	33	560
22, 24	2РМГП	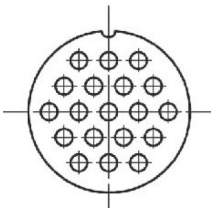		1	19	1	3	48	560

СОЕДИНИТЕЛИ 2РМГП, 2РМГПД

Продолжение таблицы 5

1	2	3	4	5	6	7	8	9	10
14	2РМГП	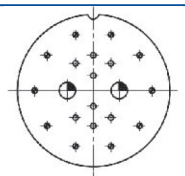		1	8	4	3	60	560
				1	10		16		560
				3	2		3		700
33	2РМГП	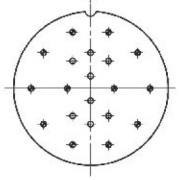		1	8	1	3,5	58	560
				1	12		3.5		700
39	2РМГП	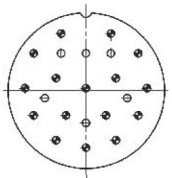		1,5	6	5	5	91	560
				1,5	16		5		700
	2РМГП	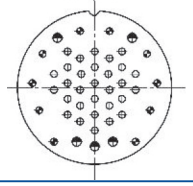		1	30	2	2,5	100	560
				1	10		2,5		700
				1,5	5		2,5		560

ЭСКИЗ 2РМГП, 2РМГПД

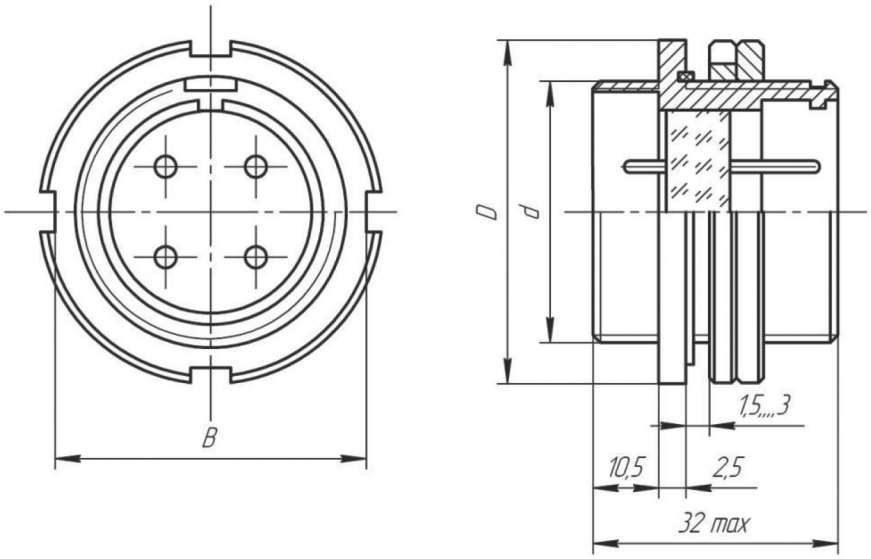

Таблица 6

Условный размер корпуса, мм	Тип соединителя	Размеры, мм		
		d	D	B
14	2РМГП	М16х1	25	22
22	2РМГП	М24х1	33	30
24	2РМГП, 2РМГПД	М27х1,5	36	33
33	2РМГП, 2РМГПД	М36х1,5	45	42
39	2РМГП, 2РМГПД	М42х1,5	51	48

ЗАВОД АТЛАНТ
Разработка и производство электрических соединителей
+7 (86545) 2 52 75
+7 (86545) 2 44 75
atlant-3@list.ru
заводатлант.рф

АКЦИОНЕРНОЕ ОБЩЕСТВО «ЭЛЕКТРОСОЕДИНИТЕЛЬ»
+7 (85593) 2 68 46
+7 (85593) 2 72 36
es-sbit@mail.ru
oao-es@mail.ru
ao-es.ru

СОЕДИНИТЕЛИ 2РМГС, 2РМГСД, 2РМГСПД, 2РМГСПДС



Соединители (вилки герметичные) 2РМГС, 2РМГСД, 2РМГСПД и переходы 2РМГСПДС, предназначены для работы в электрических цепях постоянного, переменного (частотой до 3 МГц) и импульсного токов.

Вилки 2РМГС сочленяются с розетками типа 2РМТ, вилки 2РМГСД, переходы 2РМГСПД, 2РМГСПДС - с розетками 2РМДТ, выпускаемыми по техническим условиям ГЕ0.364.126ТУ.

Сочленение соединителей резьбовое, поляризация корпусов-одношпоночная.

Соединители предназначены для внутреннего монтажа, в климатическом исполнении УХЛ, в соответствии с техническими условиями ГЕ0.364.144ТУ.

СОЕДИНИТЕЛЯМ ПРИСВОЕНЫ УСЛОВНЫЕ ОБОЗНАЧЕНИЯ, КОТОРЫЕ СОСТОЯТ ИЗ СЛЕДУЮЩИХ КЛАССИФИКАЦИОННЫХ ПРИЗНАКОВ:

2РМГС	22	Б	10	Ш	1	Е	2
Тип соединителя							
Условный размер корпуса							
Вид корпуса: Б - блочный							
Количество контактов							
Часть соединителя: Ш - вилка							
Обозначение сочетания контактов							
Вид покрытия - химникель							
Теплостойкость 2 - (90°С)							

Обозначение соединителей (вилок) при заказе и в конструкторской документации другой продукции состоит из слова «Вилка» или «Переход», условного обозначения типоконструкции вилки, обозначения ТУ.

ПРИМЕРЫ ОБОЗНАЧЕНИЯ:

Вилка 2РМГСД33Б32Ш5Е2	**ГЕ0.364.144ТУ**
Переход 2РМГСПДС33Б7Ш9Е2	**ГЕ0.364.144ТУ**

ЗАВОД АТЛАНТ
Разработка и производство электрических соединителей
+7 (86545) 2 52 75
+7 (86545) 2 44 75
atlant-3@list.ru
заводатлант.рф

АКЦИОНЕРНОЕ ОБЩЕСТВО «ЭЛЕКТРОСОЕДИНИТЕЛЬ»
+7 (85593) 2 68 46
+7 (85593) 2 72 36
es-sbit@mail.ru
oao-es@mail.ru
ao-es.ru

СОЕДИНИТЕЛИ 2РМГС, 2РМГСД, 2РМГСПД, 2РМГСПДС

ТЕМПЕРАТУРА ПЕРЕГРЕВА КОНТАКТОВ В ЗАВИСИМОСТИ ОТ ТОКОВОЙ НАГРУЗКИ

Таблица 1

Токовая нагрузка на соединитель, в % от допустимой по ТУ	Температура перегрева контактов, °С
120	80
110	65
100	50
85	40
75	30
60	25
50	20

Таблица 2

Условный размер корпуса, мм	Тип соединителя	Схема расположения контактов	Условное обозначение контактов	Диаметр контактов, мм	Количество контактов, шт	Обозначение сочетания контактов	Максимальная токовая нагрузка		Максимальное рабочее напряжение, В
							На одиночный контакт	Суммарная на соединитель	
1	2	3	4	5	6	7	8	9	10
22	2РМГС	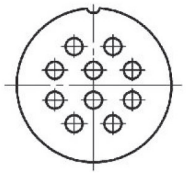		1,0	10	1	5	42	560
	2РМГСД 2РМГСПД 2РМГСПДС	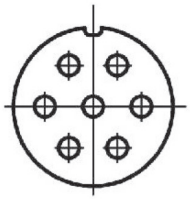		3,0	7	9	20	105	560
							18	87	
33	2РМГСД 2РМГСПД	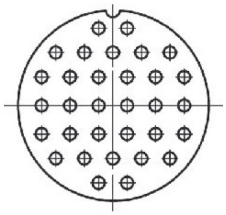		1,5	32	5	5	133	560
							4	106	

СОЕДИНИТЕЛИ 2РМГС, 2РМГСД, 2РМГСПД, 2РМГСПДС

ТЕХНИЧЕСКИЕ ХАРАКТЕРИСТИКИ

Таблица 3

Диаметр контактов, мм	Сопротивление контактов не более, мОм		
	2РМГС, 2РМГСД	2РМСПД	2РМСПДС
1	15	–	–
1,5	10	20	–
3	3	6	15
Сопротивление изоляции в нормальных климатических условиях, не менее, МОм	5000		
Максимальная токовая нагрузка	см. табл. 2		
Максимальное рабочее напряжение (амплитудное значение), В	см. табл. 2		
Утечка воздуха при перепаде давления до 147099,8 Па (1,5 кгс/см2),	не допускается		
Количество сочленений - расчленений	500		
Минимальная наработка, часов	150020		
Срок сохраняемости, лет	25 лет		

УСЛОВИЯ ЭКСПЛУАТАЦИИ

Таблица 4

Механические факторы	
Синусоидальная вибрация: Диапазон частот, Гц	5-5000
Ускорение, м/с^2 (g)	500(50)
Механический удар: Одиночного действия: Ускорение, м/с2 (g)	2000(200)
Многократного действия: Ускорение, м/с2 (g)	1500(150)

Климатические факторы	
Повышенная рабочая температура среды, ^{0}C	90
Пониженная рабочая температура среды, ^{0}C	минус 40
Атмосферное пониженное рабочее давление, Па (мм рт.ст.)	1,3*10^{-10} (1*10^{-12})

МИНИМАЛЬНАЯ НАРАБОТКА В ЗАВИСИМОСТИ ОТ ТЕМПЕРАТУРЫ СОЕДИНИТЕЛЯ, °С

Таблица 5

Минимальная наработка вилок, ч	Температура соединителя, °С
1500	140
2000	130
3000	125
4000	120
5000	100
25000	90
50000	80
100000	70

Примечание. Температура соединителя равна сумме рабочей температуры среды и температуры перегрева контактов.

СОЕДИНИТЕЛИ 2РМГС, 2РМГСД, 2РМГСПД, 2РМГСПДС

ЭСКИЗ 2РМГС

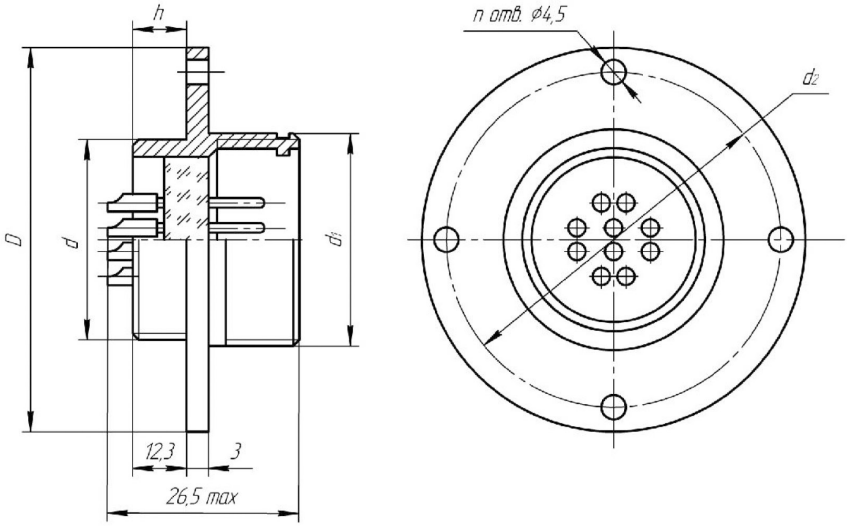

Таблица 6

Условный размер корпуса, мм	Размеры, мм					
	d	d_1	d_2	D	h	n
22	22	М24х1	41	50	7	4

ЭСКИЗ 2РМГСД

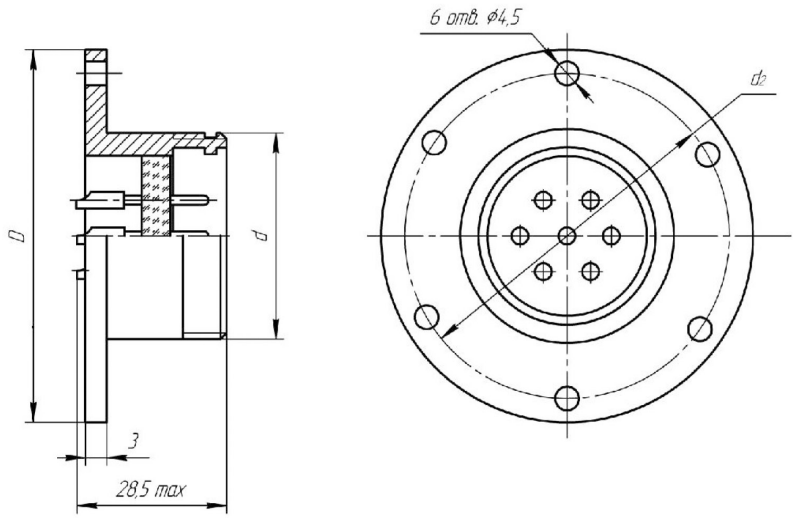

Таблица 7

Условный размер корпуса, мм	Размеры, мм		
	d	d_1	D
22	М36х1,5	54	63

ЭСКИЗ 2РМГСПД

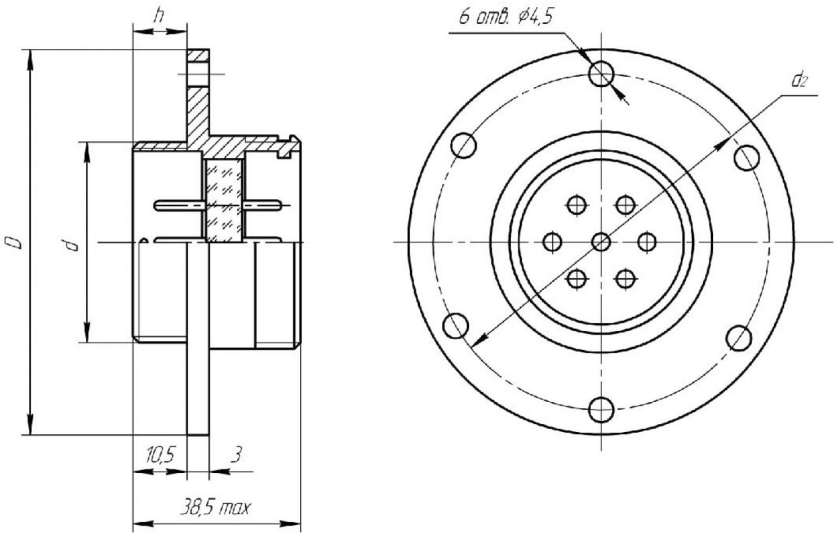

Таблица 8

Условный размер корпуса, мм	Размеры, мм		
	d	d_1	D
33	M36x1,5	54	63

ЭСКИЗ 2РМГСПДС

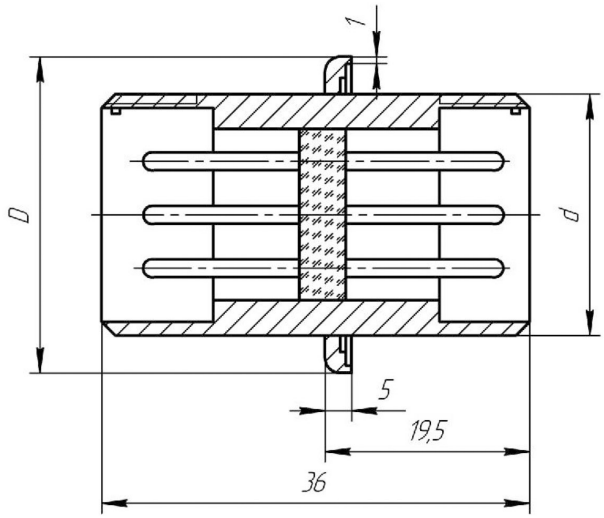

Таблица 9

Условный размер корпуса, мм	Размеры, мм	
	d	D
33	M36x1,5	46

СОЕДИНИТЕЛИ РРМ43



Герметичные вилки изготавливаются по уникальной технологии: спай стекла с прецезионным сплавом.

Вилки цилиндрические типа РРМ43 герметичные предназначены для работы при сверхнизких температурах в эл.цепях постоянного, переменного (частотой до 3 МГц) и импульсного токов при напряжении до 560В и токовых нагрузках до 12А. Применяются в криогенной технике.

РРМ	43	4 .. 45	1 (7)	Ш	1 (2)	С	В
Тип соединителя							
Порядковый номер разработки							
Количество контактов							
Обозначение сочетания контактов: **1 - все контакты Ø1,0 мм;** **7 - контакты Ø1,0 мм и Ø1,5 мм.**							
Часть соединителя: **Ш - вилка**							
Конструктивное исполнение: **1 - приборная часть без кожуха;** **2 - приборная часть с прямым кожухом.**							
Способ крепления: **С - сваркой;** **Без обозначения - винтами с постановкой на герметик.**							
Всеклиматическое исполнение							

ТЕХНИЧЕСКИЕ ХАРАКТЕРИСТИКИ

Количество контактов, шт	10, 24, 32, 45
Сопротивление контактов, мОм: Ø 1,0 мм	30
Ø 1,5 мм	20
Сопротивление изоляции, МОм	5000
Вибрация: диапазон частот, Гц	1...2500
амплитуда ускорения, g	40
Многократные удары: пиковое ударное ускорение, g	150
Однократные удары: пиковое ударное ускорение, g	1000
Температура окружающей среды, °С	-253..+100
в течении 52 час	-260
в течении 30 мин	+250
Климатическое исполнение	В
Минимальная наработка, ч	5000
при числе сочленений - расчленений со смазкой	250
без смазки	100
Минимальный срок сохраняемости, лет	12

ПРИМЕРЫ ОБОЗНАЧЕНИЯ: **Вилка РРМ43-10-1Ш1-В** **ГЕ0.364.219 ТУ**

ЭСКИЗ ВИЛКА БЕЗ КОЖУХА

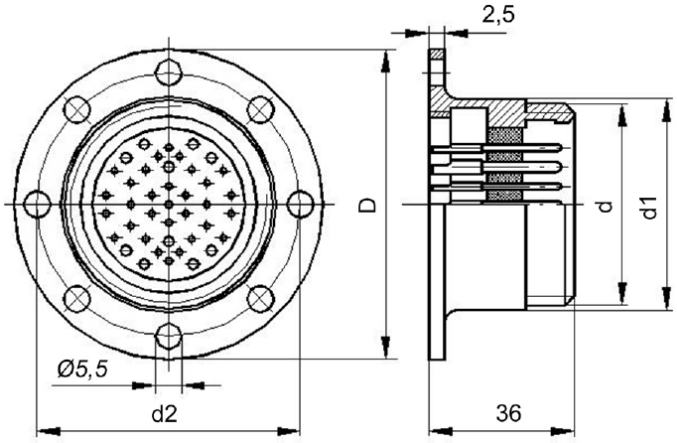

ЭСКИЗ ВИЛКА С КОЖУХОМ

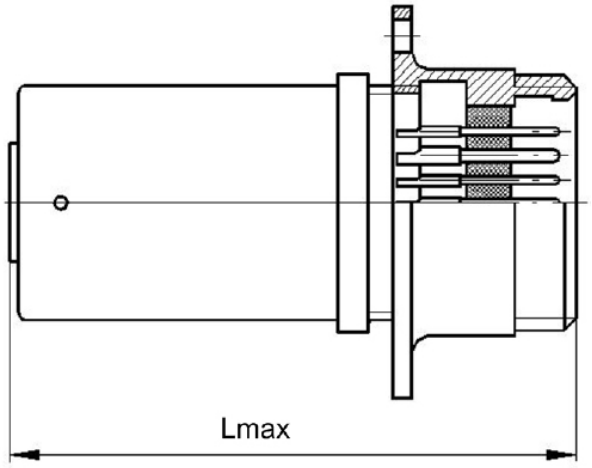

ГАБАРИТНЫЕ ХАРАКТЕРИСТИКИ

Конструктивное исполнение	Размеры, мм.					n
	D	Lmax	d	d1	d2	
РРМ43-10-1Ш2-С-В	51	59,5	М24х1,0	32	41,5	0
РРМ43-10-1Ш2-В	51	59,5	М24х1,0	32	41,5	4
РРМ43-24-1Ш2-С-В	56	61,5	М30х1,5	38	47,5	0
РРМ43-24-1Ш2-В	56	61,5	М30х1,5	38	47,5	6
РРМ43-32-1Ш2-С-В	60	64,5	М33х1,5	41	50,5	0
РРМ43-32-1Ш2-В	60	64,5	М33х1,5	41	50,5	6
РРМ43-45-7Ш2-С-В	69	74,5	М42х1,5	50	59,5	0
РРМ43-45-7Ш2-В	69	74,5	М42х1,5	50	59,5	8

СХЕМЫ РАСПОЛОЖЕНИЯ КОНТАКТОВ

Условный размер корпуса	Схема расположения контактов	Условное обозначение контактов	Диаметр контактов, мм.	Количество контактов, шт.	Номер сочетания контактов	Токовая нагрузка, А		
						Максимальная рабочая на одиночный контакт	Рабочий ток на каждый контакт	Максимально допустимый кратковременный ток на контакт
14	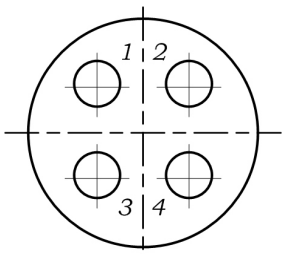		1	4	1	6	5	10
22	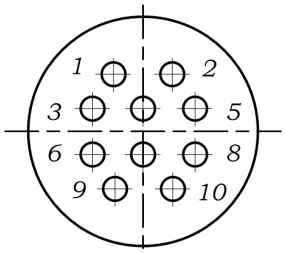		1	10	1	6	4,2	8,4
27	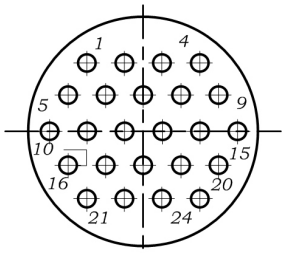		1	24	1	6	3,3	6,6
30	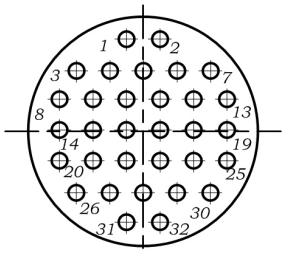		1	32	1	6	2,5	5
39	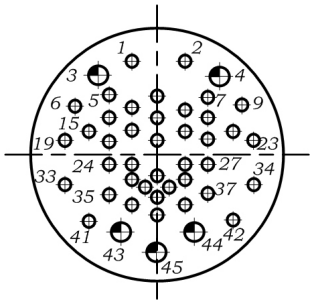	 	1 1,5	40 5	7	12	5	10

СОЕДИНИТЕЛИ РРМ44/ПМ1



Герметичные вилки изготавливаются по уникальной технологии: спай стекла с прецезионным сплавом.

Вилки цилиндрические типа РРМ44 предназначены для работы при сверхнизких температурах в эл.цепях постоянного, переменного (частотой до 3 МГц) и импульсного токов при напряжении до 560В и токовых нагрузках до 12А. Применяются в криогенной технике.

РРМ	44	4 .. 45	1 .. 4	В
Тип соединителя				
Порядковый номер разработки				
Количество контактов				
Обозначение сочетания контактов: **1 - все контакты Ø1,0 мм;** **2 - контакты Ø1,0 мм и Ø1,5 мм;** **3 - контакты Ø2,0 мм и Ø3,0 мм;** **4 - контакты Ø1,0 мм и Ø3,0 мм;**				
Всеклиматическое исполнение				

ПМ	1	4 .. 45	1 .. 4	В
Тип соединителя				
Порядковый номер разработки				
Количество контактов				
Обозначение сочетания контактов: **1 - все контакты Ø1,5 мм;** **2 - контакты Ø1,5 мм и Ø2,0 мм;** **3 - контакты Ø2,5 мм и Ø3,5 мм;** **4 - контакты Ø1,0 мм и Ø3,5 мм;**				
Всеклиматическое исполнение				

ТЕХНИЧЕСКИЕ ХАРАКТЕРИСТИКИ

Количество контактов, шт.	4, 10, 30, 50
Сопротивление контактов, мОм:	
Ø 1,0 мм	30
Ø 1,5 мм	15
Ø 2,0 мм	10
Ø 3,0 мм	5
Сопротивление изоляции, МОм	5000
Вибрация: диапазон частот, Гц	1...2500
амплитуда ускорения, g	40
Многократные удары: пиковое ударное ускорение, g	150
Однократные удары: пиковое ударное ускорение, g	1000
Температура окружающей среды, °С	-253..+100
Климатическое исполнение	В
Минимальная наработка, ч	8000
при числе сочленений - расчленений со смазкой	250
без смазки	100
Минимальный срок сохраняемости, лет	12

ПРИМЕРЫ ОБОЗНАЧЕНИЯ:

Вилка РРМ44-4-1-В	**ГЕ0.364.220 ТУ**
Вилка ПМ1-4-1-В	**ГЕ0.364.220 ТУ**

МАССО ГАБАРИТНЫЕ ХАРАКТЕРИСТИКИ

ЭСКИЗ РРМ44

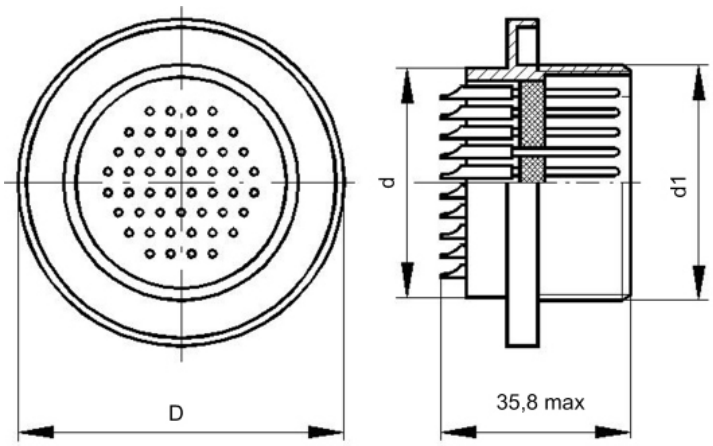

ЭСКИЗ ПМ1

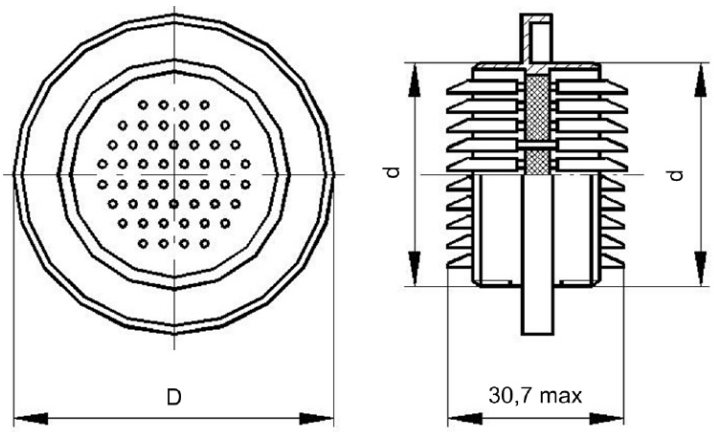

Конструктивное исполнение	Размеры, мм			Масса, г.
	D	L max	d	
РРМ44-4-1-В	45	М14х1	М16х1	98
РРМ44-4-3-В	54	М22х1	М24х1	130
РРМ44-10-1-В	54	М22х1	М24х1	127
РРМ44-50-2-В	75	М42х1	М45х1,5	253
РРМ44-30-2-В	75	М42х1	М45х1,5	249
ПМ1-4-1-В	45	М14х1	М14х1	77
ПМ1-4-3-В	54	М22х1	М22х1	119
ПМ1-10-1-В	54	М22х1	М22х1	116
ПМ1-50-2-В	75	М42х1	М42х1	225
ПМ1-30-2-В	75	М42х1	М42х1	220

СХЕМЫ РАСПОЛОЖЕНИЯ КОНТАКТОВ

Условный размер корпуса	Схема расположения контактов	Условное обозначение контактов	Диаметр контактов, мм.	Количество контактов, шт.	Максимальная токовая нагрузка, А	
					на одиночный контакт	суммарная на соединитель
14	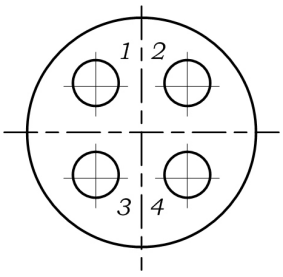		1	4	6	15
22	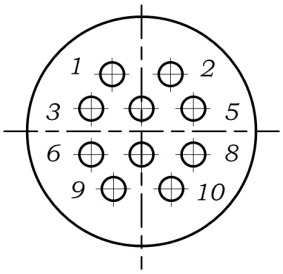		1	10	5	30
	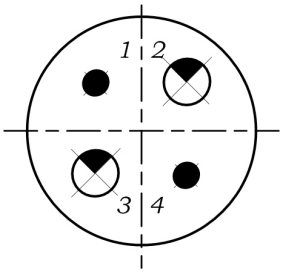		2	2	13	40
			3	2	20	
30	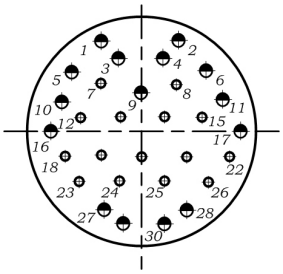		1	15	3,5	100
			1,5	15	7	
39	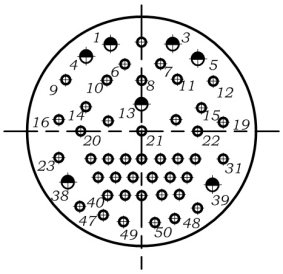		1	43	3	105
			1,5	7	6	

СОЕДИНИТЕЛИ РРМ40



Соединители низкочастотные низковольтные цилиндрические герметичные типа РРМ40Б, предназначенные для работы в электрических цепях постоянного переменного (частотой до 3МГц) и импульсного токов.

Соединители (вилки) сочленяются с негерметичными розетками 2РМТ, изготовляемых по ГЕ0.364.126ТУ.

Соединители удовлетворяют требованиям ОСТ В 110121 (ОТУ). Соединители изготавливают для внутреннего монтажа в климатическом исполнении УХЛ, в соответствии с техническими условиями СЩ0.660.000ТУ.

Вид покрытия контактов - никель.

СОЕДИНИТЕЛЯМ ПРИСВОЕНЫ УСЛОВНЫЕ ОБОЗНАЧЕНИЯ, КОТОРЫЕ СОСТОЯТ ИЗ СЛЕДУЮЩИХ КЛАССИФИКАЦИОННЫХ ПРИЗНАКОВ:

РРМ40	12	1	Ш	Б
Тип соединителя				
	Количество контактов			
		Обозначения сочетания контактов: **1- все контакты Ø 1,0 мм**		
			Часть соединителя: Ш-вилка	
				Конструктивное исполнение корпуса: **Б-корпус СЩ8.227.174**

Обозначение соединителей (вилок) при заказе и в конструкторской документации другой продукции состоит из слова «Вилка», условного обозначения типоконструкции вилки, обозначения ТУ.

ПРИМЕРЫ ОБОЗНАЧЕНИЯ: **Вилка РРМ40-12-1ШВ** **СЩ0.660.000 ТУ**

СОЕДИНИТЕЛИ РРМ40

ТЕХНИЧЕСКИЕ ХАРАКТЕРИСТИКИ

Сопротивление изоляции в нормальных климатических условиях	не менее 1000 МОм
При максимальной повышенной температуре	20 Мом
Максимальное рабочее напряжение (амплитудное значение)	200 В
Количество сочленений-расчленений	500
Минимальная наработка	1000 часов
При перепаде давления до 980665 Па (10 кгс/см^2) утечка воздуха не допускается	
Срок сохраняемости	20 лет

УСЛОВИЯ ЭКСПЛУАТАЦИИ

Таблица 1

Механические факторы		Климатические факторы	
Синусоидальная вибрация: Диапазон частот, Гц	5-5000	Повышенная рабочая температура среды, ^{0}C	100
Ускорение, м/с^2 (g)	490(50)	Пониженная рабочая температура среды, ^{0}C	минус 60
Механический удар: Многократного действия: Ускорение, м/с2 (g)	1471,5(150)	Атмосферное пониженное рабочее давление, Па (мм рт.ст.)	1,3*10^{-10} (1*10^{-12})
Одиночного действия: Ускорение, м/с2 (g)	343(35)		

МИНИМАЛЬНАЯ НАРАБОТКА В ЗАВИСИМОСТИ ОТ ТЕМПЕРАТУРЫ СОЕДИНИТЕЛЯ, °С

Таблица 2

Минимальная наработка вилок, ч	Температура соединителя, °С
3000	130
5000	120
7500	113
10000	109
15000	102
20000	97
25000	94
30000	91
40000	87
50000	84
80000	77

ТЕМПЕРАТУРА ПЕРЕГРЕВА КОНТАКТОВ В ЗАВИСИМОСТИ ОТ ТОКОВОЙ НАГРУЗКИ

Таблица 3

Токовая нагрузка на соединитель, в % от допустимой по ТУ	Температура перегрева контактов, °С
100	50
85	40
75	30
60	25
50	20

СОЕДИНИТЕЛИ РРМ40

Таблица 4

Схема расположения контактов	Условное обозначение контактов	Диаметр контактов, мм	Количество контактов, шт.	Токовая нагрузка, А	
				рабочий ток на каждый контакт	максимальный ток на одиночный контакт
1	2	3	4	5	6
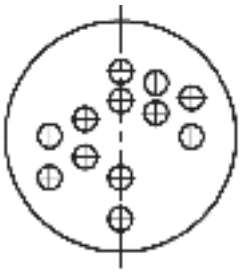		1,0	12	2,5	5

ЭСКИЗ РРМ40

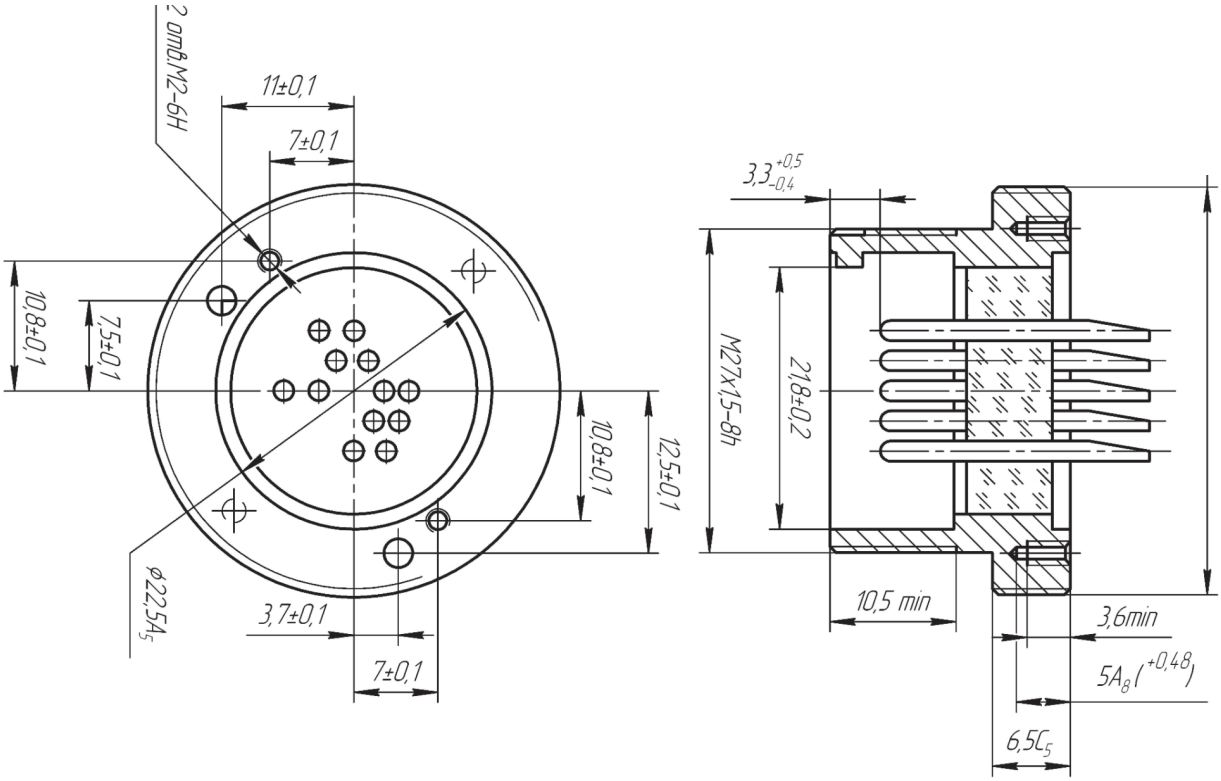

СОЕДИНИТЕЛИ РПМ14



Соединители (вилки) РПМ14 предназначены для работы в электрических цепях постоянного, переменного (частотой до 3МГц) при напряжении до 310В.
Применяются в криогенной технике.

Приборные вилки РПМ 14 изготавливаются без кожуха. Сочленение соединителей врубное

Вилки изготавливаются для внутреннего монтажа в климатическом исполнении В в соответствии с техническими условиями

Соединителям присвоены условные обозначения, которые состоят из следующих классификационных признаков

СОЕДИНИТЕЛЯМ ПРИСВОЕНЫ УСЛОВНЫЕ ОБОЗНАЧЕНИЯ, КОТОРЫЕ СОСТОЯТ ИЗ СЛЕДУЮЩИХ КЛАССИФИКАЦИОННЫХ ПРИЗНАКОВ:

РПМ 14	9(26)	Ш	1	Е	В
Тип соединителя					
Количество контактов					
Часть соединителя-вилка					
1 - блочная часть без кожуха					
Вид покрытия контактов: Е - никелирование					
Всеклиматическое исполнение					

Обозначение соединителей при заказе и в конструкторской документации другой продукции состоит из слова «Вилка», условного обозначения типоконструкции вилки, обозначения ТУ.

ПРИМЕРЫ ОБОЗНАЧЕНИЯ: **Вилка РПМ14-9Ш1Е-В** **ГЕ0.364.212ТУ**

СОЕДИНИТЕЛИ РПМ14

ТЕХНИЧЕСКИЕ ХАРАКТЕРИСТИКИ

Диаметр контактов,мм	1,0
Сопротивление контактов не более, мОм	15
Сопротивление изоляции в нормальных климатических условиях, не менее, МОм	1000
Максимальная токовая нагрузка	см. табл. №1
Максимальное рабочее напряжение, В (амплитудное значение)	310
Утечка гелия при давлении 98 кПа (1 кгс/см2)	не допускается
Минимальная наработка, часов	500
Срок сохраняемости, лет	15

УСЛОВИЯ ЭКСПЛУАТАЦИИ

Таблица 1

Механические факторы	
Синусоидальная вибрация: Диапазон частот, Гц	1-2000
Ускорение, м/с^2 (g)	300(30)
Механический удар: Одиночного действия: Пиковое ударное ускорение, м/с2(g)	1500(150)
Многократного действия: Пиковое ударное ускорение, м/с2(g)	350(35)
Линейное ускорение	750(75)

Климатические факторы	
Повышенная рабочая температура среды, ^{0}C	85
Пониженная рабочая температура среды, ^{0}C	минус 60
Атмосферное пониженное рабочее давление, Па (мм рт.ст.)	до 660 (5)

МИНИМАЛЬНАЯ НАРАБОТКА В ЗАВИСИМОСТИ ОТ ТЕМПЕРАТУРЫ СОЕДИНИТЕЛЯ, °С

Таблица 2

Минимальная наработка, ч	Температурный режим, °С
500	110
1000	95
3000	83
5000	76
7500	70
10000	67

ТЕМПЕРАТУРА ПЕРЕГРЕВА КОНТАКТОВ В ЗАВИСИМОСТИ ОТ ТОКОВОЙ НАГРУЗКИ

Таблица 3

Токовая нагрузка на соединитель, в % от допустимой по ТУ	Температура перегрева контактов, °С
90	23
80	20
70	17
60	14
40	10
30	8
20	6

Таблица 4

Схема расположения контактов	Условное обозначение контактов	Диаметр контактов, мм	Количество контактов, шт.	Токовая нагрузка, А	
				максимальный рабочий ток на каждый контакт	максимальный кратковременный контакт
1	2	3	4	5	6
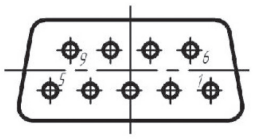		1,0	9	5	19
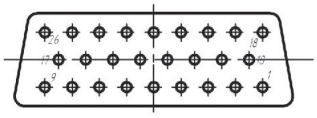		1,0	26	5	33

ЭСКИЗ РПМ14

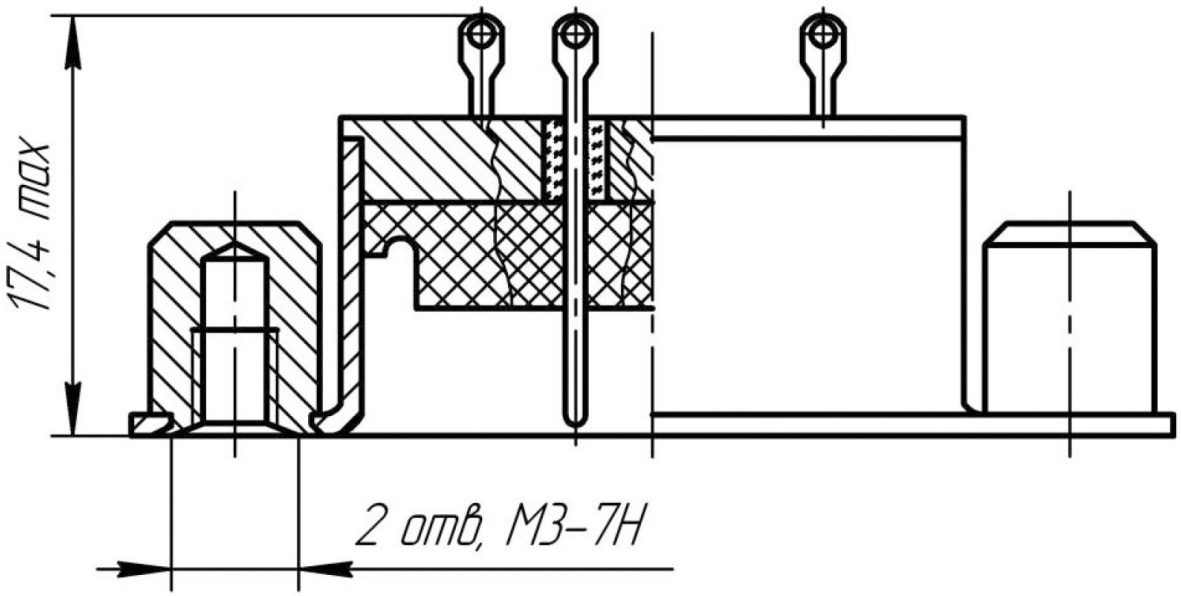

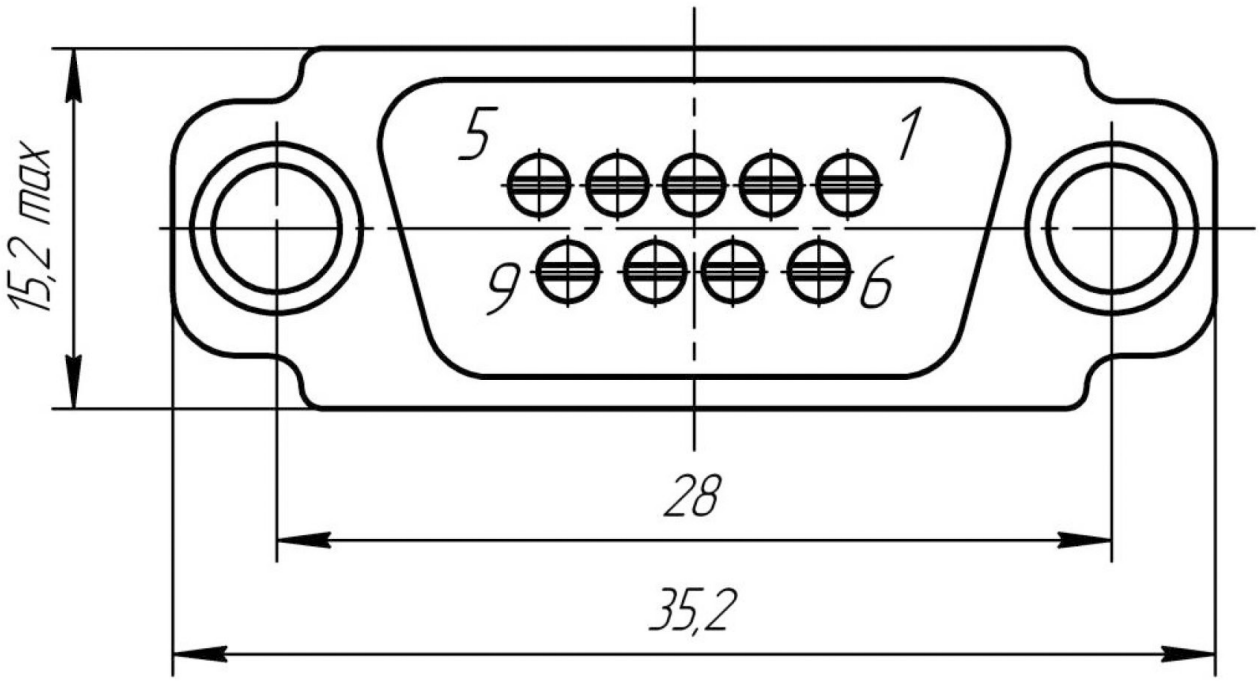

СОЕДИНИТЕЛИ СНЦ27, СНЦ28, СНЦ29



Соединители (вилки) СНЦ27, СНЦ28, СНЦ29 предназначены для работы в электрических цепях постоянного, переменного (частотой до 3МГц) и импульсного токов.

Приборные вилки СНЦ27, СНЦ28, СНЦ29 изготавливаются в герметичном исполнении без кожуха и сочленяются с розетками СНЦ23, выпускаемыми по техническим условиям ГЕ0.364.241 ТУ.

Соединители имеют многошпоночную поляризацию корпуса и многопозиционную установку изолятора в корпусе.

Сочленение соединителей-байонетное.

Покрытие контактов-Хим.никель.

Монтаж проводов - пайкой.

Соединители изготавливаются для внутреннего монтажа во всеклиматическом исполнении В в соответствии с техническими условиями 6Р0.364.038ТУ.

СОЕДИНИТЕЛЯМ ПРИСВОЕНЫ УСЛОВНЫЕ ОБОЗНАЧЕНИЯ, КОТОРЫЕ СОСТОЯТ ИЗ СЛЕДУЮЩИХ КЛАССИФИКАЦИОННЫХ ПРИЗНАКОВ:

СНЦ27, 28, 29	4	14	В	1	а(б,в,г)	В	(В)

Тип соединителя

Количество контактов

Условный размер корпуса

В - вилка

Конструктивное исполнение

1 - приборная вилка без кожуха

а (б,в,г) угловое положение изолятора в корпусе вилки (при нормальном положении изолятора буквенный индекс не проставляется)

В - всеклиматическое исполнение

Герметичность вилок по воздуху

Обозначение соединителей (вилок) при заказе и в конструкторской документации другой продукции состоит из слова «Вилка», условного обозначения типоконструкции вилки, обозначения ТУ.

ПРИМЕРЫ ОБОЗНАЧЕНИЯ:

Вилка СНЦ27-4/14В-1-б-В	6Р0.364.038ТУ
Вилка СНЦ28-10/18В-1-В(В)	6Р0.364.038ТУ

СОЕДИНИТЕЛИ СНЦ27, СНЦ28, СНЦ29

ТЕХНИЧЕСКИЕ ХАРАКТЕРИСТИКИ

Диаметр контактов,мм	1,0	1,5	2,0
Сопротивление контактов не более, мОм	15	10	8
Сопротивление изоляции в нормальных климатических условиях, не менее, МОм	5000		
Максимальная токовая нагрузка	см. табл.4		
Максимальное рабочее напряжение (амплитудное значение), В	700		
Скорость утечки гелия при перепаде давления до 0,2 Па (2 кгс/см^2), не более, Па см^3*с$^{-1}$ (л*мкм рт.ст.с$^{-1}$)	$5*10^{-3}$ ($5*10^{-3}$)		
Утечка воздуха через вилки с буквенным индексом (В)	не допускается		
Количество сочленений - расчленений	500		
Минимальная наработка, часов	1000		
Срок сохраняемости, лет	15		
Соединители (вилки) устойчивы к воздействию спецфакторов			

УСЛОВИЯ ЭКСПЛУАТАЦИИ

Таблица 1

Механические факторы	
Синусоидальная вибрация: Диапазон частот, Гц	1-5000
Ускорение, м/с2(g)	400 (40)
Механический удар: Одиночного действия: Ускорение, м/с2(§)	15000 (1500)
Многократного действия: Ускорение, м/с2(g)	1500(150)

Климатические факторы	
Повышенная рабочая температура среды, °С	155
Пониженная рабочая температура среды, °С	минус 60
Атмосферное пониженное давление, Па (мм рт.ст)	$1,3\text{-}10^{-10}$(10^{-12})

МИНИМАЛЬНАЯ НАРАБОТКА В ЗАВИСИМОСТИ ОТ ТЕМПЕРАТУРЫ СОЕДИНИТЕЛЯ, °С

Таблица 2

Минимальная наработка вилок, ч	Температура соединителя, °С
1000	200
3000	175
5000	160
7500	155
10000	150
15000	140
20000	135
25000	130
40000	125
50000	120
80000	ПО
100000	105

Примечание. Температура соединителя равна сумме рабочей температуры среды и температуры перегрева контактов

ТЕМПЕРАТУРА ПЕРЕГРЕВА КОНТАКТОВ В ЗАВИСИМОСТИ ОТ ТОКОВОЙ НАГРУЗКИ

Таблица 3

Токовая нагрузка на соединитель, в % от допустимой по ТУ	Температура перегрева контактов, °С
100	45
90	43
80	40
70	37
60	35
50	33
40	20
30	15
20	10

СОЕДИНИТЕЛИ СНЦ27, СНЦ28, СНЦ29

Таблица 4

Условный размер корпуса	Схема расположения контактов	Условное обозначение контактов	Диаметр контактов, мм	Количество контактов	Токовая нагрузка, А		Условное положение изолятора в корпусе относительно нормального положения				
					Рабочая на контакт	Максимальная на контакт	Нормальное положение	а	б	в	г
1	2	3	4	5	6	7	8	9	10	11	12
14		⊕	1,0	4	3	6	0	-	135	-	-
		◐	1,5	3	6	12	0	160	-	-	-
18	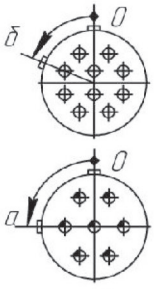	⊕	1,0	10	3	6	0	-	70	-	-
		◐	1,5	7	6	12	0	90	-	-	-
22	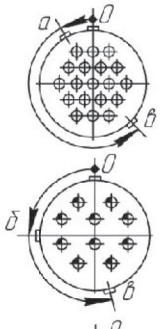	⊕	1,0	19	3	6	0	30	-	225	-
		◐	1,5	10	6	12	0	-	100	195	-
		◐	1,5	4	6	12	0	80	170	225	-
		◑	2,0	3	9	18					
24	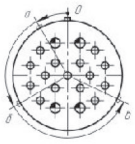	⊕	1,0	15	3	6	0	30	120	245	-
		◐	1,5	4	6	12					

Продолжение таблицы 4

1	2	3	4	5	6	7	8	9	10	11	12
27	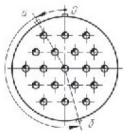		1,5	19	6	12	0	30	195	-	-
	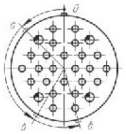		1,0	24	3	6	0	45	- 70	-	-
			1,5	4	6	12					
	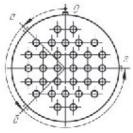		1,0	32	3	6	0	45	135	270	270
30	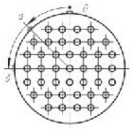		1,0	41	3	6	0	45	90	-	-
	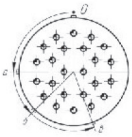		1,5	24	6	12	0	90	135	-	-
33	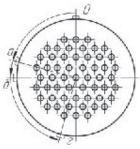		1,0	55	3	6	0	75	90	165	165
	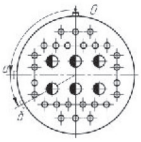		1,0	26	3	6	0	90	120	-	-
			2,0	6	9	18					
36	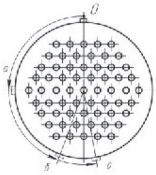		1,0	61	3	6	0	90	160	-	-
	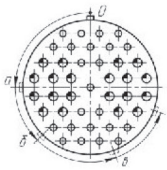		1,0	23	3	6	0	90	135	250	250
			1,5	20	6	12					

Продолжение таблицы 4

1	2	3	4	5	6	7	8	9	10	11	12
39	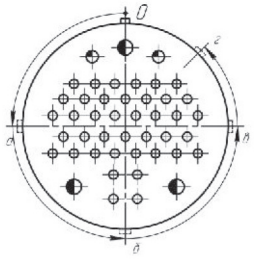		1,0	40	3	6	0	90	180	270	315
			1,5	2	6	12					
			2	3	9	18					

ЭСКИЗ СНЦ27

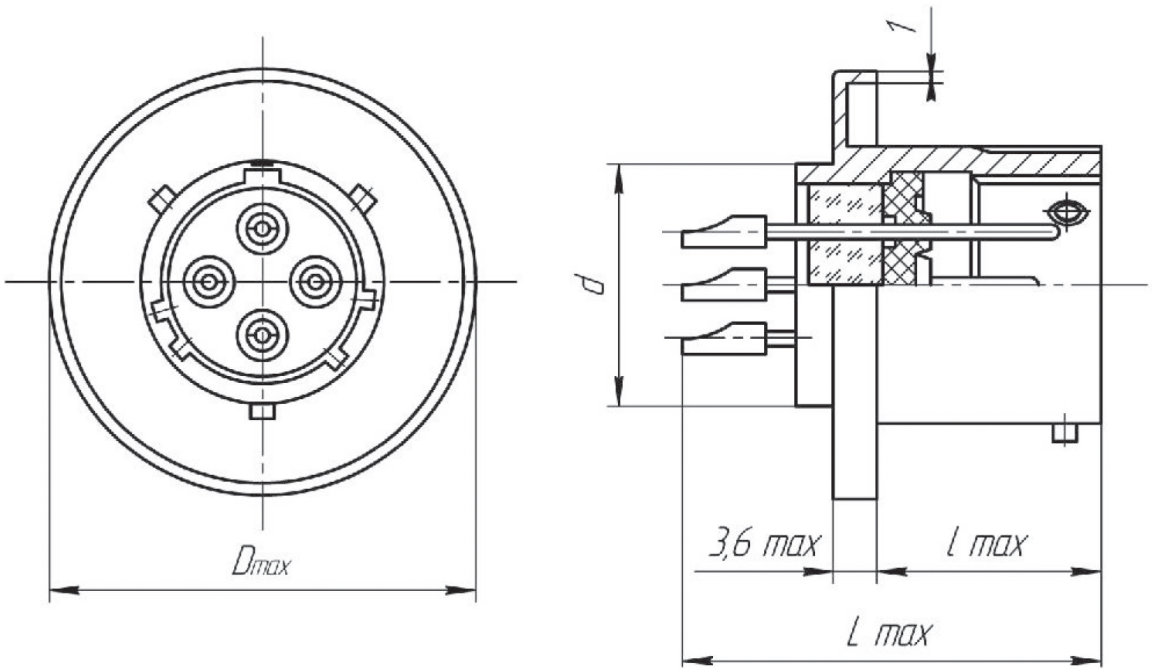

Таблица 5

Условный размер корпуса	Размеры, мм			
	d	Dmax	lmax	Lmax
14	14	24	11,5	23,6
18	18	27		23,6
22	22	31		23,6/25,2
24	24	33		
27	27	37		23,6
30	30	40		
33	33	44	13	25,2
				26,7
36	36	47		25,2
39	39	50		26,7

ЭСКИЗ СНЦ28

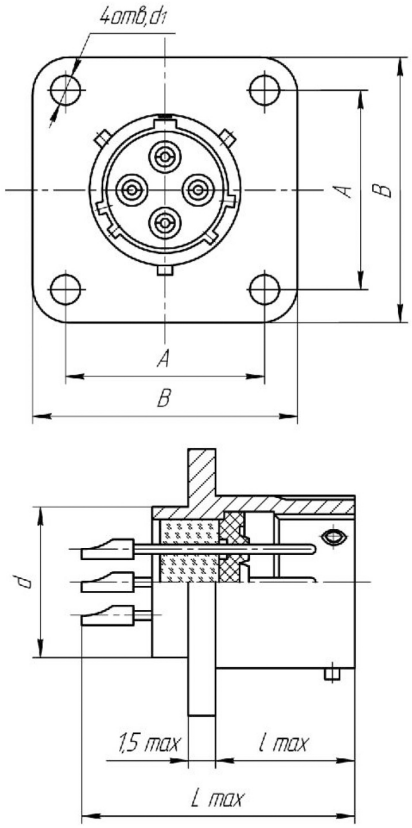

Таблица 6

Условный размер корпуса	Размеры, мм					
	d	d_2	A	Dmax	lmax	Lmax
14	14	2,2	16,5	21,7	11,5	23,6
18	18	3,2	19,5	25,9		23,6
22	22		23	29,4		25,2
24	24		25	31,4		23,6
27	27		27	33,4		
30	30		31	37,8		
33	33		34	41,5	13	25,2
						26,7
36	36		36,5	44,5		25,2
39	39		40	46,4		26,7

ЭСКИЗ СНЦ29

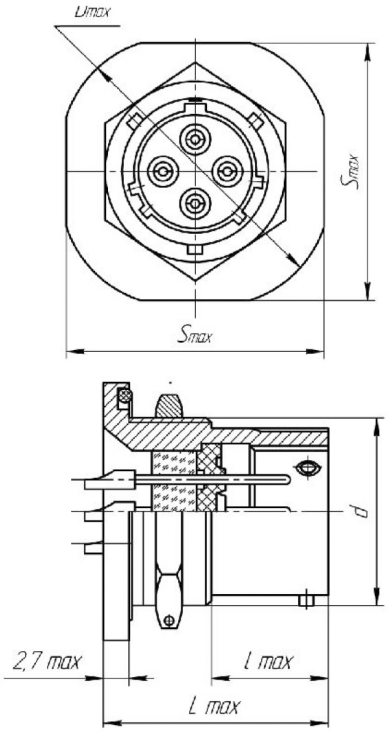

Таблица 7

Условный размер корпуса	Размеры, мм				
	d	Dmax	lmax	Lmax	Smax
14	M18x1	30	11,5	23,6	27
18	M22x1	35			32
22	M27x1	39		25,2	36
24	M28x1				
27	M33x1	49		23,6	46
30	M36x1				
33	M39x1	53	13	25,2	50
				26,7	
36	M42x1	58		25,2	55
39	M45x1			26,7	

СОЕДИНИТЕЛИ СНЦ272, СНЦ282

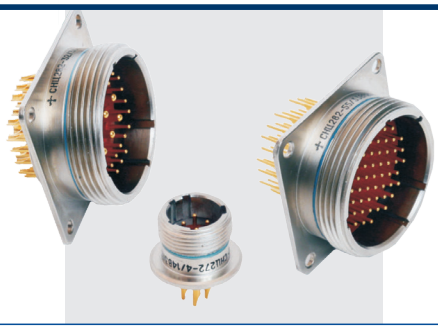

Соединители (вилки) СНЦ272, СНЦ282 предназначены для работы в электрических цепях постоянного переменного (частотой до 3МГц) токов при напряжении до 700 В (амплитудное значение).

Соединители (приборные герметичные вилки) СНЦ282, СНЦ272 для объемного и печатного монтажа сочленяются с розеткой СНЦ232, СНЦ232Э.

Сочленение соединителей резьбовое, самозапирающимся замком. Обладают защитой от электромагнитных помех. Соединители имеют многошпоночную поляризацию корпуса и многопозиционную установку изолятора в корпусе.

Монтаж проводов в соединителях в герметичных вилках СНЦ272, СНЦ282 – пайкой.

Тип контактов: для объемного и печатного монтажа под пайку.

Термокомпенсационные контакты: для объемного и печатного монтажа. Материал – алюмель, хромель, копель.

Покрытие контактов – электрические контакты покрыты золотом, термокомпенсационные контакты без покрытия.

Соединители СНЦ272, СНЦ282 изготавливаются для внутреннего монтажа во всеклиматическом исполнении В в соответствии с техническими условиями НКЦС.434410.507ТУ.

СОЕДИНИТЕЛЯМ ПРИСВОЕНЫ УСЛОВНЫЕ ОБОЗНАЧЕНИЯ, КОТОРЫЕ СОСТОЯТ ИЗ СЛЕДУЮЩИХ КЛАССИФИКАЦИОННЫХ ПРИЗНАКОВ:

СНЦ272, СНЦ282	4	14	В	П1(2)	1-	1(2)	а(б,в,г)

Тип соединителя

Количество контактов

Условный размер корпуса

В - вилка

П - пайка

1 - Хвостовик для объемного монтажа

2 - хвостовик для печатного монтажа

Покрытие контактов: 1 - золото

Способ крепления вилки:

1 – аргонодуговая сварка

2 – лазерная сварка

Угловое положение изолятора

Обозначение соединителей (вилок) при заказе и в конструкторской документации другой продукции состоит из слова «Вилка», условного обозначения типоконструкции вилки, обозначения ТУ.

ПРИМЕРЫ ОБОЗНАЧЕНИЯ:

Вилка СНЦ272-4/14ВП11-1	НКЦС.434410.507ТУ
Вилка СНЦ272-4/14ВП11-2-а	НКЦС.434410.507ТУ

ПРИМЕРЫ ОБОЗНАЧЕНИЯ:

Вилка СНЦ282-7/18ВП11-1-б	НКЦС.434410.507ТУ
Вилка СНЦ282-19/22ВП21	НКЦС.434410.507ТУ

СОЕДИНИТЕЛИ СНЦ272, СНЦ282

ТЕХНИЧЕСКИЕ ХАРАКТЕРИСТИКИ

Таблица 1

Диаметр контактов,мм	1,0	1,5	2,0
Сопротивление контактов не более, мОм	15	10	8
Сопротивление изоляции в нормальных климатических условиях, не менее, МОм	5000		
Токовая нагрузка	см. табл.4		
Максимальное рабочее напряжение (амплитудное значение), В	700		
Скорость утечки гелия при перепаде давления до 0,2 Па (2 кгс/см^2), не более, Па-см^3-с$^{-1}$1 (л-мкм рт.ст.-с$^{-1}$)	$5 *10^{-3}$ ($5*10^{-5}$)		
Количество сочленений - расчленений	500		
Минимальная наработка, часов	1000		
Срок сохраняемости, лет	25		
Соединители (вилки) устойчивы к воздействию спецфакторов			

УСЛОВИЯ ЭКСПЛУАТАЦИИ

Таблица 2

Механические факторы	
Синусоидальная вибрация: Диапазон частот, Гц	1-5000
Ускорение, м/с^2(g)	400 (40)
Механический удар: Одиночного действия: Ускорение, м/с2(g)	15000 (1500)
Многократного действия: Ускорение, м/с^2(g)	1500(150)

Климатические факторы	
Повышенная рабочая температура среды, °С	155
Пониженная рабочая температура среды, °С	минус 60
Атмосферное пониженное давление, Па (мм рт.ст)	$1,3*10^{-10}$(10^{-12})

МИНИМАЛЬНАЯ НАРАБОТКА В ЗАВИСИМОСТИ ОТ ТЕМПЕРАТУРЫ СОЕДИНИТЕЛЯ, °С

Таблица 3

Минимальная наработка вилок, ч	Температура соединителя, °С
1000	200
3000	175
5000	165
7500	155
10000	150
15000	140
20000	135
25000	132
30000	128
40000	123
50000	119
80000	111
100000	108
130000	105
150000	101
200000	98

Примечание. Температура соединителя равна сумме рабочей температуры среды и температуры перегрева контактов

СОЕДИНИТЕЛИ СНЦ272, СНЦ282

Таблица 4

Условный размер корпуса	Схема расположения контактов	Условное обозначение контактов	Диаметр контактов, мм	Количество контактов	Токовая нагрузка, Рабочая на контакт, А	Условное положение изолятора в корпусе относительно нормального положения				
						Нормальное положение	а	б	в	г
1	2	3	4	5	6	7	8	9	10	11
14	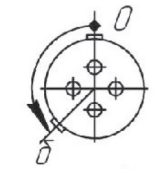		1,0	4	3	0	-	135	-	-
			1,5	3	6	0	160	-	-	-
18	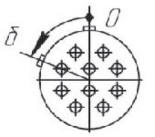		1,0	10	3	0	-	70	-	-
	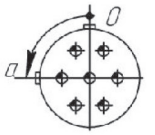		1,5	7	6	0	90	-	-	-
22	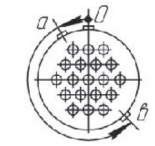		1,0	19	3	0	30	-	225	-
	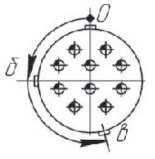		1,5	10	6	0	-	100	195	-
	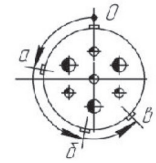		1,5	4	6	0	80	170	225	-
			2,0	3	9					
24	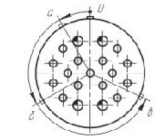		1,0	15	3	0	30	120	245	-
			1,5	4	6					

Продолжение таблицы 4

1	2	3	4	5	6	7	8	9	10	11
27	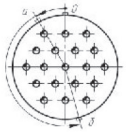	⊕	1,5	19	6	0	30	195	-	-
	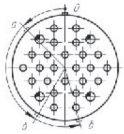	⊕	1,0	24	3	0	45	150	195	-
		◐	1,5	4	6					
	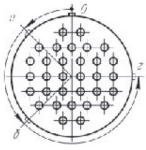	⊕	1,0	32	3	0	45	135	-	270
30	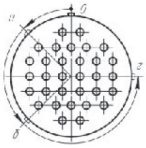	⊕	1,0	41	3	0	45	90	-	-
	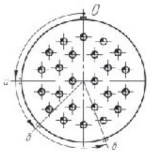	◐	1,5	24	6	0	90	135	200	-
33	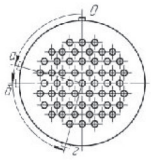	⊕	1,0	55	3	0	75	90	-	165
	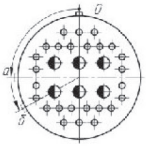	⊕	1,0	26	3	0	90	120	-	-
		◐	2,0	6	9					
36	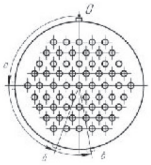	⊕	1,0	61	3	0	90	160	190	-
	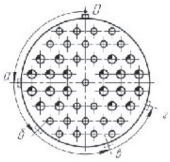	⊕	1,0	23	3	0	90	135	250	250
		◐	1,5	20	6					
39	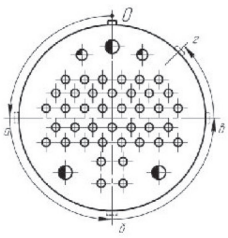	⊕	1	40	3	0	90	180	270	315
		◐	1,5	2	6					
		◐	2	3	9					

ЭСКИЗ СНЦ272

способ крепления - аргонодуговой сваркой

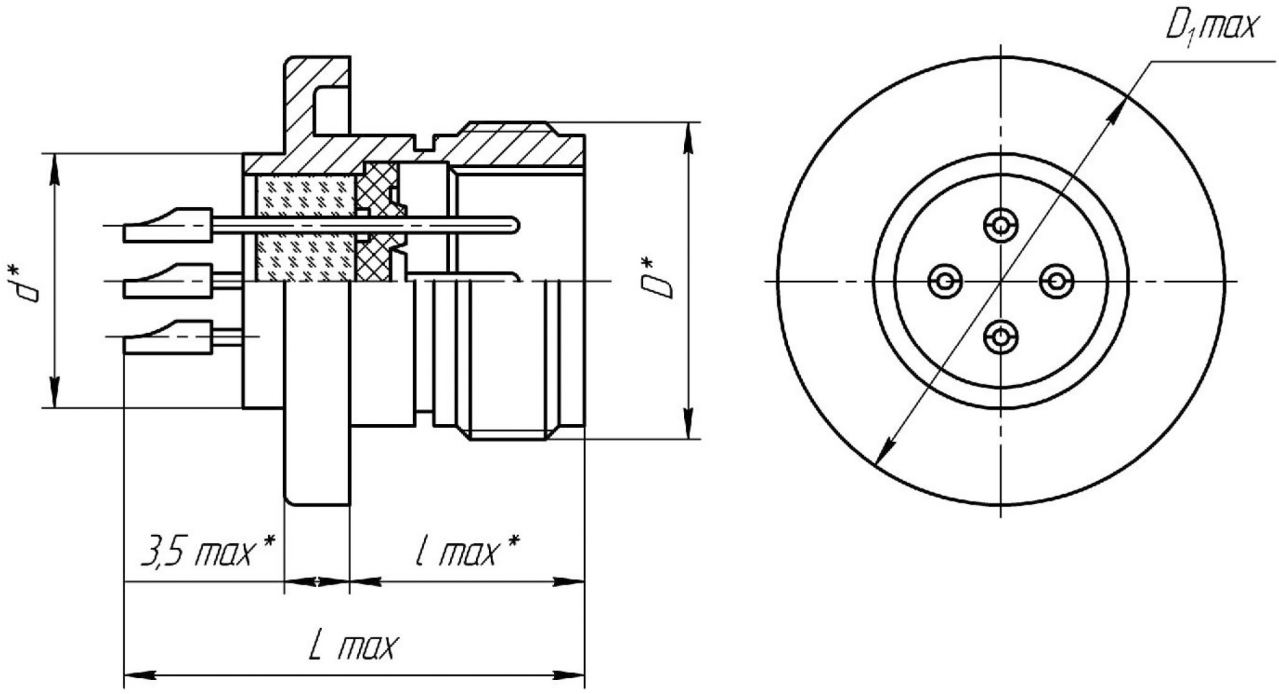

Таблица 5

Условный размер корпуса	Размеры, мм				
	D*	d	Dmax	lmax	Lmax
14	M17x1-6g	14	24	12,6	24,7
18	M22x1-6g	18	27		24,7/26,3
22	M25x1-6g	22	31		24,7
24	M27x1-6g	24	33		
27	M30x1-6g	27	37		
30	M33x1-6g	30	40	14,1	26,3/28,5
33	M38x1,5-6g	33	44		26.3
36	M40x1,5-6g	36	47		26.3
39	M44x1,5-6g	39	50		28,5

ЭСКИЗ СНЦ272

способ крепления - лазерной сваркой

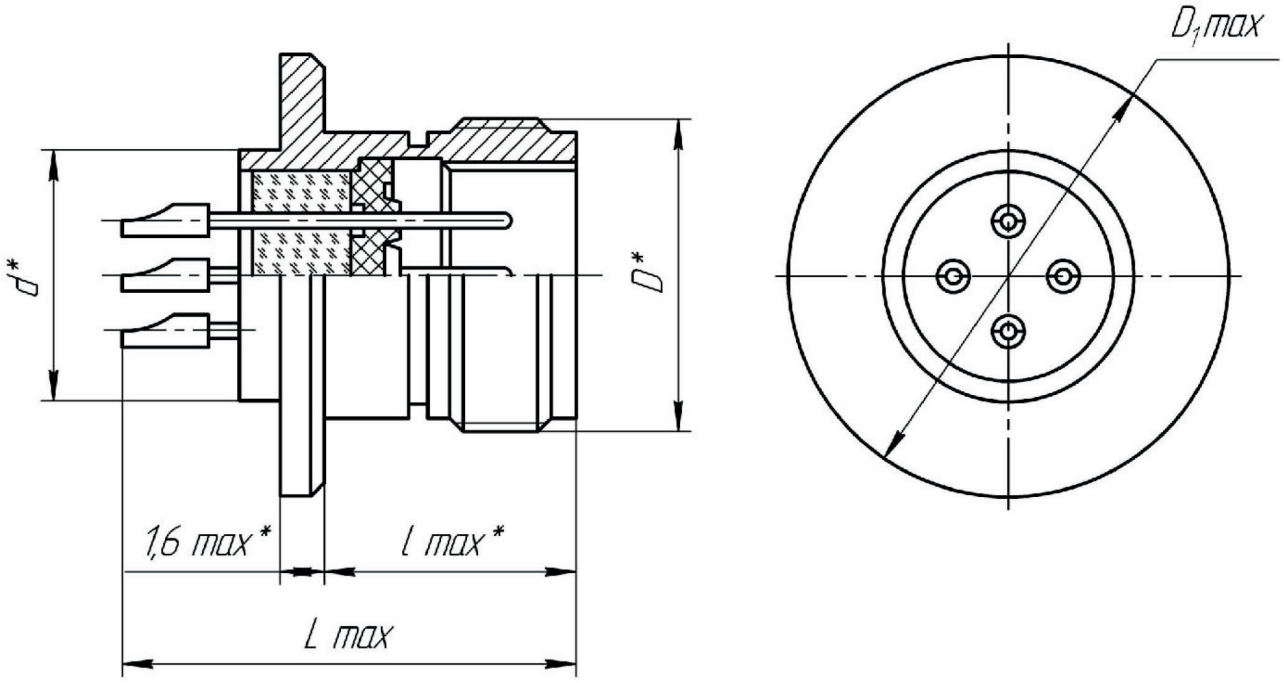

Таблица 6

Условный размер корпуса	Размеры, мм				
	D*	d	Dmax	lmax	Lmax
14	M17x1-6g	14	21,5	12,6	24,7
18	M22x1-6g	18	26,7		24,7/26,3
22	M25x1-6g	22	27,9		24,7
24	M27x1-6g	24	30,9		
27	M30x1-6g	27	34,3		
30	M33x1-6g	30	37,3	14,1	26,3/28,5
33	M38x1,5-6g	33	40,6		26.3
36	M40x1,5-6g	36	43,6		26.3
39	M44x1,5-6g	39	47,9		28,5

ЭСКИЗ СНЦ282

под объёмный монтаж

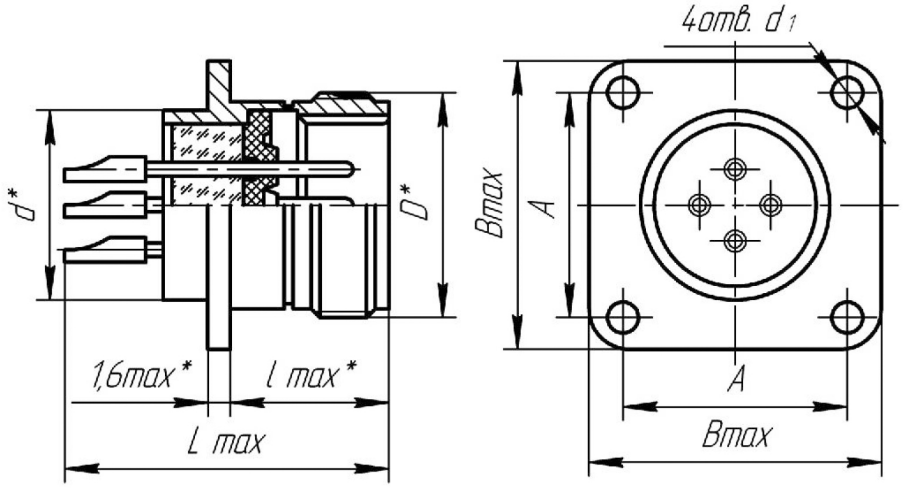

ЭСКИЗ СНЦ282

под печатный монтаж

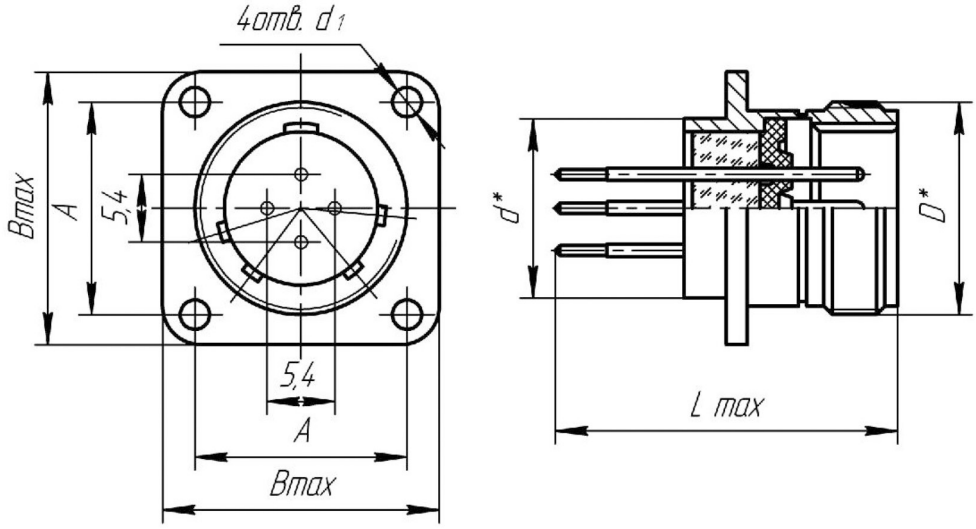

Таблица 7

Условный размер корпуса	A±0,1	Bmax	D*	d*	d_1	1max*	Lmax	
					номин.		СНЦ282	СНЦ282П
14	16,5	21,7	M17x1-6g	14,0	2,2	12,6	23,6	30
18	19,5	25,9	M22x1-6g	18,0	3,2			
22	23,0	29.4	M25x1-6g	22,0				
24	25,0	31,4	M27x1-6g	24,0				
27	27,0	33,4	M30x1-6g	27,0				
30	31,0	37,5	M33x1-6g	30,0				
33	34,0	41,5	M38x1,5-6g	33,0		14,1		31,5
36	36,5	44,5	M40x1,5-6g	36,0				
39	40,0	46,4	M44x1,5-6g	39,0				

СОЕДИНИТЕЛИ СНЦ146Г



Соединители (вилки) СНЦ146Г предназначены для работы в электрических цепях постоянного, переменного (частотой до 3 МГц) и импульсного токов.

Вилки СНЦ146Г изготавливаются в герметичном исполнении и сочленяются неэкранированными розетками типа СНЦ146 или экранированными розетками типа СНЦ146Э. вилки имеют многошпоночную поляризацию корпуса.

Взаимозаменяемы: с вилками СНЦ147 ЦСНК.430421.011ТУ,с вилками III серии MIL-DTL-83723, с вилками типа 983 фирмы Deutsch.

Сочленение соединителей – резьбовое.

Тип контактов: для объемного и печатного монтажа под пайку.

Термокомпенсационные контакты: для объемного и печатного монтажа под пайку. Материал – алюмель, хромель, копель.

Покрытие контактов – электрические контакты покрыты золотом, термокомпенсационные контакты без покрытия.

Монтаж проводов – пайкой.

Соединители изготавливаются для внутреннего монтажа во всеклиматическом исполнении В в соответствии с техническими условиями НКЦС.434410.505ТУ.

СОЕДИНИТЕЛЯМ ПРИСВОЕНЫ УСЛОВНЫЕ ОБОЗНАЧЕНИЯ, КОТОРЫЕ СОСТОЯТ ИЗ СЛЕДУЮЩИХ КЛАССИФИКАЦИОННЫХ ПРИЗНАКОВ:

СНЦ146	Г-	12/	12-	В	2(5,7)	П	1	1	(1,2,3,4,5)
Тип соединителя									
Герметичный									
Количество контактов									
Условный размер корпуса									
В - вилка									
Вид корпуса:									
2 – приборная часть с креплением винтами;									
5 – приборная часть под сварку;									
7 – приборная часть с креплением поджимной гайкой									
П - пайка									
Тип хвостовика:									
1 – хвостовик для объемного монтажа;									
2 - хвостовик для прямого монтажа в отверстие печатной платы									
Покрытие рабочей части контакта:									
1 - золото									
Поляризация шпонок (шпоночных пазов) корпуса:									
Отсутствие цифры – нулевое положение									

Обозначение соединителей (вилок) при заказе и в конструкторской документации другой продукции состоит из слова «Вилка», условного обозначения типоконструкции вилки, обозначения ТУ.

ПРИМЕРЫ ОБОЗНАЧЕНИЯ:

Вилки СНЦ146Г-6/10-В2П11-2	**НКЦС.434410.505ТУ**
Вилки СНЦ146Г-6/10-В5П21-1	**НКЦС.434410.505ТУ**
Вилки СНЦ146Г-6/10-В7П11	**НКЦС.434410.505ТУ**

СОЕДИНИТЕЛИ СНЦ146Г

ТЕХНИЧЕСКИЕ ХАРАКТЕРИСТИКИ

Таблица 1

Диаметр контактов,мм	1,02	1,59	2,39
Сопротивление контактов не более, мОм	15	10	8
Сопротивление изоляции в нормальных климатических условиях, не менее, МОм	5000		
Токовая нагрузка	см. табл.4		
Максимальное рабочее напряжение (амплитудное значение), В	700		
Скорость утечки гелия при перепаде давления до 0,2 Па (2 кгс/см^2), не более, Па-см^3-с$^{-1}$1 (л-мкм рт.ст.-с$^{-1}$)	$5 *10^{-3}$ ($5*10^{-5}$)		
Количество сочленений - расчленений	1000		
Минимальная наработка, часов	1000		
Срок сохраняемости, лет	25		
Соединители (вилки) устойчивы к воздействию спецфакторов			

УСЛОВИЯ ЭКСПЛУАТАЦИИ

Таблица 2

Механические факторы	
Синусоидальная вибрация: Диапазон частот, Гц	1-5000
Ускорение, м/с^2(g)	400 (40)
Механический удар: Одиночного действия:-пиковое ударное ускорение м/с^2 (g),	5000 (500)
-длительность действия ударного ускорения, мс	1
-длительность действия ударного ускорения при воздействии ударов многократного действия, не более, мс	3

Климатические факторы	
Повышенная температура среды, максимальное зна-чение при эксплуатации, °С	155
Пониженная рабочая температура среды, °С	минус 60
Атмосферное пониженное давление, Па (мм рт.ст)	$0,67*10^{-3}$(5)

ЗНАЧЕНИЯ ГАММА-ПРОЦЕНТНОЙ НАРАБОТКИ В ЗАВИСИМОСТИ ОТ ТЕМПЕРАТУРЫ СОЕДИНИТЕЛЯ

Таблица 3

Минимальная наработка вилок, ч	Температура соединителя, °С
3000	175
5000	165
7500	155
10000	150
15000	140
20000	135

Продолжение таблицы 3

25000	132
30000	128
40000	123
50000	119
80000	111
100000	108
130000	105
150000	101
200000	98

Примечание. Температура соединителя равна сумме рабочей температуры среды и температуры перегрева контактов.

Таблица 4

Условный размер корпуса	Схема расположения контактов в изоляторах (условная нумерация контактов дана со стороны контактной части вилки)	Условное обозначение контактов	Диаметр контактов, мм	Количество контактов, шт	Рабочий ток на каждый контакт соединителя, А	Максимальное напряжение постоянного тока или амплитудное значение напряжения переменного тока соединителей,В		Момент вращения накидной обоймы соединителей, Н-см (кгс-см), не более
						рабочее	Испытательное в нормальных климатических условиях	
1	2	3	4	5	6	7	8	9
8	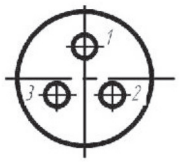		1,02	3	1,5	400	1600	50(5)
10	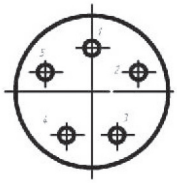		1,02	5	1,5	400	1600	80(8)
10	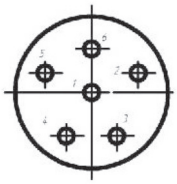		1,02	6	1,5	400	1600	80(8)

Продолжение таблицы 4

1	2	3	4	5	6	7	8	9
12	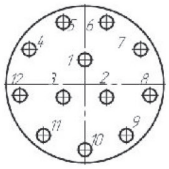		1,02	12	1,5	400	1600	130(13)
14	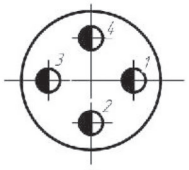		2,39	4	4,5	400	1600	160(16)
14	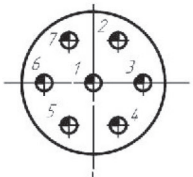		1,59	7	2,5	400	1600	160(16)
14	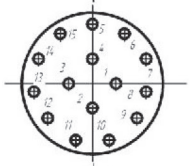		1,02	15	1,5	400	1600	160(16)
16	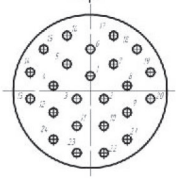		1,02	24	1,5	400	1600	180(18)
18	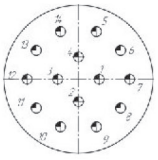		1,59	14	2,5	700	2300	210(21)
			1,02	31	1,5	400	1600	210(21)
20	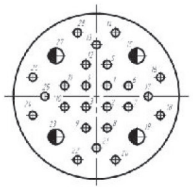		1,02 2,39	24 4	1,5 4,5	400	1600	240(24)
20	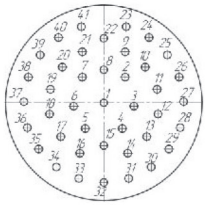		1,02 1,59	37 2	1,5 2,5	400	1600	240(24)

Продолжение таблицы 4

1	2	3	4	5	6	7	8	9
8	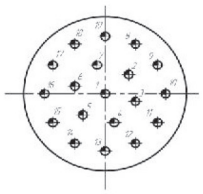		1,02	3	1,5	400	1600	50(5)
10	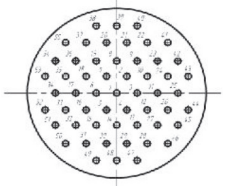		1,02	5	1,5	400	1600	80(8)
10	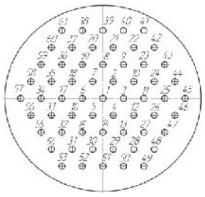		1,02	6	1,5	400	1600	80(8)

ЭСКИЗ СНЦ146Г

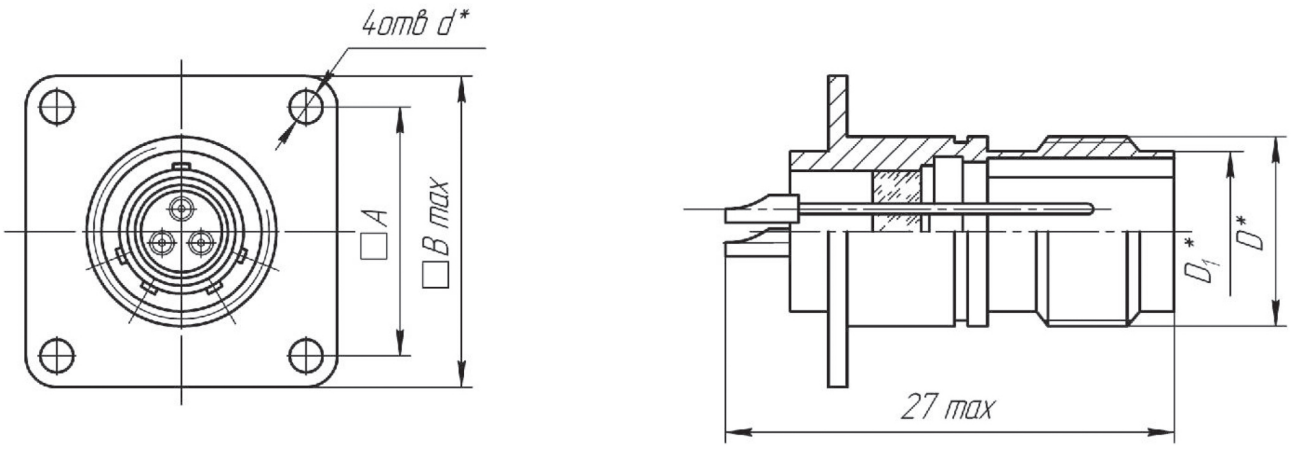

Таблица 5

Условный размер корпуса	Размеры, мм				
	D*	D_1*	d*	Bmax	A
8	$^{9}/_{16}$(14,27)-24UNEF-2A		3,2	20,75	15,09
10	$^{11}/_{16}$(14,27)-24UNEF-2A		3,2	23,93	18,26
12	$^{7}/_{8}$(22,22)-20UNEF-2A	17,78	3,2	26,32	20,62
18	$1^{3}/_{16}$(30,18)-18UNEF-2A	25,45	3,2	34,24	26,97
20	$1^{5}/_{16}$(33,32)-18UNEF-2A	28,63	3,2	37,8	31
24	$1^{9}/_{16}$(39,67)-18UNEF-2A	34,98	3,8	44,5	36,5

ЭСКИЗ СНЦ146Г

вилка герметичная с контактами для печатного монтажа

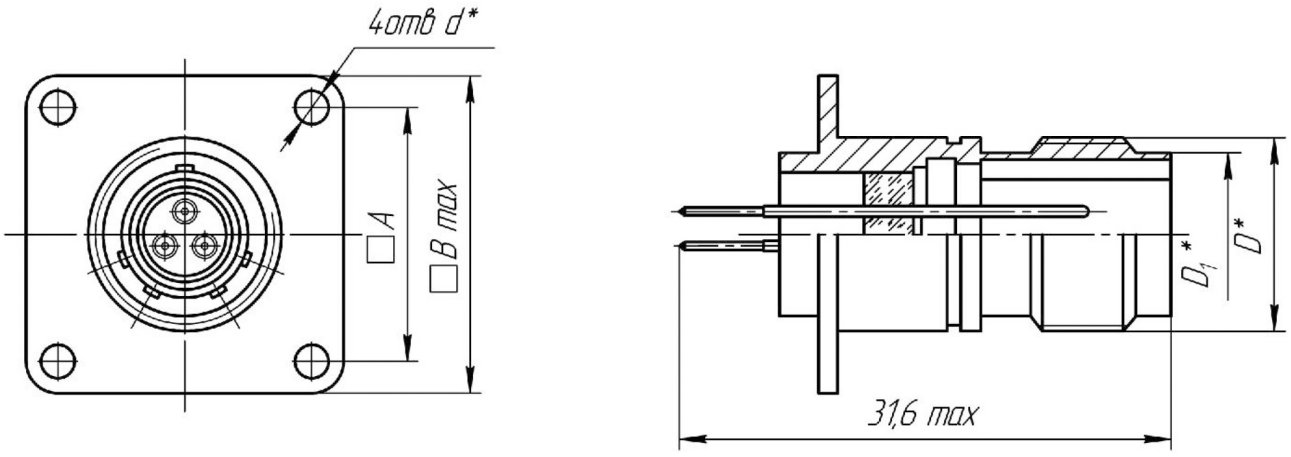

Таблица 6

Условное обозначение типоконструкции	Размеры, мм							
	D*	d*		A		Bmax	Масса, г, не более
		Номин.	Пред. откл	Номин.	Пред. откл		
СНЦ146Г-3/8-ВП21-(1,2,3,4)	9/16(14,27)-24UNEF-2A	3,2	±0,1	15,09	±0,05	20,75	18,5
СНЦ146Г-5/10-ВП21-(1,2,3,4,5)	11/16(17,47)-24UNEF-2A			18,26		23,93	24,6
СНЦ146Г-6/10-ВП21-(1,2,3,4,5)							25,1
СНЦ146Г-12/12-ВП21-(1,2,3,4,5)	7/8(22,22)-20UNEF-2A			20,62		26,32	32,5
СНЦ146Г-4/14-ВП21-(1,2,3,4,5)	15/16(23,82)-20UNEF-2A			23,01		28,71	37,9
СНЦ146Г-7/14-ВП21-(1,2,3,4,5)							36,6
СНЦ146Г-15/14-ВП21-(1,2,3,4,5)							36,1
СНЦ146Г-24/16-ВП21-(1,2,3,4,5)	1 1/16(26,97)-18UNEF-2A			24,61		31,88	43,7
СНЦ146Г-14/18-ВП21-(1,2,3,4,5)	1 3/16(30,18)-18UNEF-2A			26,97		34,24	55,1
СНЦ146Г-31/18-ВП21-(1,2,3,4,5)							54,3
СНЦ146Г-28/20-ВП21-(1,2,3,4,5)	1 5/16(33,32)-18UNEF-2A			29,36		36,63	66,2
СНЦ146Г-39/20-ВП21-(1,2,3,4,5)							65,0
СНЦ146Г-41/20-ВП21-(1,2,3,4,5)							64,8
СНЦ146Г-12/22-ВП21-(1,2,3,4,5)	1 7/16(35,57)-18UNEF-2A			31,75		39,80	80,8
СНЦ146Г-19/22-ВП21-(1,2,3,4,5)							76,0
СНЦ146Г-55/22-ВП21-(1,2,3,4,5)							74,4
СНЦ146Г-61/24-ВП21-(1,2,3,4,5)	1 9/16(39,67)-18UNEF-2A	3,8		34,92		43,39	90,4

СОЕДИНИТЕЛИ СНЦ156



Тип соединителя: электрические низкочастотные герметичные цилиндрические соединители (вилки) СНЦ156 (далее – вилки), предназначенные для работы в электрических цепях постоянного, переменного (частотой до 3 МГц) и импульсного токов при напряжении до 700В.

Конструктивные исполнения: вилки приборные с круглым фланцем для крепления сваркой, с квадратным фланцем с овальными отверстиями для крепления винтами, с квадратным фланцем с круглыми отверстиями для крепления винтами, с квадратным фланцем для крепления гайкой.

Тип сочленения – быстродействующее резьбовое.

Взаимосочленение: вилки предназначены для сочленения с кабельными розетками СНЦ144 ЦСНК.430421.008ТУ, СНЦ144К НКЦС.434410.527 ТУ, 8D5 серии III MIL -C-38999 соответствующих типономиналов (условного размера корпуса и количества контактов) и углового положения шпонок и шпоночных пазов в корпусе.

Взаимозаменяемы: с вилками СНЦ157 ЦСНК.430421.023ТУ (печатный монтаж), 8D серии III MIL-C-38999.

Тип контактов: для объемного и печатного монтажа под пайку.

Термокомпенсационные контакты: для объемного и печатного монтажа под пайку. Материал – алюмель, хромель, копель.

Покрытие контактов – электрические контакты покрыты золотом, термокомпенсационные контакты без покрытия.

Климатическое исполнение: вилки изготавливаются во всеклиматическом исполнении.

СОЕДИНИТЕЛЯМ ПРИСВОЕНЫ УСЛОВНЫЕ ОБОЗНАЧЕНИЯ, КОТОРЫЕ СОСТОЯТ ИЗ СЛЕДУЮЩИХ КЛАССИФИКАЦИОННЫХ ПРИЗНАКОВ:

СНЦ	156-	3	/9	В	П	1(2)	1-	N	Н(Т,С)	1(2,3)	L
Тип соединителя											
Номер разработки											
Количество контактов в соединителе (1,3,4 ,5,6,8,10,11,12,13,15,16,18,19,21,22,23, 24,26,29,32,37,39,41,43,53,55,56,61,66,79, 100,128)											
Условный диаметр корпуса (9,11,13,15,17,19,21,23,25)											
Тип контакта: В – штыревой(вилка)											
Способ монтажа: П - пайка											
1-хвостовик для объемного монтажа 2-хвостовик для печатного монтажа											
Покрытие рабочей части контактов - золото											
Поляризация шпоночных пазов корпусов N – нормальное положение (A,B,C,D,E)											
Материал корпуса: Н- нержавеющая сталь; Т- титан, без покрытия; с - презиционный сплав, покрытие никель											
Тип корпуса: 1-фланец квадратный с овальными отверстиями; 2-фланец круглый под сварку; 3-фланец квадратный с круглыми отверстиями.											
Размер хвостика контакта для печатного монтажа: L - длинный хвостик контакта. Для стандартного контакта параметр не указывается.											

ПРИМЕРЫ ОБОЗНАЧЕНИЯ:

Вилки СНЦ156-3/9ВП11-NH1	**СКНЦ.434410.238ТУ**
Вилки СНЦ156-3/9ВП21-NH2	**СКНЦ.434410.238ТУ**
Вилки СНЦ156-3/9ВП11-АН2L	**СКНЦ.434410.238ТУ**
Вилки СНЦ156-3/9ВП11-NH3	**СКНЦ.434410.238ТУ**
Вилки СНЦ156-3/9ВП21-NH3L	**СКНЦ.434410.238ТУ**

Примечание: Допускается по требованию заказчика вместо контактов под объемный и печатный монтаж использовать термокомпенсационные контакты (хромель, алюмель, копель). Количество и расположение термокомпенсационных контактов указывается в карте заказа.

На вилках, изготовленных по карте заказа с термокомпенсационными контктами (хромель, алюмель), вводится дополнительная маркировка через тире буква А с указанием номера карты заказа.

ПРИМЕР ОБОЗНАЧЕНИЯ ВИЛКИ С ТЕРМОКОМПЕНСАЦИОННЫМИ КОНТАКТАМИ

Вилки СНЦ156-3/9ВП11-NH1-А0001	**СКНЦ.434410.238ТУ**
Вилки СНЦ156-3/9ВП11-АН2L-А0002	**СКНЦ.434410.238ТУ**

СОЕДИНИТЕЛИ СНЦ156

ТЕХНИЧЕСКИЕ ХАРАКТЕРИСТИКИ

Таблица 1

Сопротивление контактов, Ом, не более	17,00
Сопротивление изоляции, МОм, не менее	5000
Максимальное рабочее напряжение постоянного тока или амплитудное значение напряжения переменного и импульсного тока, В	700
Количество сочленений-расчленений	500
Гамма-процентный срок сохраняемости соединителей, лет, не менее	25
Герметичность: скорость утечки гелия, Пасм3си (л-мкм рт.ст.с"1), не более- при перепаде давления 0,2 МПа (2 кгс/см2)	$5 \cdot 10^{3}$ ($5 \cdot 10^{-5}$)

УСЛОВИЯ ЭКСПЛУАТАЦИИ

Таблица 2

Механические факторы	
Синусоидальная вибрация: Диапазон частот, Гц амплитуда ускорения, м/с^2(g)	1-2000
Механический удар: Одиночного действия: пиковое ударное ускорение, м/с^2 (§) длительность действия ударного ускорения, мс	5000 (500)
Линейное ускорение, м/с^2 (g)	2000(200)
Биологические факторы	
Плесневые грибы	+

Климатические факторы	
Повышенная температура среды	200
Пониженная рабочая температура среды, °С	минус 65
Атмосферное пониженное давление:- при эксплуатации Па (мм рт.ст)	2,65*10^{-3}(20)
Повышенная относительная влажность воздуха при температуре плюс 35°С, %	98
Атмосферные конденсированные осадки (иней, роса)	+
Соляной (морской) туман, ч	48

Таблица 3

Условный размер вилки (розетки)	Схема расположения контактов в изоляторах (условная нумерация контактов дана со стороны контактной части вилки)	Условное обозначение контактов	Диаметр контактов, мм	Количество контактов, шт	Максимальное напряжение постоянного тока или амплитудное значение напряжения переменного тока соединителей,В	
					В нормальных климатических условиях	до 0,67x10³ Па (5 мм рт.ст.)
1	2	3	4	5	6	7
9	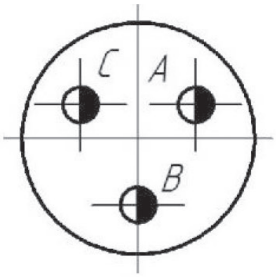		1,02	3	500	200
	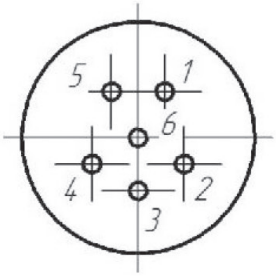		0,76	6	300	150
11	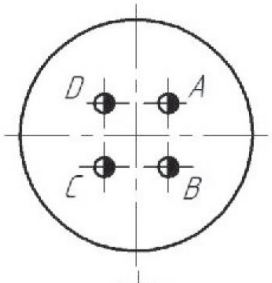		1,02	4	500	200
	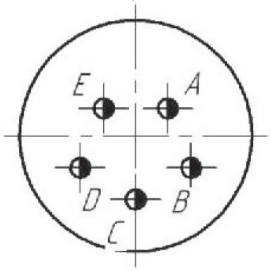		1,02	5	500	200
	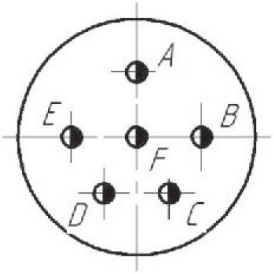		1,02	6	500	200

Продолжение таблицы 3

1	2	3	4	5	6	7
9	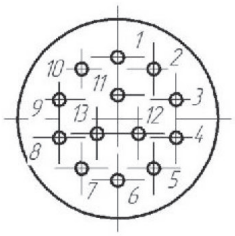		0,76	13	300	150
	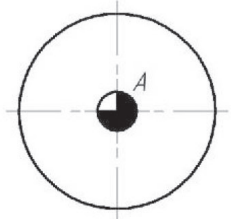		2,39	1	700	200
11	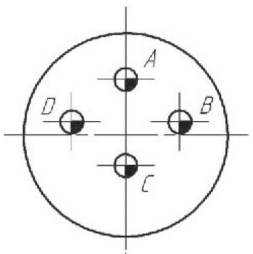		1,59	4	500	200
	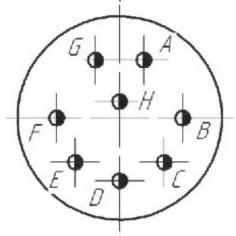		1,02	8	700	200
	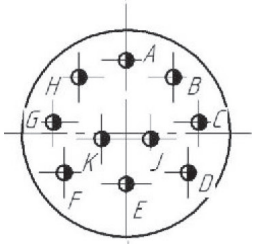		1,02	10	500	200
	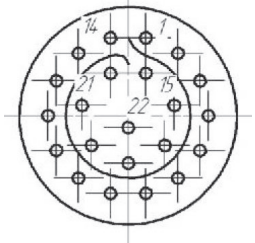		0,76	22	300	150
	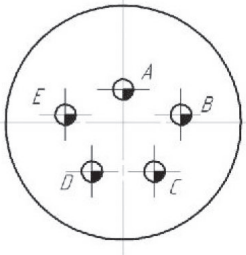		1,59	5	700	200

Продолжение таблицы 3

1	2	3	4	5	6	7
15	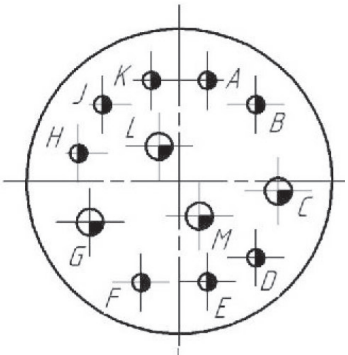		1,59	4	500	200
			1,02	8		
	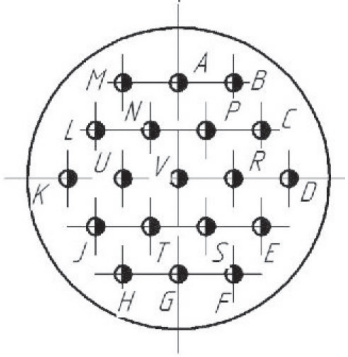		1,02	19	500	200
	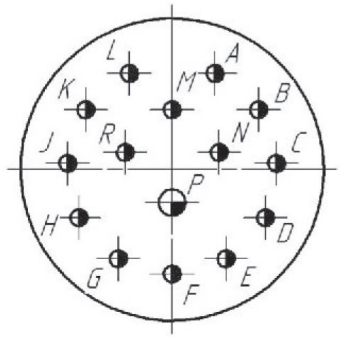		1,02	14	500	200
			1,59	1		
	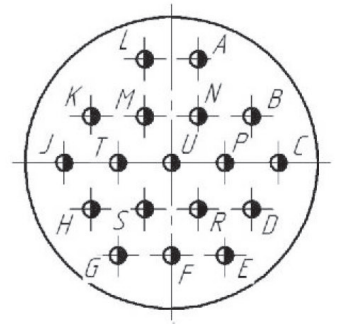		1,02	18	500	200
	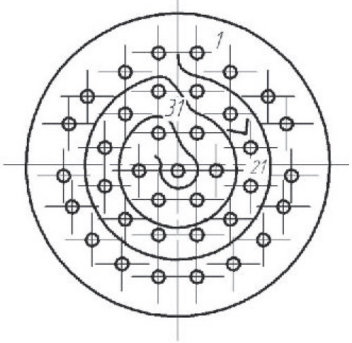		0,76	37	300	150

Продолжение таблицы 3

1	2	3	4	5	6	7
17	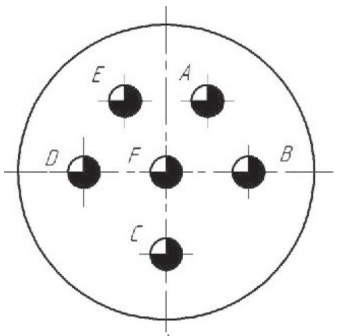		2,39	6	500	200
	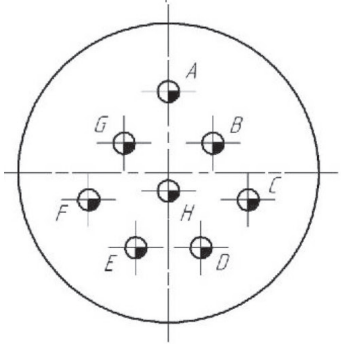		1,59	8	700	200
	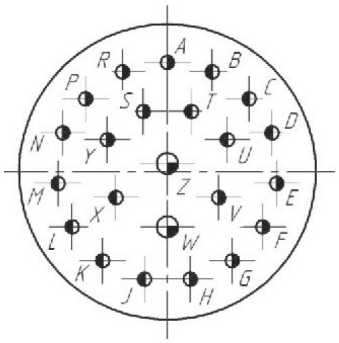		1,59	2	500	200
			1,02	21		
	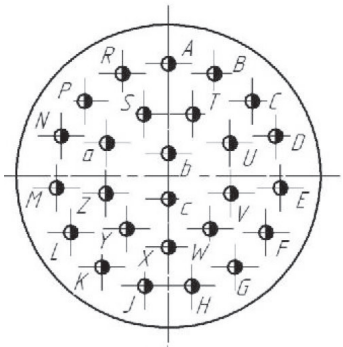		1,02	26	500	200
	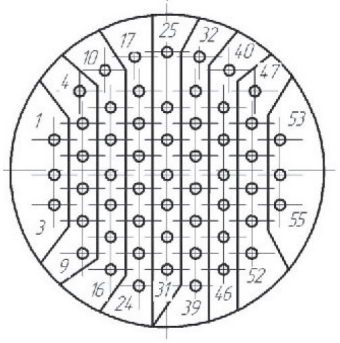		0,76	55	300	150

Продолжение таблицы 3

1	2	3	4	5	6	7
19	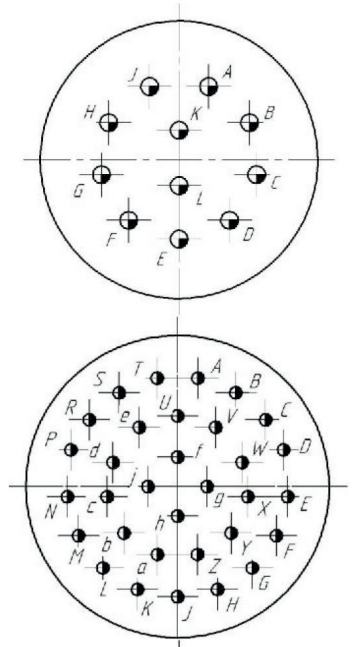		1,59	11	700	200
			1,02	32	500	200
	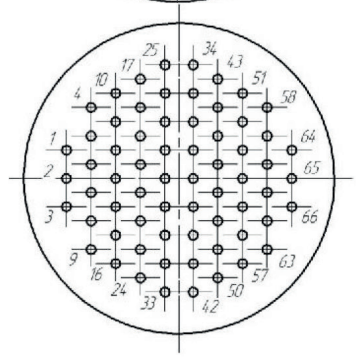		0,76	66	300	150
21	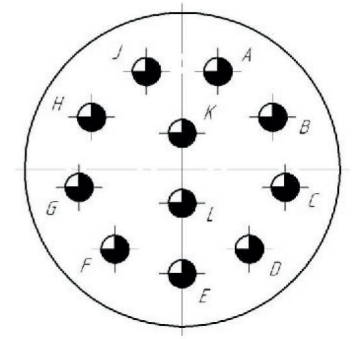		2,39	11	700	200
	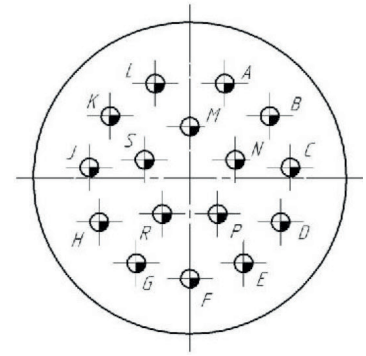		1,59	16	700	200

Продолжение таблицы 3

1	2	3	4	5	6	7
21	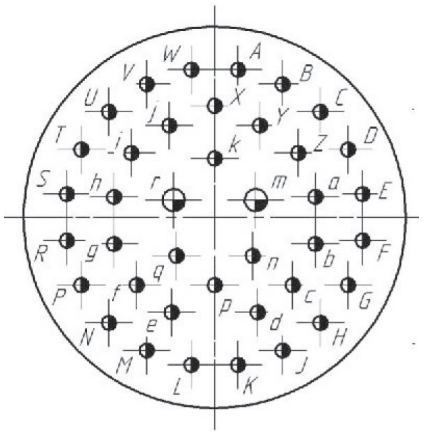		1,02	37	500	200
			1,59	2		
	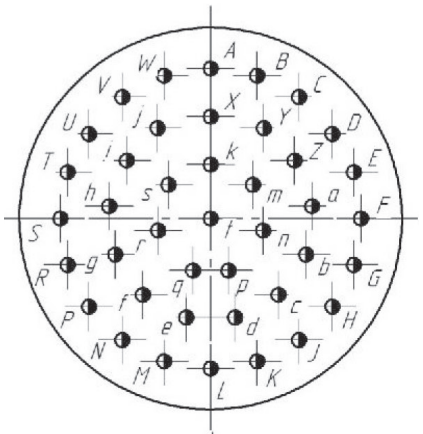		1,02	41	500	200
	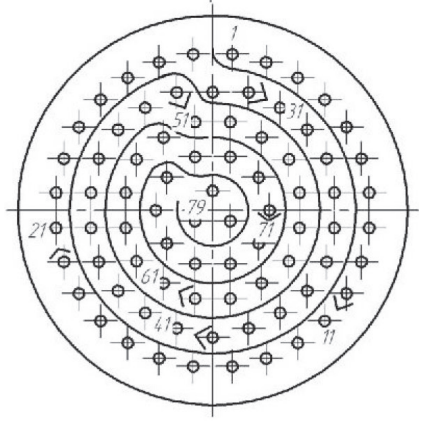		0,76	79	300	150
23	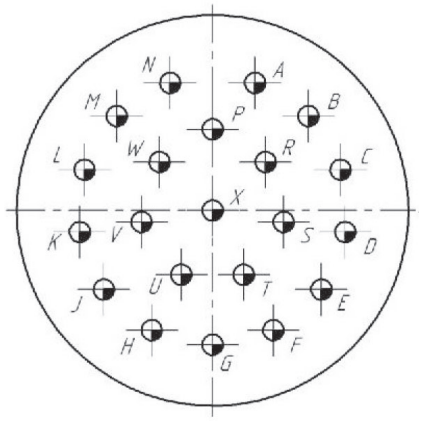		1,59	21	700	200

Продолжение таблицы 3

1	2	3	4	5	6	7
23	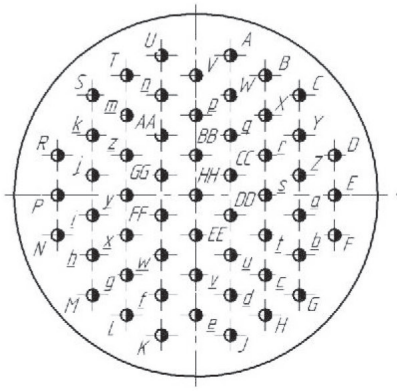		1,02	55	500	200
	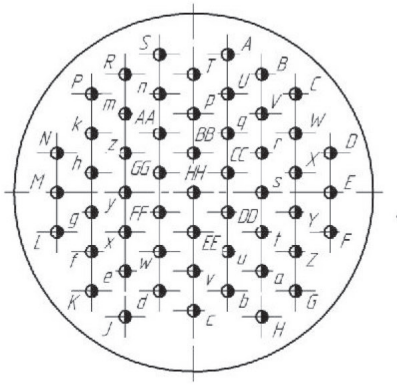		1,02	53	500	200
	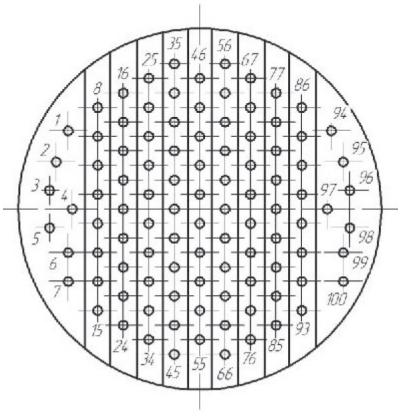		0,76	100	300	150
25	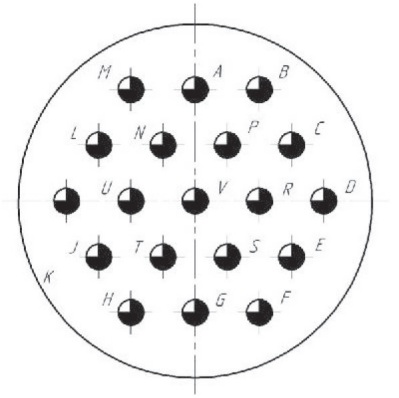		2,39	19	200	120

Продолжение таблицы 3

1	2	3	4	5	6	7
25	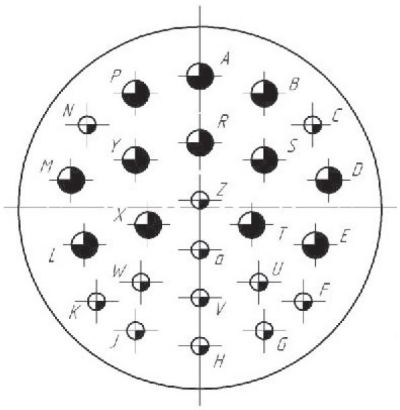		2,39	12	500	200
			1,59	12		
	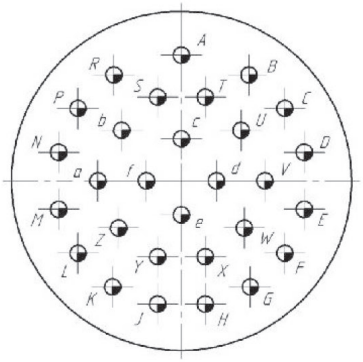		1,59	29	500	200
	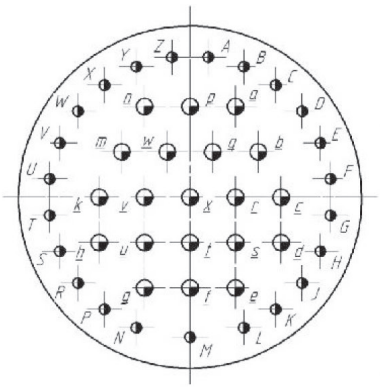		1,59	20	500	200
			1,02	23		
	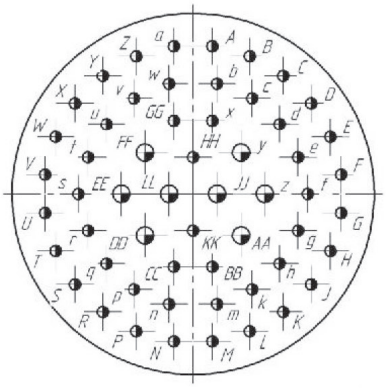		1,59	8	200	120
			1,02	48		

Продолжение таблицы 3

1	2	3	4	5	6	7
25	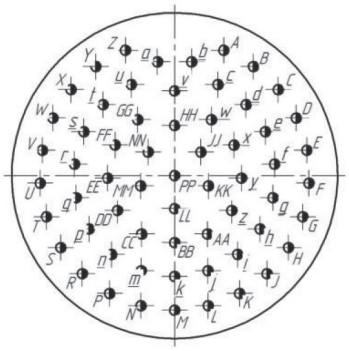		1,02	61	500	200
	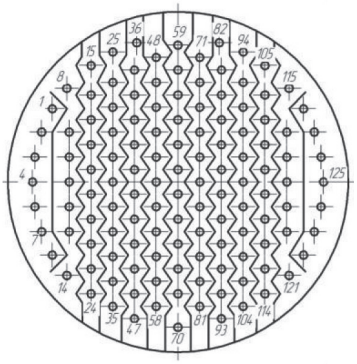		0,76	128	300	150

ЭСКИЗ СНЦ156

с квадратным фланцем с овальными отверстиями для креплениями винтами

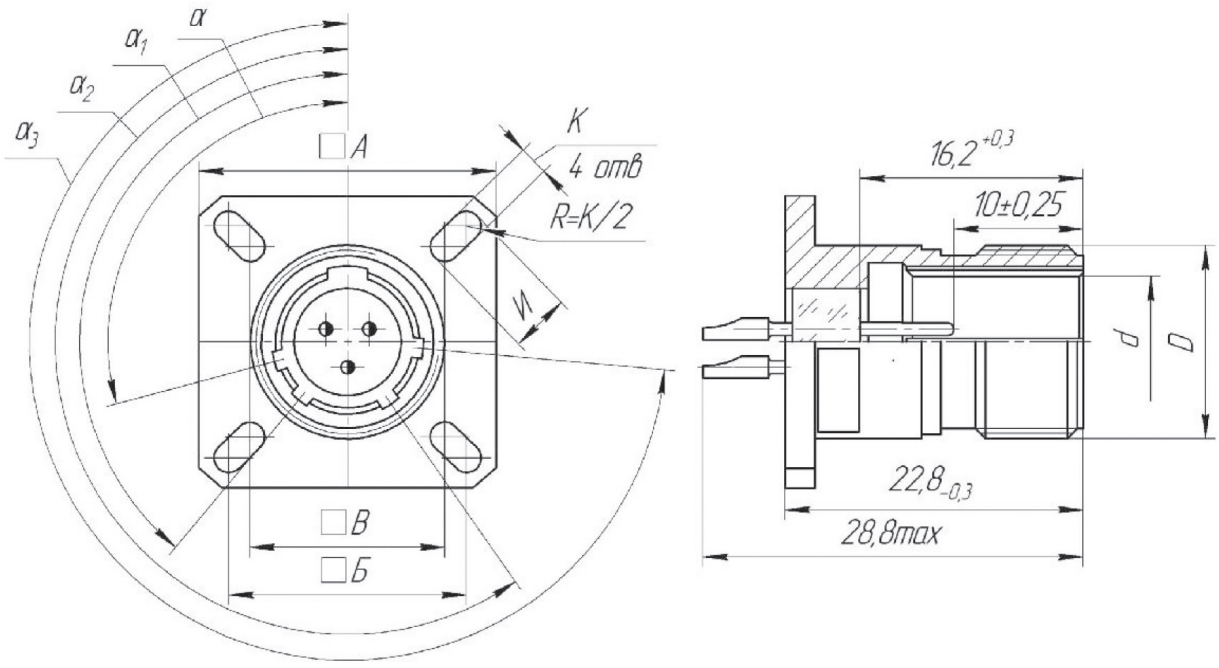

ЭСКИЗ СНЦ156

с круглым фланцем для крепления сваркой

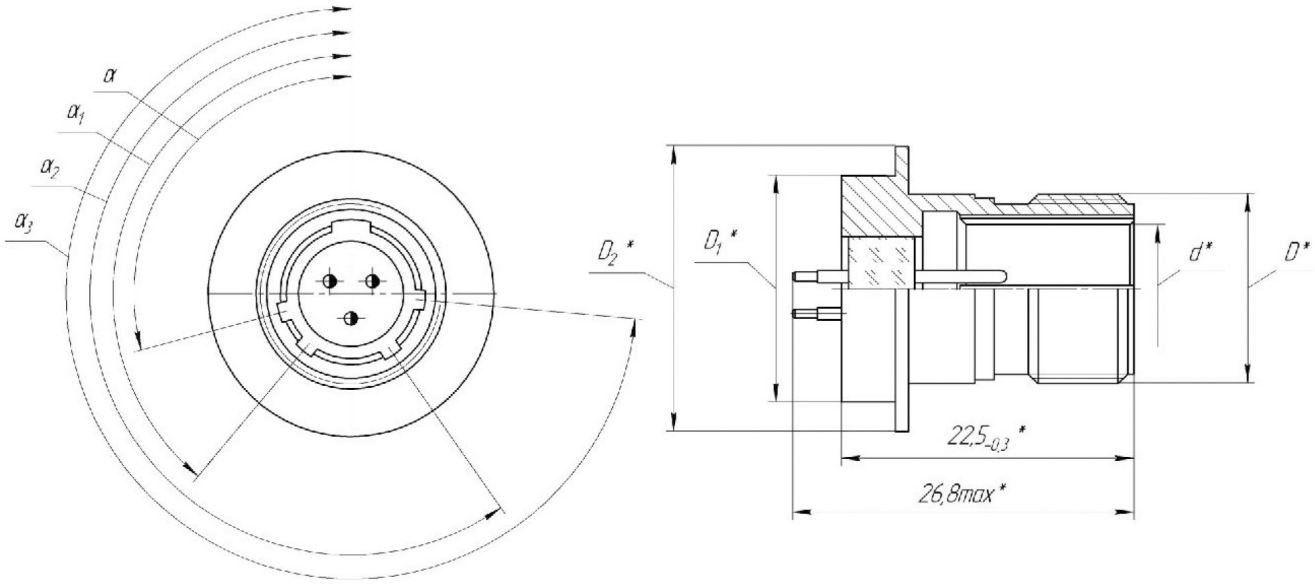

ЭСКИЗ СНЦ156

с квадратным фланцем с круглыми отверстиями для креплениями винтами

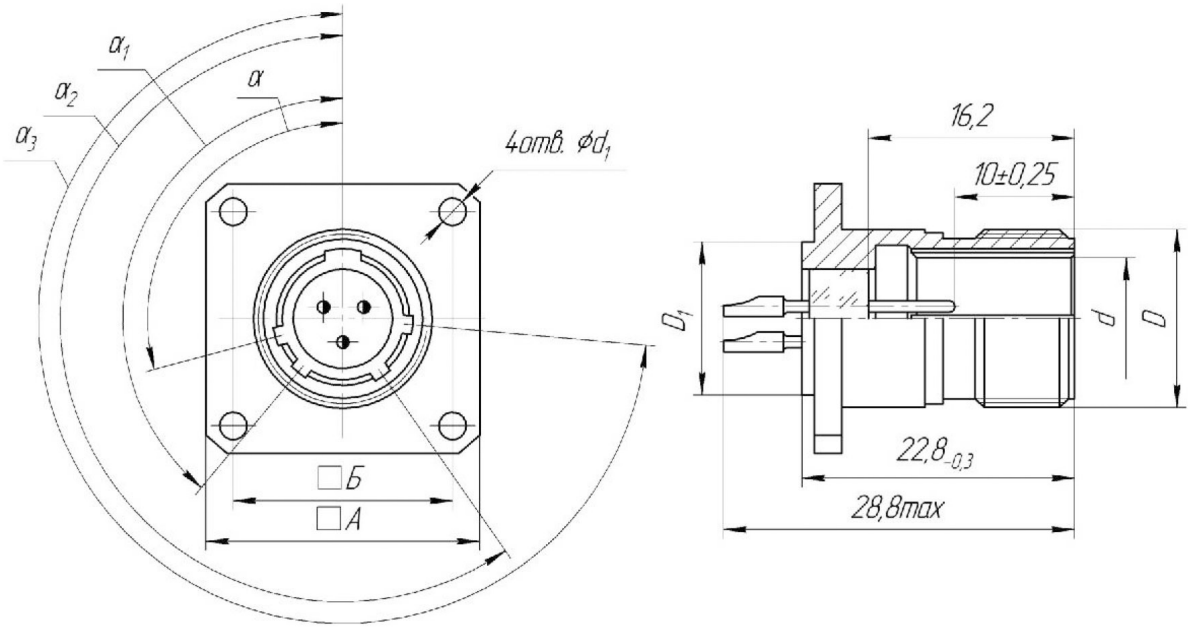

СОЕДИНИТЕЛИ СНЦ220



Соединители (вилки) СНЦ220 предназначены для работы в электрических цепях постоянного, переменного(частотой до 3МГц) и импульсного токов.

Вилки СНЦ220 изготавливаются в герметичном исполнении и сочленяются с розетками серии 22 Geo-Marine фирмы Glenair соответствующего типономенала

Взаимозаменяемы: с вилками серии 22 Geo-Marine фирмы Glenair

Сочленение вилки-резьбовое.

Покрытие контактов-золото

Монтаж проводов-пайка

Вилки изготавливаются для внутреннего монтажа во всеклиматическом

исполнении в соответствии с техническими условиями СКНЦ.434410.332ТУ

СОЕДИНИТЕЛЯМ ПРИСВОЕНЫ УСЛОВНЫЕ ОБОЗНАЧЕНИЯ, КОТОРЫЕ СОСТОЯТ ИЗ СЛЕДУЮЩИХ КЛАССИФИКАЦИОННЫХ ПРИЗНАКОВ:

СНЦ	220	-22	/12	В	П	1	1	-1(2,3,4)

Тип соединителя

Тип разработки

Количество контактов: (2,4,6,8,10,11,12, 13,19,22,24,26,30,32,37,38,41,48,50,55,61, 66,79,85,100,128)

Условный диаметр вилки: (10,12,14,16,18,20,22,24)

Тип контакта:

В – штыревой (вилка)

Способ монтажа:

П -пайка

Тип хвостовика контакта:

1 – хвостовик для объемного монтажа

Покрытие рабочей части контактов:
1 – золото

Поляризация шпоночных пазов корпуса:

Отсутствие цифры – нормальная поляризация

ПРИМЕРЫ ОБОЗНАЧЕНИЯ:

Вилка СНЦ220-22/11ВП11	СКНЦ.434410.332 ТУ
Вилка СНЦ220-128/24ВП11-1	СКНЦ.434410.332 ТУ

СОЕДИНИТЕЛИ СНЦ13, СНЦ14, СНЦ42



Соединители предназначены для работы в электрических цепях постоянного, переменного (частотой до 3МНц) и импульсного токов.

Соединители состоят из герметичной приборной вилки (СНЦ13, СНЦ14, СНЦ42) и негерметичной кабельной розетки СНЦ13 или герметичного перехода СНЦ13 и 2-х кабельных розеток СНЦ13.

Крепление приборных вилок: СНЦ13 – сваркой, СНЦ14 – гайкой, СНЦ42 – пайкой.

Соединители имеют трехшпоночную поляризацию корпусов и многопозиционную установку изоляторов, исключающую несанкционированное сочленение соединителей одинакового диаметра.

Сочленение соединителей резьбовой.

Вилки и розетки СНЦ13, вилки СНЦ14 изготавливаются без кожухов или с прямым неэкранированным кожухом, вилки СНЦ42 и переход СНЦ13 без кожуха.

Покрытие контактов: штырей – никель, гнезд – золото.

Соединители предназначены для внутреннего монтажа во всеклиматическом исполнении в соответствии с техническими условиями ГЕ0.364.245ТУ(НКЦС.434410.106ТУ).

Условный размер корпусов, схемы расположения контактов Ø0,6 мм и их количество приведены в табл.1.

СОЕДИНИТЕЛЯМ ПРИСВОЕНЫ УСЛОВНЫЕ ОБОЗНАЧЕНИЯ, КОТОРЫЕ СОСТОЯТ ИЗ СЛЕДУЮЩИХ КЛАССИФИКАЦИОННЫХ ПРИЗНАКОВ:

СНЦ13,14,42	10	/10	В(Р,П)	1(2,6,11)	а(б,в,г,д,е)	У	В	(В)
Тип соединителя								
Количество контактов								
Условный размер корпуса								
Часть соединителя:								
В – вилка, Р – розетка, П – переход								
Конструктивное исполнение:								
1 – вилка приборная или переход приборный без кожуха								
2 – вилка приборная неэкранированная с прямым кожухом								
6 – розетка кабельная неэкранированная с прямым кожухом								
11 – розетка кабельная без кожуха								
Многопозиционная поляризация								
У – уменьшенный диаметр фланца корпуса								
(для вилок СНЦ13 10-ти, 19-ти контактных)								
Всеклиматическое исполнение								
Герметичность вилок по воздуху								

Обозначение соединителей при заказе и в конструкторской документации другой продукции состоит из слова «Вилка» («Розетка»), условного обозначения типоконструкции, обозначения ТУ.

ПРИМЕРЫ ОБОЗНАЧЕНИЯ:

Вилка СНЦ13-30/14-1-а-В(В)	**ГЕ0.364.245ТУ (НКЦС.434410.106ТУ)**
Вилка СНЦ13-10/10В-1-У-В	**ГЕ0.364.245ТУ (НКЦС.434410.106ТУ)**
Вилка СНЦ13-30/14В-1-а-В	**ГЕ0.364.245ТУ (НКЦС.434410.106ТУ)**
Розетка СНЦ13-30/14Р-6-а-В	**ГЕ0.364.245ТУ (НКЦС.434410.106ТУ)**
Переход СНЦ13-102/27П-1-а-В	**ГЕ0.364.245ТУ (НКЦС.434410.106ТУ)**

ЭЛЕКОН ELECON
+7 (843) 519 57 34
+7 (843) 519-57-46
marketing@zavod-elecon.ru
zavod-elecon.ru

АКЦИОНЕРНОЕ ОБЩЕСТВО «ЭЛЕКТРОСОЕДИНИТЕЛЬ»
+7 (85593) 2 68 46
+7 (85593) 2 72 36
es-sbit@mail.ru
oao-es@mail.ru
ao-es.ru

СОЕДИНИТЕЛИ СНЦ13, СНЦ14, СНЦ42

ТЕХНИЧЕСКИЕ ХАРАКТЕРИСТИКИ

Сопротивление контактов не более, мОм СНЦ13, СНЦ14, СНЦ42 СНЦ13 (переход)	 45 90
Сопротивление изоляции в нормальных климатических условиях, не менее, МОм	5000
Максимальная токовая нагрузка	см. табл.1
Максимальное рабочее напряжение	140
Скорость утечки гелия при перепаде давления 0,294 МПа (3 кгс/см^2) через вилку СНЦ13, СНЦ42, перехода СНЦ13 и по контактному полю вилки СНЦ14, не более Па·см^3·с$^{-1}$ (лмкм.рт.ст.с$^{-1}$)	1 • 10^{-5} (1 • 10^{-7})
Скорость утечки воздуха при перепаде давления 0,294 Мпа (3кгс/см^2)для вилок СНЦ14 по месту уплотнения фланца корпуса, не более л/ч	0,05
Количество сочленений - расчленений	250
Минимальная наработка, часов	2000
Срок сохраняемости, лет	15
Соединители устойчивы к воздействию спецфакторов	

УСЛОВИЯ ЭКСПЛУАТАЦИИ

Механические факторы

Синусоидальная вибрация: Диапазон частот, Гц ускорения, м/с^2(g)	 1-500 400 (40)
Механический удар: Одиночного действия: ускорение, м/с^2 (g) Многократного действия ускорение, м/с^2 (g)	 10000 (1000) 1500 (150)

Климатические факторы

Повышенная рабочая температура среды, °С	85
Пониженная рабочая температура среды, °С	минус 60
Атмосферное пониженное давление, Па (мм рт.ст)	1,3*10^{-11}(10^{-13})

СОЕДИНИТЕЛИ СНЦ13, СНЦ14, СНЦ42

Таблица 1

Условный размер корпуса	Схема расположения контактов	Количество контактов	Рабочая токовая нагрузка на каждый контакт	Максимальная токовая нагрузка, А	
				на одиночный контакт	суммарная на соединитель
10		10	1	2	10
12		19	1,05	2	20
14	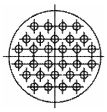	30	1	2	30
18	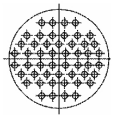	50	0,8	2	40
22	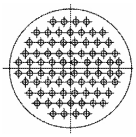	76	0,72	2	55
27	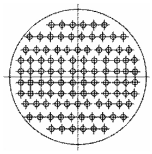	102	0,78	2	80

РОЗЕТКА СНЦ13

без кожуха

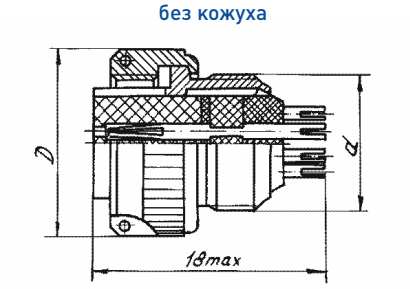

с кожухом

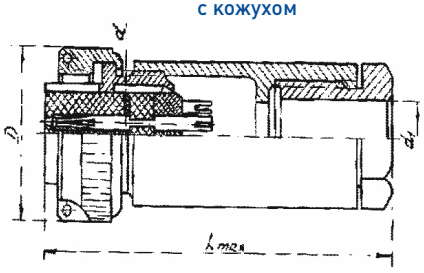

Таблица 2

Условный размер корпуса	мм			
	d	d_1	D	Lmax
10	M10x0,75	6	14	36
12	M12x0,75	8	16	38
14	M14x0,75	9	18	41
18	M18x0,75	11	22,5	43
22	M22x0,75	13	26,5	45
27	M27x0,75	16	31,5	49

СОЕДИНИТЕЛИ СНЦ13, СНЦ14, СНЦ42

ВИЛКА СНЦ13

без кожуха

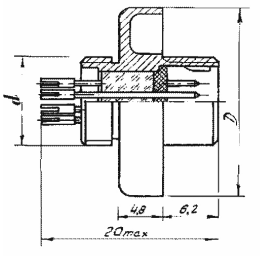

с кожухом

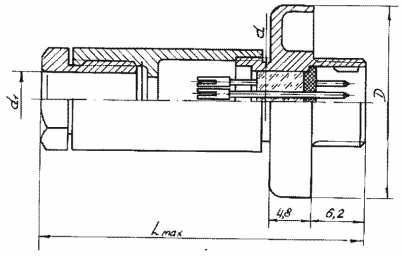

Таблица 3

Условный размер корпуса	мм			
	d	d_1	D	Lmax
10	M10x0,75	6	17 22	40
12	M12x0,75	8	19 24	42
14	M14x0,75	9	25	45
18	M18x0,75	11	29	47
22	M22x0,75	13	33	49
27	M27x0,75	16	38	54

ВИЛКА СНЦ14

без кожуха

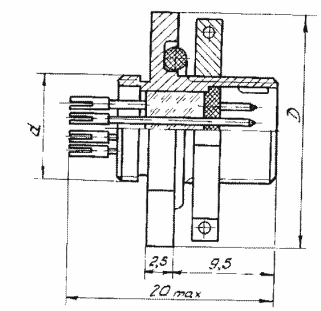

с кожухом

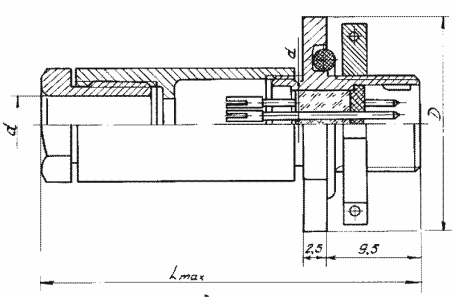

Таблица 4

Условный размер корпуса	мм			
	d	d_1	D	Lmax
10	M10x0,75	6	22	40
12	M12x0,75	8	24	42
14	M14x0,75	9	25	45
18	M18x0,75	11	29	47
22	M22x0,75	13	33	49
27	M27x0,75	16	38	54

ВИЛКА СНЦ42

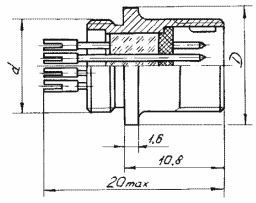

ПЕРЕХОД СНЦ13-102/27П-1-А-В

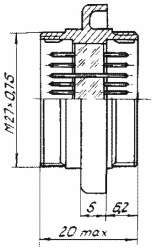

Таблица 5

Условный размер корпуса	мм	
	d	D
10	M10x0,75	12,5
12	M12x0,75	14,5
14	M14x0,75	16,5

СОЕДИНИТЕЛИ СРГ



Соединители (розетки) СРГ предназначены для работы в электрических цепях постоянного, переменного (частотой до 3МГц) и импульсного токов.

Приборные розетки СРГ изготавливаются без кожуха и сочленяются с вилками СРГ.

Сочленение соединителей (розеток) резьбовое.

Розетки изготавливаются для внутреннего монтажа.

СОЕДИНИТЕЛЯМ ПРИСВОЕНЫ УСЛОВНЫЕ ОБОЗНАЧЕНИЯ, КОТОРЫЕ СОСТОЯТ ИЗ СЛЕДУЮЩИХ КЛАССИФИКАЦИОННЫХ ПРИЗНАКОВ:

СРГ(50)-75	47	18	01	СК
Тип соединителя				
Условный размер корпуса				
Диаметр резьбы под гайку				
Порядковый номер разработки				
Стекло, керамика				

Обозначение соединителей при заказе и в конструкторской документации другой продукции состоит из слова «Розетка» условного обозначения типоконструкции.

ТЕХНИЧЕСКИЕ ХАРАКТЕРИСТИКИ

Таблица 1

Диаметр контактов, мм	17,00
Сопротивление изоляции в нормальных климатических условиях, не менее, МОм	5000
Максимальное рабочее напряжение (амплитудное значение, В	700

ПРИМЕРЫ ОБОЗНАЧЕНИЯ: **Розетка СРГ50-47** **18-01СК**

Таблица 2

Условный размер корпуса, мм	Тип соединителя	Схема расположения контактов	Условное обозначение контактов	Диаметр контактов, мм	Количество контактов	Максимальное рабочее напряжение, В
1	2	3	4	5	6	7
47	СРГ50(70)	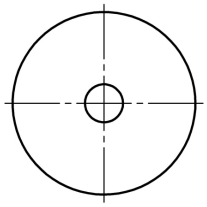		2,3	1	1500
				4,2		3000

ЭСКИЗ СРГ50-47-18-01СК

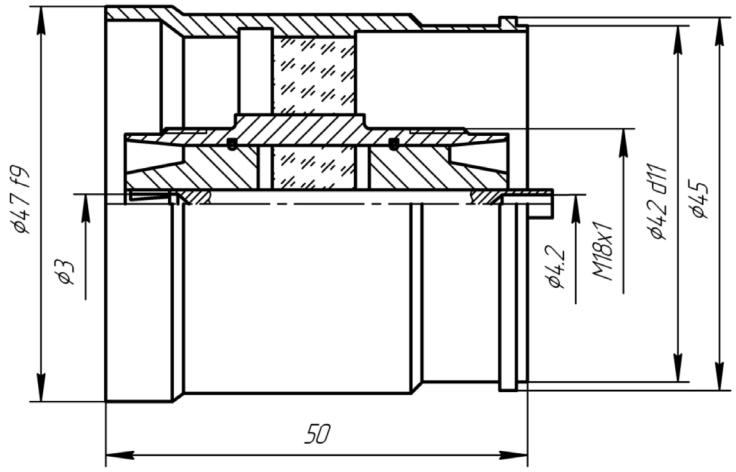

ЭСКИЗ СРГ75-47-18-01СК

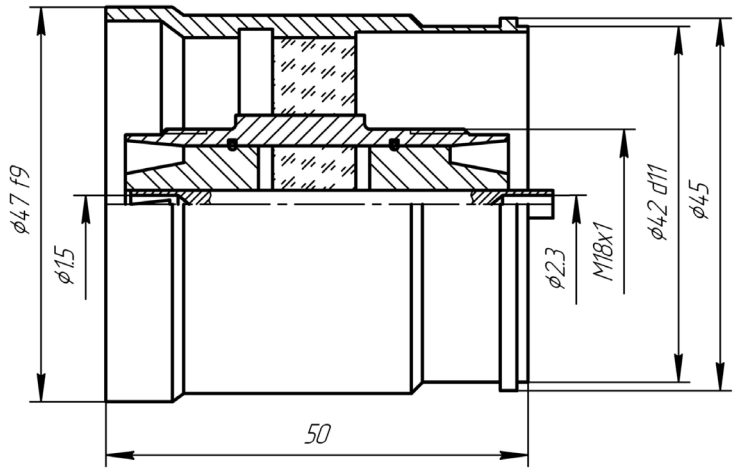

СОЕДИНИТЕЛИ РРС3, РРС4 РРС5, РРС6 РРС5-п



Соединители (вилки герметичные) РРС3, РРС4, РРС5, РРС6, РРС5-п предназначены для работы в электрических цепях постоянного, переменного (частотой до 3 МГц) и импульсного токов.

Вилки (РРС3, 4, 5, 5-п) сочленяются с негерметичными кабельными розетками РРС3, герметичные переходы РРС6 с 2-мя кабельными розетками РРС3, изготовленными по ГЕ0.364.215ТУ.

Ответными частями вилок РРС3 (4-х и 7-ми контактных) являются розетки РСТВ и РСАТВ, выпускаемые по техническим условиям АВ0.364.047ТУ.

Крепление корпуса вилки РРС3 и перехода РРС6 обеспечивается сваркой, вилки РРС4 - с помощью резинового уплотнительного кольца и гайки, вилки РРС5 - с помощью резинового уплотнительного кольца и винтов.

Соединители имеют одношпоночную поляризацию корпусов и многопозиционную установку изоляторов, предохраняющую от перепутывания при сочленении одинаковых диаметров.

Сочленение соединителей - резьбовое.

Покрытие контактов-Хим.никель, золото.

Соединители изготавливаются для внутреннего монтажа во всеклиматическом исполнении в соответствии с техническими условиями ГЕ0.364.215ТУ (НКЦС.434410.104ТУ)

СОЕДИНИТЕЛЯМ ПРИСВОЕНЫ УСЛОВНЫЕ ОБОЗНАЧЕНИЯ, КОТОРЫЕ СОСТОЯТ ИЗ СЛЕДУЮЩИХ КЛАССИФИКАЦИОННЫХ ПРИЗНАКОВ:

РРС3, РРС4, РРС5, РРС6	п	4(7,10,19,32,50)	А	1(П)	1(1...12)	У	В

Тип соединителя

п - для печатного монтажа (для вилок РРС5)

Количество контактов

Покрытие контактов золотом. Отсутствие буквы - покрытие контактов Хим. никель

Конструктивное исполнение: 1 - вилка приборная без кожуха, П- переход

Многопозиционная поляризация в корпусе

У - уменьшенный размер фланца корпуса

(только для вилок РРС3 10-ти, 19-ти контактных)

Всеклиматическое исполнение

Обозначение соединителей (вилок, перехода) при заказе и в конструкторской документации другой продукции состоит из слова «Вилка», «Переход» условного обозначения типоконструкции вилки, обозначения ТУ.

ПРИМЕРЫ ОБОЗНАЧЕНИЯ:

Вилка РРС3-10-1-1-В	ГЕ0.364.215ТУ
Вилка РРС4-12-1-2-В	ГЕ0.364.215ТУ
Вилка РРС5-32-1-2-В	ГЕ0.364.215ТУ
Вилка РРС5-п-32-1-6-В	ГЕ0.364.215ТУ
Вилка РРС5-10А-1-1-В	ГЕ0.364.215ТУ
Переход РРС6-50-П-7-В	ГЕ0.364.215ТУ

СОЕДИНИТЕЛИ РРС3, РРС4 РРС5, РРС6 РРС5-п

ТЕХНИЧЕСКИЕ ХАРАКТЕРИСТИКИ

Таблица 1

Тип соединителя	РРС3	РРС4	РРС5	РРС6	РРС5-п
Сопротивление контактов не более, мОм	30	30	30	60	30
Сопротивление изоляции в нормальных климатических условиях, не менее, МОм	5000				
Максимальная токовая нагрузка	см. табл.5				
Максимальное рабочее напряжение (амплитудное значение), В	200				
Утечка гелия при перепаде давления 0,2 Па (2 кгс/см^2) не более, Па-см^3-с$^{-1}$ (л.мкм.рт.ст.с$^{-1}$)	$1 \cdot 10^{-3}$ ($1 \cdot 10^{-5}$)				
Количество сочленений - расчленений	250				
Минимальная наработка, часов	1000				
Срок сохраняемости, лет	15;25				
Соединители (вилки) устойчивы к воздействию спецфакторов					

УСЛОВИЯ ЭКСПЛУАТАЦИИ

Таблица 2

Механические факторы	
Синусоидальная вибрация: Диапазон частот, Гц	1-5000
Ускорение, м/с^2(g)	600 (60)
Механический удар: Одиночного действия: ускорение, м/с2 (g)	10000 (1000)
Многократного действия: ускорение, м/с2 (g)	2000(200)

Климатические факторы	
Повышенная рабочая температура среды,°С	100
Пониженная рабочая температура среды, °С	минус 60
Атмосферное пониженное давление, Па (мм рт.ст)	$1{,}3 \cdot 10^{-10}$($1 \cdot 10^{-12}$)

МИНИМАЛЬНАЯ НАРАБОТКА В ЗАВИСИМОСТИ ОТ ТЕМПЕРАТУРЫ СОЕДИНИТЕЛЯ, °С

Таблица 3

Минимальная наработка вилок, ч	Температура соединителя, °С
1000	120
3000	102
5000	94
7500	88
10000	84
15000	78
20000	75
25000	72
30000	69
40000	65
50000	63
80000	57
100000	54
130000	51

ТЕМПЕРАТУРА ПЕРЕГРЕВА КОНТАКТОВ В ЗАВИСИМОСТИ ОТ ТОКОВОЙ НАГРУЗКИ

Таблица 4

Токовая нагрузка на соединитель, в % от допустимой по ТУ	Температура пергрева контактов, °С
100	20
90	18
80	17
70	14
50	10
40	8
30	6
20	4

Таблица 5

Условный размер корпуса	Схема расположения контактов	Количество контактов, шт	Максимальная токовая нагрузка, А		
			Рабочая на каждый контакт	на одиночный контакт	суммарная на соединитель
1	2	3	4	5	6
10	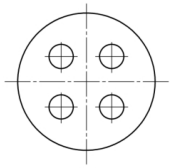	4	1,5	2	6
12	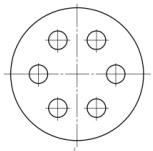	7			10
14	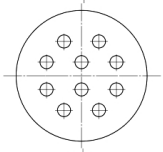	10			15
18	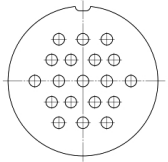	19	1,1		20
22	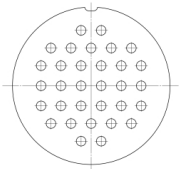	32	0,9	2	28
27	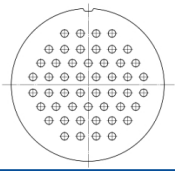	50	0,7		35

ВИЛКА ПРИБОРНАЯ РРС3

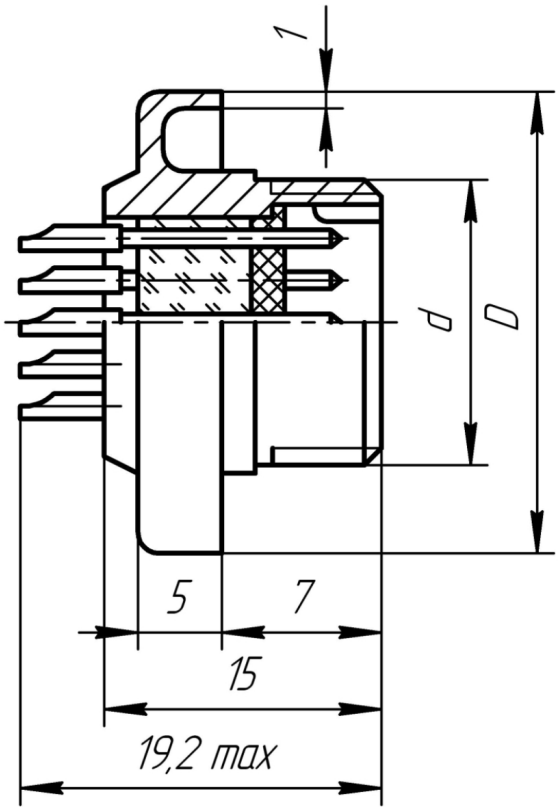

Таблица 6

Условное обозначение типоконструкции	Размеры, мм	
	d	D
РРС3-4-1-1-В	М10х0,75	17,4
РРС3-7-1-1-В	М12х0,75	19,4
РРС3-10-1-1-В	М14х0,75	25
РРС3-19-1-1-В	М18х1	29
РРС3-32-1-1-В	М22х1	33
РРС3-50-1-1-В	М27х1	38

ВИЛКА ПРИБОРНАЯ РРС4

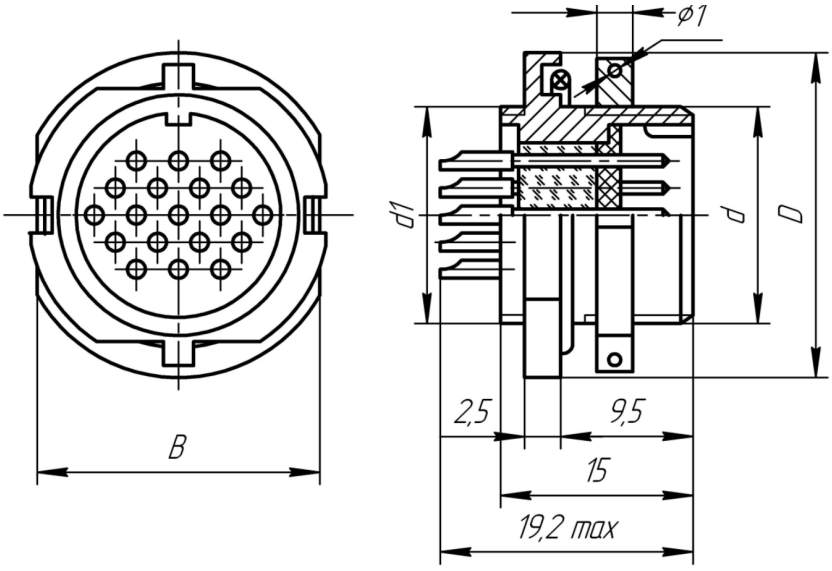

Таблица 7

Условное обозначение типоконструкции	Размеры, мм			
	d_1	d	D	B
РРС4-10-1-1-В	М14х0,75	М14х0,75	25	22
РРС4-19-1-1-В	М18х0,75	М18х0,75	29	26
РРС4-32-1-1-В	М22х0,75	М22х0,75	33	30
РРС4-50-1-1-В	М27х0,75	М27х0,75	38	35

ВИЛКА ПРИБОРНАЯ РРС5

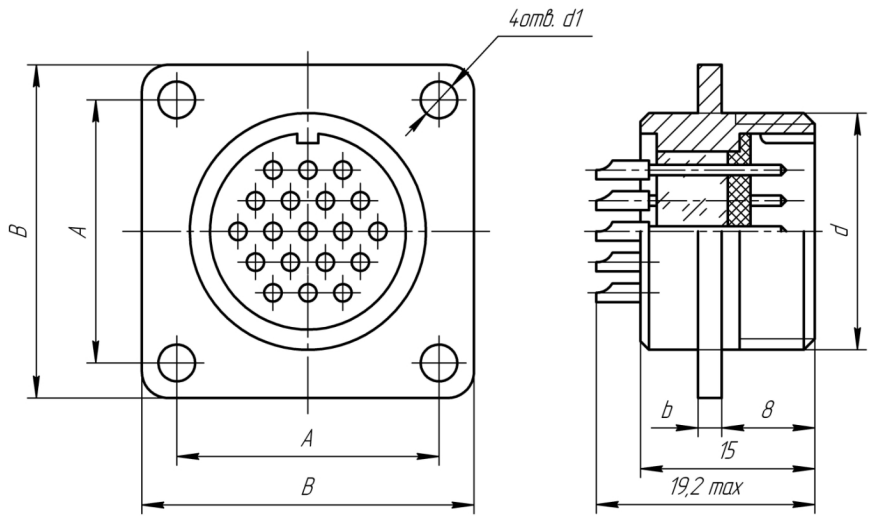

Таблица 8

Условное обозначение типоконструкции	Размеры, мм				
	d	d_1	A	B	в
РРС5-10-1-1-В	14	2,2	15	20	1,8
РРС5-19-1-1-В	18	2,7	18	24	2
РРС5-32-1-1-В	22	2,7	21,5	28	2
РРС5-50-1-1-В	27	3,2	26	33	2

ВИЛКА ПРИБОРНАЯ РРС5-П ПОД ПЕЧАТНЫЙ МОНТАЖ

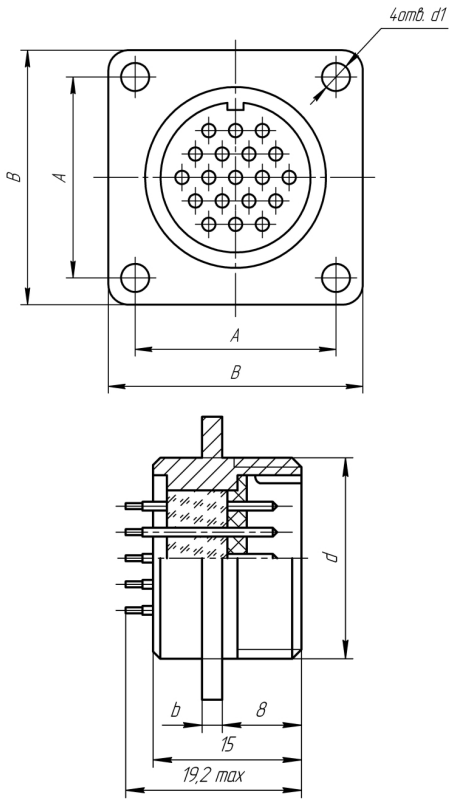

ПЕРЕХОД РРС6

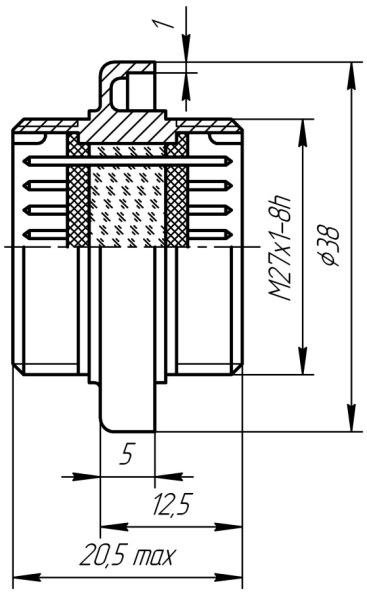

СОЕДИНИТЕЛИ РРН29, РРН30



Соединители (вилки герметичные) РРН29, РРН30 предназначены для работы в электрических цепях постоянного, переменного (частотой до 3 МГц) и импульсного токов.

Соединители (вилки) РРН29 или РРН30 сочленяются с негерметичной кабельной розеткой РРН29.

Соединители имеют одношпоночную поляризацию корпусов и многопозиционную установку изоляторов.

Приборные вилки изготавливаются без кожуха.

Вилки изготавливаются для внутреннего монтажа, в климатическом исполнении В, в соответствии с техническими условиями ГЕ0.364.216ТУ (АШДК.434410.090ТУ).

Монтаж корпусов производится на панели: РРН29- сваркой, РРН30 – гайкой

СОЕДИНИТЕЛЯМ ПРИСВОЕНЫ УСЛОВНЫЕ ОБОЗНАЧЕНИЯ, КОТОРЫЕ СОСТОЯТ ИЗ СЛЕДУЮЩИХ КЛАССИФИКАЦИОННЫХ ПРИЗНАКОВ:

РРН29(30)	4	1	1(2,3,4,5)	В
Тип соединителя				
Количество контактов				
Конструктивное исполнение: 1 - вилка без кожуха				
Варианты поляризации изолятора в корпусе				
Всеклиматическое исполнение				

Обозначение соединителей (вилок) при заказе и в конструкторской документации другой продукции состоит из слова «Вилка», условного обозначения типоконструкции вилки, обозначения ТУ.

ТЕХНИЧЕСКИЕ ХАРАКТЕРИСТИКИ

Таблица 1

Сопротивление контактов, не более, мОм,	17,00
Сопротивление изоляции в нормальных климатических условиях, не менее, МОм	5000
Максимальная токовая нагрузка	см. табл. 5
Максимальное рабочее напряжение (амплитудное значение), В	200
Скорость утечки гелия при перепаде давления до 0,2 МПа (2 кгс/см^2), не более, Па·см^{3}с$^{-1}$ (л·мкм рт.ст-с$^{-1}$)	1·10^{-3} (1·10^{-5})
Количество сочленений-расчленений	250
Минимальная наработка, часов с теплостойкостью 200°С	1000
Срок сохраняемости, лет	15
Соединители (вилки) по ГЕ0.364.216ТУ устойчивы к воздействию спецфакторов	

ПРИМЕРЫ ОБОЗНАЧЕНИЯ:

Вилка РРН29-4-1-1-В	ГЕ0.364.216ТУ
Вилка РРН30-4-1-2-В	ГЕ0.364.216ТУ

СОЕДИНИТЕЛИ РРН29, РРН30

УСЛОВИЯ ЭКСПЛУАТАЦИИ

Таблица 2

Механические факторы	
Синусоидальная вибрация: Диапазон частот, Гц	1-5000
Ускорение,м/с²(g)	600 (60)
Механический удар: Одиночного действия: Ускорение, м/с² (g)	10000 (1000)
Многократного действия: Ускорение, м/с² (g)	1500 (15)

Климатические факторы	
Повышенная рабочая температура среды, °С	100
Пониженная рабочая температура среды, °С	минус 60
Атмосферное пониженное давление, Па (мм рт.ст)	$1{,}3\cdot10^{-10}(1\cdot10^{-10})$

МИНИМАЛЬНАЯ НАРАБОТКА В ЗАВИСИМОСТИ ОТ ТЕМПЕРАТУРЫ СОЕДИНИТЕЛЯ, °С

Таблица 3

Минимальная наработка вилок, ч	Температура соединителя, °С
1000	130
3000	106
5000	96
7500	88
10000	83
15000	76
20000	71
25000	67
30000	64
40000	59
50000	56
80000	49
100000	46
130000	42

ТЕМПЕРАТУРА ПЕРЕГРЕВА КОНТАКТОВ В ЗАВИСИМОСТИ ОТ ТОКОВОЙ НАГРУЗКИ

Таблица 4

Токовая нагрузка на соединитель, в % от допустимой по ТУ	Температура пергрева контактов, °С
90	27
80	24
70	18
50	15
40	12
30	9
20	6

Таблица 5

Схема расположения контактов	Количество контактов	Рабочий ток на каждый контакт	Максимальная токовая нагрузка, А		Угловое положение изолятора в корпусе				
			на одиночный контакт	суммарная на соединитель	1	2	3	4	5
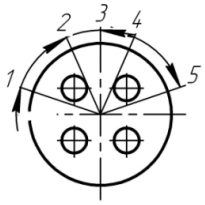	4	15	20	60	15°	60°	90°	120°	165°

ВИЛКА РРН29

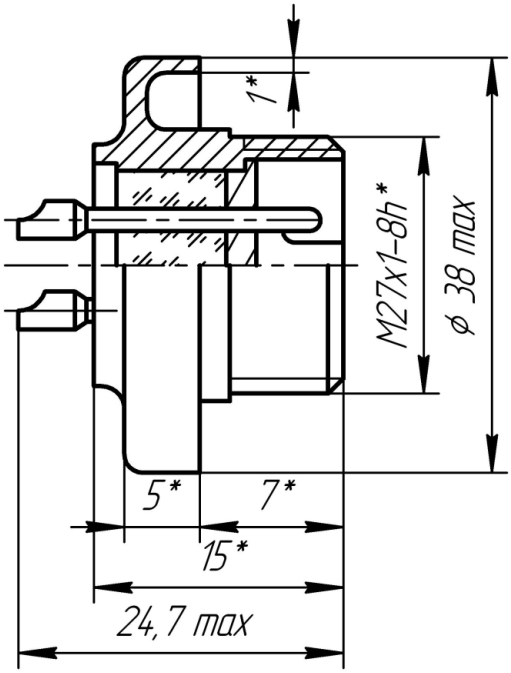

ВИЛКА РРН30

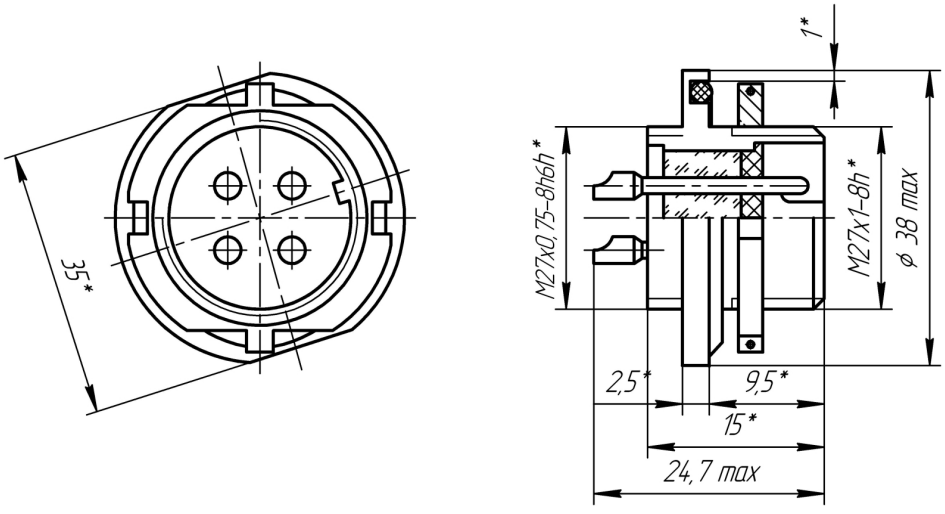

СОЕДИНИТЕЛИ РСГС, РСГСП



Соединители РСГС (вилка герметичная), РСГСП (вилка проходная герметичная) предназначены для работы в электрических цепях постоянного, переменного (частотой до 3 МГц) и импульсного токов.

Соединители РСГС, РСГСП сочленяются с розетками РСТВ или РСАТВ, выпускаемыми по техническим условиям АВ0.364.047ТУ.

Сочленение соединителей резьбовое, поляризация корпусов-одношпоночная.

Покрытие контактов-Хим.никель.

Соединители предназначены для внутреннего монтажа во всеклиматическом исполнении В в соответствии с техническими условиями АВ0.364.050ТУ.

СОЕДИНИТЕЛЯМ ПРИСВОЕНЫ УСЛОВНЫЕ ОБОЗНАЧЕНИЯ, КОТОРЫЕ СОСТОЯТ ИЗ СЛЕДУЮЩИХ КЛАССИФИКАЦИОННЫХ ПРИЗНАКОВ:

РСГС(П)	19	В
Тип соединителя		
Количество контактов		
Всеклиматическое исполнение		

Обозначение соединителей (вилок) при заказе и в конструкторской документации другой продукции состоит из слова «Вилка» условного обозначения типоконструкции вилки, обозначения ТУ.

ТЕХНИЧЕСКИЕ ХАРАКТЕРИСТИКИ

Таблица 1

Сопротивление контактов, не более, мОм, для вилок РСГС для вилок РСГСП	 30 60
Сопротивление изоляции в нормальных климатических условиях, не менее, МОм	5000
Максимальная токовая нагрузка	см. табл. 5
Максимальное рабочее напряжение (амплитудное значение), В	200
Скорость утечки гелия при перепаде давления до 990660 Па (10 кгс/см^2), не более, Па·см^{3}с$^{-1}$ (л·мкм рт.ст-с$^{-1}$)	0,24 • 10^{-3} (0,24 • 10^{-5})
Количество сочленений-расчленений	500
Минимальная наработка, часов	1500
Срок сохраняемости, лет	20
Соединители (вилки) устойчивы к воздействию спецфакторов	

ПРИМЕРЫ ОБОЗНАЧЕНИЯ:

Вилка РСГС10-В	АВ0.364.050ТУ
Вилка проходная РСГСП19-В	АВ0.364.050ТУ

УСЛОВИЯ ЭКСПЛУАТАЦИИ

Таблица 2

Механические факторы	
Синусоидальная вибрация: Диапазон частот, Гц	1-2500
Ускорение,м/с²(g)	176 (18)
Механический удар: Одиночного действия: Ускорение, м/с² (g)	1471 (150)
Многократного действия: Ускорение, м/с² (g)	981 (100)

Климатические факторы	
Повышенная рабочая температура среды, °С	100
Пониженная рабочая температура среды, °С	минус 60
Атмосферное пониженное давление, Па (мм рт.ст)	$133{,}32 \cdot 10^{-9}$ (10^{-9})

Примечание. Температура соединителя равна суме рабочей температуры среды и температуры перегрева контактов

МИНИМАЛЬНАЯ НАРАБОТКА В ЗАВИСИМОСТИ ОТ ТЕМПЕРАТУРЫ СОЕДИНИТЕЛЯ, °С

Таблица 3

Минимальная наработка вилок, ч	Температура соединителя, °С
1500	120
3000	108
5000	100
7500	94
10000	90
15000	84
20000	80
25000	77
30000	75
40000	71
50000	68
80000	62
100000	59
130000	56
150000	54
175000	52
200000	51

ТЕМПЕРАТУРА ПЕРЕГРЕВА КОНТАКТОВ В ЗАВИСИМОСТИ ОТ ТОКОВОЙ НАГРУЗКИ

Таблица 4

Токовая нагрузка на соединитель, в % от допустимой по ТУ	Температура пергрева контактов, °С
100	20
90	19
80	18
70	17
60	16
50	15
40	10
30	7
20	7

СОЕДИНИТЕЛИ РСГС, РСГСП

Таблица 5

Тип соединителя	Условный размер корпуса	Схема расположения контактов	Количество контактов, шт	Максимальная токовая нагрузка, А	
				На одиночный контакт	Рабочий ток на каждый контакт при его равномерной нагрузке
1	2	3	4	5	6
РСГС	14	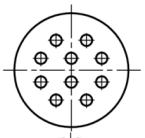	10	2	1,5
РСГС, РСГСП	18	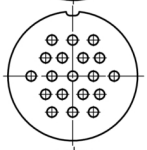	19	2	1,1
	22	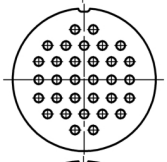	32	2	0,9
	27	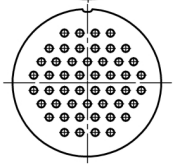	50	2	0,7

ВИЛКА РСГС

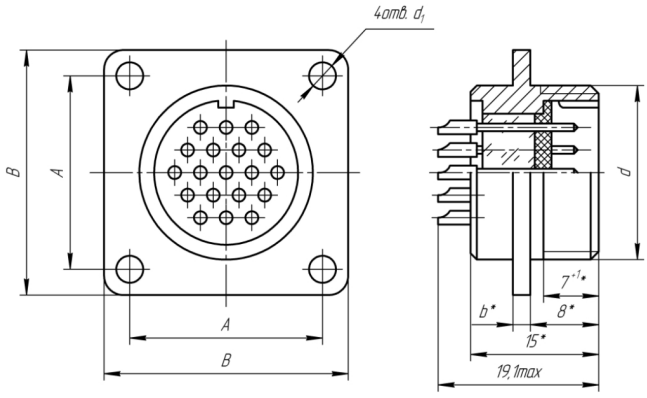

Таблица 4

Размеры, мм				
d	d_1	A	B	b
14	3,2	16	22	1,6
18	4,2	24	32	2
22	4,2	27	35	2
27	4,2	30	38	2

ВИЛКА РСГСП

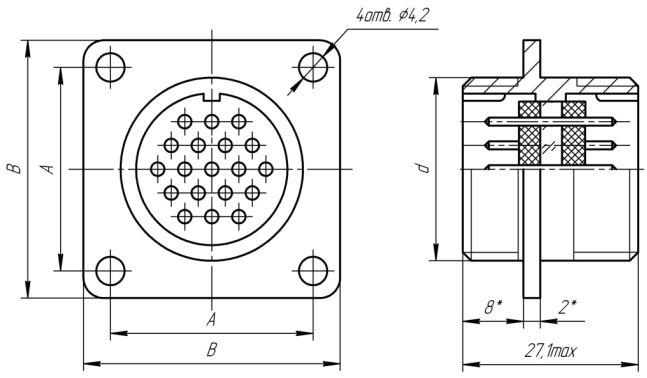

Таблица 5

Размеры, мм		
d	A	B
M18x1	24	32
M18x1	27	35
M18x1	30	38

ИЗОЛЯТОРЫ ИСПП-1а



Изоляторы стеклянные прессованные проходные ИСПП-1 а предназначены для герметичной заделки выводов радиотехнической и электронной аппаратуры, работающей в цепях постоянного и переменного тока.

По СКНЦ 552327.191ТУ изоляторы изготовляют одного типа - ИСПП-1 а, где: И - изолятор;С - стеклянный; П - прессованный;

П - проходной; 1а - вид исполнения

Покрытие: олово-висмут.

Способ заделки в элемент аппаратуры - пайка.

ИЗОЛЯТОРАМ ПРИСВОЕНЫ УСЛОВНЫЕ ОБОЗНАЧЕНИЯ, КОТОРЫЕ СОСТОЯТ ИЗ СЛЕДУЮЩИХ КЛАССИФИКАЦИОННЫХ ПРИЗНАКОВ:

И	С	П	П-	1а-	250-	3,0(3,8;4,5;6,7;7,5;8,5)-	1,5(2,0)-	Т-	Б
Изолятор									
Стеклянный									
Прессованный									
Проходной									
Вид исполнения									
Номинальное рабочее напряжение, В									
Условный диаметр шайбы									
Диаметр трубки									
Изоляторы с теплостойкостью +200°С Отсутствие буквы: с теплостойкостью +125°С									
Изоляторы с высотой шайбы (h)= $2,5^{+0,1}/_{0,2}$ и высотой трубки (Н) = 6,0									

Условное обозначение изоляторов при заказе и в конструкторской документации другой продукции состоит из слова «изолятор», сокращенного обозначения ИСПП-1а, номинального напряжения, наружного диаметра шайбы D, наружного диаметра трубки d и обозначения настоящих ТУ.

Для изоляторов с теплостойкостью +200°С добавляется в конце обозначения изоляторов через тире буква «Т»;

Для изоляторов с высотой шайбы (h)=2,5 и высотой трубки (Н)=6.0через тире буква «Б».

ПРИМЕРЫ ОБОЗНАЧЕНИЯ:

Изолятор ИСПП-1а-250-8,5-2,0	**СКНЦ.552327.191 ТУ**
Изолятор ИСПП-1а-250-4,5-1,5-Т	**СКНЦ.552327.191 ТУ**
Изолятор ИСПП-1а-250-8,5-2,0-Т-Б	**СКНЦ.552327.191 ТУ**
Изолятор ИСПП-1а-250-8,5-2,0-Б	**СКНЦ.552327.191 ТУ**

ИЗОЛЯТОРЫ ИСПП-1а

ОБЩИЙ ВИД И ГАБАРИТНЫЕ РАЗМЕРЫ ИЗОЛЯТОРОВ

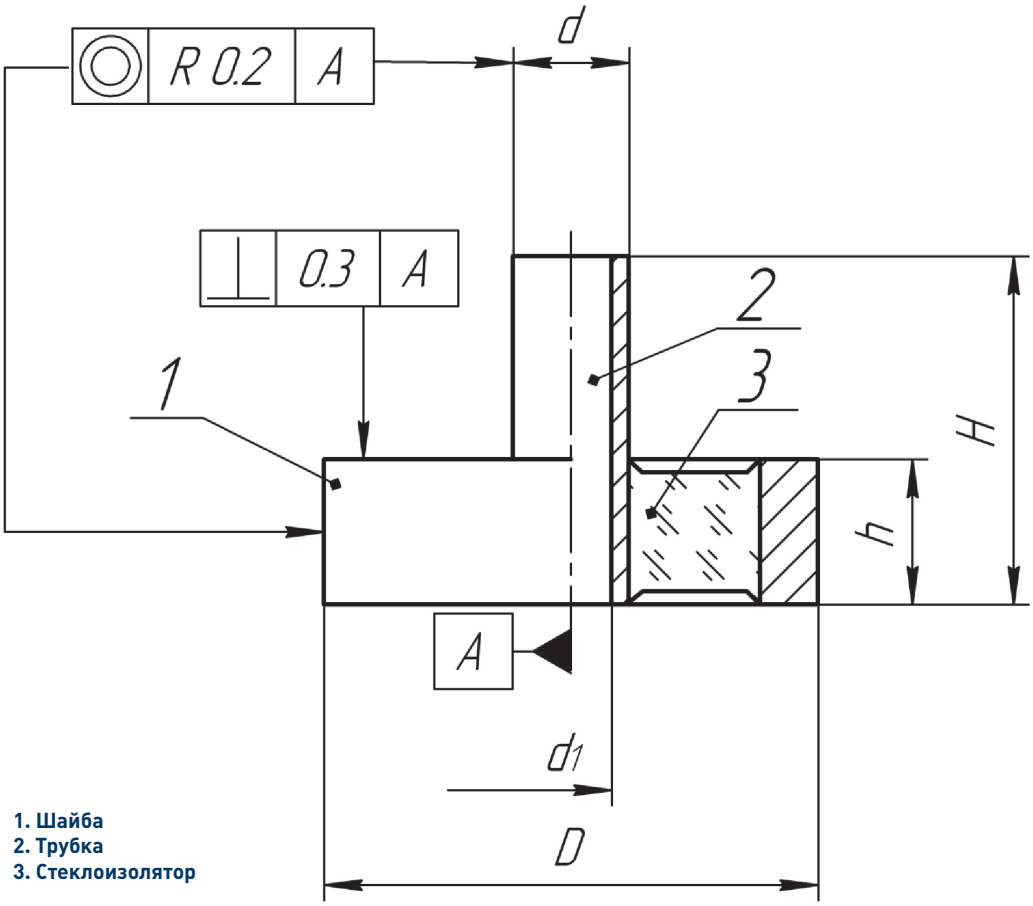

1. Шайба
2. Трубка
3. Стеклоизолятор

Размеры, мм					Масса, г, не более
D	H	h	d	d_1	
$3{,}0_{-0{,}10}$	$4{,}0^{+0{,}6}_{-0{,}4}$	$1{,}5^{+0{,}1}_{-0{,}2}$	$1{,}5^{+0{,}11}_{-0{,}12}$	$0{,}75^{+0{,}45}$	0,08
$3{,}8_{-0{,}10}$		$1{,}7^{+0{,}1}_{-0{,}2}$			0,12
$4{,}5^{-0{,}05}_{-0{,}20}$		$2{,}0^{+0{,}1}_{-0{,}2}$			0,30
$6{,}7_{-0{,}10}$					0,50
$7{,}5^{-0{,}05}_{-0{,}20}$					0,70
$8{,}5^{-0{,}05}_{-0{,}20}$					0,90
$6{,}7_{-0{,}10}$			$2{,}0\pm0{,}15$	$1{,}2^{+0{,}50}$	0,56
$7{,}5^{-0{,}05}_{-0{,}20}$					0,79
$8{,}5^{-0{,}05}_{-0{,}20}$					1,11
$8{,}5_{-0{,}20}$	$6{,}0^{+0{,}4}_{-0{,}2}$	$2{,}5^{+0{,}1}_{-0{,}2}$			1,50

ТЕМПЕРАТУРА ПЕРЕГРЕВА КОНТАКТОВ В ЗАВИСИМОСТИ ОТ ТОКОВОЙ НАГРУЗКИ

Намименование параметра, единица измерения (режим измерения)	Буквенное обозначение параметра	Норма		
		Не менее	Номинал	Не более
Номинальное рабочее напряжение, В	$U_{ном.}$	–	250	–
Электрическая почность изоляции, В	$U_{исп.}$	–	750	–
Сопротивление изоляии между трубой и шайбой, МОм, для диаметрашайбы:	$R_{из.}$			
3,0 мм		1000	–	–
3,8 мм		1000	–	–
4,5 мм		1000	–	–
6,7 мм		100000	–	–
7,5 ММ		100000	–	–
8,5 мм		100000	–	–

УСЛОВИЯ ЭКСПЛУАТАЦИИ

Таблица 2

Механические факторы	
Синусоидальная вибрация: Диапазон частот, Гц	10-2000
Ускорение,м/с^2(g)	5000 (500)
Механический удар: Одиночного действия: Ускорение, м/с^2 (g)	10000 (1000)
Многократного действия: Ускорение, м/с^2 (g)	1500 (150)

Климатические факторы	
Повышенная рабочая температура среды, °С	+125 +200
Пониженная рабочая температура среды, °С	минус 65
Атмосферное пониженное давление, Па (мм рт.ст)	$133 \cdot 10^{-9} (10^{-6})$

ИЗОЛЯТОРЫ ИСПП-1г



Изоляторы стеклянные прессованные проходные ИСПП-1г предназначены для герметичной заделки выводов радиотехнической и электронной аппаратуры, работающей в цепях постоянного и переменного тока.

Изоляторы изготовляют одного типа- ИСПП-1г, где: И - изолятор; С-стеклянный; П - прессованный; П - проходной; 1г- вид исполнения.

Способ заделки в элемент аппаратуры - пайка. Интервал рабочих температур от минус 65 до плюс 200 °С.

ИЗОЛЯТОРАМ ПРИСВОЕНЫ УСЛОВНЫЕ ОБОЗНАЧЕНИЯ, КОТОРЫЕ СОСТОЯТ ИЗ СЛЕДУЮЩИХ КЛАССИФИКАЦИОННЫХ ПРИЗНАКОВ:

И	С	П	П-	1г-	630(400; 1000;1600)-	II-	6.5(7.5;8,5;9,5*; 10,5*;11,5;12,5; 13,5;15,0;17,0; 19,0;21,0;23,0; 25,0;27,0)	18,5*; (23,0;30,0)
Изолятор								
Стеклянный								
Прессованный								
Проходной								
Вид исполнения								
Номинальное рабочее напряжение, В								
Обозначение категории								
Условный наружный диаметр шайбы								
Высота изолятора								

*- освоены в производстве

Условное обозначение изоляторов при заказе и в конструкторской документации другой продукции состоит из слова «изолятор», сокращенного обозначения ИСПП-1г, номинального напряжения, обозначения категории, наружного диаметра шайбы D, высоты изолятора H

ПРИМЕРЫ ОБОЗНАЧЕНИЯ: Изолятор ИСПП-1г 630-II-17-30

СОЕДИНИТЕЛИ ЭПГ

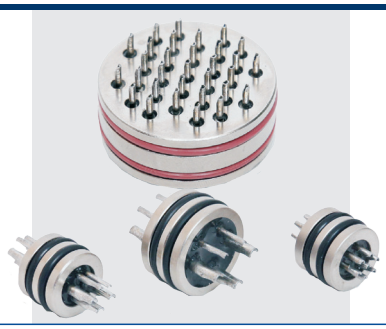

Соединители (проходники герметичные) ЭПГ предназначены для соединения участков электри¬ческой линии связи и герметизации места прохож¬дения её через элемент конструкции скважинного прибора.

Приборные вилки (проходники) изготавливаются без кожуха.

Вилки изготавливаются для внутреннего монтажа, в климатическом исполнении УХЛ, в соответствии с КД и СКНЦ.5523.142ТУ.

СОЕДИНИТЕЛЯМ ПРИСВОЕНЫ УСЛОВНЫЕ ОБОЗНАЧЕНИЯ, КОТОРЫЕ СОСТОЯТ ИЗ СЛЕДУЮЩИХ КЛАССИФИКАЦИОННЫХ ПРИЗНАКОВ:

ЭПГ	7	16	2
Тип соединителя			
Количество контактов			
Условный размер корпуса			

2 - сплошной стеклоизолятор

Обозначение соединителей при заказе и в конструкторской документации другой продукции состоит из слова «Проходник» условного обозначения типоконструкции вилки, обозначения КД.

ПРИМЕРЫ ОБОЗНАЧЕНИЯ:

Проходник ЭПГ-7/16-2	**СКНЦ.5523.142 ТУ**
Проходник ЭПГ-5/22-2	**СКНЦ.5523.142 ТУ**

ТЕХНИЧЕСКИЕ ХАРАКТЕРИСТИКИ

Таблица 1

Сопротивление изоляции в нормальных климатических условиях, не менее, МОм	1000
Рабочее давление кгс/см^2	1200

ЭСКИЗ ЭПГ-10/18

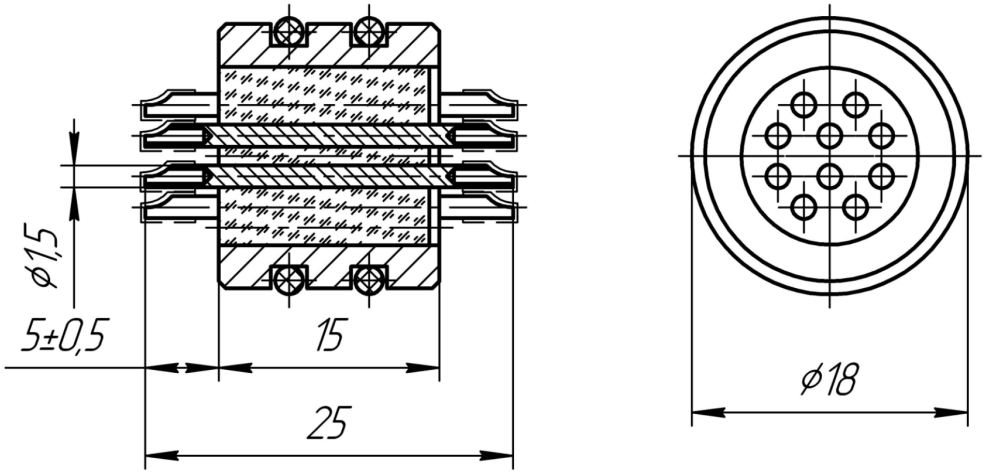

ЭСКИЗ ЭПГ-2/11

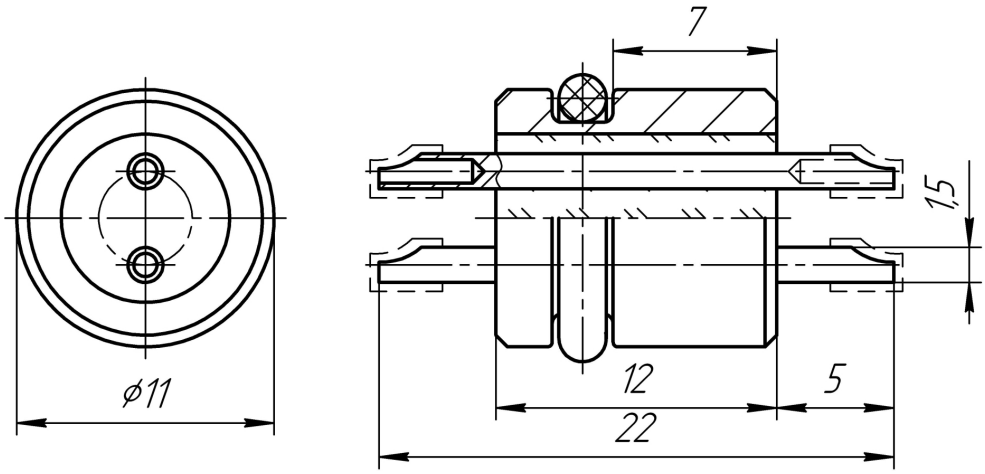

ЭСКИЗ ЭПГ-5/22-3/3

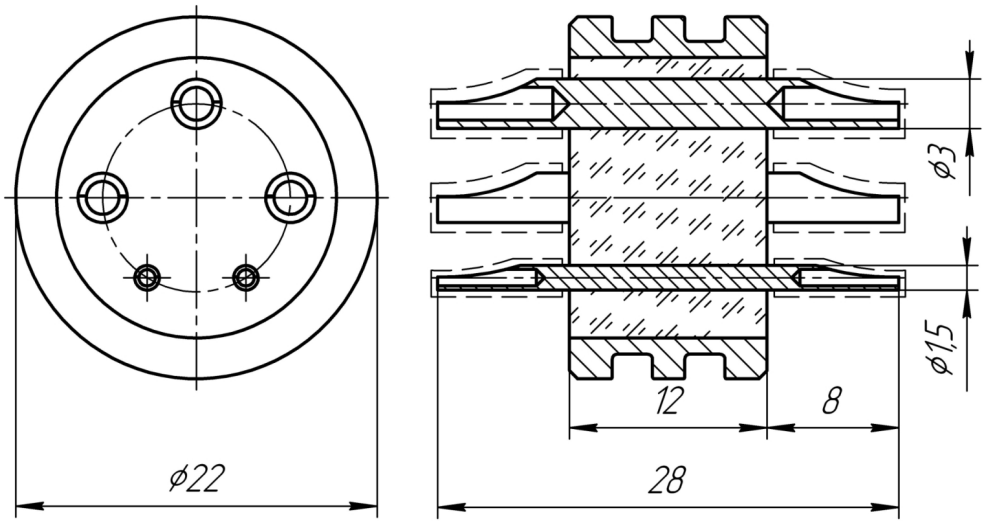

ЭСКИЗ ЭПГ-1/5

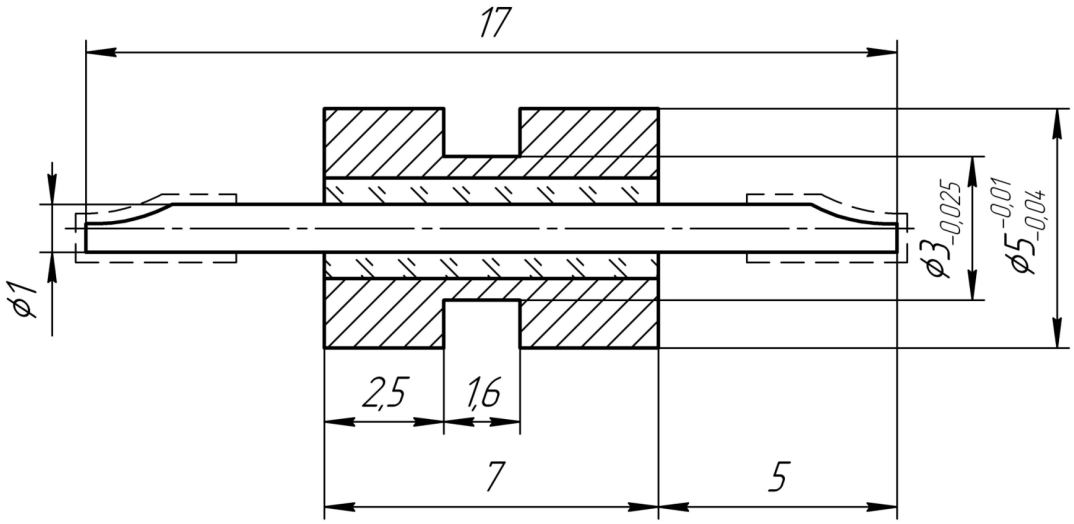

ЭСКИЗ ЭПГ-3/15-2

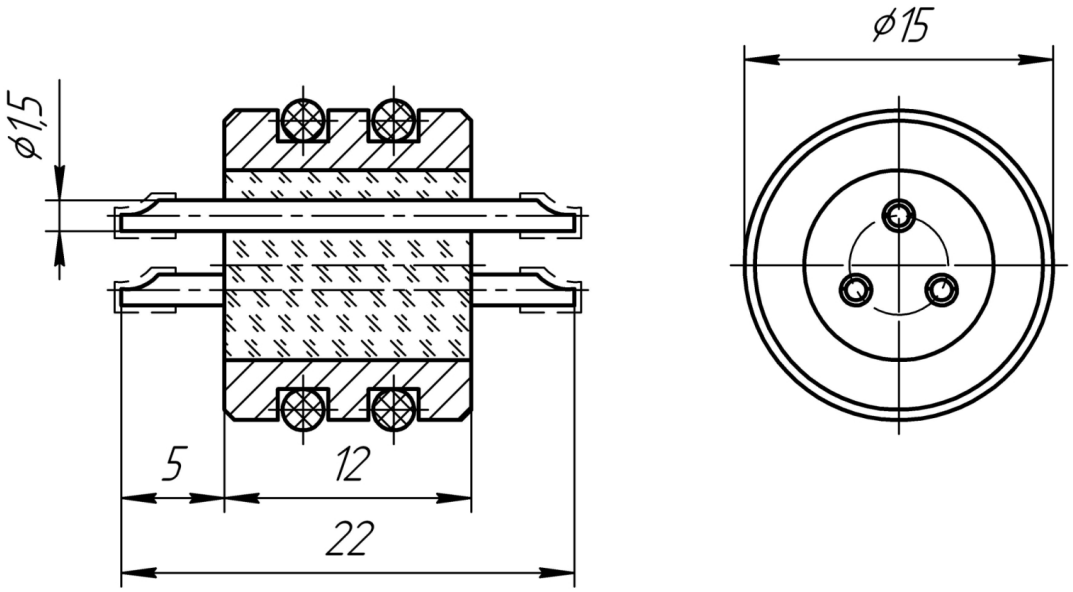

ЭСКИЗ ЭПГ-5/16-3/2,5

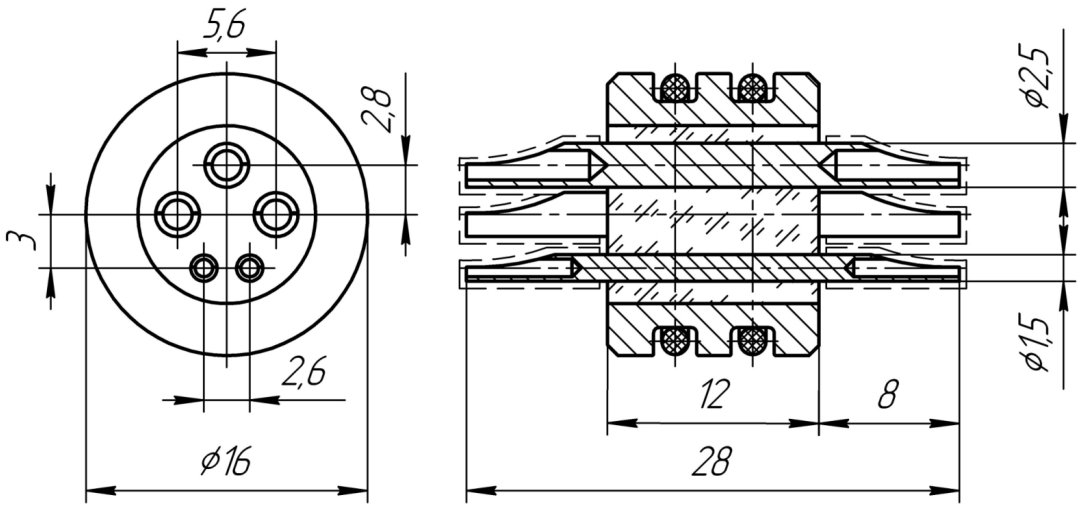

ЭСКИЗ ЭПГ-5/22-2,5

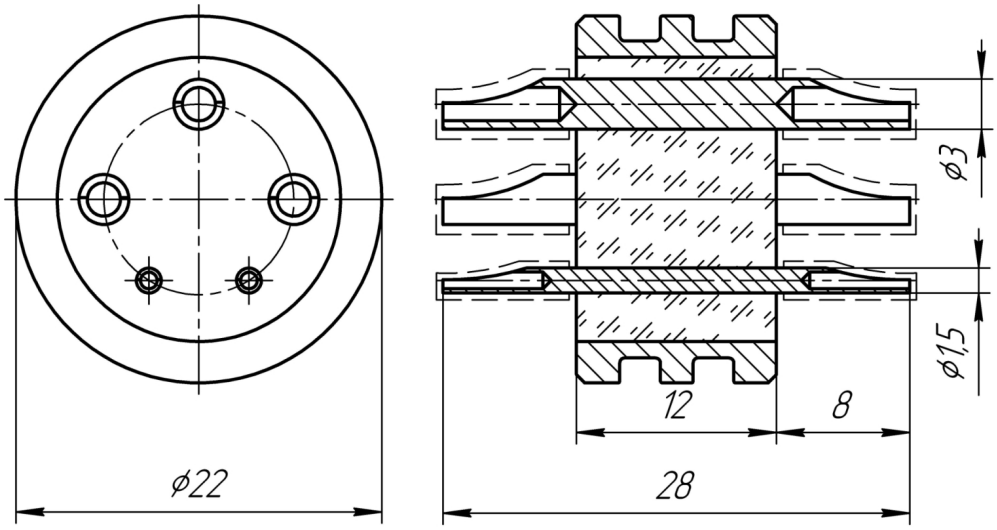

ЭСКИЗ ЭПГ-7/16-2

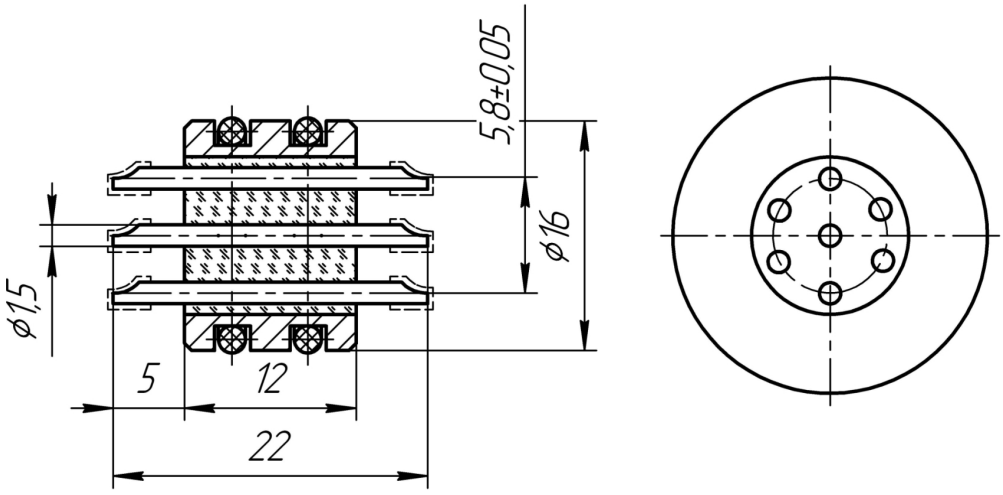

ЭСКИЗ ЭПГ-7/22-2

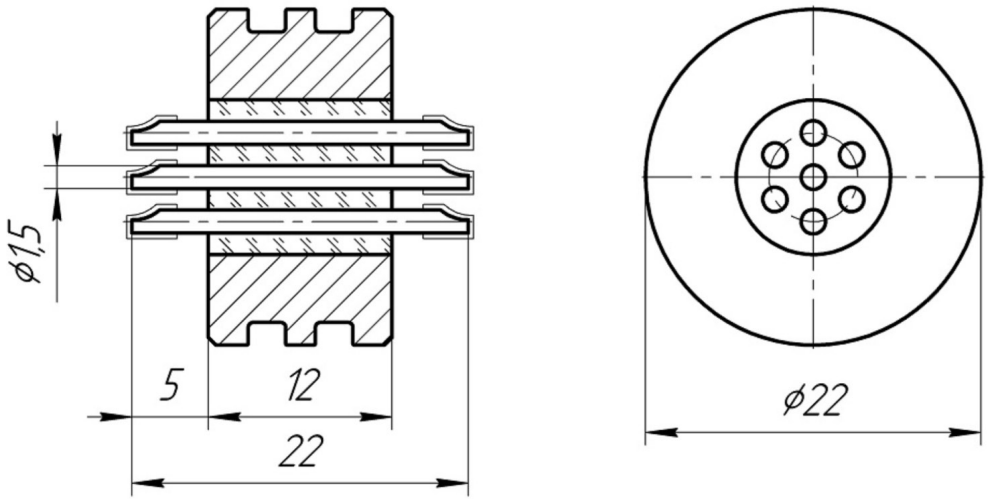

СОЕДИНИТЕЛИ ЭКГ

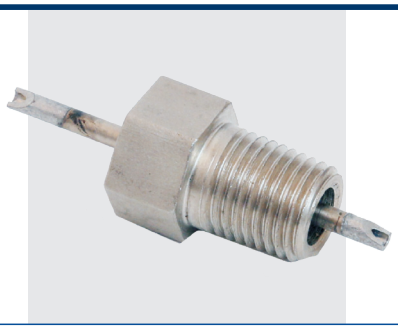

Соединители (гермовводы) ЭКГ предназначены для работы в электрических цепях постоянного, переменного (частотой до 3МГц) и импульсного тока.

Гермовводы изготавливаются без кожуха.

Вилки изготавливаются для внутреннего монтажа, в климатическом исполнении УХЛ.

СОЕДИНИТЕЛЯМ ПРИСВОЕНЫ УСЛОВНЫЕ ОБОЗНАЧЕНИЯ, КОТОРЫЕ СОСТОЯТ ИЗ СЛЕДУЮЩИХ КЛАССИФИКАЦИОННЫХ ПРИЗНАКОВ:

ЭКГ	1	3	П	Р	2
Тип соединителя					
Количество контактов					
Диаметр контакта					
Штырь проходной					
Резьбовой корпус					
Номер разработки					

Обозначение соединителей при заказе и в конструкторской документации другой продукции состоит из слова «Гермоввод» условного обозначения типоконструкции.

ПРИМЕРЫ ОБОЗНАЧЕНИЯ: **Гермоввод ЭКГ-1/3**

СОЕДИНИТЕЛИ ЭКГ

ТЕХНИЧЕСКИЕ ХАРАКТЕРИСТИКИ

Таблица 1

Диаметр контактов	3,0
Максимальное рабочее напряжение (амплитудное значение), В	2000
Давление, МПа	30-50

Таблица 2

Климатические факторы	
Повышенная рабочая температура среды, °С	200
Пониженная рабочая температура среды, °С	минус 50

Таблица 3

Условный размер корпуса, мм	Тип соединителя	Схема расположения контактов	Условное обозначение контактов, мм	Диаметр контактов, мм	Количество контактов	Максимальное рабочее напряжение
1	2	3	4	5	5	7
21,9	ЭКГ-1/3П-Р-2	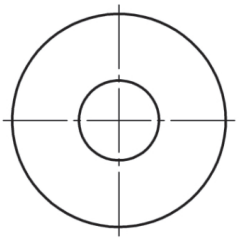		3,0	1	3000

ЭСКИЗ ЭКГ-1/3

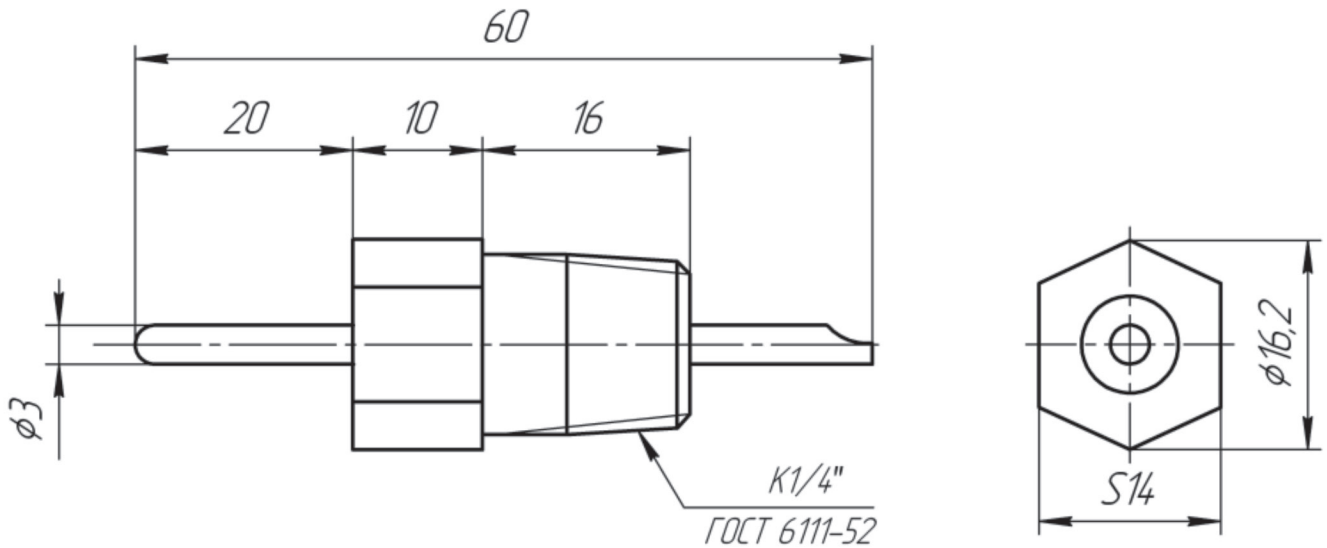

ЭСКИЗ ЭКГ-1/3П-Р

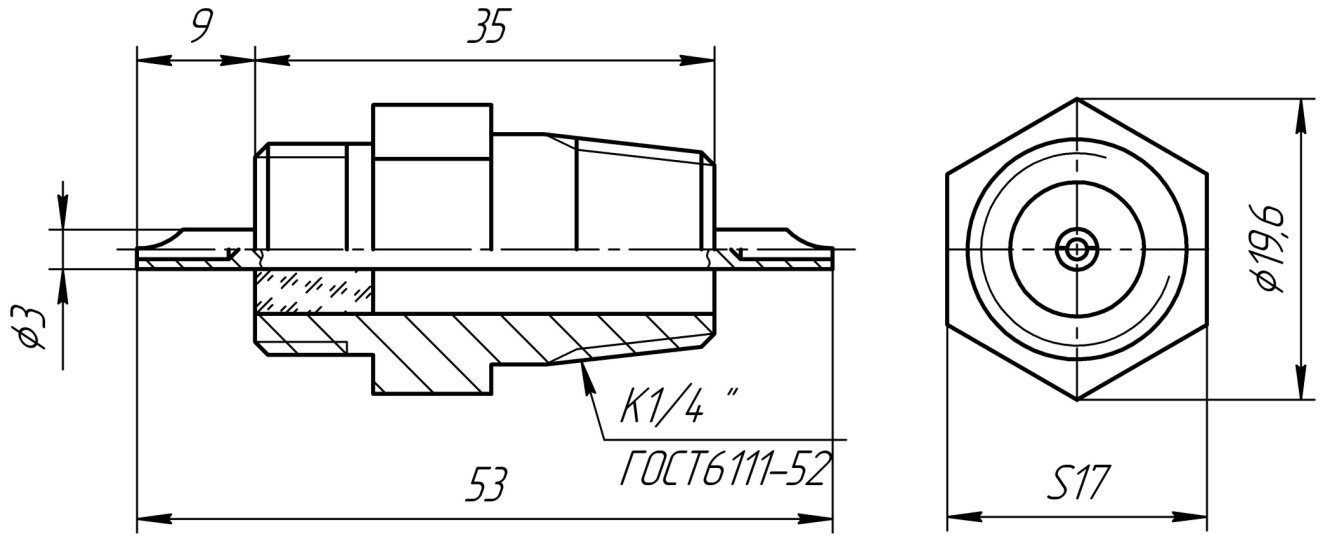

ЭСКИЗ ЭКГ-1/3П-Р-2

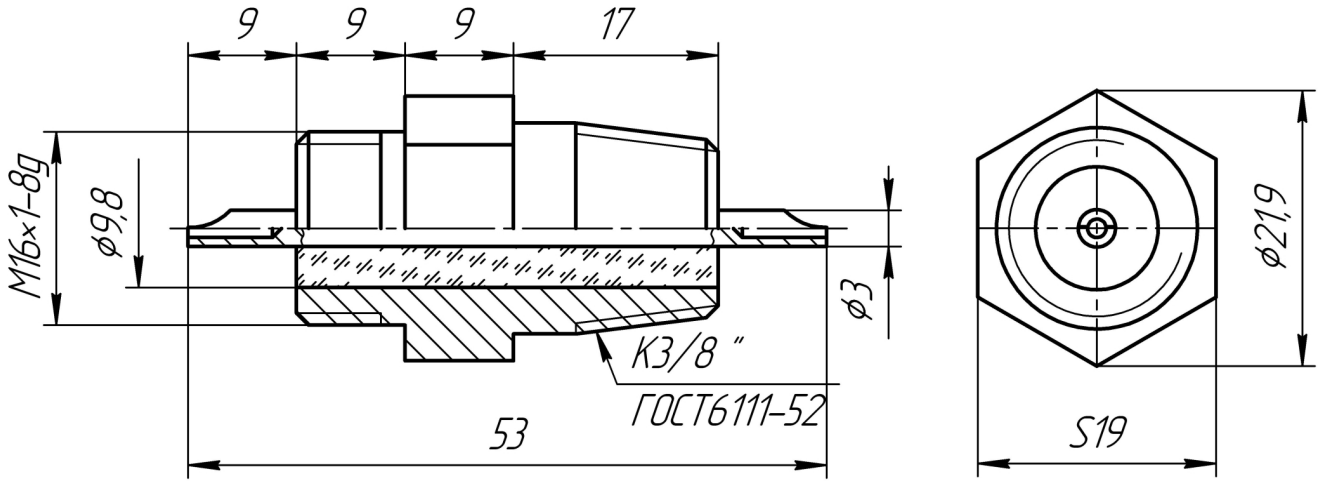

СОЕДИНИТЕЛИ ЭВГ

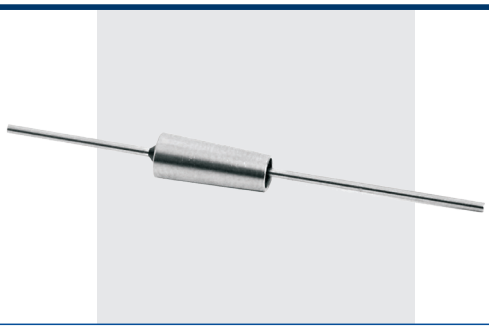

Соединители (электровводы) ЭВГ предназначены для соединения участков электрической линии связи и герметизации места прохождения её через элемент конструкции скважинного прибора.

Соединители изготавливаются без кожуха, выпускаемым по конструкторской документации СКНЦ75.000.009.

Сочленение соединителей согласно координатной сетке.

Соединители изготавливаются для внутреннего монтажа в климатическом исполнении УХЛ в соответствии с конструкторской документацией.

СОЕДИНИТЕЛЯМ ПРИСВОЕНЫ УСЛОВНЫЕ ОБОЗНАЧЕНИЯ, КОТОРЫЕ СОСТОЯТ ИЗ СЛЕДУЮЩИХ КЛАССИФИКАЦИОННЫХ ПРИЗНАКОВ:

ЭВГ	250	200
Тип соединителя		
Температура эксплуатации		
Рабочее давление, МПа		

Обозначение соединителей при заказе и в конструкторской документации другой продукции состоит из слова «Электроввод» условного обозначения типоконструкции, обозначения конструкторской документации.

ПРИМЕРЫ ОБОЗНАЧЕНИЯ: **ЭВГ-250/200** **СКНЦ 75.000.009**

ТЕХНИЧЕСКИЕ ХАРАКТЕРИСТИКИ

Таблица 1

Диаметр контактов, мм,	1,0
Сопротивление изоляции в нормальных климатических условиях, не менее, МОм	1000
Рабочее давление, МПа	200

УСЛОВИЯ ЭКСПЛУАТАЦИИ

Таблица 2

Климатические факторы:	
Повышенная рабочая температура среды, °С	250

Таблица 3

Условный размер корпуса, мм	Тип соединителя	Схема расположения контактов	Условное обозначение контактов, мм	Диаметр контактов, мм	Количество контактов
1	2	3	4	5	5
5	ЭВГ-250/200	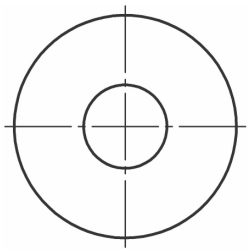		1	1

ЭСКИЗ ЭВГ-250/200

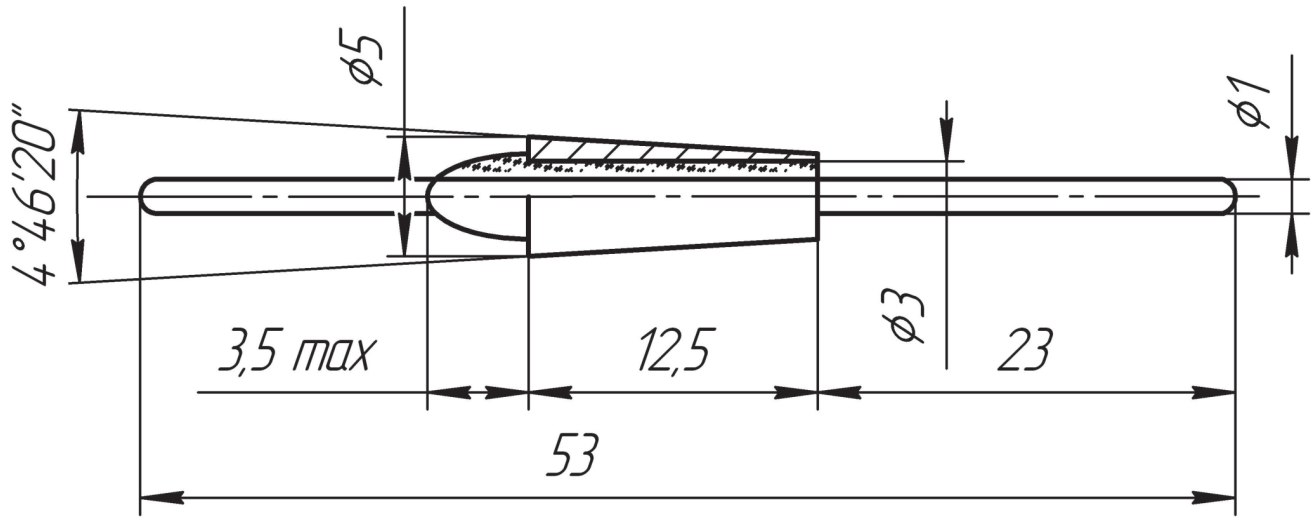

СОЕДИНИТЕЛИ ВКГ

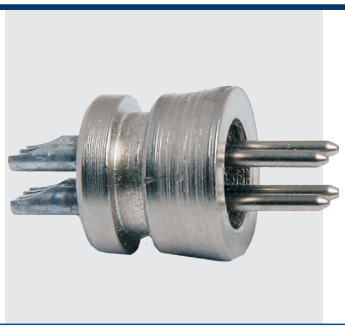

Соединители (вилки) ВКГ малогабаритные цилиндрические (под конус) герметичные, предназначены для работы в электрических цепях постоянного, переменного (частотой до 3МГц) и импульсного токов.

Приборные вилки ВКГ изготавливаются в герметичном исполнении по СКНЦ.113.000.000.

Сочленение соединителей согласно координатной сетке.

СОЕДИНИТЕЛЯМ ПРИСВОЕНЫ УСЛОВНЫЕ ОБОЗНАЧЕНИЯ, КОТОРЫЕ СОСТОЯТ ИЗ СЛЕДУЮЩИХ КЛАССИФИКАЦИОННЫХ ПРИЗНАКОВ:

ВКГ	1	4	9,8
Тип соединителя			
Диаметр контактов			
Количество контактов			
Условный размер корпуса			

Обозначение соединителей при заказе и в конструкторской документации другой продукции состоит из слова «Вилка» условного обозначения типоконструкции.

ПРИМЕРЫ ОБОЗНАЧЕНИЯ: **Вилка ВКГ-1/4-9,8** **СКНЦ.113.000.000**

ТЕХНИЧЕСКИЕ ХАРАКТЕРИСТИКИ

Таблица 1

Повышенная рабочая температура среды, °С	150
Предельное рабочее Давление, МПа	100

УСЛОВИЯ ЭКСПЛУАТАЦИИ

Таблица 2

Повышенная рабочая температура среды, °С	150
Пониженная рабочая температура среды, °С	100

Таблица 3

Условный размер корпуса, мм	Тип соединителя	Схема расположения контактов	Условное обозначение контактов, мм	Диаметр контактов, мм	Количество контактов
1	2	3	4	5	5
9,8	ВКГ	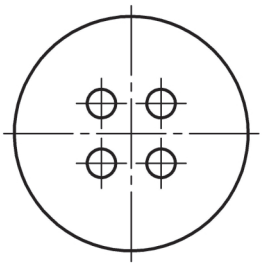		1,0	4

ЭСКИЗ ВКГ-1/4П-9,8

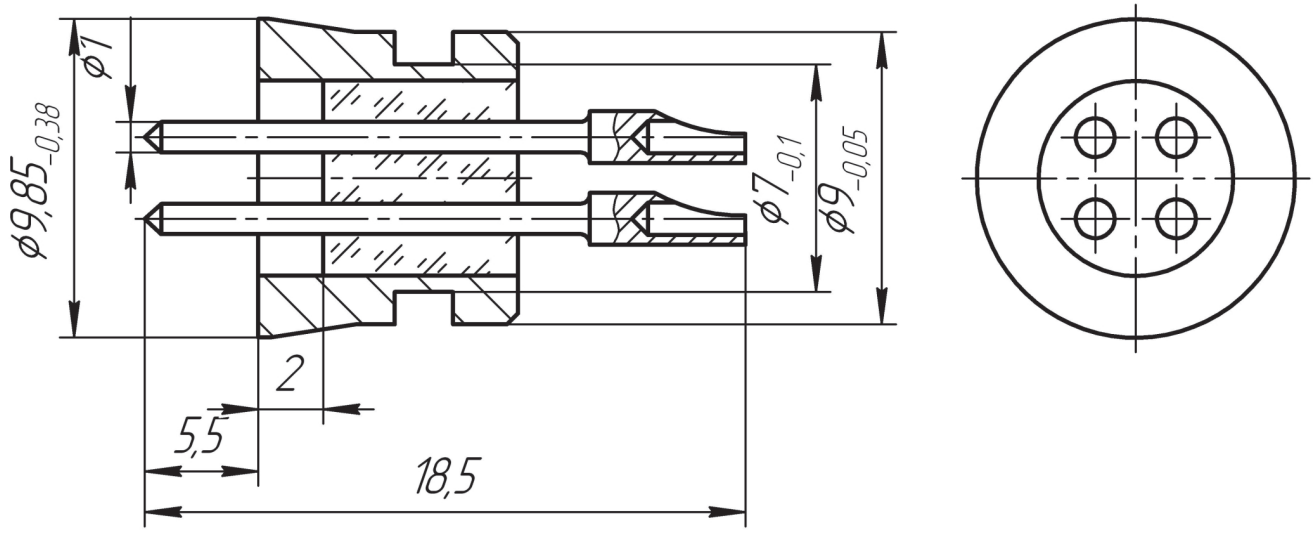

ИЗОЛЯТОРЫ ИП



Изоляторы проходные предназначены для работы в электрических цепях постоянного, переменного и импульсного тока.

Изоляторы проходные изготавливаются без кожуха.

Изоляторы проходные изготавливаются для внутреннего монтажа

ИЗОЛЯТОРАМ ПРИСВОЕНЫ УСЛОВНЫЕ ОБОЗНАЧЕНИЯ, КОТОРЫЕ СОСТОЯТ ИЗ СЛЕДУЮЩИХ КЛАССИФИКАЦИОННЫХ ПРИЗНАКОВ:

ИП	1	3;(4,5)	18;(22)
Тип соединителя			
Количество контактов			
Диаметр контакта			
Наружный диаметр корпуса			

Обозначение соединителей при заказе и в конструкторской документации другой продукции состоит из слова «Изолятор проходной», условного обозначения типоконструкции.

ПРИМЕРЫ ОБОЗНАЧЕНИЯ:

Изолятор проходной ИП-1/3-18

Изолятор проходной ИП-1/4,5-22

ТЕХНИЧЕСКИЕ ХАРАКТЕРИСТИКИ

Таблица 1

Сопротивление изоляции в нормальных климатических условиях, не менее, МОм	100
Максимальная токовая нагрузка	см. табл. 1
Максимальное рабочее напряжение (амплитудное значение), В	см. табл. 1
Утечка гелия при перепаде давления до 0,8 МПа	не допускается
Электрическая прочность изоляции, В	1780

Таблица 2

Климатические факторы	
Повышенная рабочая температура среды, °С	125

Таблица 3

Условный размер корпуса, мм	Тип соединителя	Схема расположения контактов	Условное обозначение контактов, мм	Диаметр контактов, мм	Количество контактов, шт	Максимальная токовая нагрузка		Максимальное рабочее напряжение, В
						на одиночный контакт	суммарная на соединитель	
1	2	2	3	4	5	6	7	
18	Изолятор проходной	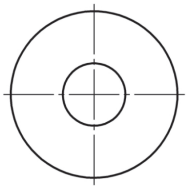		3,0	1	20	20	-
22		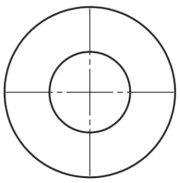		4,5	1	50	50	-

ИЗОЛЯТОР ПРОХОДНОЙ ИП-1/3П-18

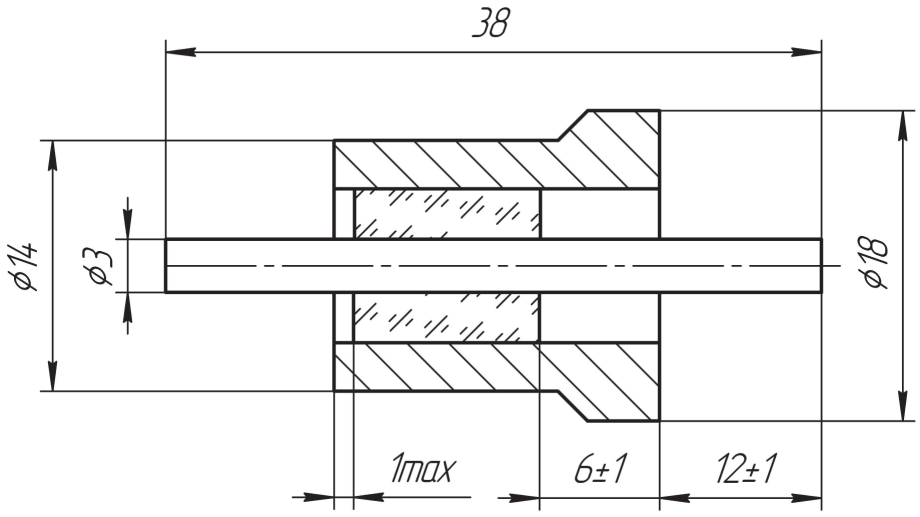

СОЕДИНИТЕЛИ ПЕРЕХОД22, ПЕРЕХОД44



Соединители (переходы) предназначены для работы в электрических цепях постоянного, переменного (частотой до 3 МГц) и импульсного токов.

Приборные переходы изготавливаются без кожуха , и сочленяются с розетками СНЦ128-22/33Р0111, выпускаемым по техническим условиям АШДК.434410.085ТУ.

ТЕХНИЧЕСКИЕ ХАРАКТЕРИСТИКИ

Таблица 1

Диаметр кнтактов, мм	Утечка гелия при перепаде давления до 3 кгс/см3
2,4	не более $1{,}3\cdot10^{-10}$м³Па/с (не более $1\cdot10^{-6}$л.мкм.рт.ст.с)
3,8	не более $1{,}3\cdot10^{-10}$м³Па/с (не более $1\cdot10^{-6}$л.мкм.рт.ст.с)

Таблица 2

Тип соединителя	Условный размер корпуса	Схема расположения контактов	Условное обозначение контактов	Диаметр контактов, мм	Количество контактов, шт.
Переход 22	47	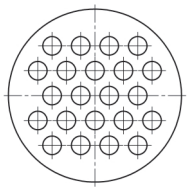		3,8	22
Переход 24	47	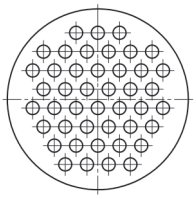		2,4	ц44

Обозначение соединителей при заказе и в конструкторской документации другой продукции состоит из слова «Переход», условного обозначения типоконструкции.

ПРИМЕРЫ ОБОЗНАЧЕНИЯ: **Переход 44**

ПЕРЕХОД 22

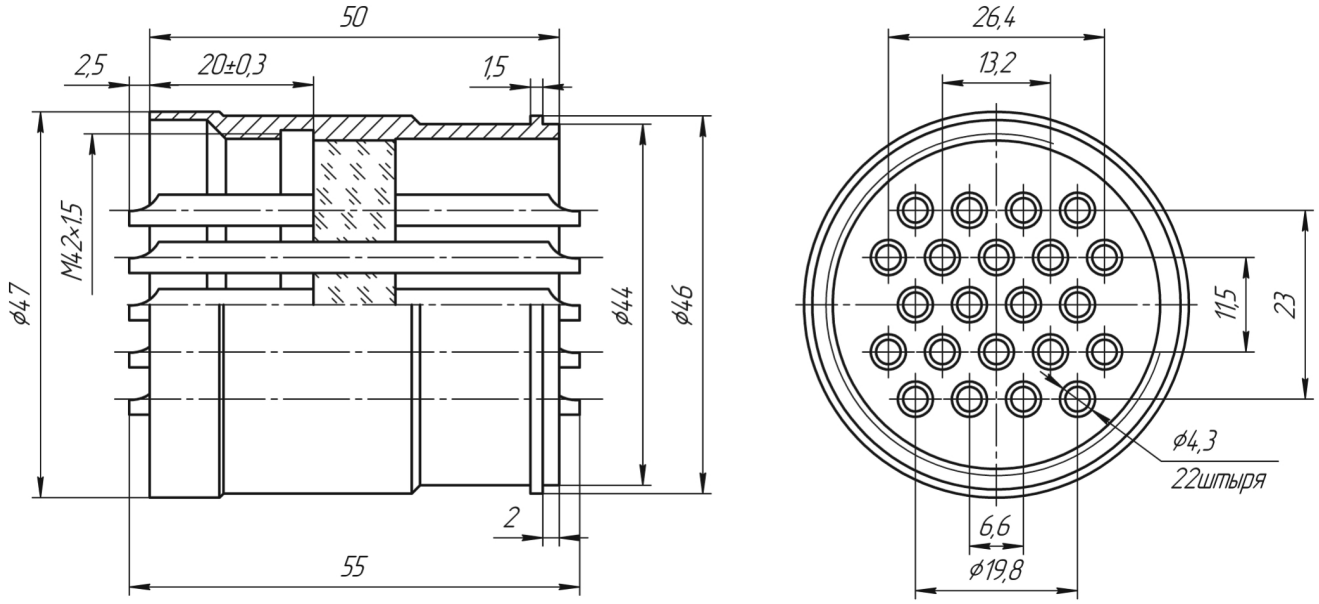

ПЕРЕХОД 44

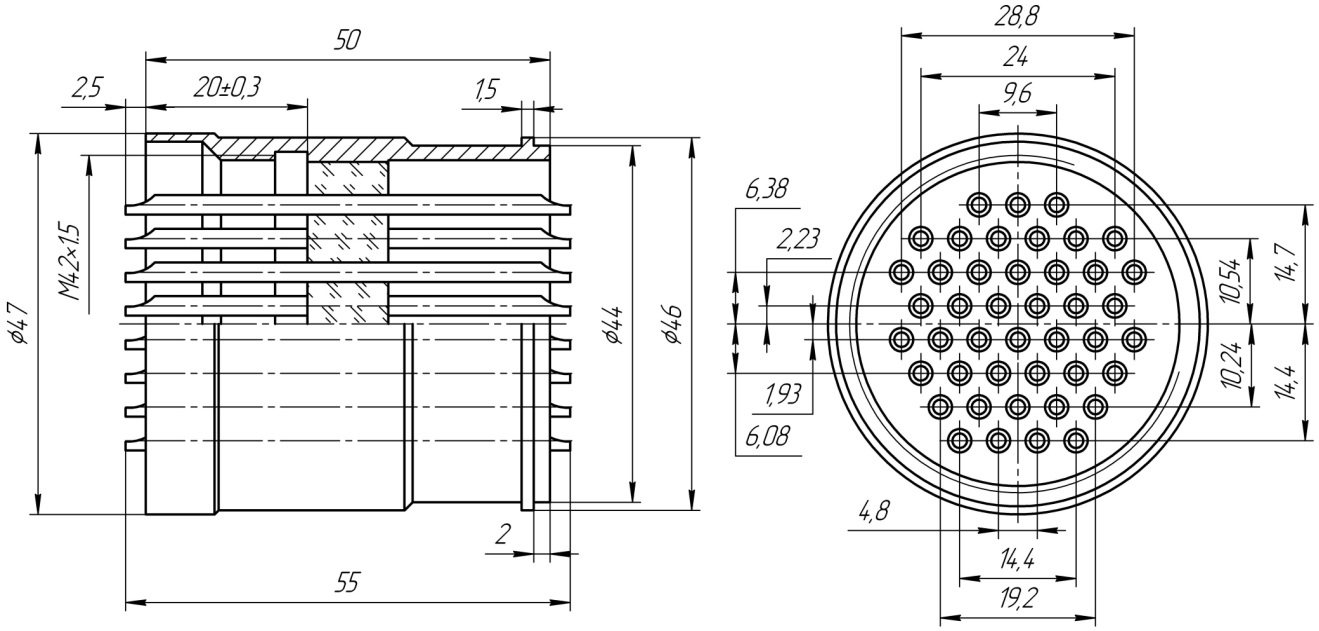

СОЕДИНИТЕЛИ ОНЦ-Р, ОНЦ-РД, ОНЦ-РПД



Соединители (переходы) предназначены для работы в электрических цепях постоянного, переменного (частотой до 3 МГц) и импульсного токов.

Приборные вилки ОНЦ-Р, ОНЦ-РД, ОНЦ-РПД изготавливаются без кожуха и сочленяются с розетками 2РМТ, 2РМДТ,выпускаемым по техническим условиям ГЕ0.364.126ТУ.

Сочленение соединителей резьбовое.

Соединители изготавливаются для внутреннего монтажа, в климатическом исполнении УХЛ.

Покрытие: химический никель, золото.

СОЕДИНИТЕЛЯМ ПРИСВОЕНЫ УСЛОВНЫЕ ОБОЗНАЧЕНИЯ, КОТОРЫЕ СОСТОЯТ ИЗ СЛЕДУЮЩИХ КЛАССИФИКАЦИОННЫХ ПРИЗНАКОВ:

ОНЦ-Р,ОНЦ-РД, ОНЦ-РПД	1	19	27	В
Тип соединителя				
Номер разработки				
Количество контактов				
Условный размер корпуса				
Часть соединителя, В - вилка				

Обозначение соединителей при заказе и в конструкторской документации другой продукции состоит из слова «Вилки», условного обозначения типоконструкции

ПРИМЕРЫ ОБОЗНАЧЕНИЯ:

Вилка ОНЦ-Р	**2-7/18-В**
Вилка ОНЦ-РД	**1-19/27В**
Вилка проходная ОНЦ-РПД	**1-19/27В**

СОЕДИНИТЕЛИ ОНЦ-Р, ОНЦ-РД, ОНЦ-РПД

ТЕХНИЧЕСКИЕ ХАРАКТЕРИСТИКИ

Таблица 1

Диаметр контактов, мм	Сопротивление контактов не более, мОм
1,0	–
1,5	–
Сопротивление изоляции в нормальных климатических условиях, не менее, МОм	1000
Рабочее давление кгс/см^2	615
Рабочее напряжение, В	615

УСЛОВИЯ ЭКСПЛУАТАЦИИ

Таблица 2

Климатические факторы	
Повышенная рабочая температура среды, °С	200
Пониженная рабочая температура среды, °С	минус 60

Таблица 3

Условный размер корпуса	Тип соединителя	Схема расположения контактов	Условное обозначение контактов	Диаметр контактов, мм	Количество контактов, шт.	Максимальное рабочее напряжение, В
27	ОНЦ-РД ОНЦ-РПД	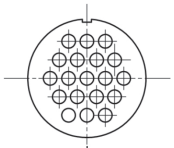		1,5	19	560
18	ОНЦ-Р	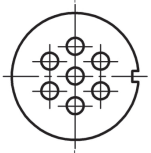		1,0	7	560
22	ОНЦ-Р	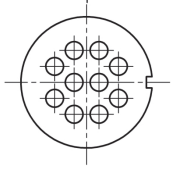		1,0	10	560

ОНЦ-РД

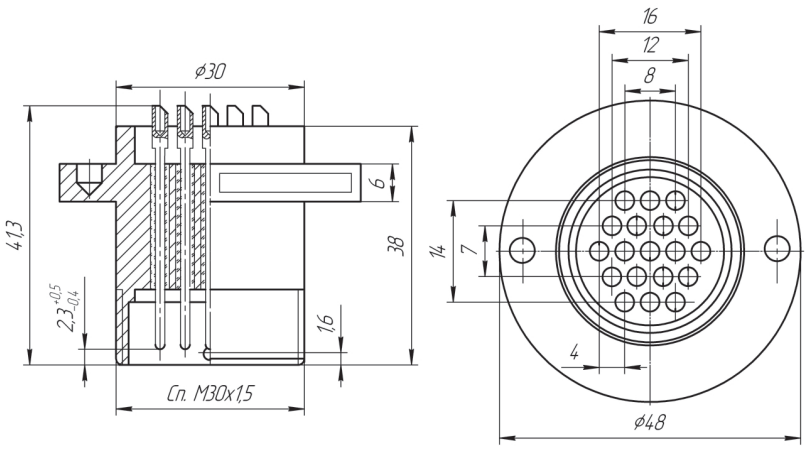

СОЕДИНИТЕЛИ ОНЦ-Р, ОНЦ-РД, ОНЦ-РПД

ЭСКИЗ ОНЦ-РД

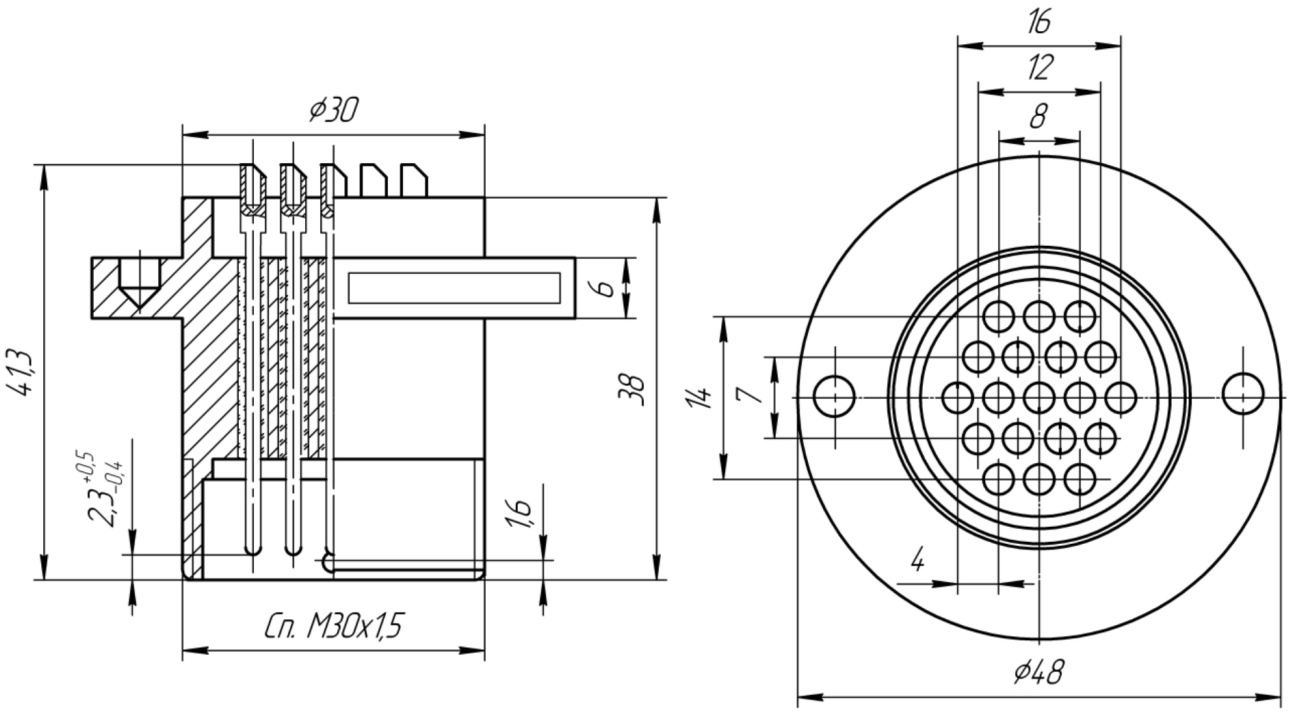

ЭСКИЗ ОНЦ-РПД

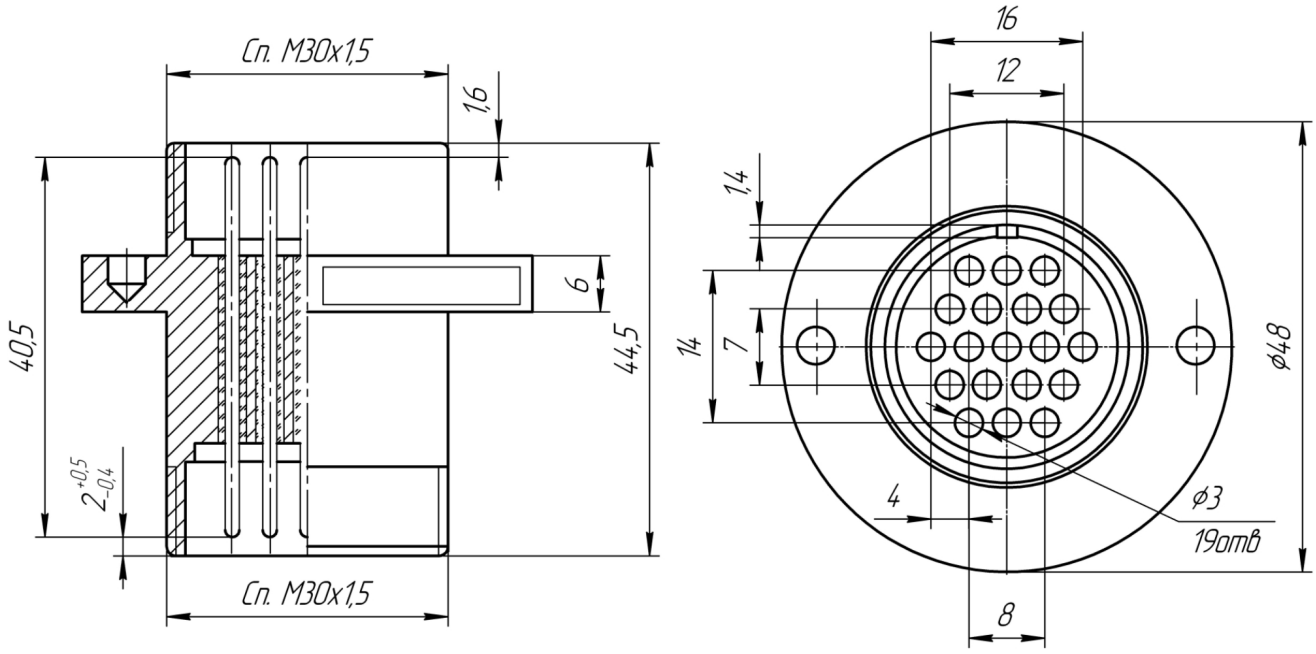

ЭСКИЗ ОНЦ-Р

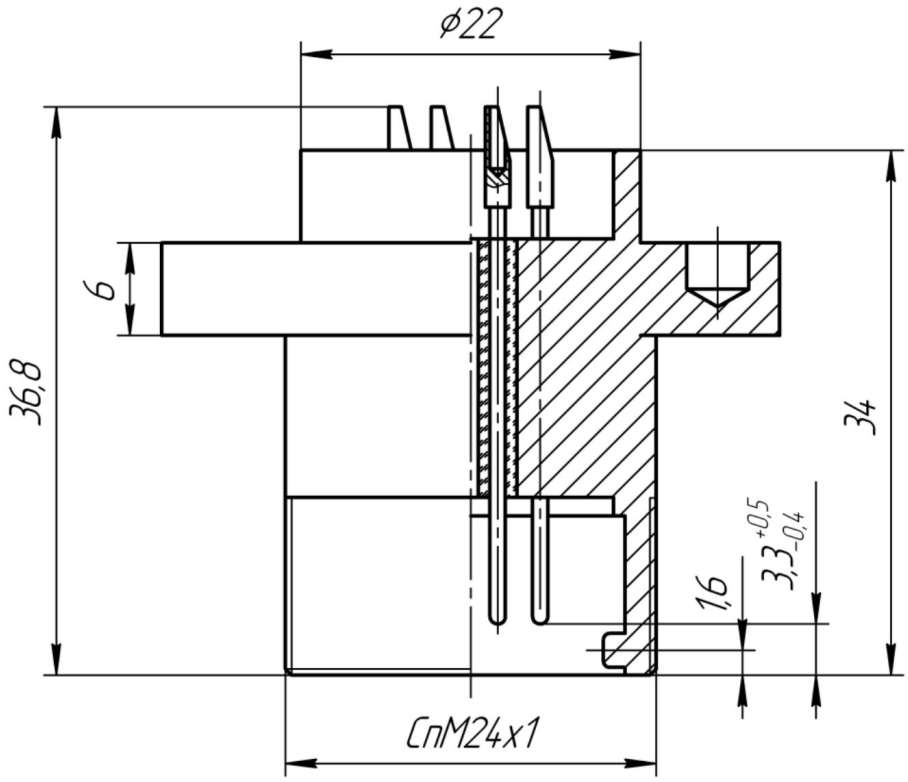

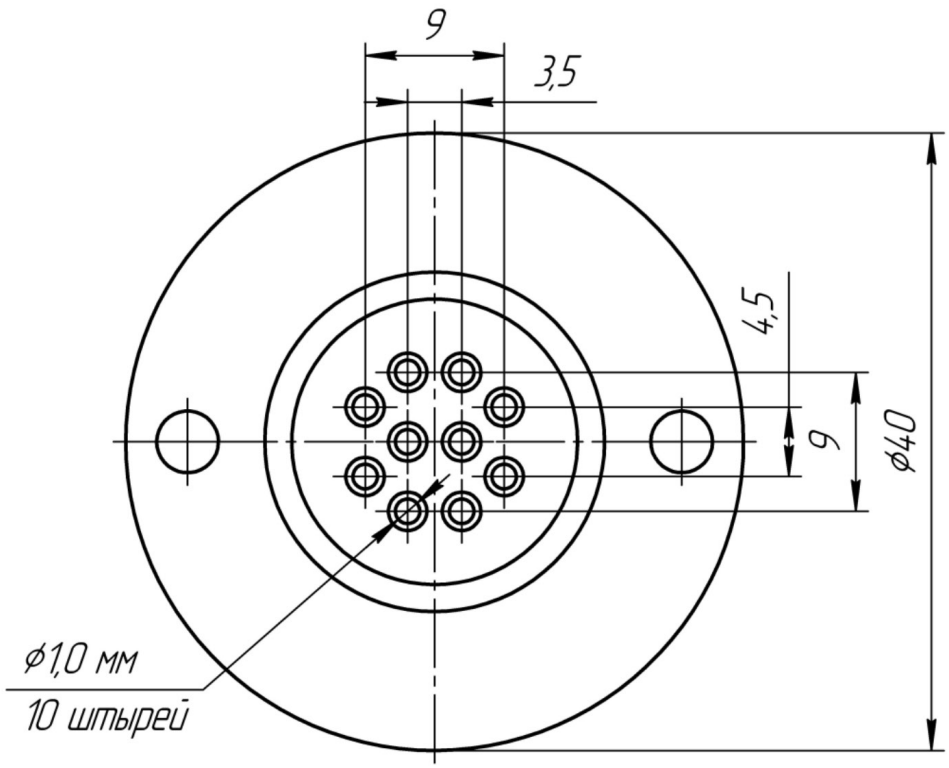

СОЕДИНИТЕЛИ СНЦ130



Соединители (вилки) СНЦ130 предназначены для работы в электрических цепях постоянного, переменного (частотой до 3МГц) и импульсного токов.

Вилки СНЦ130 изготавливаются в герметичном исполнении по АШДК.434410.085ТУ и сочленяются с розетками СНЦ128, выпускаемым по техническим условиям АШДК.434410.085ТУ.

Сочленение соединителей резьбовое, поляризация корпусов-одношпоночная.

Соединители изготавливают для внутреннего монтажа в климатическом исполнении В в соответствии с техническими условиями АШДК.434410. 085ТУ.

СОЕДИНИТЕЛЯМ ПРИСВОЕНЫ УСЛОВНЫЕ ОБОЗНАЧЕНИЯ, КОТОРЫЕ СОСТОЯТ ИЗ СЛЕДУЮЩИХ КЛАССИФИКАЦИОННЫХ ПРИЗНАКОВ:

СНЦ 130	40	33	В	П	1
Тип соединителя					
Количество контактов					
Условный размер корпуса					
В - вилка					
Способ монтажа: пайка					
Покрытие контактов - Хим.никель					

Обозначение соединителей (вилок) при заказе и в конструкторской документации другой продукции состоит из слова «Вилки», условного обозначения типоконструкции

ПРИМЕРЫ ОБОЗНАЧЕНИЯ: **Вилка СНЦ130-40/33ВП1** **АШДК.434410.085ТУ**

СОЕДИНИТЕЛИ СНЦ130

ТЕХНИЧЕСКИЕ ХАРАКТЕРИСТИКИ

Таблица 1

Диаметр контактов, мм	Сопротивление контактов не более, мОм
1,0	5.0
1,5	2,5
2,0	1,6
2,5	1,0
3,0	0,8

ТЕМПЕРАТУРА ПЕРЕГРЕВА КОНТАКТОВ В ЗАВИСИМОСТИ ОТ ТОКОВОЙ НАГРУЗКИ

Таблица 2

Токовая нагрузка на соединитель, в % от допустимой по ТУ	Температура пергрева контактов, °С
90	42
80	35
70	29
60	24
50	20
40	17
30	14

Таблица 3

Условный размер корпуса	Тип соединителя	Схема расположения контактов	Диаметр контактов, мм	Количество контактов, шт.	Максимальная токовая нагрузка, А		Максимальное рабочее напряжение, В
					Максимальный ток на одиночный контакт	Рабочий ток на каждый контакт	
1	2	3	4	5	6	7	8
33	СНЦ-130	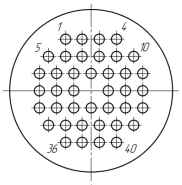	1,0	40	3,5	1	380
		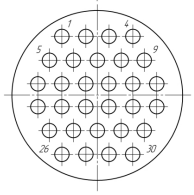	1,5	30	8,0	2,5	380
		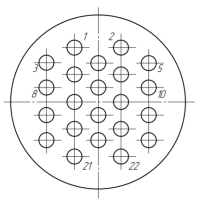	2,0	22	13,6	4	380

Продолжение таблицы 3

1	2	3	4	5	6	7	8
33	СНЦ-130	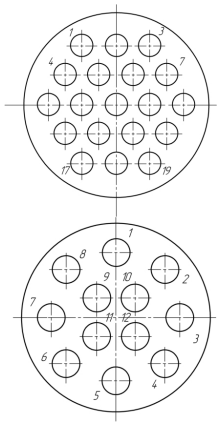	2,5	19	22	7	380
			3,0	12	32	10	380

ЭСКИЗ СНЦ-130

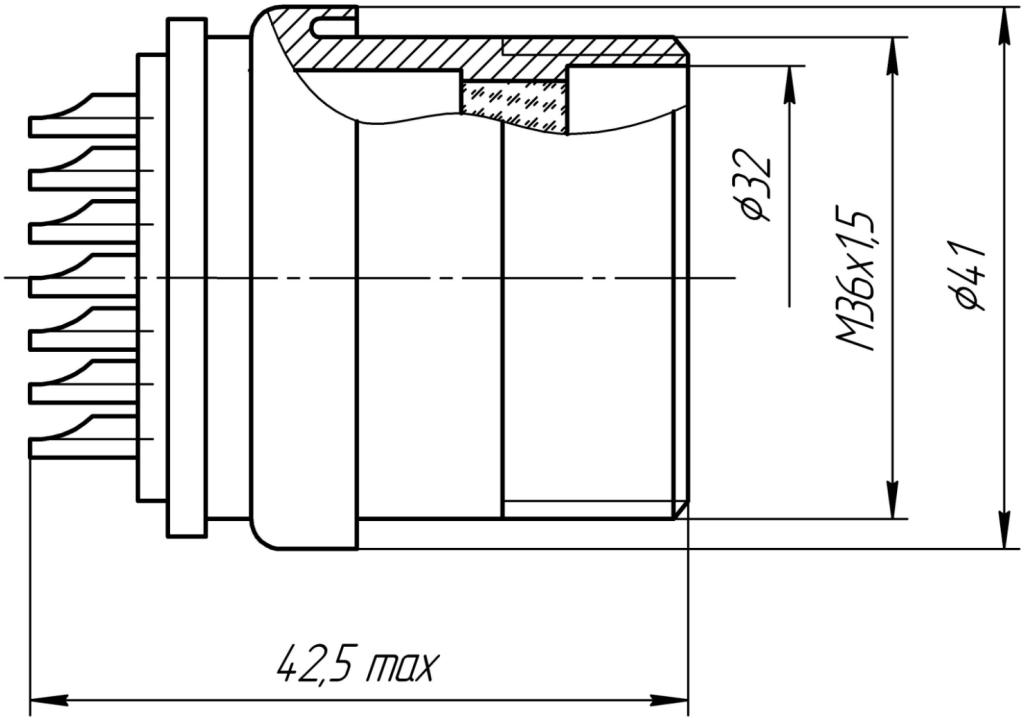

Таблица 4

Условное обозначение типоконструкций	Масса, г. не более
СНЦ130-40/33ВП14	111,0
СНЦ130-30/33ВП14	112,0
СНЦ130-22/33ВП14	131,0
СНЦ130-19/33ВП14	132,0
СНЦ130-12/33ВП14	122,0

СОЕДИНИТЕЛИ ОНЦВ-32



Соединители ОНЦВ-32 предназначены для работы в электрических цепях постоянного, переменного (частотой до 3МГц) и импульсного токов.

Приборные вилки ОНЦВ-32 изготавливаются без кожуха и сочленяются с розетками РС32АТВ, РС32ТВ, выпускаемым по техническим условиям АВ0.364.047ТУ.

Сочленение соединителей резьбовое.

Соединители изготавливаются для внутреннего монтажа, во всеклиматическом исполнении В

СОЕДИНИТЕЛЯМ ПРИСВОЕНЫ УСЛОВНЫЕ ОБОЗНАЧЕНИЯ, КОТОРЫЕ СОСТОЯТ ИЗ СЛЕДУЮЩИХ КЛАССИФИКАЦИОННЫХ ПРИЗНАКОВ:

ОНЦВ	32
Тип соединителя	
Количество контактов	

Обозначение соединителей при заказе и в конструкторской Примеры документации другой продукции состоит из слова «Вилка», условного обозначения типоконструкции, обозначения ТУ

ТЕХНИЧЕСКИЕ ХАРАКТЕРИСТИКИ

Таблица 1

Диаметр контактов, мм	Сопротивление контактов не более, мОм
1,0	–
Сопротивление изоляции в нормальных климатических условиях, не менее, МОм	15000
Максимальная токовая нагрузка	см. табл. 1
Максимальное рабочее напряжение (амплитудное значение), В	см. табл. 1
Скорость утечки гелия при перепаде давления до 10 кгс/см^2, не более	0,24·10^{-5}л·мкм·рт·ст·с$^{-1}$
Количество сочленений-расчленений	250
Повышенная рабочая температура среды, ^{0}С	100

ПРИМЕРЫ ОБОЗНАЧЕНИЯ: **Вилка ОНЦВ-32**

СОЕДИНИТЕЛИ ОНЦВ-32

Таблица 1

Условный размер корпуса, мм	Тип соединителя	Схема расположения контактов	Условное обозначение контактов	Диаметр контактов, мм	Количество контактов, шт.	Токовая нагрузка, А		Максимальное рабочее напряжение, В
						Максимальный ток на одиночный контакт	Максимальный кратковременный ток на каждый контакт	
1	2	3		4	5	6	7	8
32	ОНЦВ	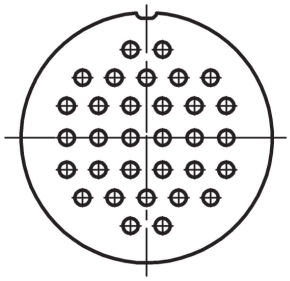		1,0	32	2,0	–	200

ЭСКИЗ ОНЦВ-32

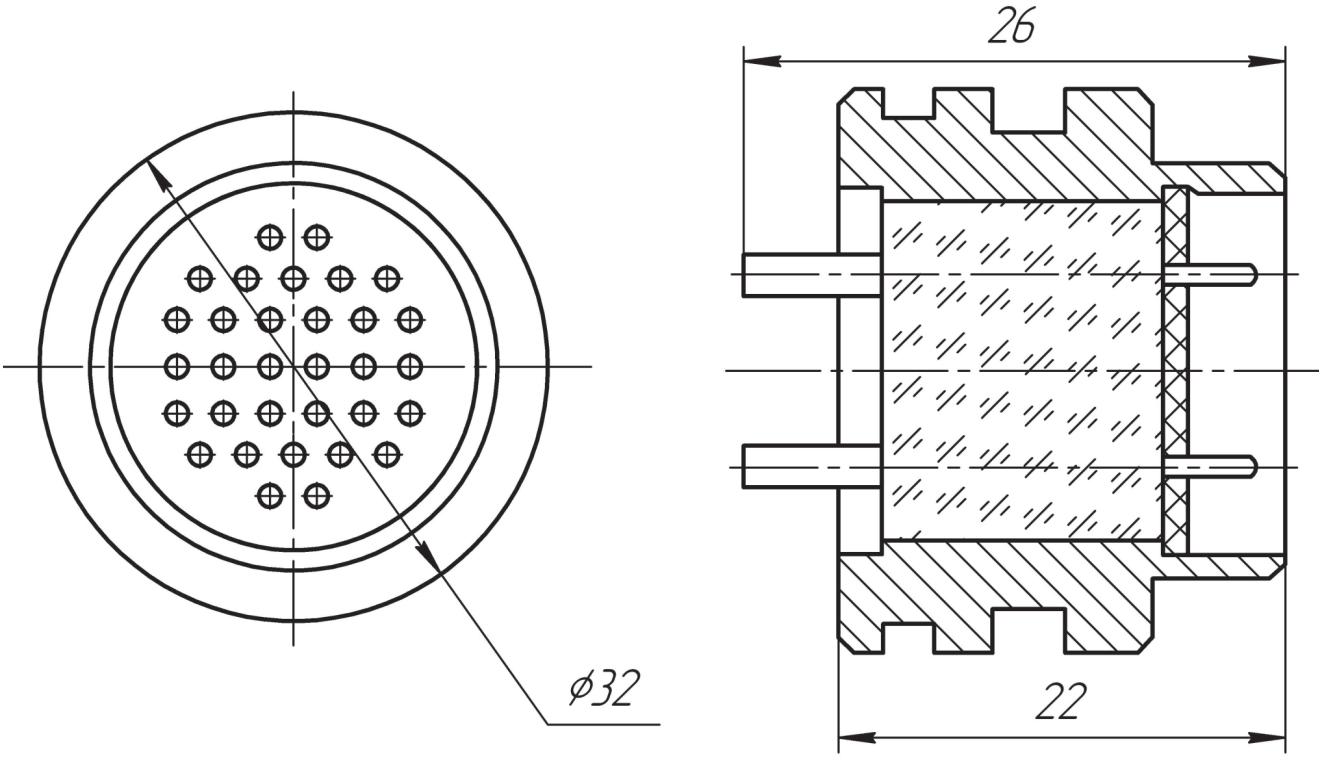

СОЕДИНИТЕЛИ ОНЦГ



Соединители (вилки) ОНЦГ предназначены для работы в электрических цепях постоянного, переменного (частотой до 3МГц) и импульсного токов.

Приборные вилки ОНЦГ изготавливаются без кожуха.

Сочленение соединителей резьбовое, поляризация корпусов – одношпоночная

Вилки изготавливаются для внутреннего монтажа, в климатическом исполнении В

.

СОЕДИНИТЕЛЯМ ПРИСВОЕНЫ УСЛОВНЫЕ ОБОЗНАЧЕНИЯ, КОТОРЫЕ СОСТОЯТ ИЗ СЛЕДУЮЩИХ КЛАССИФИКАЦИОННЫХ ПРИЗНАКОВ:

ОНЦГ	3	19	22	В	В
Тип соединителя					
Номер разработки					
Количество контактов					
Условный диаметр корпуса					
Часть соединителя **В - вилка**					
Исполнение всеклиматическое					

Обозначение соединителей при заказе и в конструкторской документации другой продукции состоит из слова «Вилка», условного обозначения типоконструкции, обозначения ТУ.

ПРИМЕРЫ ОБОЗНАЧЕНИЯ:

Вилка ОНЦГ-3-19/22В-В

Вилка ОНЦГ-2-50/27В

СОЕДИНИТЕЛИ ОНЦГ

ТЕХНИЧЕСКИЕ ХАРАКТЕРИСТИКИ

Таблица 1

Диаметр контактов, мм	1,0
Сопротивление контактов не более, мОм	30
Сопротивление изоляции в нормальных климатических условиях, не менее, МОм	100
Максимальная токовая нагрузка	см. табл. 1
Максимальное рабочее напряжение (амплитудное значение), В	см. табл. 1
Утечка гелия при давлении 125 кгс/см^2	не допускается
Повышенная рабочая температура среды ^{0}С	100

Таблица 2

Условный размер корпуса, мм	Тип соединителя	Схема расположения контактов	Условное обозначение контактов	Диаметр контактов, мм	Количество контактов, шт.	Обозначение сочетания контактов	Токовая нагрузка, А		Максимальное рабочее напряжение, В
							Максимальный ток на одиночный контакт	Максимальный кратковременный ток на каждый контакт	
1	2	3		4	5	6	7	8	9
22	ОНЦГ-3	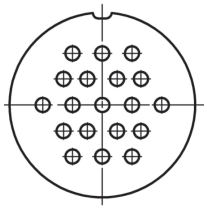		1,0	19	–	1,5	20	180
22		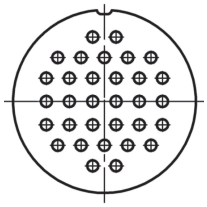		1,0	32	–	1,5	30	180
27	ОНЦГ-2	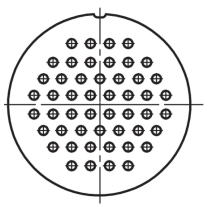		1,0	50	–	1,5	–	200

ЭСКИЗ ОНЦГ-3

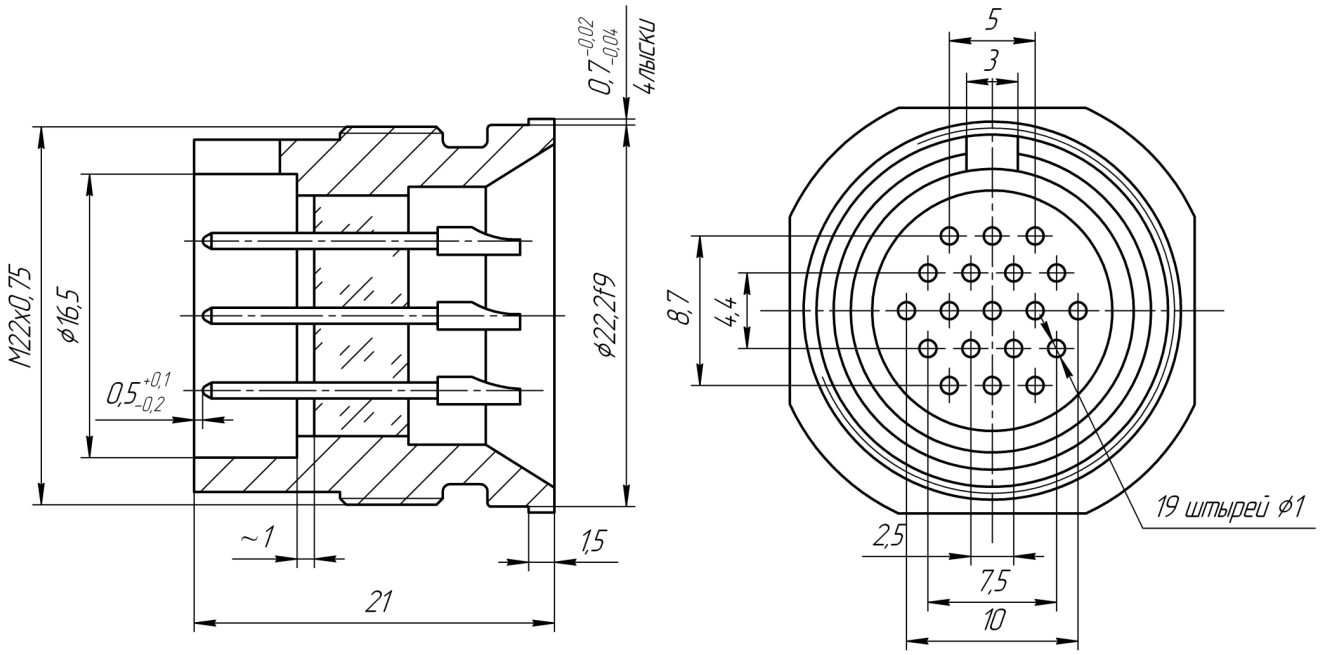

ЭСКИЗ ОНЦГ-2

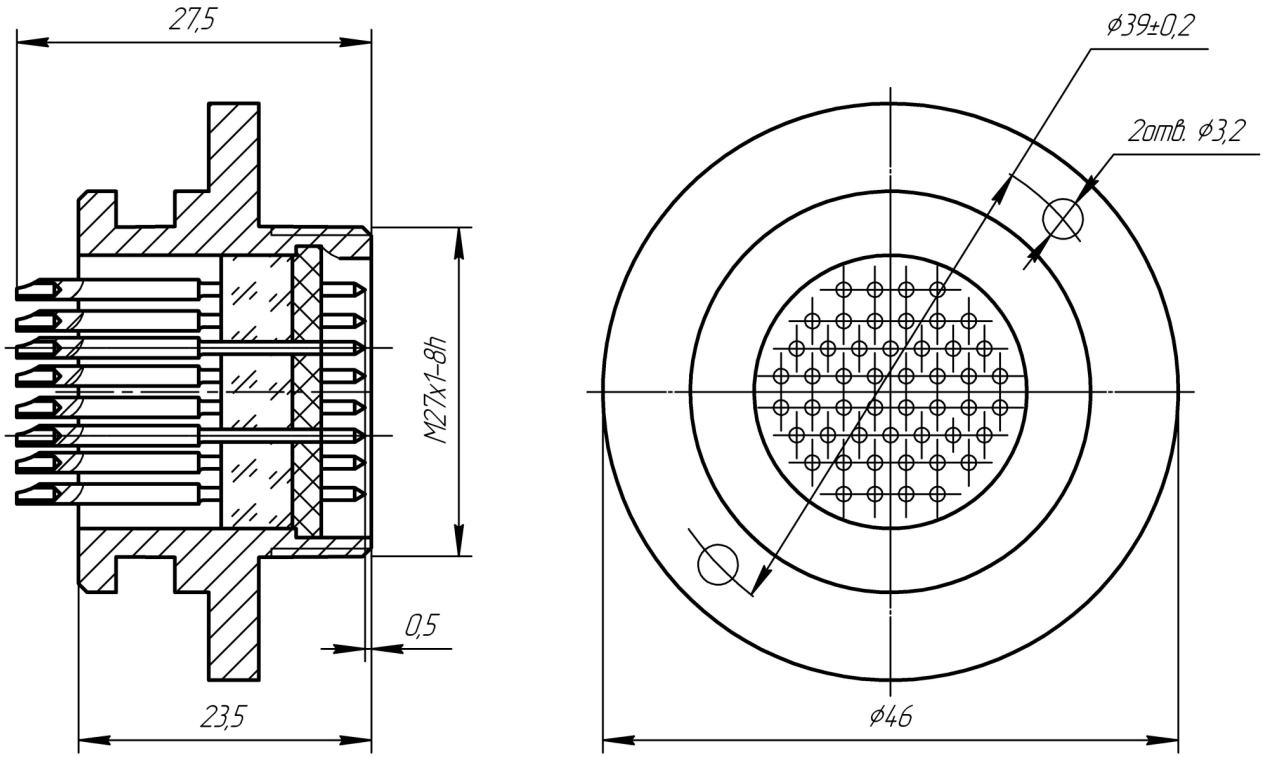

СОЕДИНИТЕЛИ РПМ12, РПМ12М

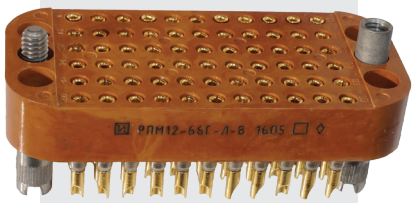

Низкочастотные прямоугольные соединители для объёмного монтажа резьбового сочленения предназначены для работы в электрических цепях постоянного, переменного (частотой до 3МГц) и импульсного токов при напряжении до 500В (амплитудное значение) и токов.

Применяются в космической технике.

Относятся к соединителям спецназначения.

СОЕДИНИТЕЛЯМ ПРИСВОЕНЫ УСЛОВНЫЕ ОБОЗНАЧЕНИЯ, КОТОРЫЕ СОСТОЯТ ИЗ СЛЕДУЮЩИХ КЛАССИФИКАЦИОННЫХ ПРИЗНАКОВ:

РПМ	12	М	14	Ш (Г)	1, 8, -	Л	Б
Тип соединителя							
Порядковый номер разработки							
Модернизированный							
Количество контактов							
Часть соединителя: **Ш - вилка;** **Г - розетка.**							
Вид корпуса: **1 - блочная часть без скобы;** **8 - кабельная часть с прямой скобой и ручкой;** **«-» - кабельная часть без скобы.**							
Наличие ловителя							
Всеклиматическое исполнение							

ТЕХНИЧЕСКИЕ ХАРАКТЕРИСТИКИ

	РПМ12	РПМ12М
Количество контактов, шт	14, 20, 32, 66	66
Сопротивление контактов, мОм	2,5	2,5
Сопротивление изоляции, МОм	10000	10000
Вибрация: диапазон частот, Гц амплитуда ускорения, g	 1 .. 5000 40	 1 .. 5000 20
Многократные удары: пиковое ударное ускорение, g	150	150
Однократные удары: пиковое ударное ускорение, g	1000	1000
Температура окружающей среды, °С	-60..+125	-60..+125
Климатическое исполнение	В	В
Количество сочленений - расчленений	500	500
Минимальная наработка, ч	10000	10000
Минимальный срок сохраняемости, лет	15	15

ВИЛКА РПМ12

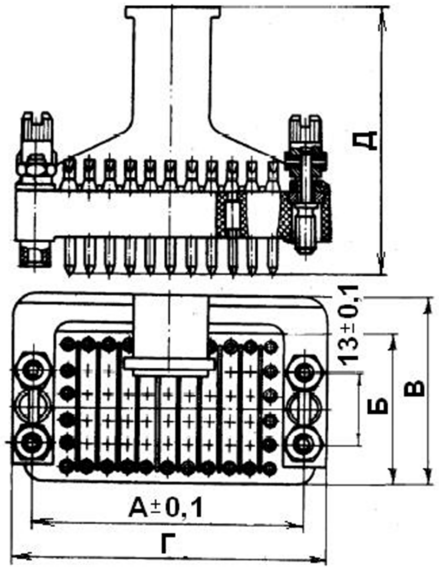

Конструктивное исполнение	Размеры, мм				
	А	Б	В	Г	Д
РПМ12-14Ш1-В	25	11	-	34	24,86
РПМ12-20Ш1-В	28,5	14,5	-	37,5	24,86
РПМ12-32Ш1-В	48	11	-	57	24,86
РПМ12-66Ш1-В	50	28	-	59	24,86
РПМ12-14Ш8Л-В	25	11	18,5	34	41,78
РПМ12-20Ш8Л-В	28,5	14,5	22	37,5	41,78
РПМ12-32Ш8Л-В	48	11	18,5	57	41,78
РПМ12-66Ш8Л-В	50	28	35	59	41,78
РПМ12-14Ш-Л-В	25	11	-	34	30,9
РПМ12-20Ш-Л-В	28,5	14,5	-	37,5	30,9
РПМ12-32Ш-Л-В	48	11	-	57	30,9
РПМ12-66Ш-Л-В	50	28	-	59	30,9

РОЗЕТКА РПМ12

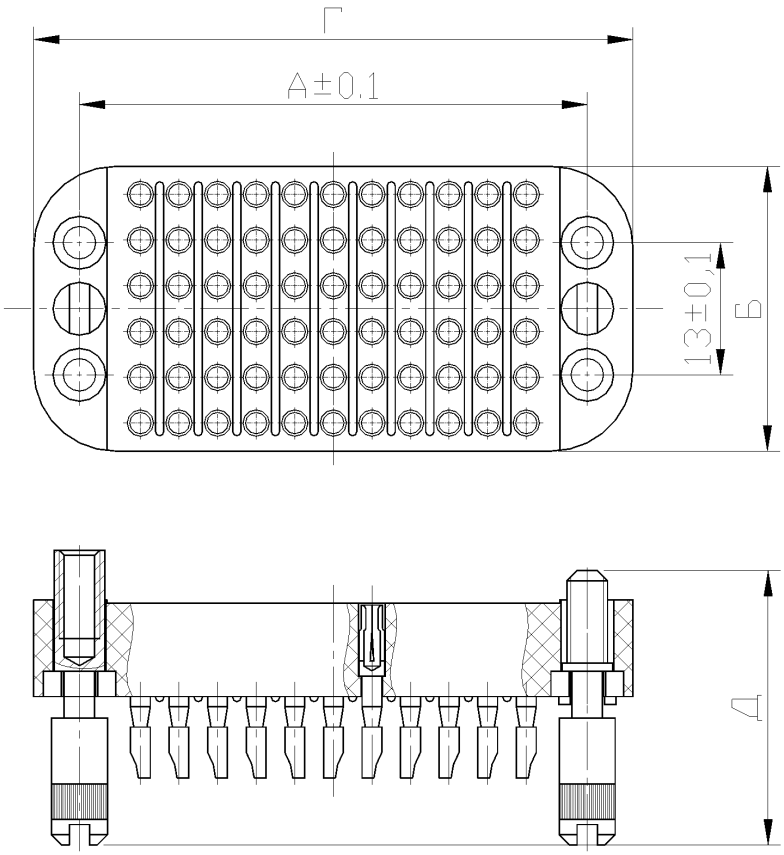

Конструктивное исполнение	Размеры, мм				
	А	Б	В	Г	Д
РПМ12-14Г1-В	25	11	-	34	23
РПМ12-20Г1-В	28,5	14,5	-	37,5	23
РПМ12-32Г1-В	48	11	-	57	23
РПМ12-66Г1-В	50	28	-	59	23
РПМ12-14Г8Л-В	25	11	18,5	34	40,63
РПМ12-20Г8Л-В	28,5	14,5	22	37,5	40,63
РПМ12-32Г8Л-В	48	11	18,5	57	40,63
РПМ12-66Г8Л-В	50	28	35	59	40,63
РПМ12-14Г-Л-В	25	11	-	34	29,3
РПМ12-20Г-Л-В	28,5	14,5	-	37,5	29,3
РПМ12-32Г-Л-В	48	11	-	57	29,3
РПМ12-66Г-Л-В	50	28	-	59	29,3

ВИЛКА РПМ12М

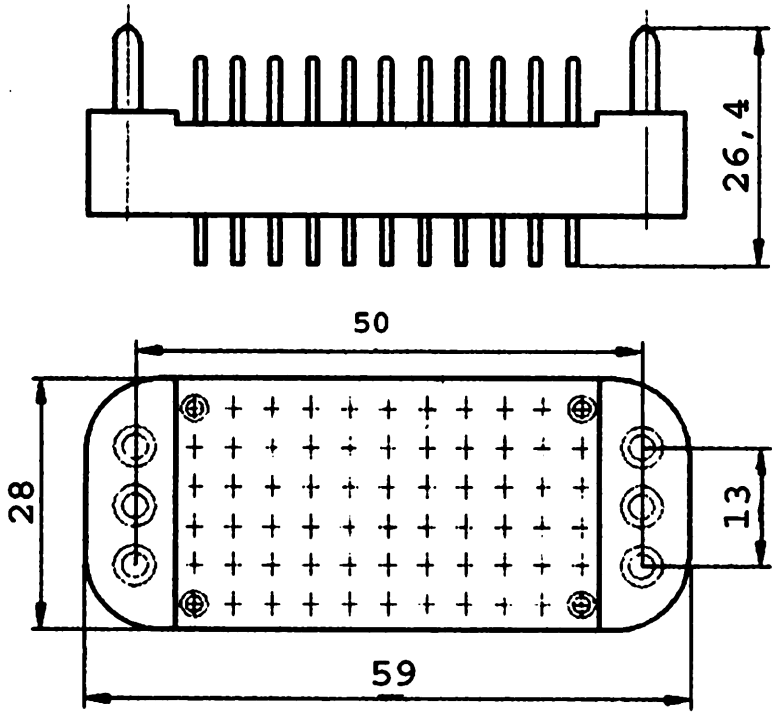

РОЗЕТКА РПМ12М

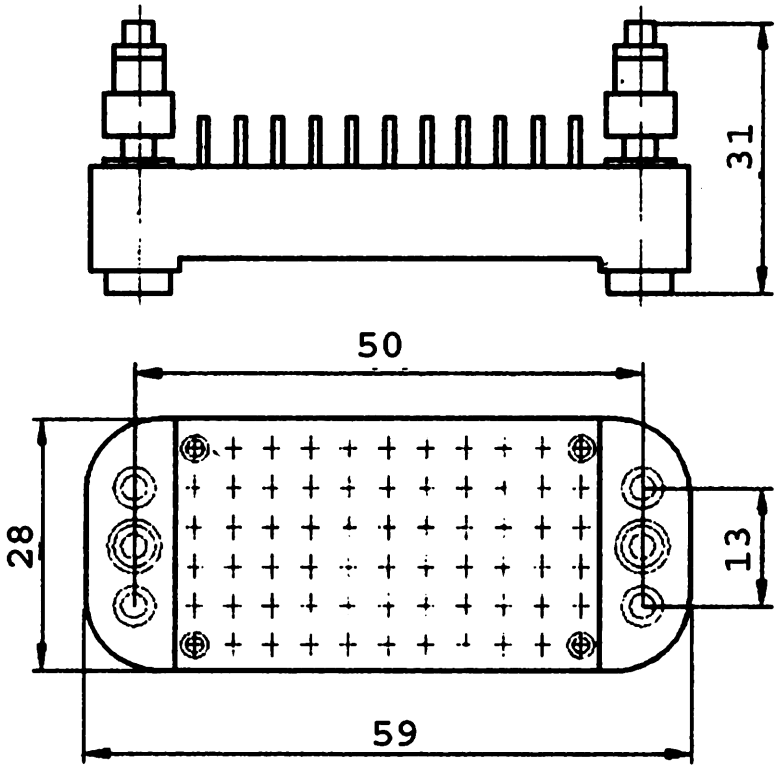

СХЕМЫ РАСПОЛОЖЕНИЯ КОНТАКТОВ

Условное обозначение типоконструкции	Схема расположения контактов в изоляторах. Условная нумерация контактов дана со стороны монтажной части вилок, розеток.	Условное обозначение типоконструкции	Схема расположения контактов в изоляторах. Условная нумерация контактов дана со стороны монтажной части вилок, розеток.	Диаметр контактов, мм.	Количество контактов, шт.	Максимальная токовая нагрузка, А		
						на каждый контакт	на одиночный контакт	максимальная суммарная на соединитель
РПМ12-14Ш1-В	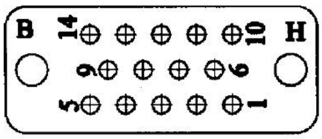	РПМ12-14Г-Л-В РПМ12-14Г8Л-В	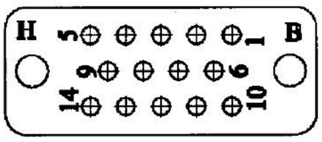	1,5	14	3,4	10	48
РПМ12-14Г1-В	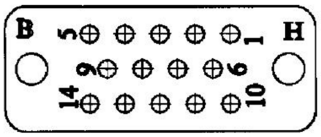	РПМ12-14Ш-Л-В РПМ12-14Ш8Л-В	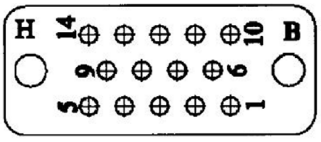					
РПМ12-20Ш1-В	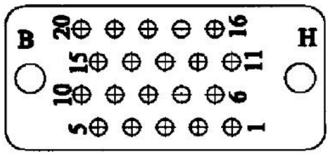	РПМ12-20Г-Л-В РПМ12-20Г8Л-В	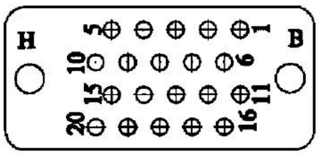	1,5	20	3,4	10	68
РПМ12-20Г1-В	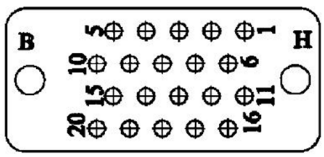	РПМ12-20Ш-Л-В РПМ12-20Ш8Л-В	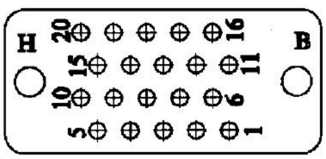					
РПМ12-32Ш1-В	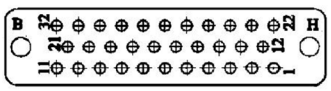	РПМ12-32Г-Л-В РПМ12-32Г8Л-В	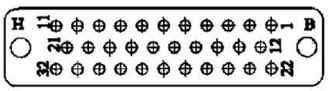	1,5	32	3,2	10	103

СХЕМЫ РАСПОЛОЖЕНИЯ КОНТАКТОВ

Условное обозначение типоконструкции	Схема расположения контактов в изоляторах. Условная нумерация контактов дана со стороны монтажной части вилок, розеток.	Условное обозначение типоконструкции	Схема расположения контактов в изоляторах. Условная нумерация контактов дана со стороны монтажной части вилок, розеток.	Диаметр контактов, мм.	Количество контактов, шт.	Максимальная токовая нагрузка, А		
						на каждый контакт	на одиночный контакт	максимальная суммарная на соединитель
РПМ12-32Г1-В	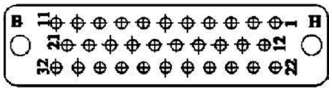	РПМ12-32Ш-Л-В РПМ12-32Ш8Л-В	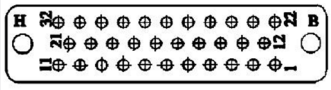	1,5	32	3,2	10	103
РПМ12-66Ш1-В	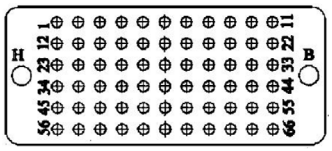	РПМ12-66Г-Л-В РПМ12-66Г8Л-В	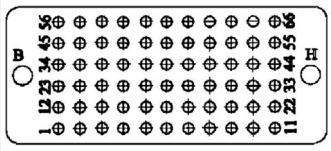	1,5	66	2,7	10	180
РПМ12-66Г1-В	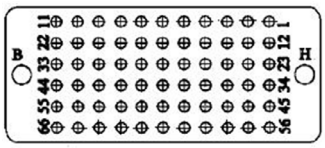	РПМ12-66Ш-Л-В РПМ12-66Ш8Л-В	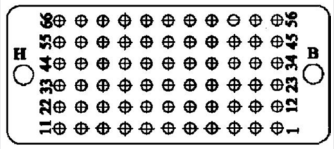					
РПМ12-66Ш1Л-В	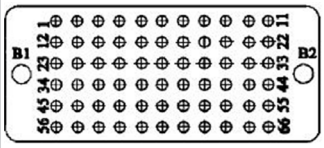	РПМ12-66Г1Л-В	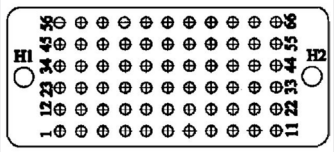					

Примечание:
Н - условное обозначение направляющей.
В - условное обозначение винта (обозначение в чертежах отсутствует).
Н1, Н2 - условное обозначение направляющей втулки.
В1, В2 - условное обозначение штыря.
В графах 1 и 3 соответствие вилок (розеток) розеткам (вилкам).

СОЕДИНИТЕЛИ РПММ1



Низкочастотные прямоугольные соединители для объемного монтажа врубного сочленения предназначены для работы в электрических цепях постоянного, переменного (частотой до 3МГц) и импульсного токов при напряжении до 200 В (амплитудное значение) и силе тока до 3 А.

Применяются в авиационной и космической технике, в блоках и приборах специальных систем управления.

СОЕДИНИТЕЛЯМ ПРИСВОЕНЫ УСЛОВНЫЕ ОБОЗНАЧЕНИЯ, КОТОРЫЕ СОСТОЯТ ИЗ СЛЕДУЮЩИХ КЛАССИФИКАЦИОННЫХ ПРИЗНАКОВ:

РПММ	1	8, 11, 14, 20, 26, 35, 44, 50, 66	Ш (Г)	1, 3, 8, 9	Б
Тип соединителя					
Порядковый номер разработки					
Количество контактов					
Часть соединителя: **Ш - вилка;** **Г - розетка.**					
Конструктивное исполнение: **1 - блочная часть без кожуха;** **3 - блочная часть с резьбовыми направляющими;** **8 - кабельная часть с хомутом;** **9 - кабельная часть без кожуха.**					
Всеклиматическое исполнение					

СОЕДИНИТЕЛИ РПММ1

ТЕХНИЧЕСКИЕ ХАРАКТЕРИСТИКИ

Количество контактов, шт	8, 11, 14, 20, 26, 35, 44, 50, 66
Сопротивление контактов, мОм	5
Сопротивление изоляции, МОм	10000
Вибрация: диапазон частот, Гц амплитуда ускорения, g	 1 .. 5000 15
Многократные удары: пиковое ударное ускорение, g	 150
Однократные удары: пиковое ударное ускорение, g	 1000
Температура окружающей среды, °С	-60..+100
Климатическое исполнение	В
Минимальная наработка, ч	10000
Количество сочленений - расчленений	500
Минимальный срок сохраняемости, лет	15

ВИЛКА РПММ1

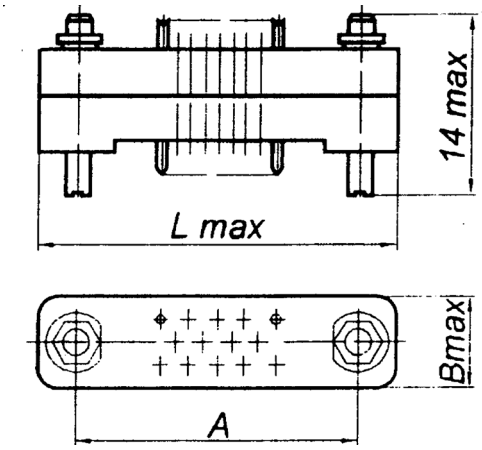

РОЗЕТКА РПММ1

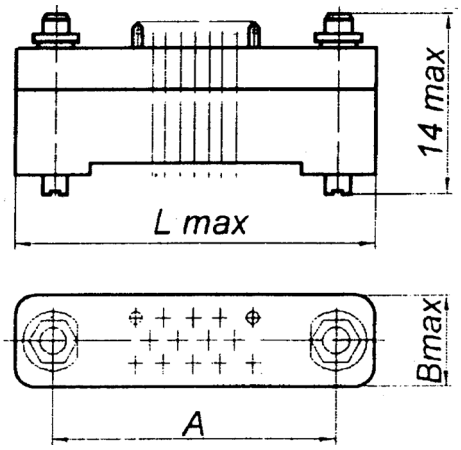

Вилка	Розетка	Размеры, мм		
		L	A	B
РПММ1-8Ш1-В	РПММ1-8Г1-В	22,5	15±0,08	7
РПММ1-11Ш1-В	РПММ1-11Г1-В	25,0	17,5±0,08	7
РПММ1-14Ш1-В	РПММ1-14Г1-В	27,5	20±0,1	7
РПММ1-20Ш1-В	РПММ1-20Г1-В	32,5	25±0,1	7
РПММ1-26Ш1-В	РПММ1-26Г1-В	37,5	30±0,13	7
РПММ1-35Ш1-В	РПММ1-35Г1-В	45,0	37,5±0,13	7
РПММ1-44Ш1-В	РПММ1-44Г1-В	43,75	36,25±0,13	9
РПММ1-50Ш1-В	РПММ1-50Г1-В	47,5	40±0,13	9
РПММ1-66Ш1-В	РПММ1-66Г1-В	57,5	50±0,13	9

СОЕДИНИТЕЛИ РПММ1

СХЕМЫ РАСПОЛОЖЕНИЯ КОНТАКТОВ

Номер схемы	Схема расположения контактов в изоляторе соединителя с монтажной стороны (условно указаны вилки, на розетках - изображение зеркально)	Номер контактов для замера температуры перегрева	Количество контактов, шт.	Усилие расчленения соединителей в пределах Н(кг/с)
1	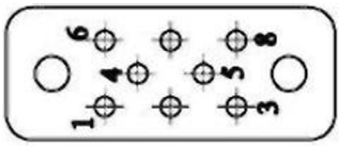	4	8	15 (1,5)
2	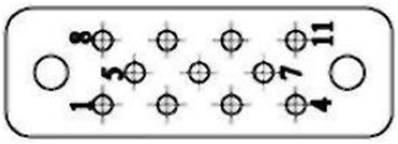	6	11	20 (2,0)
3	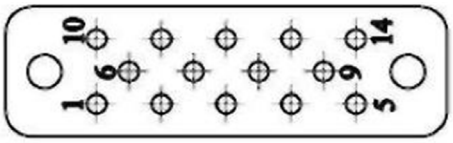	7; 8	14	26 (2,6)
4	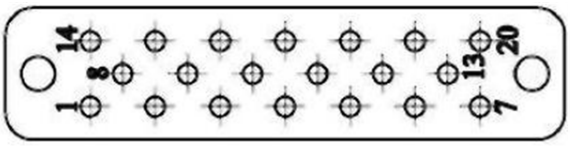	9; 11	20	38 (3,8)
5	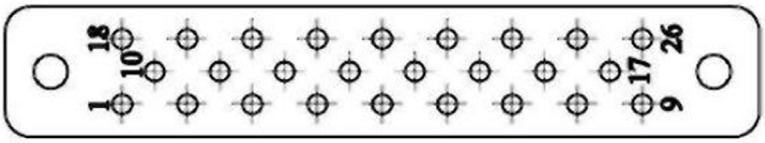	13; 15	26	49 (4,9)
6	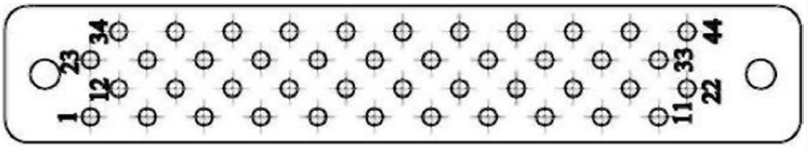	18; 20	35	66 (6,6)
7	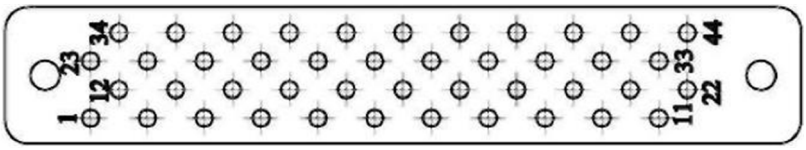	16; 18; 28	44	83 (8,3)
8	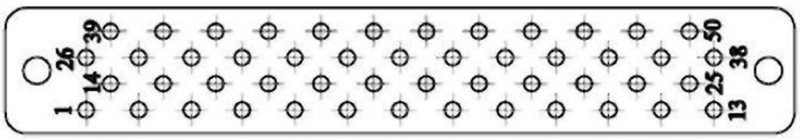	19; 21; 32	50	95 (9,5)
9	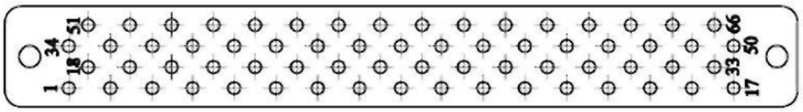	24; 26; 41; 43	66	120 (12,0)

СОЕДИНИТЕЛИ РП15

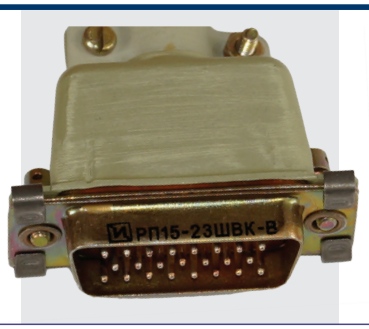

Прямоугольные, комбинированные малогабаритные кабельные и приборные вилки, розетки с фиксацией и без фиксации сочлененного положения по бРО.364.090ТУ и ГЕ0.364.160ТУ.

Предназначены для работы в цепях постоянного, переменного (частотой до 3МГц) и импульсного тока при напряжении до 400В (амплитудное значение) с рабочим током до 5А на контакт, в радиочастотных цепях до 10ГГц при напряжении до 100В (амплитудное значение).

Тип сочленения: врубное.

Применяются в вычислительной технике, системах связи.

СОЕДИНИТЕЛЯМ ПРИСВОЕНЫ УСЛОВНЫЕ ОБОЗНАЧЕНИЯ, КОТОРЫЕ СОСТОЯТ ИЗ СЛЕДУЮЩИХ КЛАССИФИКАЦИОННЫХ ПРИЗНАКОВ:

РП	15	9, 10, 14, 15, 23, 32, 36, 50	Ш (Г)	А (В)	1, 2, 3, 4, 5	Ф	К	В
Тип соединителя								
Порядковый номер разработки								
Количество низкочастотных контактов								
Часть соединителя: Ш - вилка; Г - розетка.								
Покрытие контактов: А - золото; В - серебро.								
Наличие и количество высокочастотных контактов *								
Наличие фиксатора (для розетки)								
Наличие кожуха (для вилки)								
Всеклиматическое исполнение при наличии в.ч. контактов								

* До 3-х высокочастотных контактов - повторяется условный номер (таб. 2), например: РП15-10ГВ111
Более 3-х высокочастотных контактов - цифры обозначающие условный номер контакта (таб. 2)
и через тире количество в.ч. контактов, например: РП15-10ШВ1-6

СОЕДИНИТЕЛИ РП15

ТЕХНИЧЕСКИЕ ХАРАКТЕРИСТИКИ

Количество контактов, шт	9, 10, 14, 15, 23, 32, 36, 50
Сопротивление контактов, мОм: нч контактов вч контактов	 5 10
Сопротивление изоляции, МОм: для нч контактов для вч контактов	 5000 1000
Рабочий ток на каждый контакт, не более, А	5
Вибрация: диапазон частот, Гц амплитуда ускорения, g	 1 .. 5000 50
Многократные удары: пиковое ударное ускорение, g	150
Однократные удары: пиковое ударное ускорение, g	1000
Температура окружающей среды, °С	-60..+125
Климатическое исполнение	В
Минимальная наработка, ч	10000
Количество сочленений - расчленений	500
Минимальный срок сохраняемости, лет	15

СХЕМЫ РАСПОЛОЖЕНИЯ КОНТАКТОВ

Схема расположения контактов	Количество контактов н.ч.	Количество контактов в.ч.
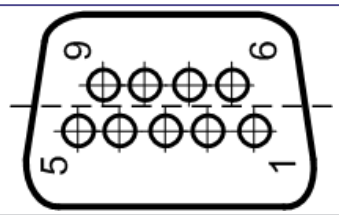	9	-
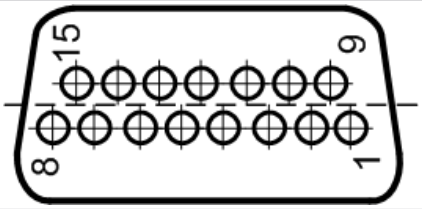	15	-
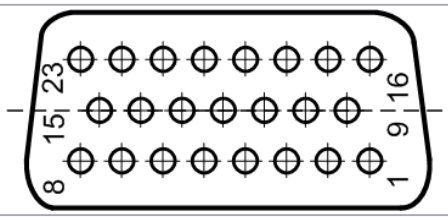	23	-
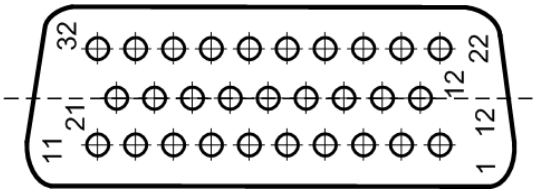	32	-
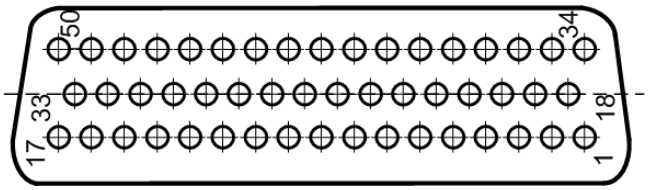	50	-

СХЕМЫ РАСПОЛОЖЕНИЯ КОНТАКТОВ

Схема расположения контактов	Количество контактов	
	н.ч.	в.ч.
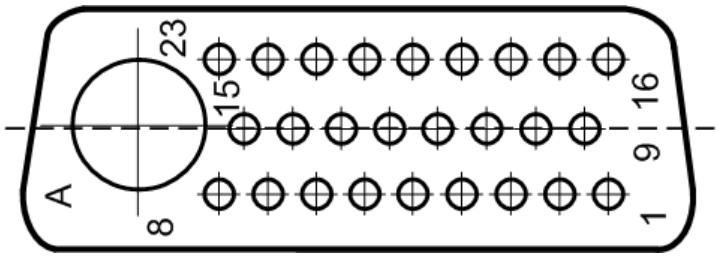	23	1
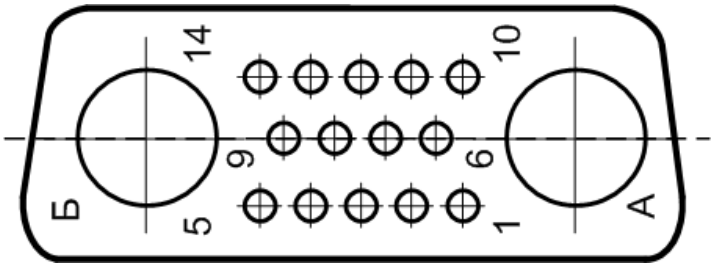	14	2
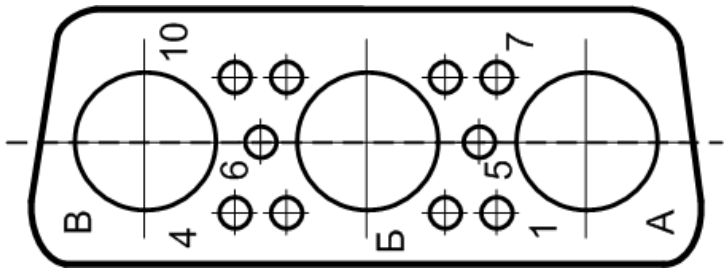	10	3
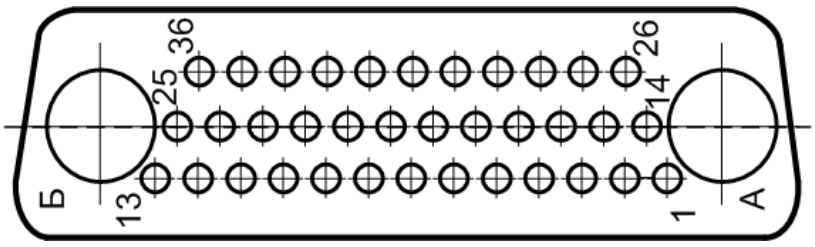	36	2
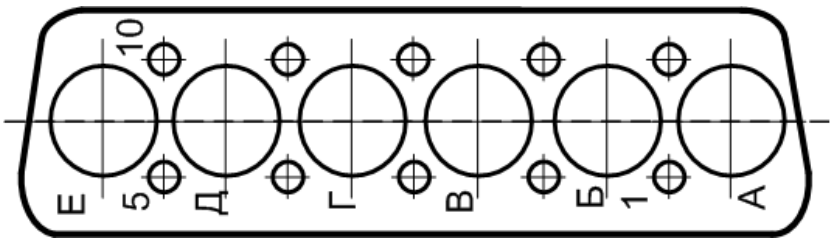	10	6

СОЕДИНИТЕЛИ РПМ7

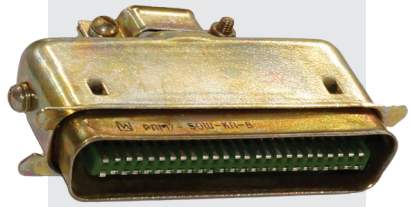

Низкочастотные прямоугольные соединители малогабаритные типа РПМ7 для межблочных и приборно- кабельных соединений предназначены для работы в электрических цепях постоянного, переменного частотой до 3МГц и импульсного токов при напряжении до 150 В (амплитудное значение) и силе тока до 1 А.

Применяются в вычислительной технике, системах связи.

СОЕДИНИТЕЛЯМ ПРИСВОЕНЫ УСЛОВНЫЕ ОБОЗНАЧЕНИЯ, КОТОРЫЕ СОСТОЯТ ИЗ СЛЕДУЮЩИХ КЛАССИФИКАЦИОННЫХ ПРИЗНАКОВ:

РПМ	7	8 (12, 16, 24, 32, 36, 40, 50)	Ш (Г)	ПБ (КП, П)	В
Тип соединителя					
Порядковый номер разработки					
Количество контактов					
Часть соединителя: **Ш - вилка;** **Г - розетка.**					
Конструктивное исполнение: **ПБ - приборная часть для межблочных соединений;** **КП - кабельная часть с прямым кожухом;** **П - приборная часть без кожуха.**					
Всеклиматическое исполнение					

ТЕХНИЧЕСКИЕ ХАРАКТЕРИСТИКИ

Количество контактов, шт	9, 10, 14, 15, 23, 32, 36, 50
Сопротивление контактов, мОм: нч контактов вч контактов	 5 10
Сопротивление изоляции, МОм: для нч контактов для вч контактов	 5000 1000
Рабочий ток на каждый контакт, не более, А	5
Вибрация: диапазон частот, Гц амплитуда ускорения, g	 1 .. 5000 50
Многократные удары: пиковое ударное ускорение, g	150
Однократные удары: пиковое ударное ускорение, g	1000
Температура окружающей среды, °С	-60..+125
Климатическое исполнение	В
Минимальная наработка, ч	10000
Количество сочленений - расчленений	500
Минимальный срок сохраняемости, лет	15

ВИЛКА РПМ7

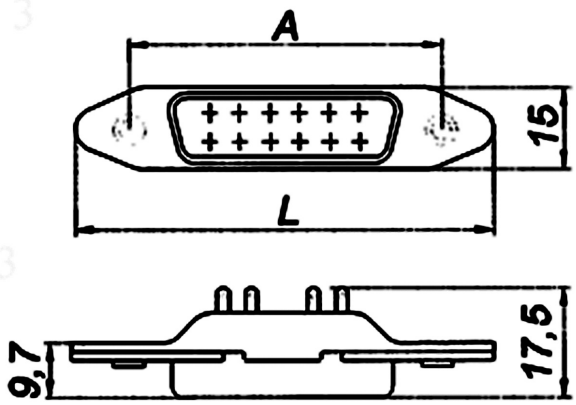

РОЗЕТКА РПМ7

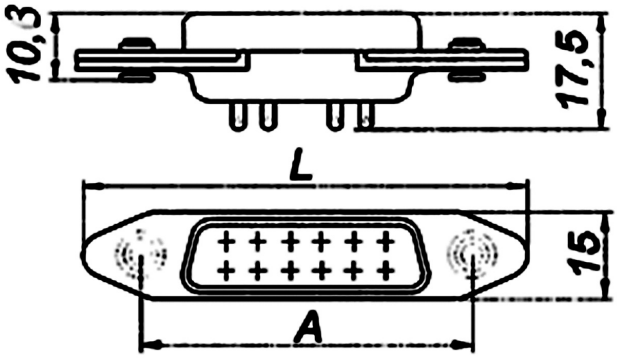

Вилка	Розетка	Размеры, мм	
		L	A
РПМ7-8Ш-ПБ	РПМ7-8Г-ПБ	37,7	28,7
РПМ7-12Ш-ПБ	РПМ7-12Г-ПБ	42,0	33,0
РПМ7-16Ш-ПБ	РПМ7-16Г-ПБ	46,5	37,5
РПМ7-24Ш-ПБ	РПМ7-24Г-ПБ	55,5	46,5
РПМ7-32Ш-ПБ	РПМ7-32Г-ПБ	64,0	55,0
РПМ7-36Ш-ПБ	РПМ7-36Г-ПБ	68,5	59,5
РПМ7-40Ш-ПБ	РПМ7-40Г-ПБ	73,0	64,0
РПМ7-50Ш-ПБ	РПМ7-50Г-ПБ	84,0	75,0

СОЕДИНИТЕЛИ РПМ7

СХЕМЫ РАСПОЛОЖЕНИЯ КОНТАКТОВ

Схема расположения контактов в изоляторе соединителя с монтажной стороны (условно указаны вилки, на розетках - изображение зеркально)	Номер контактов для замера температуры перегрева	Количество контактов, нагружаемых максимальным током, шт.	Количество контактов, шт.	Усилие расчленения соединителей в пределах Н(кг/с)
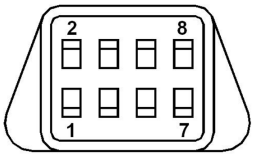	4; 6	8	8	2,0 ÷ 8,0 (0,2 ÷ 0,8)
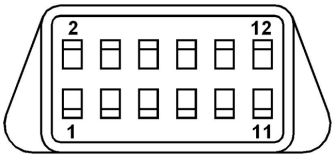	6; 8	12	12	4,0 ÷ 12,0 (0,4 ÷ 1,2)
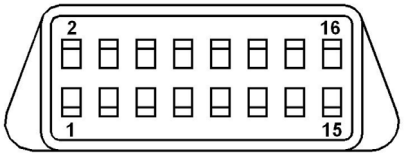	8; 10	16	16	5,0 ÷ 16,0 (0,5 ÷ 1,6)
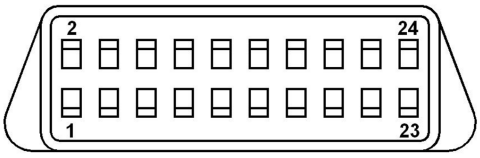	10; 12; 14	24	24	8,0 ÷ 25,0 (0,8 ÷ 2,5)
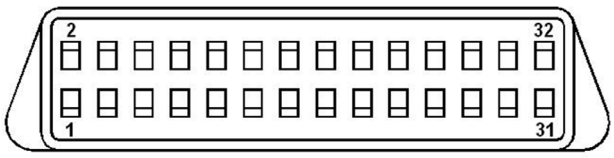	14; 116; 18	32	32	10,0 ÷ 30,0 (1,0 ÷ 3,0)
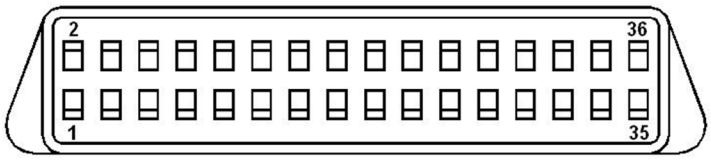	16; 18; 20	36	36	12,0 ÷ 36,0 (1,2 ÷ 3,6)
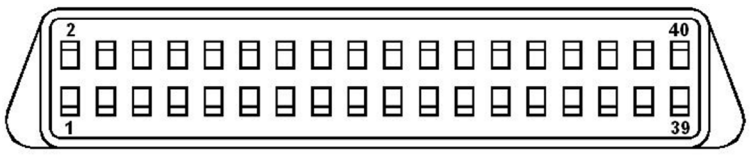	18; 20; 22; 24; 26	40	40	14,0 ÷ 42,0 (1,4 ÷ 4,2)
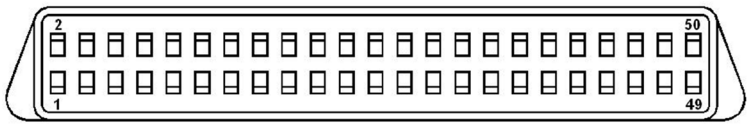	22; 24; 26; 28; 30	50	50	17,0 ÷ 50,0 (1,7 ÷ 5,0)

СОЕДИНИТЕЛИ РПМ13, РПМ13М



Малогабаритные прямоугольные соединители (вилки, розетки) типа РПМ13 для объемного монтажа и соединители (вилки) типа РППМ13 для печатного монтажа предназначены для работы в электрических цепях постоянного и переменного частотой до 3 МГц токов при напряжении до 140 В (амплитудное значение) и силе тока до 1 А.

Применяются в ракетной и космической технике.

СОЕДИНИТЕЛЯМ ПРИСВОЕНЫ УСЛОВНЫЕ ОБОЗНАЧЕНИЯ, КОТОРЫЕ СОСТОЯТ ИЗ СЛЕДУЮЩИХ КЛАССИФИКАЦИОННЫХ ПРИЗНАКОВ:

РПМ	13	М	20 (30, 40)	Ш (Г)	1 (6, 8)	Л	В
Тип соединителя							
Порядковый номер разработки							
Модернизированный							
Количество контактов							
Часть соединителя: **Ш - вилка;** **Г - розетка.**							
Конструктивное исполнение: **1 - часть соединителя без скобы;** **6 - часть соединителя со скобой;** **8 - исполнение под распайку на печатной плате.**							
Всеклиматическое исполнение							

ВИЛКА РПМ13

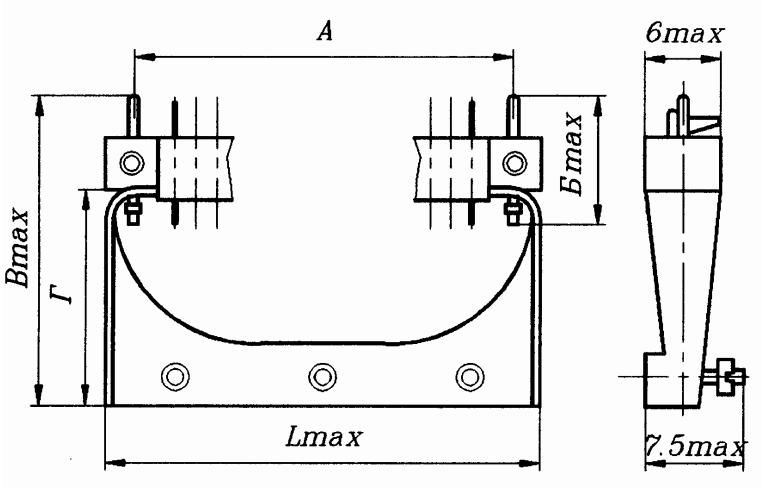

РОЗЕТКА РПМ13

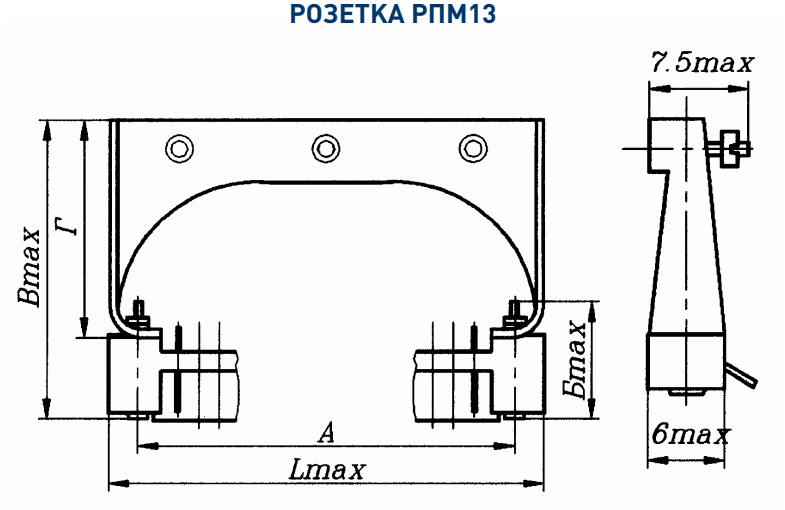

Вилка	Размеры, мм				
	А	Б	В	Г	L
РПМ13-20Ш1Л-В	48	22	-	-	56
РПМ13-20Ш8Л-В	48	22	-	-	56
РПМ13-30Ш1Л-В	68	22	-	-	76
РПМ13-30Ш8Л-В	68	22	-	-	76
РПМ13-40Ш1Л-В	88	22	-	-	96
РПМ13-40Ш8Л-В	88	22	-	-	96
РПМ13-20Г1Л-В	48	21	-	-	56
РПМ13-30Г1Л-В	68	21	-	-	76
РПМ13-40Г1Л-В	88	21	-	-	96
РПМ13-20Ш6Л-В	48	22	38,8	24	56
РПМ13-30Ш6Л-В	68	22	38,8	24	76
РПМ13-40Ш6Л-В	88	22	38,8	24	96
РПМ13-20Г6Л-В	48	21	37,5	24	56
РПМ13-30Г6Л-В	68	21	37,5	24	76
РПМ13-40Г6Л-В	88	21	37,5	24	96

СОЕДИНИТЕЛИ РПМ13, РПМ13М

СХЕМЫ РАСПОЛОЖЕНИЯ КОНТАКТОВ

Схема расположения контактов в изоляторе соединителя с монтажной стороны (условно указаны вилки, на розетках - изображение зеркально)	Количество контактов, шт.	Номер контактов для замера температуры перегрева	Усилие расчленения соединителей в пределах Н(кгс)
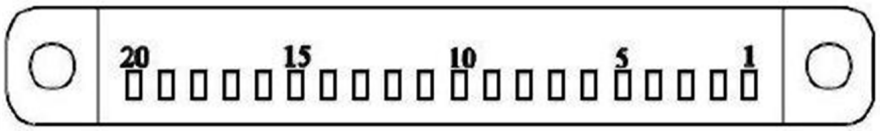	20	10	40 (4)
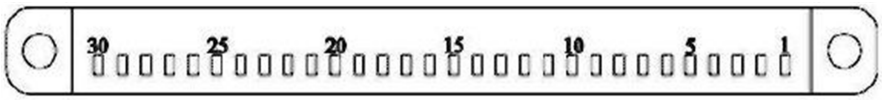	30	15	60 (6)
	40	20	80 (8)

Рабочий ток на каждый контакт, А	1
Максимально допустимый кратковременный ток на контакт, А	2
Максимальное напряжение постоянного тока или амплитудное значение напряжения переменного тока, В	140

СОЕДИНИТЕЛИ РПМ14



Соединители (вилки) РПМ14 предназначены для работы в электрических цепях постоянного, переменного (частотой до 3МГц) при напряжении до 310В.

Приборные вилки РПМ 14 изготавливаются без кожуха.

Сочленение соединителей врубное

Вилки изготавливаются для внутреннего монтажа в климатическом исполнении В в соответствии с техническими условиями ГЕ0.364.212ТУ.

СОЕДИНИТЕЛЯМ ПРИСВОЕНЫ УСЛОВНЫЕ ОБОЗНАЧЕНИЯ, КОТОРЫЕ СОСТОЯТ ИЗ СЛЕДУЮЩИХ КЛАССИФИКАЦИОННЫХ ПРИЗНАКОВ:

РПМ 14	9(26)	Ш	1	Е	В
Тип соединителя					
Количество контактов					
Часть соединителя-вилка					
1 - блочная часть без кожуха					
Вид покрытия контактов: Е - никелирование					
Всеклиматическое исполнение					

Обозначение соединителей при заказе и в конструкторской документации другой продукции состоит из слова «Вилка», условного обозначения типоконструкции вилки, обозначения ТУ.

ПРИМЕРЫ ОБОЗНАЧЕНИЯ: **Вилка РПМ14-9Ш1Е-В** **ГЕ0.364.212ТУ**

ТЕХНИЧЕСКИЕ ХАРАКТЕРИСТИКИ

Таблица 1

Диаметр контакта, мм	1,0
Сопротивление контактов, не более, мОм	15
Сопротивление изоляции в нормальных климатических условиях, не менее, МОм	1000
Максимальная токовая нагрузка, А	см. табл. 1
Максимальное рабочее напряжение (амплитудное значение), В	310
Утечка гелия при давлении 98 кПа (1 кгс/см^2)	не допускается
Минимальная наработка, часов	500
Срок сохраняемости, лет	15

УСЛОВИЯ ЭКСПЛУАТАЦИИ

Таблица 2

Механические факторы:	
Синусоидальная вибрация: Диапазон частот, Гц	1-2000
Ускорение, м/с^2 (g)	300 (30)
Механический удар: Одиночного действия: Пиковое ударное ускорение, м/с^2 (g)	1500 (150)
Многократного действия: Пиковое ударное ускорение, м/с^2 (g)	350 (35)
Линейное ускорение	750 (75)

Климатические факторы:	
Повышенная рабочая температура среды, °С	85
Пониженная рабочая температура среды, °С	минус 60
Атмосферное пониженное давление, Па (мм рт. ст.)	до 660 (5)

МИНИМАЛЬНАЯ НАРАБОТКА В ЗАВИСИМОСТИ ОТ ТЕМПЕРАТУРЫ СОЕДИНИТЕЛЯ, °С

Таблица 3

Минимальная наработка, ч	Температурный режим, °С
500	110
1000	95
3000	83
5000	76
7500	70
10000	67

ТЕМПЕРАТУРА ПЕРЕГРЕВА КОНТАКТОВ В ЗАВИСИМОСТИ ОТ ТОКОВОЙ НАГРУЗКИ

Таблица 4

Токовая нагрузка на соединитель, в % от допустимой по ТУ	Температура перегрева контактов, °С
90	23
80	20
70	17
60	14
40	10
30	8
20	6

Таблица 5

Тип соединителя	Схема расположения контактов	Условное обозначение контактов	Диаметр контактов, мм.	Количество контактов, шт.	Токовая нагрузка, А	
					Максимальный рабочий ток на одиночный контакт	Максимальный кратковременный ток
1	2	3	4	5	6	7
РПМ14	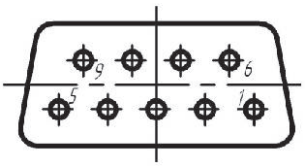		1,0	9	5	19
	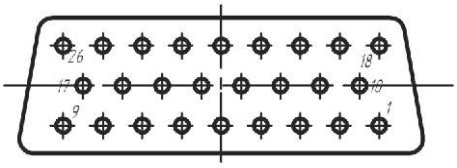		1,0	26	5	33

РПМ14

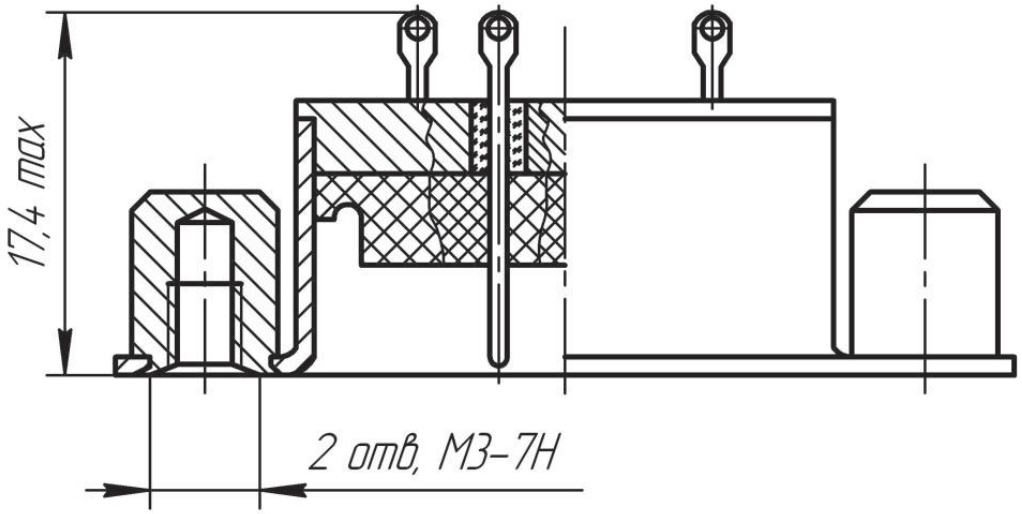

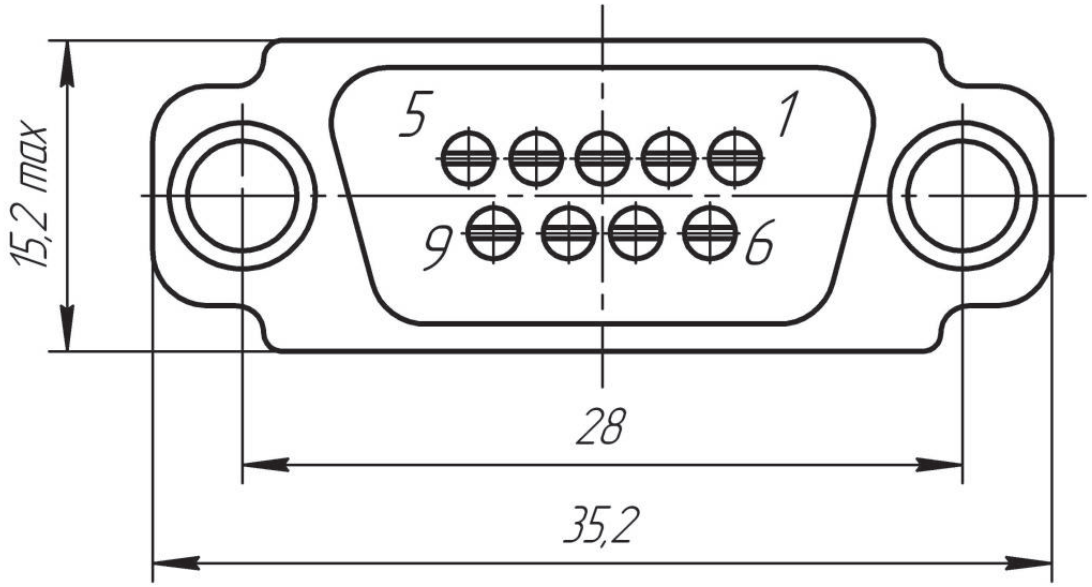

СОЕДИНИТЕЛИ СНО58, СНО59

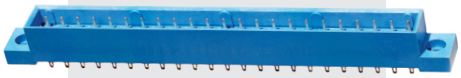

Низкочастотные прямоугольные соединители типов СНО58, СНО59 для объемного монтажа врубного сочленения предназначены для работы в электрических цепях постоянного, переменного (частотой до 3МГц) и импульсного токов при напряжении до 150В (амплитудное значение) и силе тока до 1,8А.

Применяются в наземном оборудовании авиационного обеспечения, в кораблестроении и вычислительной технике

СОЕДИНИТЕЛЯМ ПРИСВОЕНЫ УСЛОВНЫЕ ОБОЗНАЧЕНИЯ, КОТОРЫЕ СОСТОЯТ ИЗ СЛЕДУЮЩИХ КЛАССИФИКАЦИОННЫХ ПРИЗНАКОВ:

СНО	58 (59)	46 (69, 90, 113, 135)	135х13 (135х15)	В (Р)	25 (24, 19, 18)	1 (2)	В
Тип соединителя							
Порядковый номер разработки							
Количество контактов							
Условный размер корпуса по длине и ширине вилки (розетки)							
Часть соединителя: **В - вилка;** **Р - розетка.**							
Номер конструктивной разновидности: **25 - вилка приборная;** **24 - розетка приборная;** **19 - вилка межблочная;** **18 - розетка межблочная.**							
Обозначение покрытия: **1 - золото;** **2 - серебро.**							
Всеклиматическое исполнение							

ПРИМЕРЫ ОБОЗНАЧЕНИЯ:

Категория приемки «1» - ОТК	**Вилка СНО58-46/135х13В-25-1-В СЦНК.434410.037ТУ**
	Розетка СНО58-46/135х15Р-24-1-В СЦНК.434410.037ТУ
Категория приемки «5» - ВП	**Вилка СНО58-46/135х13В-25-1-В 6Р0.364.021 ТУ**
	Розетка СНО58-46/135х15Р-24-1-В 6Р0.364.021 ТУ

ТЕХНИЧЕСКИЕ ХАРАКТЕРИСТИКИ

Количество контактов, шт	46, 69, 90, 113, 135
Шаг контактов, мм	2,5
Сопротивление контактов, мОм:	10
Сопротивление изоляции, МОм:	5000
Вибрация: диапазон частот, Гц амплитуда ускорения, g	 1 .. 2000 20
Многократные удары: пиковое ударное ускорение, g	40
Однократные удары: пиковое ударное ускорение, g	500
Температура окружающей среды, °С	-60..+70
Климатическое исполнение	УХЛ, В
Минимальная наработка, ч	10000
Количество сочленений - расчленений	500
Минимальный срок сохраняемости, лет	15

ПРИМЕР ПРИМЕНЕНИЯ СОЕДИНИТЕЛЕЙ СНО58, СНО59

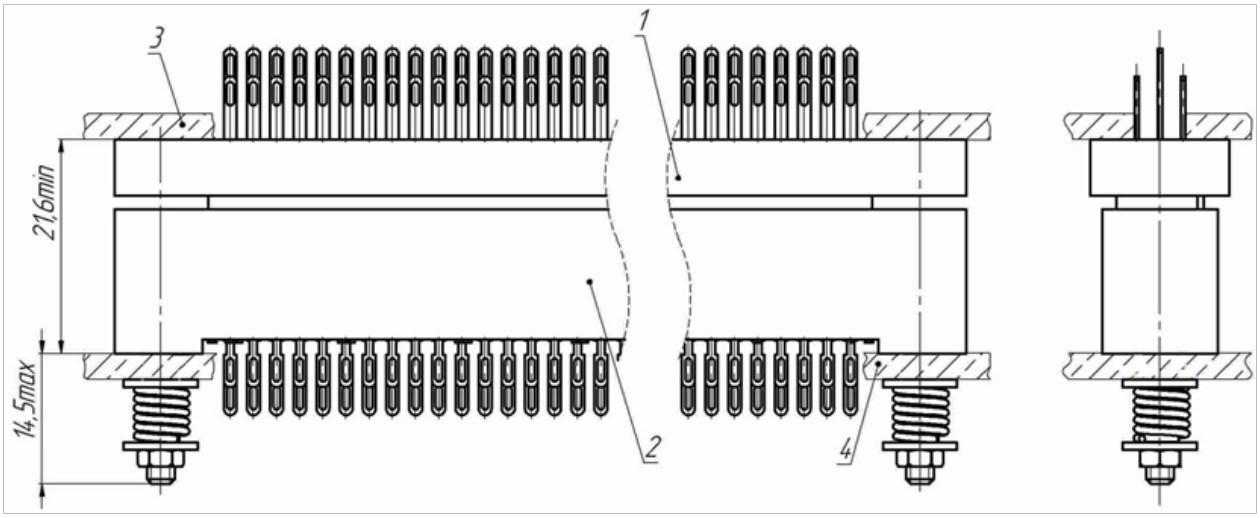

1 – розетка;
2 – вилка;
3; 4 – элементы аппаратуры.

ВИЛКА СНО58-135(113,90,69,46)

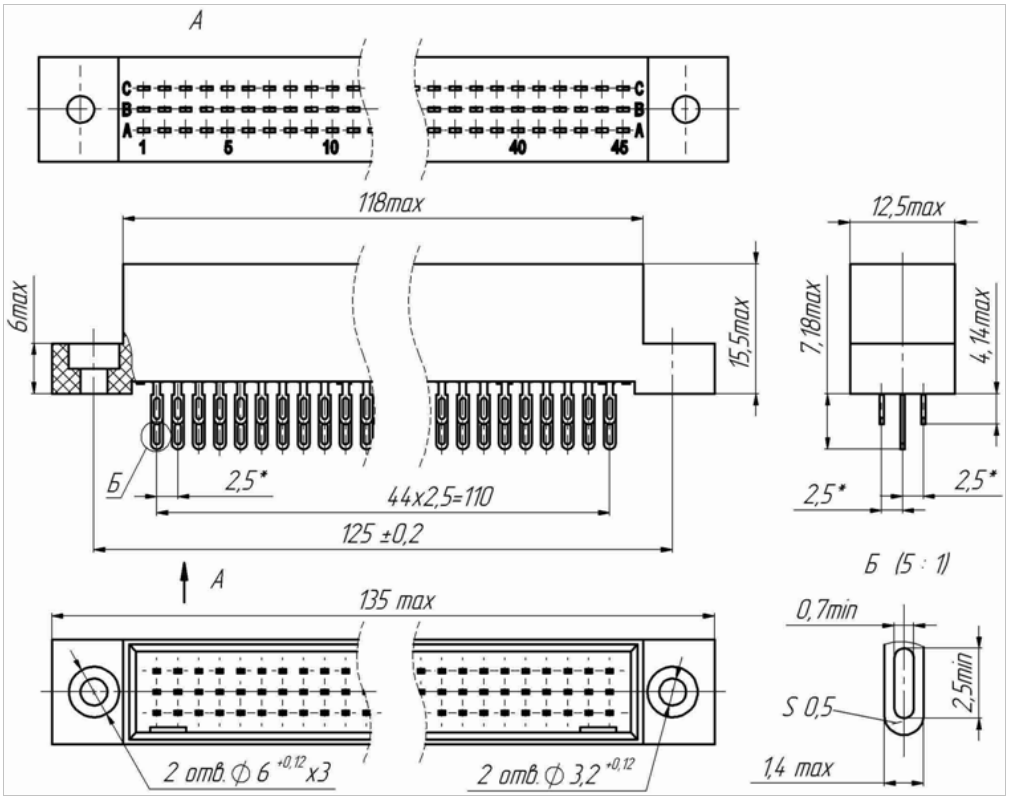

РОЗЕТКА СНО58-135(113,90,69,46)

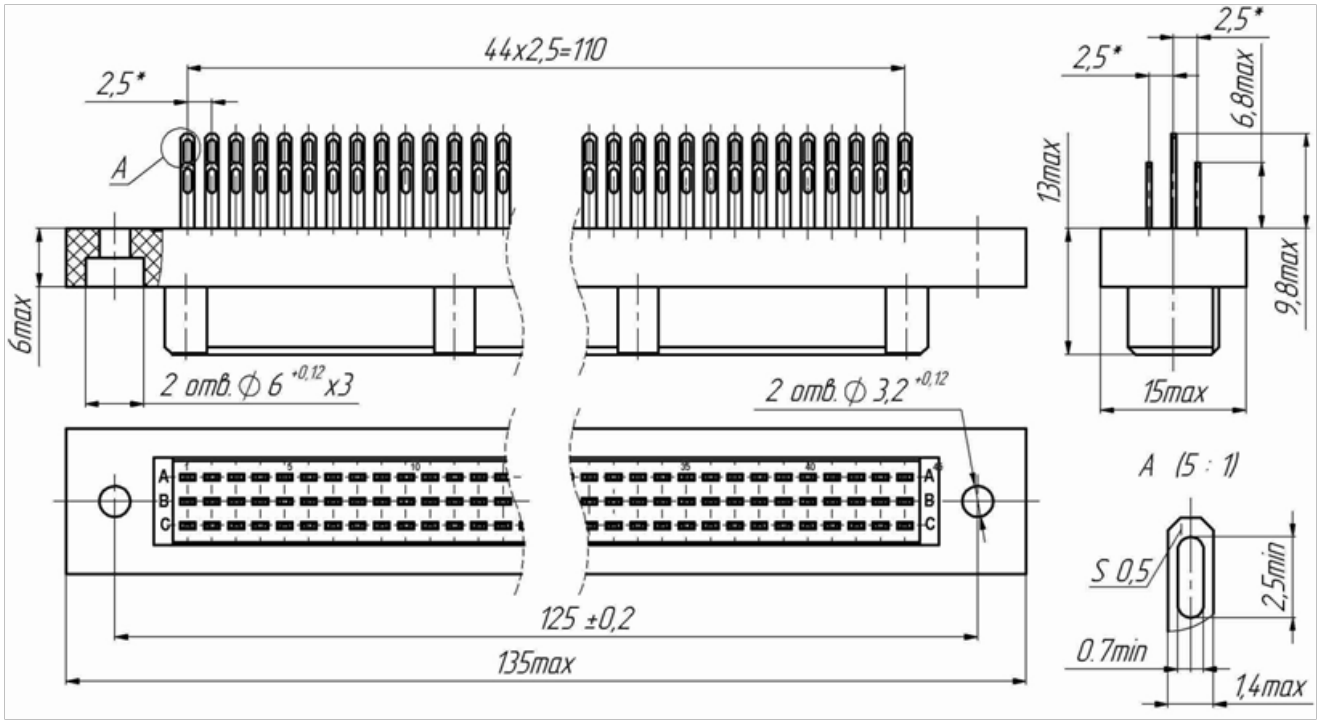

ВИЛКА СНО59-135(113,90,69,46)

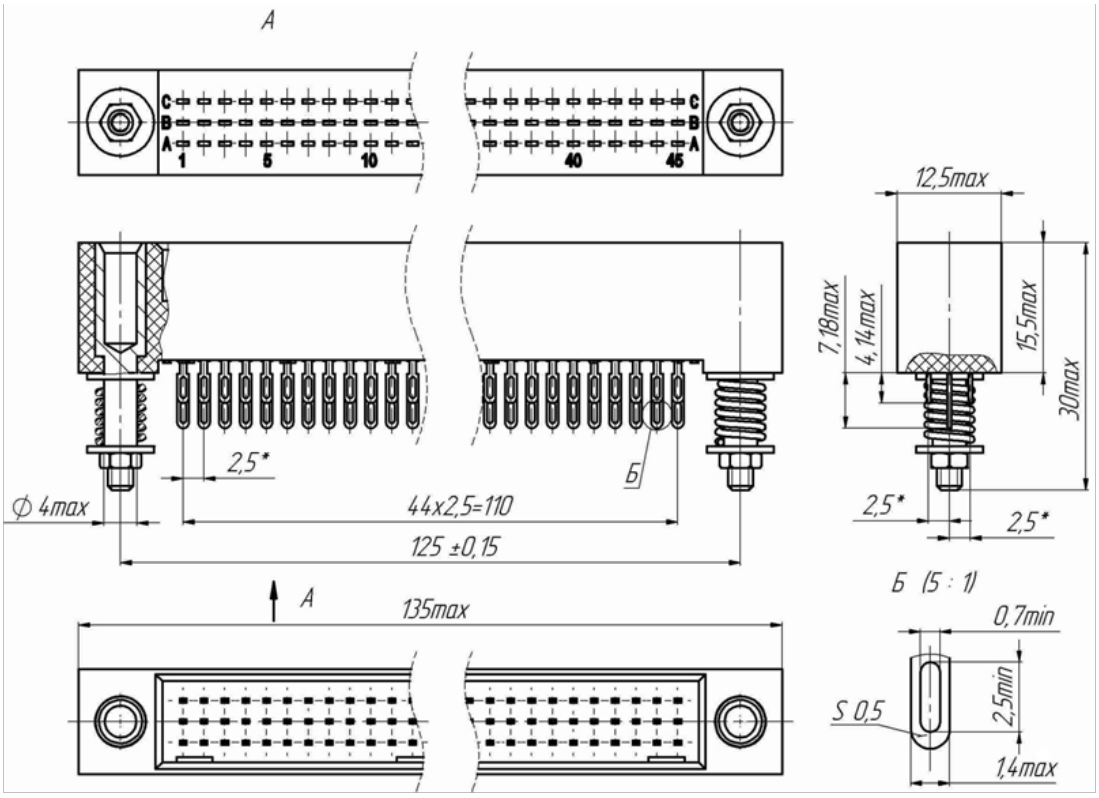

РОЗЕТКА СНО59-135(113,90,69,46)

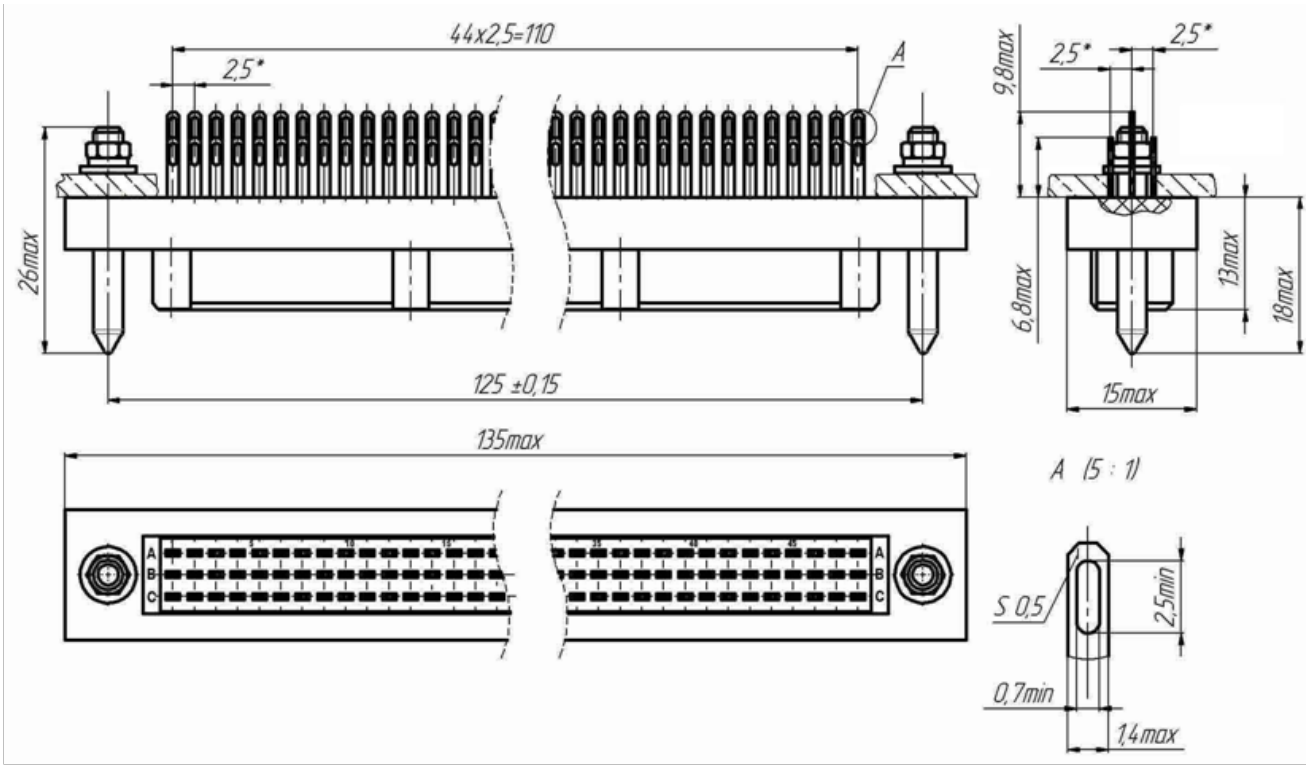

СОЕДИНИТЕЛИ СНО58, СНО59

СХЕМЫ РАСПОЛОЖЕНИЯ КОНТАКТОВ

Код ОКП	Условное обозначение типоконструкций	Схема расположения контактов в вилках соединителей с монтажной стороны	Количество контактов, шт.	Масса, не более, г
6313228927	СНО58-135/135х13В-25-1-В	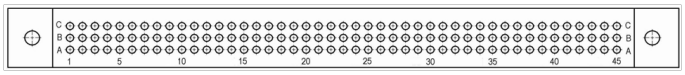	135	35
	СНО58-135/135х13В-25-1			
	СНО58-135/135х13В-25-2			
6313228977	СНО59-135/135х13В-19-1-В			45
	СНО59-135/135х13В-19-1			
	СНО59-135/135х13В-19-2			
6313228917	СНО58-113/135х13В-25-1-В	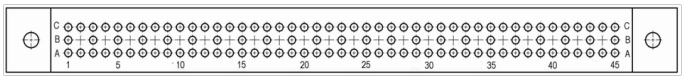	113	32
	СНО58-113/135х13В-25-1			
	СНО58-113/135х13В-25-2			
6313228967	СНО59-113/135х13В-19-1-В			42
	СНО59-113/135х13В-19-1			
	СНО59-113/135х13В-19-2			
6313228907	СНО58-90/135х13В-25-1-В	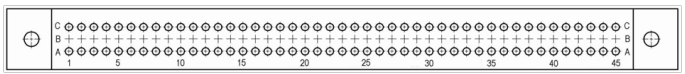	90	29
	СНО58-90/135х13В-25-1			
	СНО58-90/135х13В-25-2			
6313228957	СНО59-90/135х13В-19-1-В			39
	СНО59-90/135х13В-19-1			
	СНО59-90/135х13В-19-2			
6313228897	СНО58-69/135х13В-25-1-В	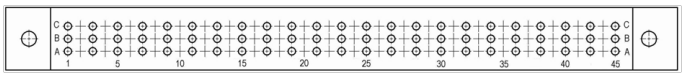	69	26
	СНО58-69/135х13В-25-1			
	СНО58-69/135х13В-25-2			
6313228947	СНО59-69/135х13В-19-1-В			36
	СНО59-69/135х13В-19-1			
	СНО59-69/135х13В-19-2			
6313228887	СНО58-46/135х13В-25-1-В	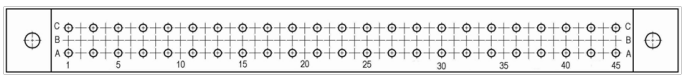	46	23
	СНО58-46/135х13В-25-1			
	СНО58-46/135х13В-25-2			
6313228937	СНО59-46/135х13В-19-1-В			33
	СНО59-46/135х13В-19-1			
	СНО59-46/135х13В-19-2			

СХЕМЫ РАСПОЛОЖЕНИЯ КОНТАКТОВ

Код ОКП	Условное обозначение типоконструкций	Схема расположения контактов в розетках соединителей с монтажной стороны	Количество контактов, шт.	Масса, не более, г
6313228927	СНО58-135/135х15Р-24-1-В	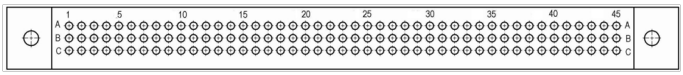	135	41
	СНО58-135/135х15Р-24-1			
	СНО58-135/135х15Р-24-2			
6313228977	СНО59-135/135х15Р-18-1-В			46
	СНО59-135/135х15Р-18-1			
	СНО59-135/135х15Р-18-2			
6313228917	СНО58-113/135х15Р-24-1-В	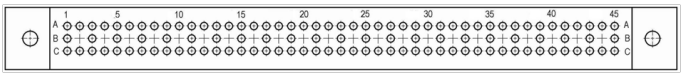	113	37
	СНО58-113/135х15Р-24-1			
	СНО58-113/135х15Р-24-2			
6313228967	СНО59-113/135х15Р-18-1-В			42
	СНО59-113/135х15Р-18-1			
	СНО59-113/135х15Р-18-2			
6313228907	СНО58-90/135х15Р-24-1-В	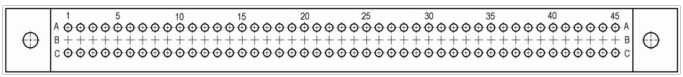	90	34
	СНО58-90/135х15Р-24-1			
	СНО58-90/135х15Р-24-2			
6313228957	СНО59-90/135х15Р-18-1-В			39
	СНО59-90/135х15Р-18-1			
	СНО59-90/135х15Р-18-2			
6313228897	СНО58-69/135х15Р-24-1-В	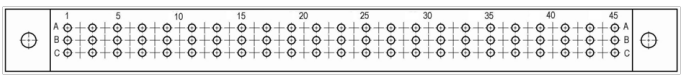	69	31
	СНО58-69/135х15Р-24-1			
	СНО58-69/135х15Р-24-2			
6313228947	СНО59-69/135х15Р-18-1-В			36
	СНО59-69/135х15Р-18-1			
	СНО59-69/135х15Р-18-2			
6313228887	СНО58-46/135х15Р-24-1-В	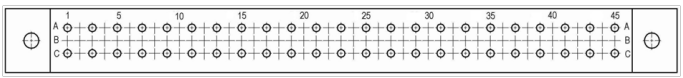	46	27
	СНО58-46/135х15Р-24-1			
	СНО58-46/135х15Р-24-2			
6313228937	СНО59-46/135х15Р-18-1-В			33
	СНО59-46/135х15Р-18-1			
	СНО59-46/135х15Р-18-2			

СОЕДИНИТЕЛИ СНП58, СНО63



Соединители электрические низкочастотные прямоугольные типов СНП58 для печатного монтажа и СНО63 для объемного монтажа, врубного сочленения предназначены для работы в электрических цепях постоянного, переменного и импульсного токов при напряжении до 250В, 400В, 1000В (в зависимости от контактности) и силе тока до 2А.

Применяются в вычислительных комплексах, в приборостроении, в автоматизированных системах управления технологическими процессами.

СОЕДИНИТЕЛЯМ ПРИСВОЕНЫ УСЛОВНЫЕ ОБОЗНАЧЕНИЯ, КОТОРЫЕ СОСТОЯТ ИЗ СЛЕДУЮЩИХ КЛАССИФИКАЦИОННЫХ ПРИЗНАКОВ:

СНП (СНО)	58 (63)	16 (32, 48, 64, 72, 96)	94х9 (95х9)	В (Р)	20 (23, 24)	1 (2)	В
Тип соединителя							
Порядковый номер разработки							
Количество контактов							
Условный размер корпуса по длине и ширине вилки (розетки)							
Часть соединителя: **В - вилка;** **Р - розетка.**							
Номер конструктивной разновидности: **20 - розетка косвенного соединения печатной платы прямая;** **23 - вилка косвенного соединения впечатной платы угловая;** **24 - розетка объемного монтажа.**							
Обозначение покрытия: **1 - золото;** **2 - серебро.**							
Всеклиматическое исполнение							

ПРИМЕРЫ ОБОЗНАЧЕНИЯ:

Категория приемки «1» - ОТК	**Вилка СНП58-16/94х9В-21-1-В Ке0.364.043 ТУ**
	Розетка СНП58-16/95х9Р-20-1-В Ке0.364.043 ТУ
Категория приемки «5» - ВП	**Вилка СНП58-16/94х9В-23-1-В НЩ0.364.061 ТУ**
	Розетка СНП58-16/95х9Р-20-1-В НЩ0.364.061 ТУ

ТЕХНИЧЕСКИЕ ХАРАКТЕРИСТИКИ

Ке0.364.043ТУ

Количество контактов, шт	16, 32, 48, 64
Шаг контактов, мм	2,5
Сопротивление контактов, мОм:	10
Сопротивление изоляции, МОм:	10000
Вибрация: диапазон частот, Гц амплитуда ускорения, g	 1 .. 2000 10
Многократные удары: пиковое ударное ускорение, g	 40
Однократные удары: пиковое ударное ускорение, g	 500
Температура окружающей среды, °С	-60..+70
Климатическое исполнение	В
Минимальная наработка, ч	10000
Количество сочленений - расчленений	500
Минимальный срок сохраняемости, лет	15

Для НЩ0.364.061 ТУ

Сопротивление изоляции, МОм:	5000

ВИЛКА СНП58

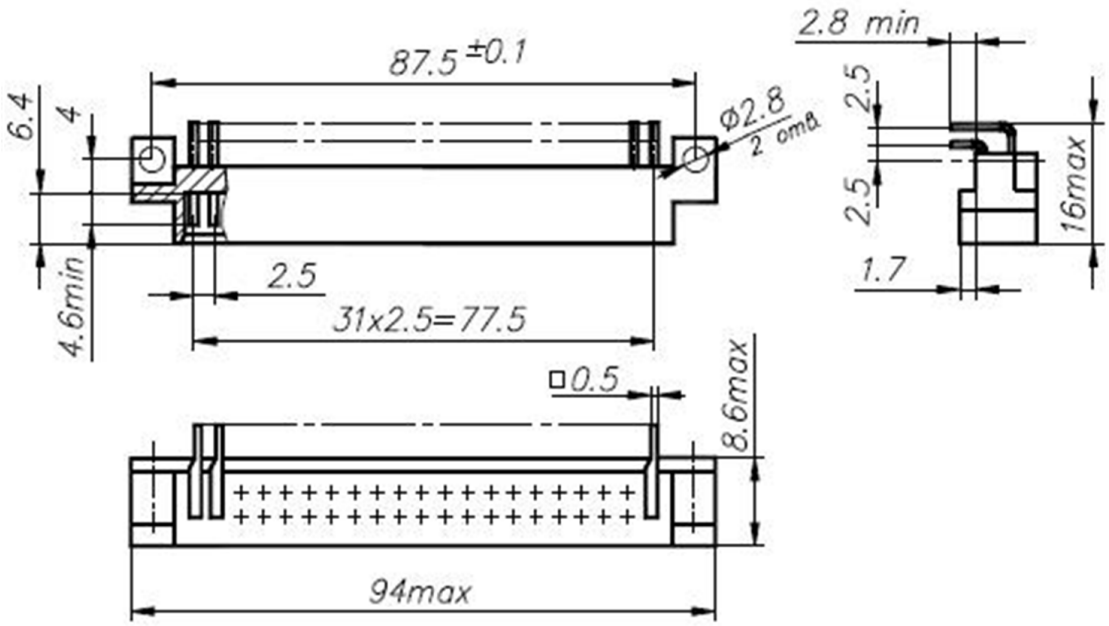

РОЗЕТКА СНП58

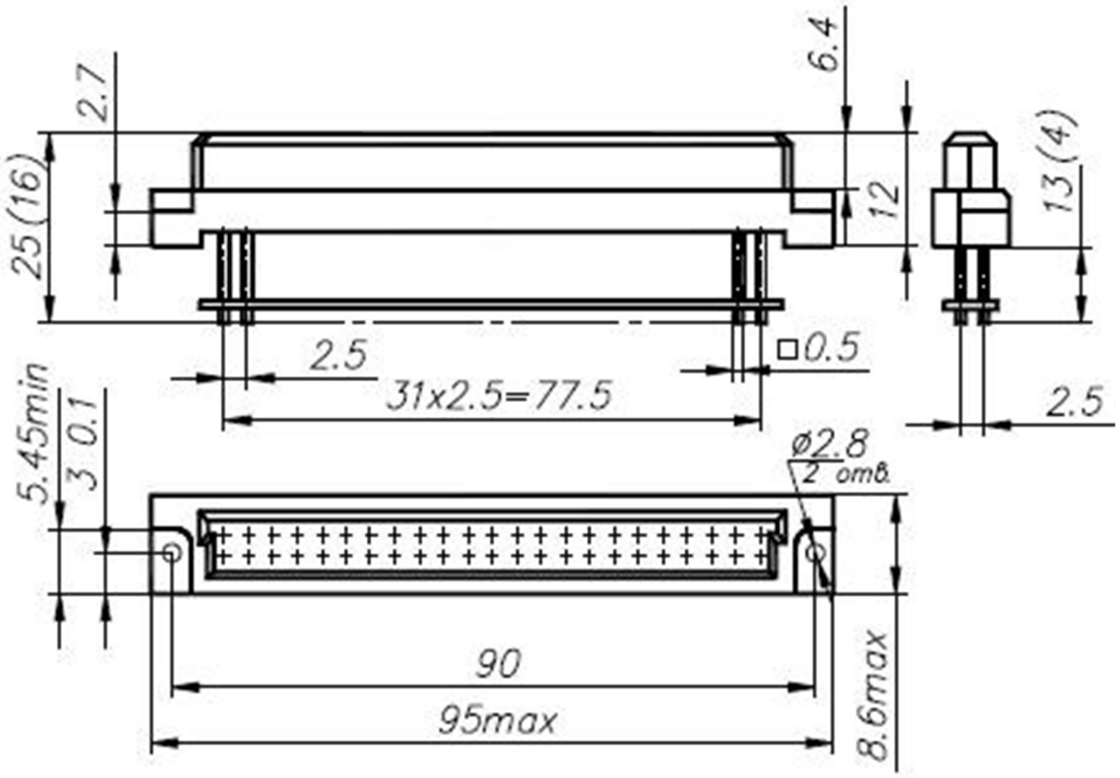

РОЗЕТКА СНО63

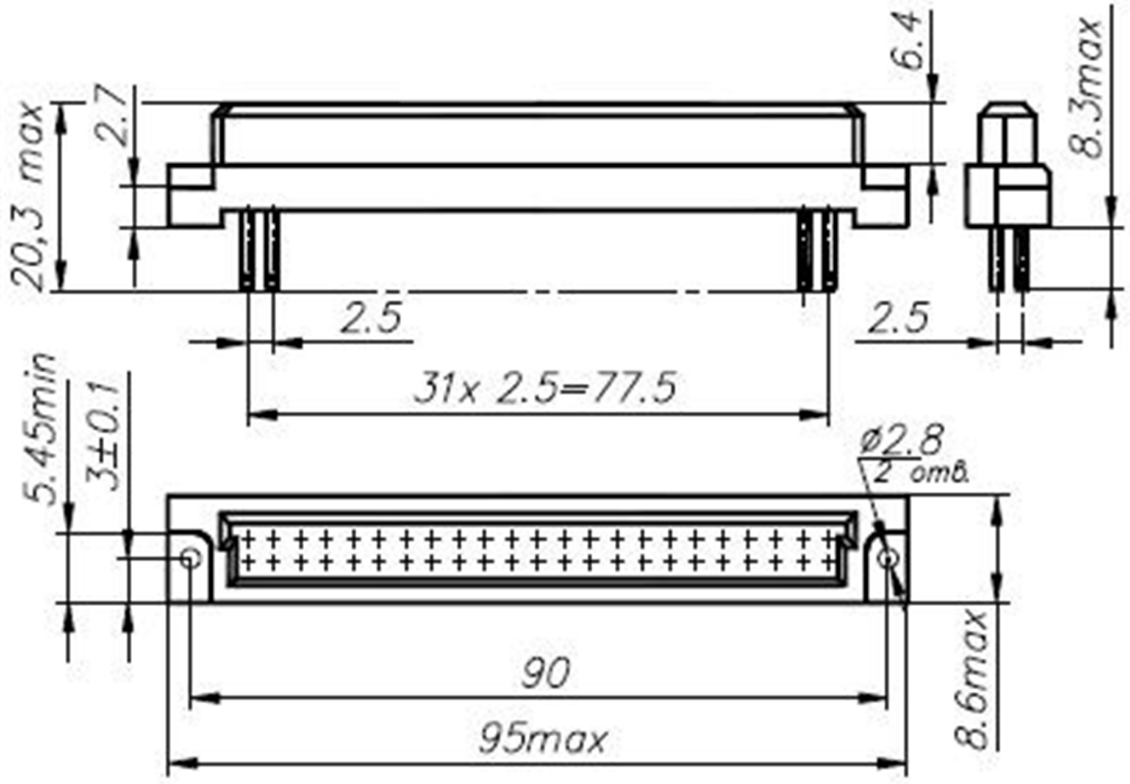

СХЕМЫ РАСПОЛОЖЕНИЯ КОНТАКТОВ

Тип соединителя	Схема расположения контактов	Количество контактов, шт.	Сечение контакта, мм	Номера контактов для измерения температуры перегрева	Усилие расчленения соединителя Н (кгс), не более *для НЩ0.364.061 ТУ		
					при приемке и поставке	после хранения	после минимальной наработки
СНП58		64	0,4	A15 A17 B16	65 (6,5)	70 (7,0)	80 (8,0)
СНО63							
СНП58		48		A15 A18 B16	50 (5,0)	60 (6,0)	65 (6,5)
СНО63							
СНП58		32		A14 A18 B16	40 (4,0)	45 (4,5)	50 (5,0)
СНО63							
СНП58		16		A16 B14 B18	30 (3,0)	35 (3,5)	40 (4,0)
СНО63							

СОЕДИНИТЕЛИ СНП59, СНО64

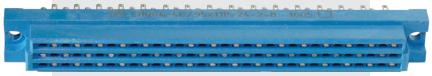

Соединители электрические низкочастотные прямоугольные типов СНП59 для печатного монтажа и СНО64 для объемного монтажа врубного сочленения предназначены для работы в электрических цепях постоянного, переменного и импульсного токов при напряжении до 250В, 400В, 1000В (в зависимости от контактности) и силе тока до 2А.

Применяются в блоках управления атомных станций, вычислительных комплексах, в приборостроении и автоматизированных системах управления технологическими процессами.

СОЕДИНИТЕЛЯМ ПРИСВОЕНЫ УСЛОВНЫЕ ОБОЗНАЧЕНИЯ, КОТОРЫЕ СОСТОЯТ ИЗ СЛЕДУЮЩИХ КЛАССИФИКАЦИОННЫХ ПРИЗНАКОВ:

СНП (СНО)	59 (64)	16 (32, 48, 64, 72, 96)	94х11 (95х11)	В (Р)	20 (23, 24)	1 (2)	0 (1)	В
Тип соединителя								
Порядковый номер разработки								
Количество контактов								
Условный размер корпуса по длине и ширине вилки (розетки)								
Часть соединителя: В - вилка; Р - розетка.								
Номер конструктивной разновидности: 20 - розетка косвенного соединения печатной платы прямая; 23 - вилка косвенного соединения впечатной платы угловая; 24 - розетка объемного монтажа.								
Обозначение покры- тия: 1 - золото; 2 - серебро.								
Тип хвостовика: 0 - обозначение розеток, вилок с коротким хвостовиком для печатного монтажа; 1 - обозначение розеток с длиной хвостовика под три накрутки; без цифры - обозначение розеток с длиной хвостовика под две накрутки.								
Всеклиматическое исполнение								

ПРИМЕРЫ ОБОЗНАЧЕНИЯ:

Категория приемки «1» - ОТК	**Вилка СНП59-16/94х11В-21-2-В Ке0.364.043 ТУ**
	Розетка СНП59-16/95х11Р-20-2-В Ке0.364.043 ТУ
Категория приемки «5» - ВП	**Вилка СНП59-16/94х11В-23-1-В НЩ0.364.061 ТУ**
	Розетка СНП59-16/95х11Р-20-1-В НЩ0.364.061 ТУ

ТЕХНИЧЕСКИЕ ХАРАКТЕРИСТИКИ

Ке0.364.043ТУ

Количество контактов, шт	16, 32, 48, 64, 96
Шаг контактов, мм	2,5
Сопротивление контактов, мОм:	15
Сопротивление изоляции, МОм:	10000
Вибрация: диапазон частот, Гц амплитуда ускорения, g	 1 .. 2000 10
Многократные удары: пиковое ударное ускорение, g	40
Однократные удары: пиковое ударное ускорение, g	500
Температура окружающей среды, °С	-60..+70
Климатическое исполнение	В
Минимальная наработка, ч	10000
Количество сочленений - расчленений	500
Минимальный срок сохраняемости, лет	15

Для НЩ0.364.043 ТУ

Сопротивление контактов, мОм:	10
Сопротивление изоляции, МОм:	5000
Минимальная наработка, ч	10000

ВИЛКА СНП59

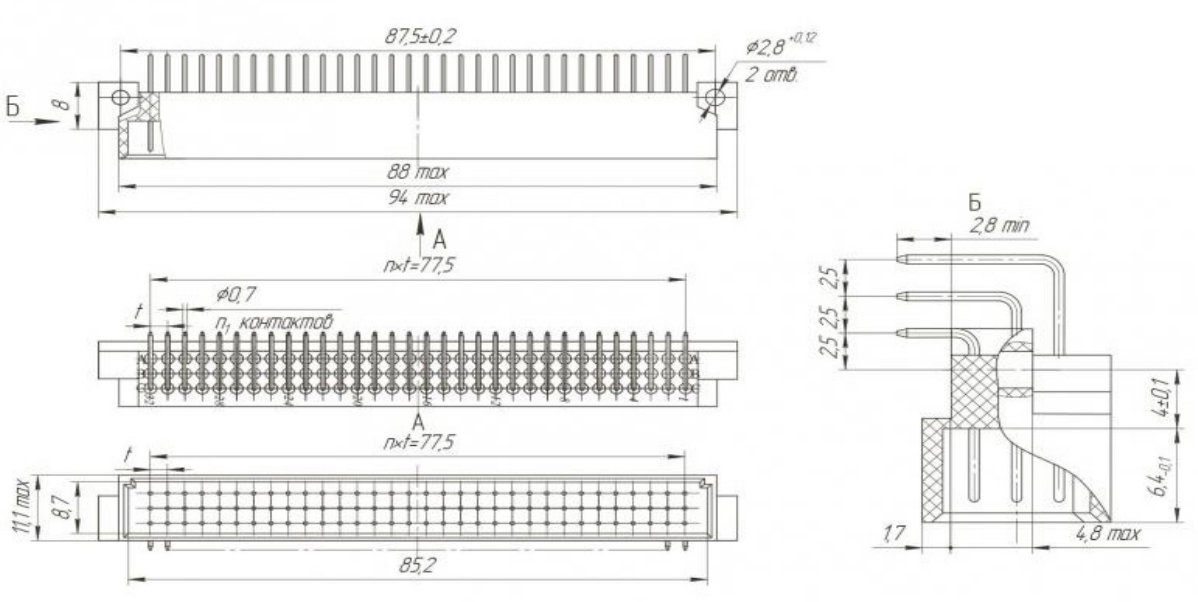

РОЗЕТКА СНП59

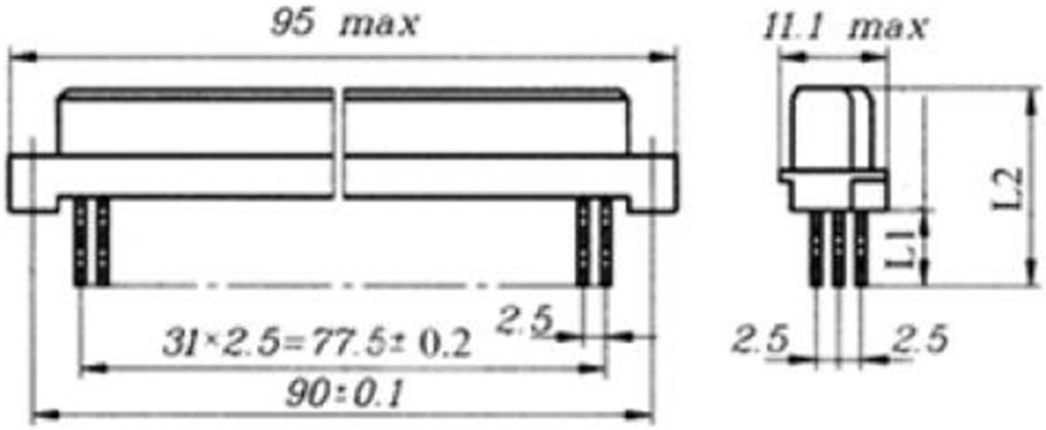

Розетка	Размеры, мм	
	L1 max	L2 max
СНП59	18	30
	14	25
	4	16

РОЗЕТКА СНО64

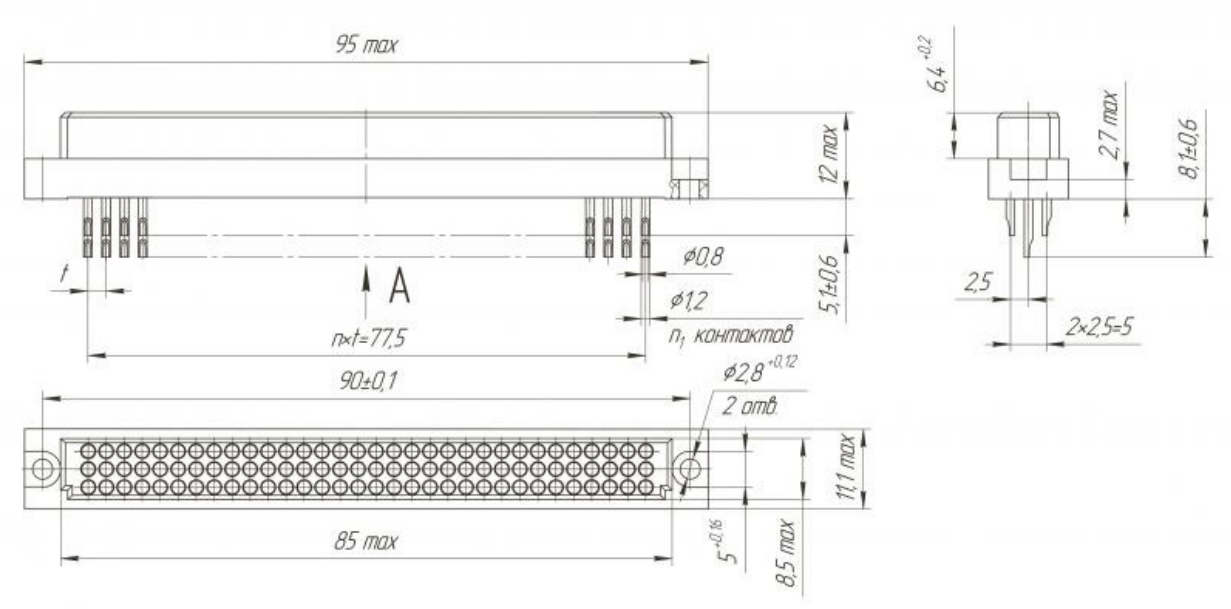

СХЕМЫ РАСПОЛОЖЕНИЯ КОНТАКТОВ

Тип соединителя	Схема расположения контактов	Количество контактов, шт.	Сечение контакта, мм	Номера контактов для измерения температуры перегрева	Усилие расчленения соединителя Н (кгс), не более *для НЩО.364.061 ТУ		
					при приемке и поставке	после хранения	после минимальной наработки
СНП59		96	0,4	A16 B15 B17	95 (9,5)	105 (10,5)	120 (12,0)
СНО64							
СНП59		64		A16 C15 C17	65 (6,5)	70 (7,0)	80 (8,0)
СНО64							
СНП59		48		A16 B15 B17	50 (5,0)	55 (5,5)	65 (6,5)
СНО64							
СНП59		32		A16 C14 C16	40 (4,0)	45 (4,5)	50 (5,0)
СНО64							
СНП59		16		A16 C14 C16	30 (3,0)	35 (3,5)	40 (4,0)
СНО64							

СОЕДИНИТЕЛИ СНП232

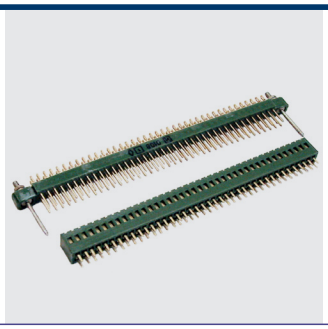

Соединители СНП232 предназначены для внутреннего монтажа для работы в электрических цепях постоянного, переменного (частотой до 3 МГц) и импульсного токов при напряжении до 250 В (амплитудное значение) и силе тока до 1 А.

Соединители типа СНП232 специального назначения предназначены для работы в электронных блоках авиационной техники. Надежны, технологичны, могут весьма точно с малыми потерями передавать электрические сигналы.

СОЕДИНИТЕЛЯМ ПРИСВОЕНЫ УСЛОВНЫЕ ОБОЗНАЧЕНИЯ, КОТОРЫЕ СОСТОЯТ ИЗ СЛЕДУЮЩИХ КЛАССИФИКАЦИОННЫХ ПРИЗНАКОВ:

СНП	232	80	В	П1	1	1

Тип соединителя

Порядковый номер разработки

Количество контактов

Часть соединителя:
В - штыревой контакт (вилка);
Р - гнездовой контакт (розетка).

Способ монтажа:
П - пайка;
1 - хвостовик для объемного монтажа;
2 - хвостовик для прямого монтажа в отверстие печатной платы;
3 - хвостовик для углового монтажа в отверстие печатной платы;
5 - хвостовик для обратного монтажа в отверстие печатной платы.

Покрытие рабочей части контактов:
1 - золото.

Количество рядов контактов:
1 - двухрядный.

ПРИМЕРЫ ОБОЗНАЧЕНИЯ:

Категория приемки «5» - ВП

Вилка СНП232-80ВП11-1 АСЛР.434410.013 ТУ
Розетка СНП232-2РП21 АСЛР.434410.013 ТУ

СОЕДИНИТЕЛИ СНП232

ТЕХНИЧЕСКИЕ ХАРАКТЕРИСТИКИ

Количество контактов, шт	9, 10, 14, 15, 23, 32, 36, 50
Сопротивление контактов, мОм: нч контактов вч контактов	 5 10
Сопротивление изоляции, МОм: для нч контактов для вч контактов	 5000 1000
Рабочий ток на каждый контакт, не более, А	5
Вибрация: диапазон частот, Гц амплитуда ускорения, g	 1 .. 5000 50
Многократные удары: пиковое ударное ускорение, g	150
Однократные удары: пиковое ударное ускорение, g	1000
Температура окружающей среды, °С	-60..+125
Климатическое исполнение	В
Минимальная наработка, ч	10000
Количество сочленений - расчленений	500
Минимальный срок сохраняемости, лет	15

ВИЛКА СНП232-80ВП11-1

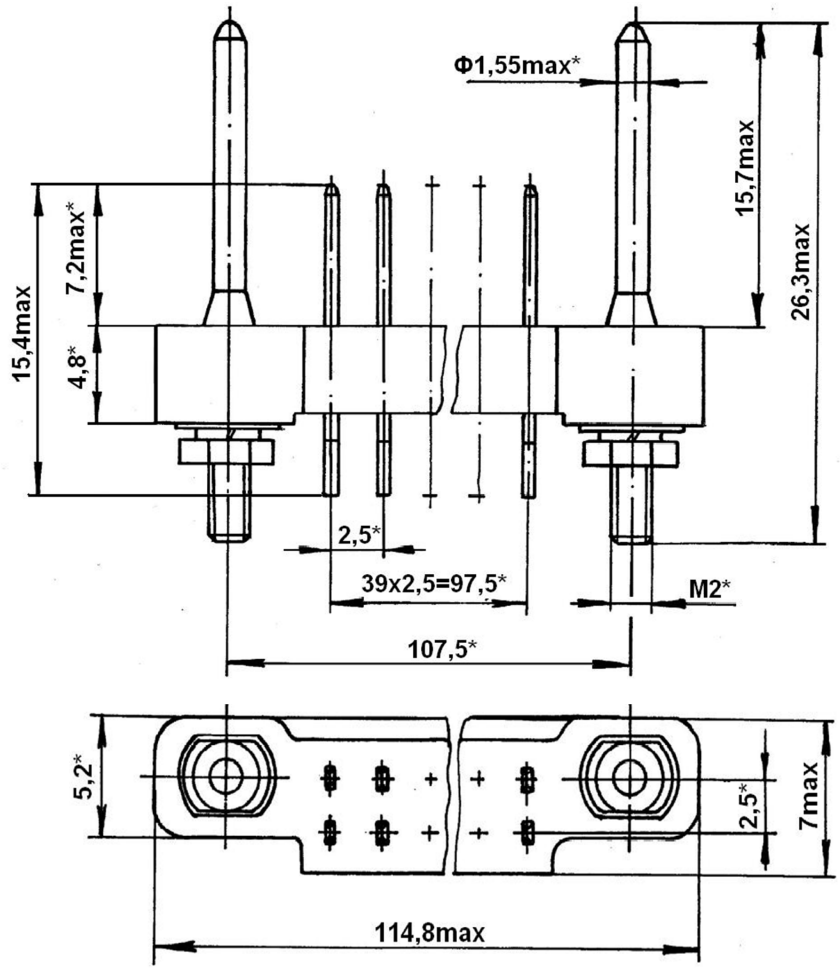

ГАБАРИТНЫЕ ХАРАКТЕРИСТИКИ

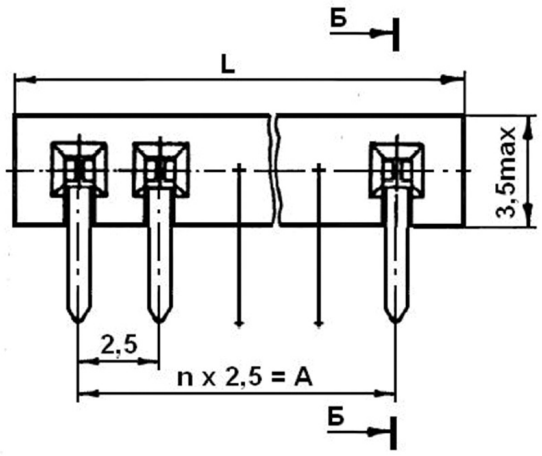

Однорядные розетки			
Условное обозначение	Размеры, мм.		n
	L max	A	
СНП232-24РП31	61,8	57,5	23
СНП232-20РП31	51,8	47,5	19
СНП232-16РП31	41,,7	37,5	15
СНП232-12РП31	31,7	27,5	11
СНП232-10РП31	26,7	22,5	9
СНП232-8РП31	21,7	17,5	7
СНП232-6РП31	16,7	12,5	5
СНП232-4РП31	11,7	7,5	3
СНП232-2РП31	6,5	2,5	1

СНП232-РП21

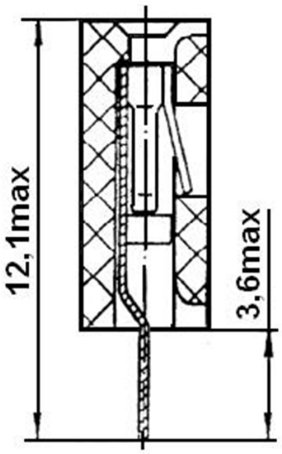

СНП232-РП31

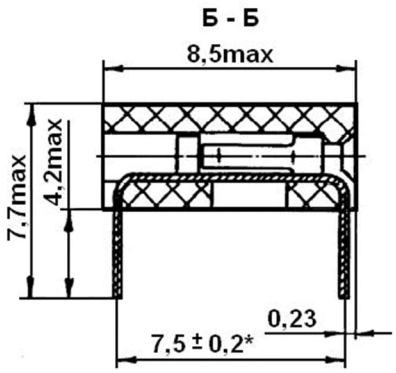

СНП232-РП51

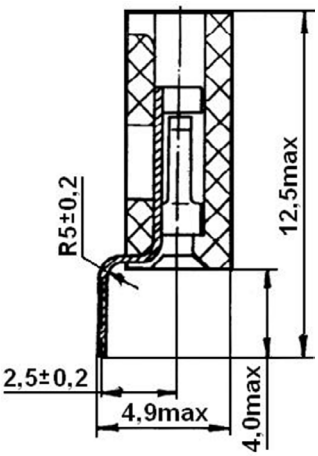

ГАБАРИТНЫЕ ХАРАКТЕРИСТИКИ

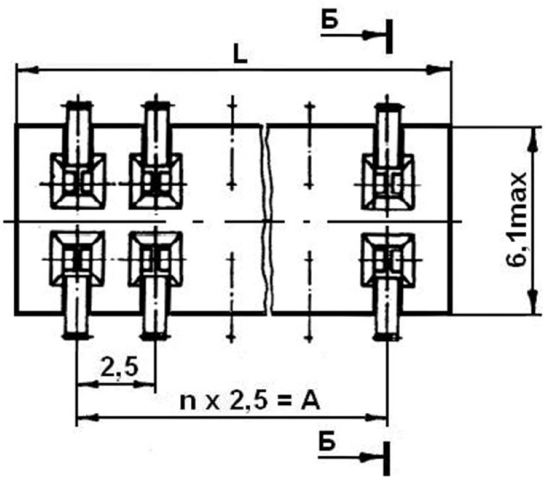

Двухрядные розетки			
Условное обозначение	Размеры, мм.		n
	L max	A	
СНП232-80РП51-1	101,8	97,5	39
СНП232-72РП51-1	91,8	87,5	35
СНП232-64РП51-1	81,8	77,5	31
СНП232-50РП51-1	64,3	60	24
СНП232-40РП51-1	51,8	47,5	19
СНП232-32РП51-1	41,7	37,5	15
СНП232-28РП51-1	36,7	32,5	13
СНП232-22РП51-1	29,2	25	10
СНП232-18РП51-1	24,2	20	8
СНП232-14РП51-1	19,2	15	6
СНП232-10РП51-1	14,2	10	4

СНП232-РП21-1

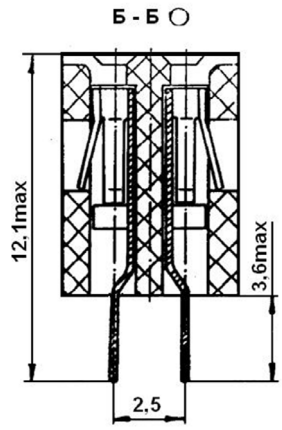

СНП232-РП31-1

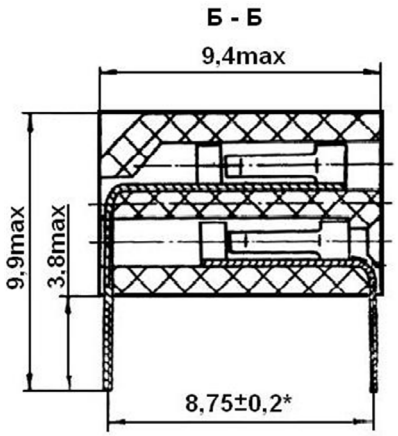

СНП232-РП51-1

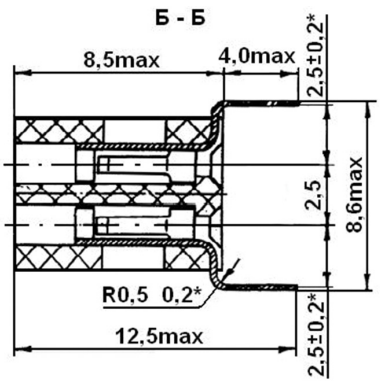

СОЕДИНИТЕЛИ СНП322, СНП323

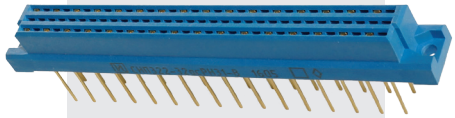

Соединители низкочастотные прямоугольные типа СНП322 для печатного монтажа врубного сочленения предназначены для работы в электрических цепях постоянного, переменного (частотой до 3 МГц) и импульсного токов при напряжении до 250В, 400В (в зависимости от контактности) и силе тока до 2А.

Соединители специального назначения предназначены для вычислительной техники, средств связи. Надежны, технологичны, могут весьма точно с малыми потерями передавать электрические сигналы.

СОЕДИНИТЕЛЯМ ПРИСВОЕНЫ УСЛОВНЫЕ ОБОЗНАЧЕНИЯ, КОТОРЫЕ СОСТОЯТ ИЗ СЛЕДУЮЩИХ КЛАССИФИКАЦИОННЫХ ПРИЗНАКОВ:

СНП	322	32а (32ас, 64ас, 96авс)	В (Р)	П3 (Н3)	1л (1, 2)	В
Тип соединителя						
Порядковый номер разработки						
Количество контактов и обозначение заполненных рядов						
Часть соединителя: **В - штыревой контакт (вилка);** **Р - гнездовой контакт (розетка).**						
Способ монтажа: **П3 - пайка; хвостовик для углового монтажа в отверстие печатной платы толщиной 1,6 мм** **Н3 - накрутка, хвостовик под накрутку трех проводов.**						
Покрытие рабочей части контактов: **1л - золото локальное (только на рабочей части);** **1 - золото сплошное;** **2 - серебро.**						
Всеклиматическое исполнение						

СНП	323	(32ас (48авс)	В (Р)	П3 (Н3)	1л (1, 2)	В
Тип соединителя						
Порядковый номер разработки						
Количество контактов и обозначение заполненных рядов						
Часть соединителя: **В - штыревой контакт (вилка);** **Р - гнездовой контакт (розетка).**						
Способ монтажа: **П3 - пайка; хвостовик для углового монтажа в отверстие печатной платы толщиной 1,6 мм** **Н3 - накрутка, хвостовик под накрутку трех проводов.**						
Покрытие рабочей части контактов: **1л - золото локальное (только на рабочей части);** **1 - золото сплошное;** **2 - серебро.**						
Всеклиматическое исполнение						

ПРИМЕРЫ ОБОЗНАЧЕНИЯ:

Категория приемки «5» - ВП

Вилка СНП322-96авсВП31-В АСЛР.434410.012 ТУ
Розетка СНП322-96авсРН31-В АСЛР.434410.012 ТУ

ТЕХНИЧЕСКИЕ ХАРАКТЕРИСТИКИ

Климатическое исполнение	В
Количество контактов, шт	32, 48, 64, 96
Шаг, мм	2,54
Усилие расчленения контактов, кгс	0,03
Сопротивление контактов, мОм	10
Сопротивление изоляции, МОм	5000
Температура окружающей среды, °С	-60...+85
Синусоидальная вибрация: диапазон частот, Гц амплитудное ускорение, g	 1...2000 10
Многократные удары: ударное ускорение, g длительность действия, мс	 150 1
Одиночные удары: ударное ускорение, g длительность действия, мс	 1000 1
Минимальная наработка, ч	15000
Количество сочленений - расчленений	500
Минимальный срок сохраняемости, лет	20

СХЕМА СОЕДИНЕНИЯ

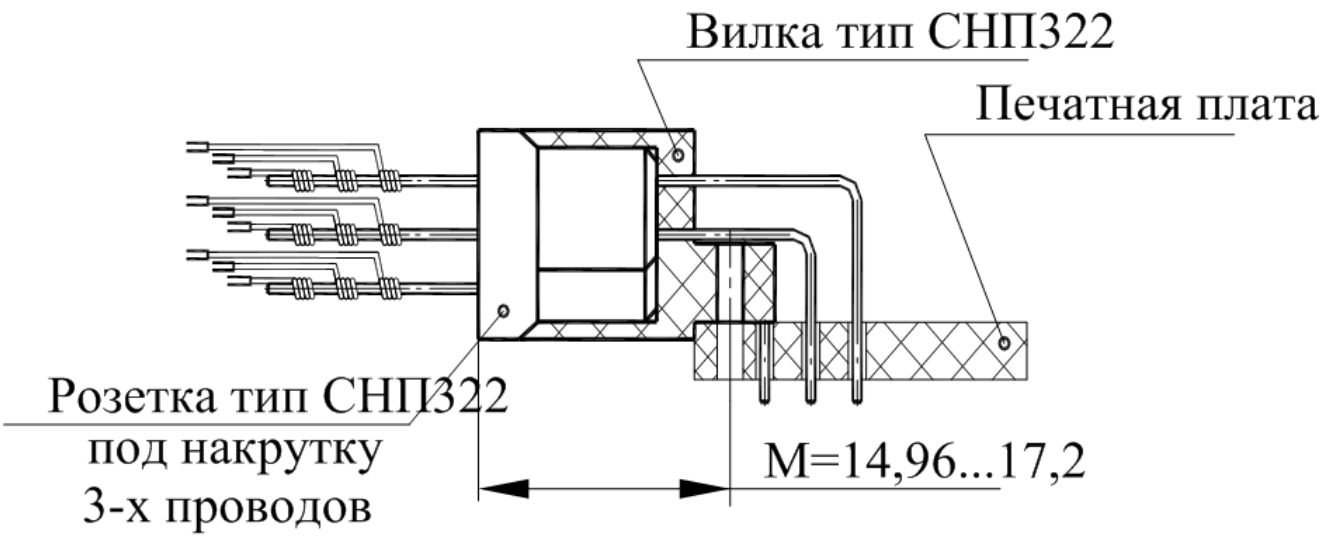

ВИЛКА СНП322

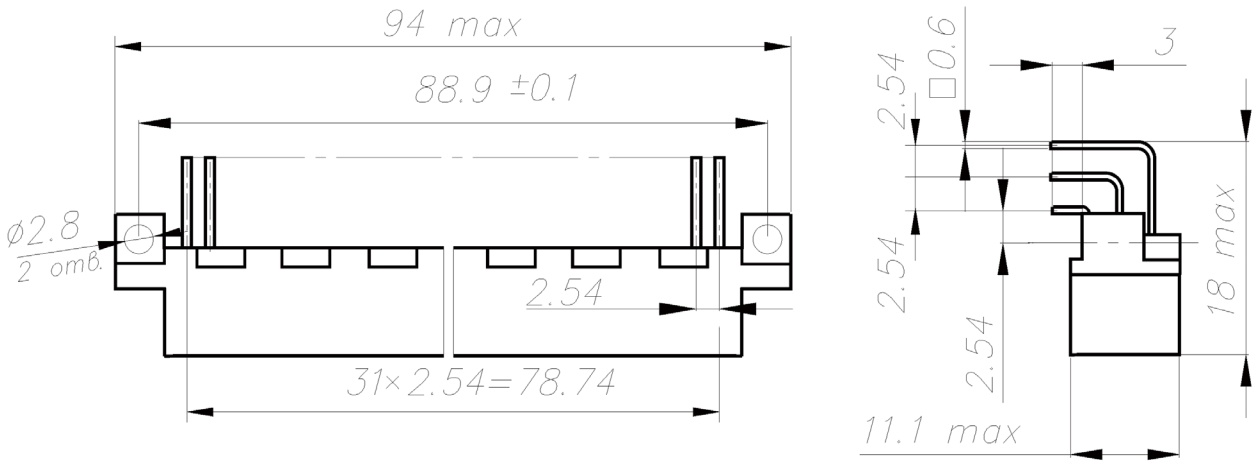

РОЗЕТКА СНП322

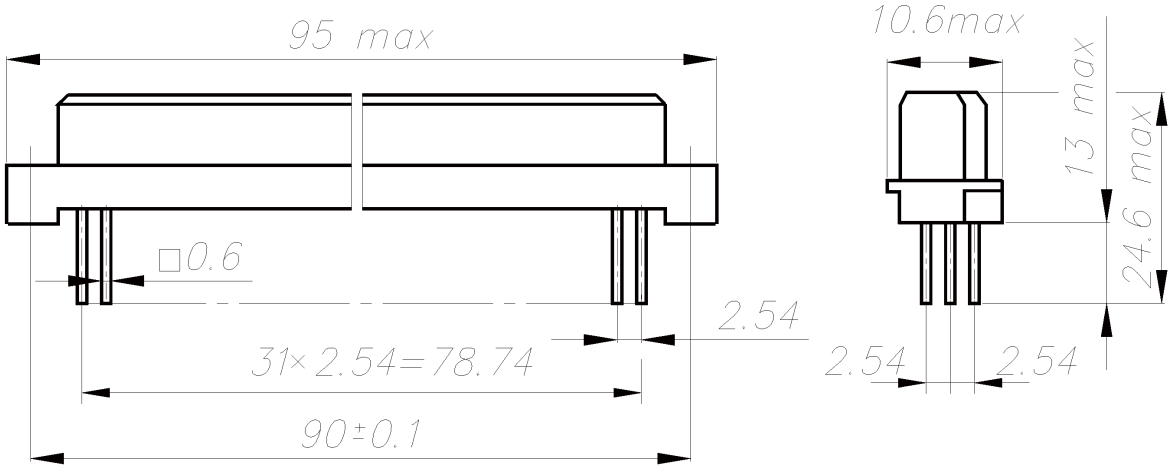

ВИЛКА СНП323

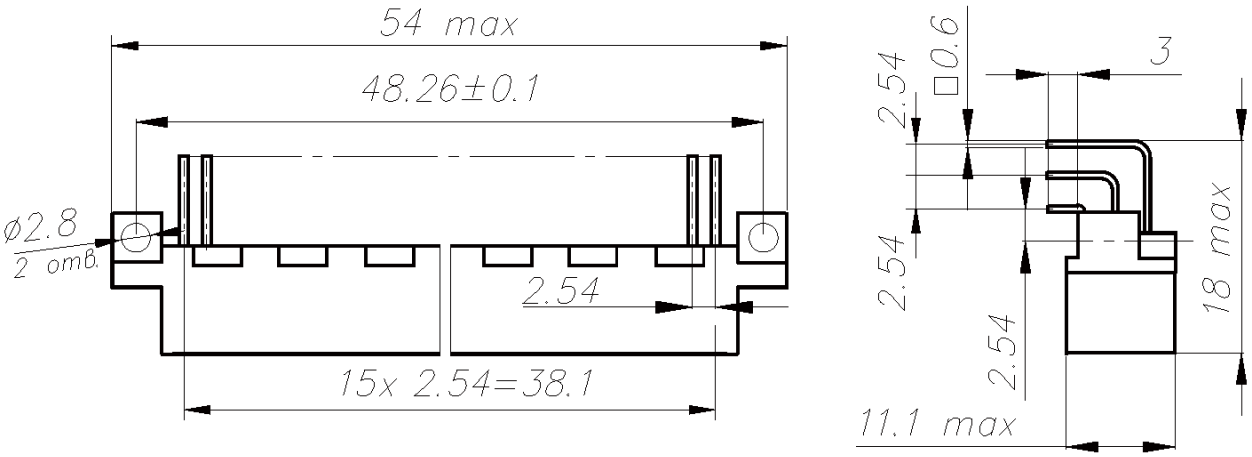

РОЗЕТКА СНП323

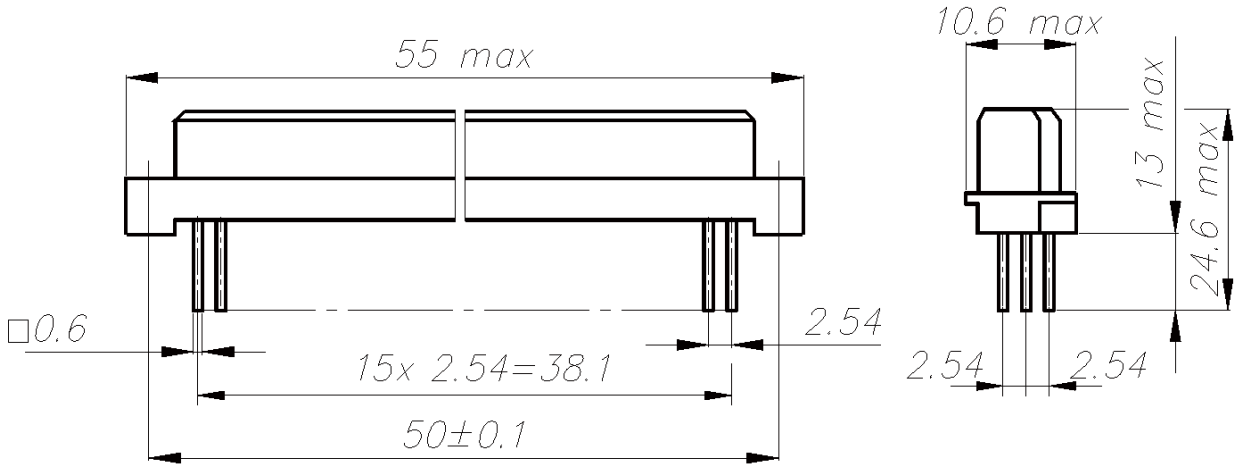

СОЕДИНИТЕЛИ СНП234

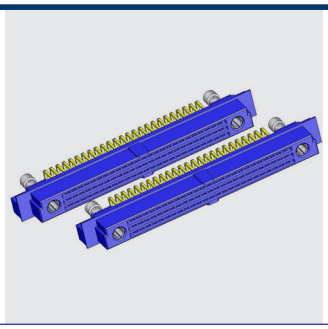

Соединители низкочастотные прямоугольные типа СНП234 для печатного монтажа врубного сочленения предназначены для работы в электрических цепях постоянного, переменного (частотой до 3 МГц) и импульсного токов при напряжении до 250В, 400В (в зависимости от контактности) и силе тока до 2 А.

Соединители специального назначения предназначены для вычислительной техники, средств связи. Надежны, технологичны, могут весьма точно с малыми потерями передавать электрические сигналы.

СОЕДИНИТЕЛЯМ ПРИСВОЕНЫ УСЛОВНЫЕ ОБОЗНАЧЕНИЯ, КОТОРЫЕ СОСТОЯТ ИЗ СЛЕДУЮЩИХ КЛАССИФИКАЦИОННЫХ ПРИЗНАКОВ:

СНП	234	32ас (64ав, 64ас, 96авс)	В(Р)	П2 (П3, Н1, Н2, Н3)	1л (1, 2)	В

Тип соединителя

Порядковый номер разработки

Количество контактов и обозначение заполненных рядов

Тип контакта:
В - штыревой контакт (вилка);
Р - гнездовой контакт (розетка);

Способ монтажа:
П2 - пайка, хвостовик для прямого монтажа в отверстие печатной платы толщиной 2,4 мм;
П3 - пайка, хвостовик для углового монтажа в отверстие печатной платы толщиной 1,6 мм;
Н1 - накрутка, хвостовик под накрутку одного провода;
Н2 - накрутка, хвостовик под накрутку двух проводов;
Н3 - накрутка, хвостовик под накрутку трех проводов;.

Покрытие контактов:
1л - золото локальное (только на рабочей части);
1 - золото сплошное;
2 - серебро.

Всеклиматическое исполнение

ПРИМЕРЫ ОБОЗНАЧЕНИЯ:

Категория приемки «5» - ВП

Вилка СНП234-96авсВП21-В АСЛР.434410.012 ТУ
Розетка СНП234-96авсРП31-В АСЛР.434410.012 ТУ

ТЕХНИЧЕСКИЕ ХАРАКТЕРИСТИКИ

Климатическое исполнение	В
Количество контактов, шт	32, 64, 96
Шаг, мм	2,54
Усилие расчленения контактов, кгс	0,03
Усилие расчленения соединителей, кгс	4... 9,5
Сопротивление контактов, мОм	10
Сопротивление изоляции, МОм	5000
Температура окружающей среды, °С	-60...+85
Синусоидальная вибрация: диапазон частот, Гц амплитудное ускорение, g	 1...2000 10
Многократные удары: ударное ускорение, g длительность действия, мс	 150 1
Одиночные удары: ударное ускорение, g длительность действия, мс	 1000 1
Минимальная наработка, ч	15000
Количество сочленений - расчленений	500
Минимальный срок сохраняемости, лет	20

ВИЛКА СНП234

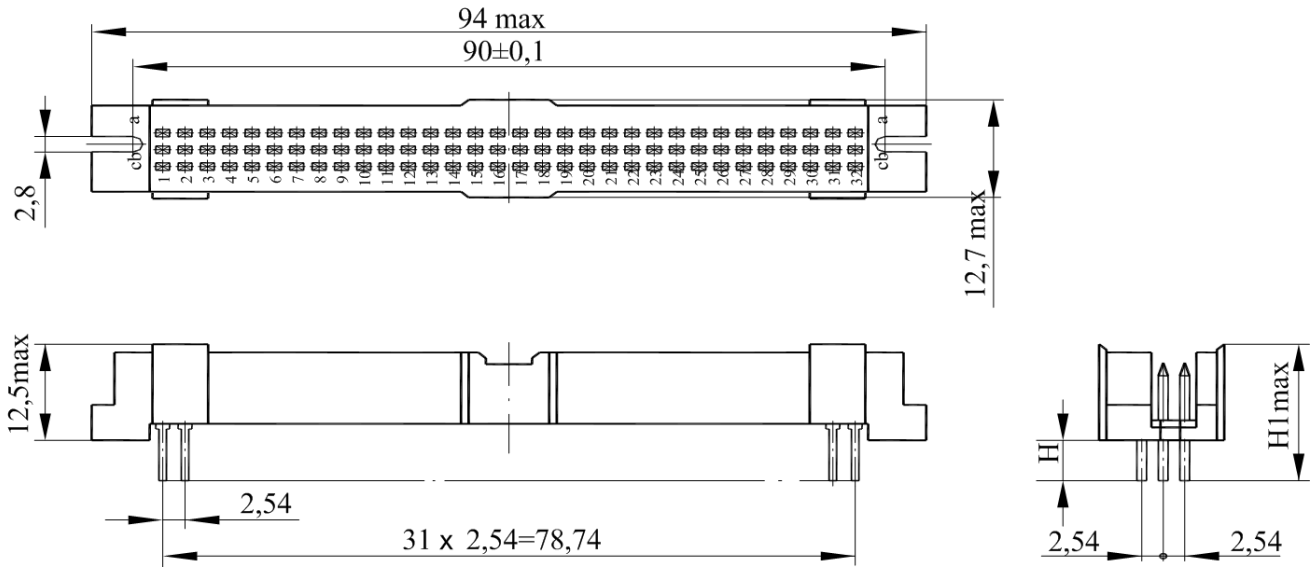

РОЗЕТКА СНП234

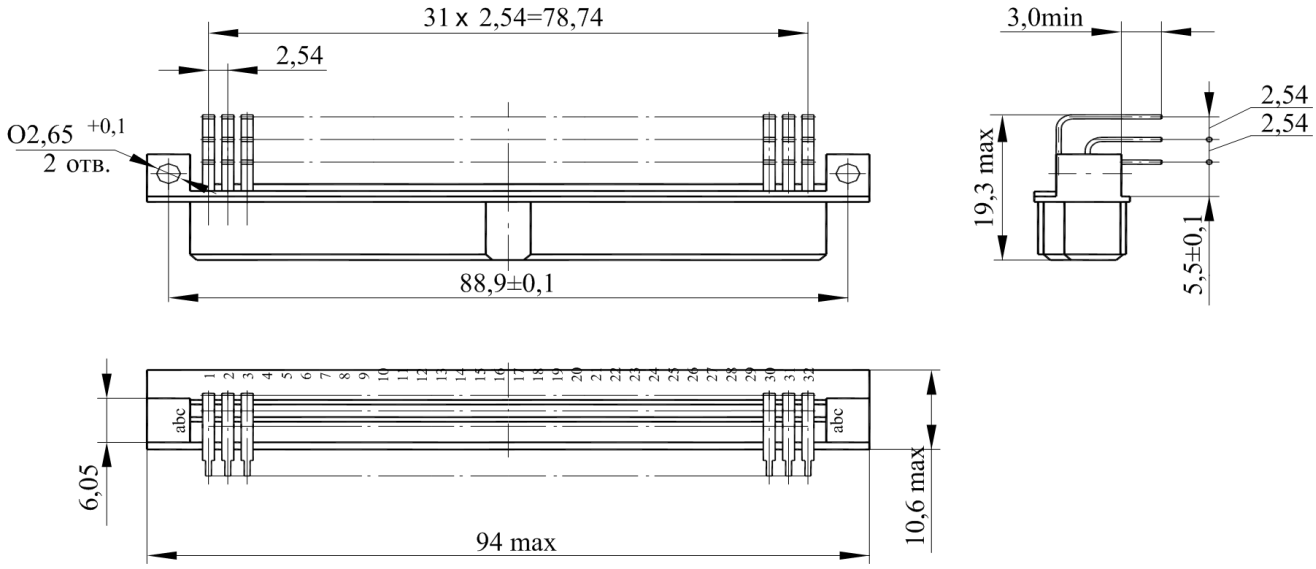

СХЕМЫ РАСПОЛОЖЕНИЯ КОНТАКТОВ

ВИЛКА С ПРЯМЫМИ КОНТАКТАМИ ПОД ПАЙКУ И ПОД НАКРУТКУ

Схема расположения контактов	Условное обозначение	Количество контактов
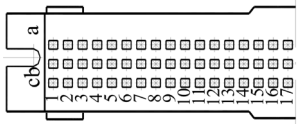	СНП234-96abc	96
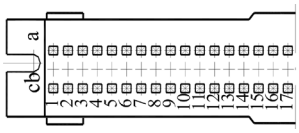	СНП234-64ac	64
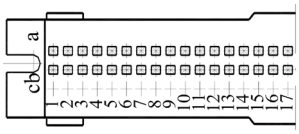	СНП234-64ab	64
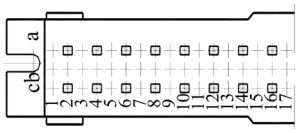	СНП234-32ac	32

РОЗЕТКА С УГЛОВЫМИ КОНТАКТАМИ ПОД ПАЙКУ

Схема расположения контактов	Условное обозначение	Количество контактов
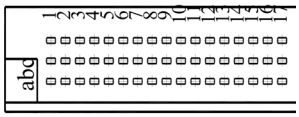	СНП234-96abc	96
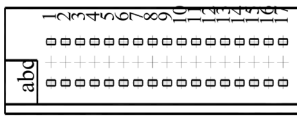	СНП234-64ac	64
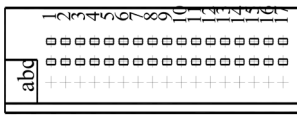	СНП234-64ab	64
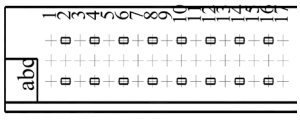	СНП234-32ac	32

Схема соединения

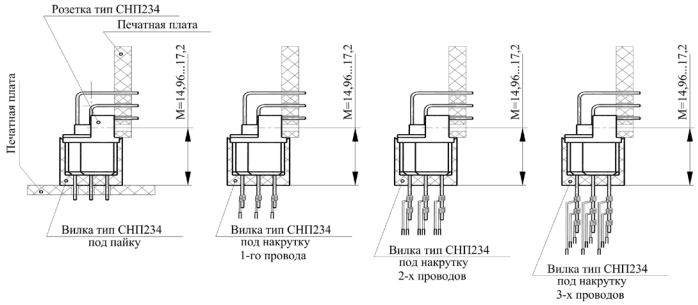

СОЕДИНИТЕЛИ СНП235

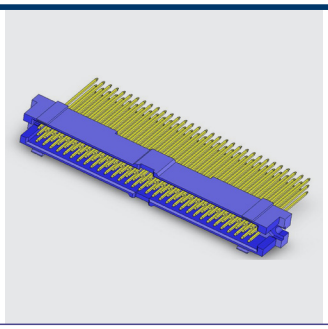

Соединители электрические, прямоугольные, низковольтные для печатного прямого и углового, объемного монтажа и монтажа методом press-fit с шагом контактов 2,54 мм, предназначены для работы в электрических цепях постоянного, переменного (частотой до 3 МГц) и импульсного токов при напряжениях и токовых нагрузках указанных в технических характеристиках.

Применяются в системах дальней связи, электронной и вычислительной технике.

СОЕДИНИТЕЛЯМ ПРИСВОЕНЫ УСЛОВНЫЕ ОБОЗНАЧЕНИЯ, КОТОРЫЕ СОСТОЯТ ИЗ СЛЕДУЮЩИХ КЛАССИФИКАЦИОННЫХ ПРИЗНАКОВ:

СНП	235	32ас (64ав, 64ас, 96авс)	ВП	НПр	1л (1, 2)	В

Тип соединителя

Порядковый номер разработки

Количество контактов и обозначение заполненных рядов

Тип контакта:
ВП - штыревой контакт переходника (вилка-переходник);

Способ монтажа:
НПр - накрутка, запрессовка в металлизированное отверстие объединительной печатной платы

Покрытие контактов:
1л - золото локальное (только на рабочей части);
1 - золото сплошное;
2 - серебро.

Всеклиматическое исполнение

ПРИМЕРЫ ОБОЗНАЧЕНИЯ:

Категория приемки «5» - ВП

Вилка - переходник СНП235-96авсВПНПр1-В АСЛР.434410.012 ТУ

СОЕДИНИТЕЛИ СНП235

ТЕХНИЧЕСКИЕ ХАРАКТЕРИСТИКИ

Климатическое исполнение	В
Количество контактов, шт	96, 64, 32
Шаг контактов, мм	2,54
Максимальное рабочее напряжение, В	250
Максимальный рабочий ток, А сигнальные контакты	2
Сопротивление контактов, Ом: сигнальные контакты:	0,015
Сопротивление изоляции, МОм	5000
Температура окружающей среды, °С	-60...+85
Усилие расчленения контактов, кгс: сигнальные контакты	0,015
Синусоидальная вибрация: диапазон частот, Гц амплитудное ускорение, g	 1...2000 10
Многократные удары: ударное ускорение, g длительность действия, мс	 150 1
Одиночные удары: ударное ускорение, g длительность действия, мс	 1000 1
Минимальная наработка, ч	15000
Количество сочленений - расчленений	500
Минимальный срок сохраняемости, лет	20

ВИЛКА С ПРЯМЫМИ КОНТАКТАМИ ПОД ПАЙКУ И ПОД НАКРУТКУ

Схема расположения контактов	Условное обозначение	Количество контактов
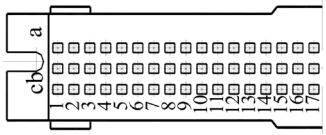	СНП235-96abc	96
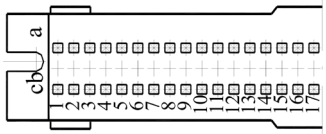	СНП235-64ac	64
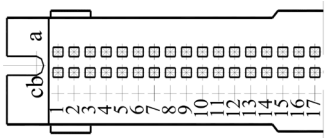	СНП235-64ab	64
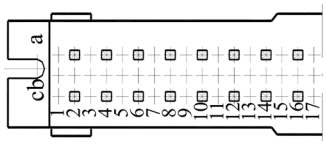	СНП235-32ac	32

ГАБАРИТНЫЕ ХАРАКТЕРИСТИКИ

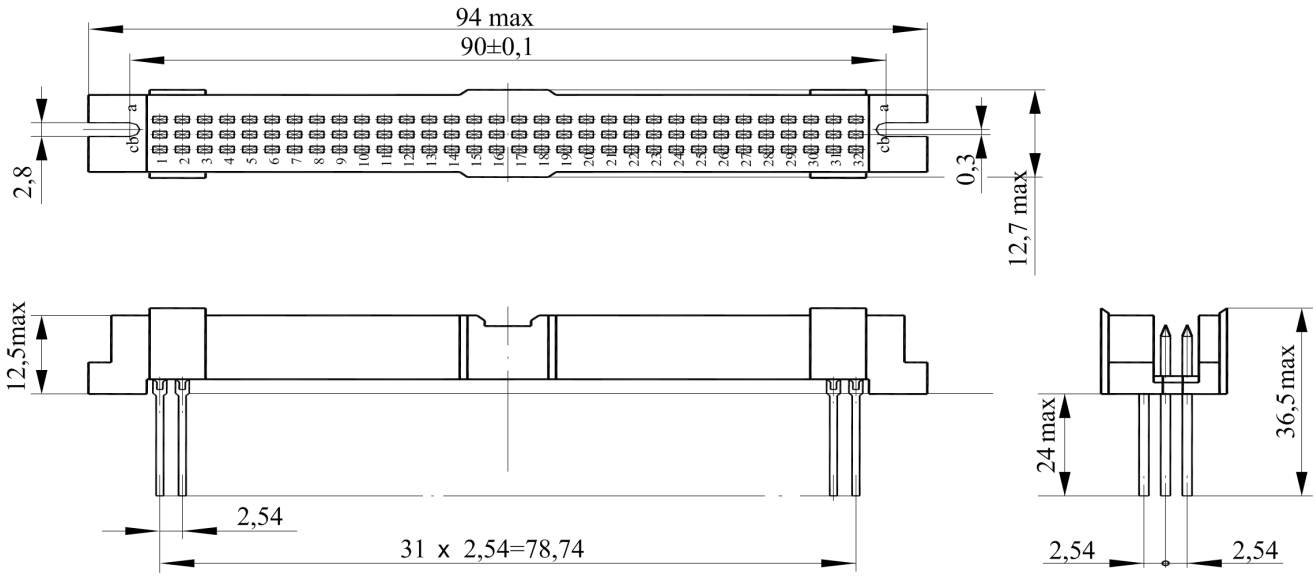

СОЕДИНИТЕЛИ СКП201

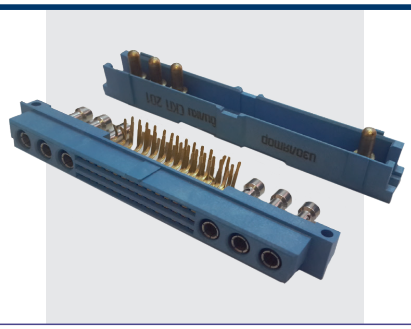

Соединители электрические, прямоугольные, низковольтные для печатного прямого и углового, объемного монтажа и монтажа методом press-fit с шагом контактов 2,54 мм, предназначены для работы в электрических цепях постоянного, переменного (частотой до 3 МГц) и импульсного токов при напряжениях и токовых нагрузках указанных в технических характеристиках.

Применяются в системах дальней связи, электронной и вычислительной технике.

СОЕДИНИТЕЛЯМ ПРИСВОЕНЫ УСЛОВНЫЕ ОБОЗНАЧЕНИЯ, КОТОРЫЕ СОСТОЯТ ИЗ СЛЕДУЮЩИХ КЛАССИФИКАЦИОННЫХ ПРИЗНАКОВ:

СКП	201	14ас (28ав, 42авс, 60авс, 78авс)	В	П2 (Н1, Н2, Н3)	1л (1, 2)	В
Тип соединителя						
Порядковый номер разработки						
Количество сигнальных контактов и обозначение заполненных рядов						
Часть соединителя: **В - штыревой контакт (вилка);**						
Способ монтажа: **П2 - пайка, хвостовик для прямого монтажа в отверстие печатной платы толщиной 2,4 мм;** **П3 - пайка, хвостовик для углового монтажа в отверстие печатной платы толщиной 1,6 мм;** **Н1 - накрутка, хвостовик под накрутку одного провода;** **Н2 - накрутка, хвостовик под накрутку двух проводов;** **Н3 - накрутка, хвостовик под накрутку трех проводов;.**						
Покрытие сигнальных контактов: **1л - золото локальное (только на рабочей части);** **1 - золото сплошное;** **2 - серебро.**						
Всеклиматическое исполнение						

ПРИМЕРЫ ОБОЗНАЧЕНИЯ:

Категория приемки «5» - ВП

Вилка СКП201-78авсВП21-В АСЛР.434410.012 ТУ

Розетка СКП201-14ас/6РП31/1-В АСЛР.434410.012 ТУ

СОПУТСВУЮЩИЕ ИЗДЕЛИЯ

Штырь	01	А1	НПр	1л (1, 2)	В
Контакт - штырь-переходник сигнальный					
Штырь-переходник для установки на объединительную монтажную плату					
Тип контакта: А - сигнальный; 1 - длина контакта 32,2 $^{+0,2}$ мм.					
Способ монтажа: Н - накрутка одного провода; Пр - запрессовка в металлизированное отверстие объединительной монтажной платы					
Покрытие рабочей части контактов: 1л - золото локальное (только на рабочей части); 1 - золото сплошное; 2 - серебро.					
Всеклиматическое исполнение					

Штырь	01	М	О (П)	1 (2, 4)	В
Контакт - штырь силовой					
Штырь для установки на объединительную монтажную плату					
Тип контакта: М - силовой					
Способ монтажа: О - обжатие кабельным наконечником с подсоединением последнего винтом; П - пайкой в металлизированные отверстия печатной платы.					
Покрытие рабочей части контактов: 1 - золото; 2 - серебро; 4 - никель.					
Всеклиматическое исполнение					

Изолятор	02	А	96
Изолятор, обеспечивающий сочленение с угловой розеткой СНП234			
Изолятор, устанавливаемый на штыри-переходники 01-А1-НПр, запресованные потребителем в объединительную печатную плату.			
Для сигнальной вилки-переходника типа СНП235			
Количество отверстий под контакты			

Изолятор	03	П (Л)	64
Изолятор, обеспечивающий сочленение с кабельной розеткой СНП236			
Изолятор (мост) для вилки-переходника, устанавливаемый со стороны кабельной ответной части на штыри-переходники 01-А1-НПр, запресованные потребителем в объединительную монтажную плату по схеме 64ав, 28ав, и на вилки-переходники СНП235-64ав, СКП202-28ав.			
Ориентация: П - правый, Л - левый			
Количество отверстий под контакты			

СОПУТСВУЮЩИЕ ИЗДЕЛИЯ

Изолятор	02	М	42 (60, 78)	/ 6 (4, 2)
Изолятор, обеспечивающий сочленение с угловой розеткой СКП201				
Изолятор, устанавливаемый на штыри-переходники 01-А1-НПр, запрессованные потребителем в объединительную печатную плату.				
Для комбинированной вилки-переходника типа СКП202				
Количество отверстий под сигнальные контакты				
Количество отверстий под силовые контакты				

ТЕХНИЧЕСКИЕ ХАРАКТЕРИСТИКИ

Климатическое исполнение	В
Количество контактов, шт	14+6, 28+6, 42+6; 60+4, 78+2
Шаг контактов, мм	2,54
Максимальное рабочее напряжение, В	250
Максимальный рабочий ток, А сигнальные контакты силовые контакты	 2 10
Сопротивление контактов, Ом: сигнальные контакты и контакты кабельных розеток: силовые контакты:	 0,015 0,001
Сопротивление изоляции, МОм	5000
Температура окружающей среды, °С	-60...+85
Усилие расчленения контактов, кгс: сигнальные контакты силовые контакты	 0,015 0,08
Синусоидальная вибрация: диапазон частот, Гц амплитудное ускорение, g	 1...2000 10
Многократные удары: ударное ускорение, g длительность действия, мс	 150 1
Одиночные удары: ударное ускорение, g длительность действия, мс	 1000 1
Минимальная наработка, ч	15000
Количество сочленений - расчленений	500
Минимальный срок сохраняемости, лет	20

ВИЛКА СКП201

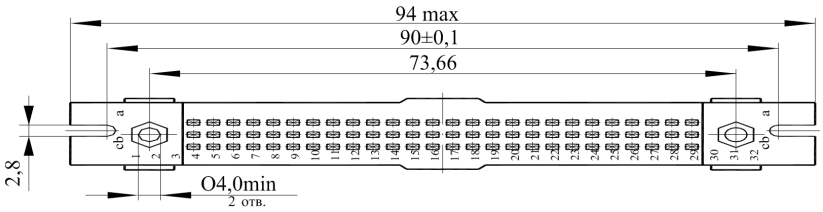

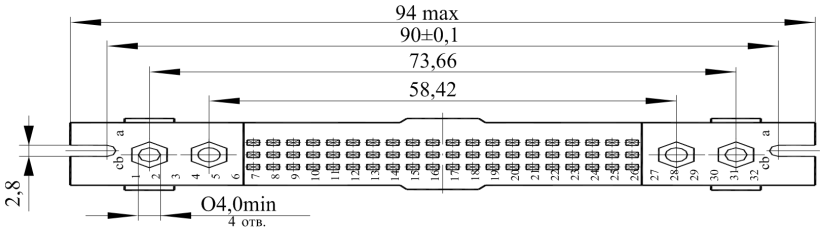

Условное обозначение	n	A
СКП201-78abc	26	63.5
СКП201-60abc	20	48.26
СКП201-42abc	14	33.02
СКП201-28ab	14	33.02
СКП201-14ac	14	33.02

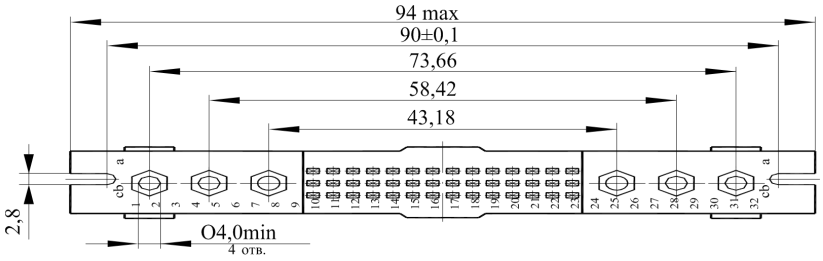

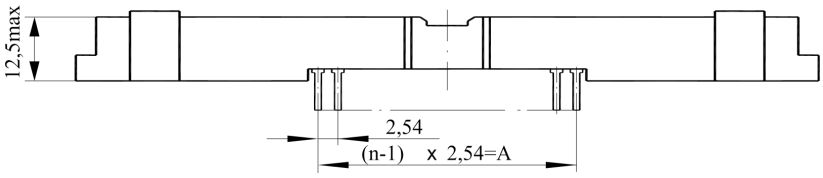

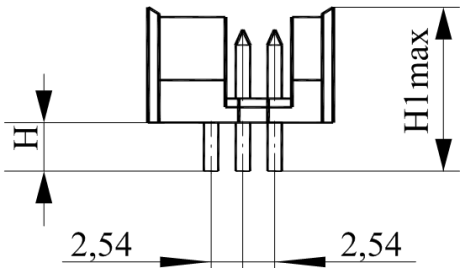

РОЗЕТКА СКП201

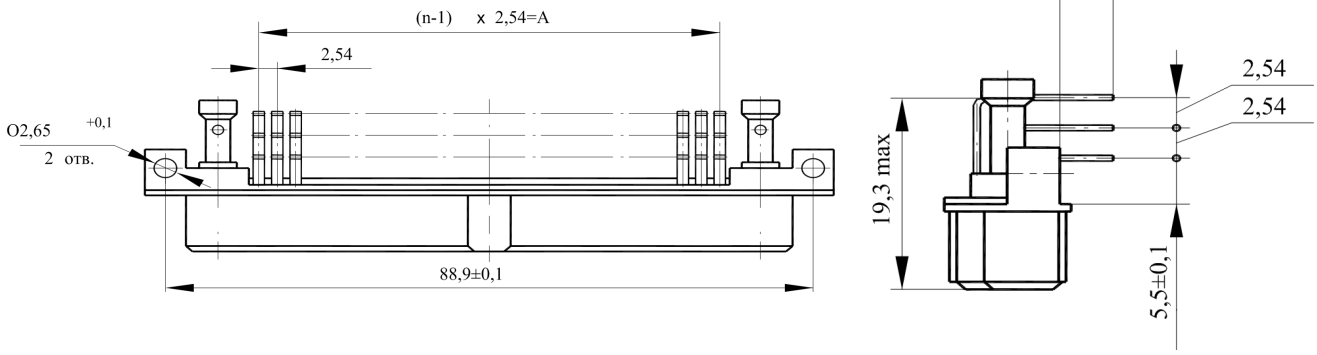

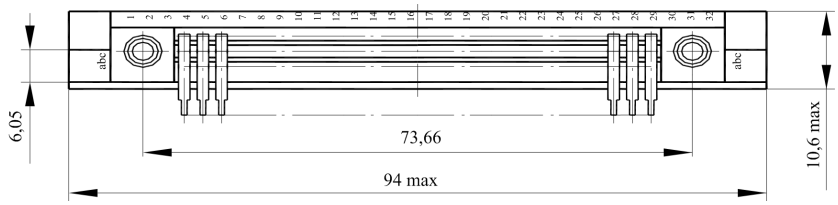

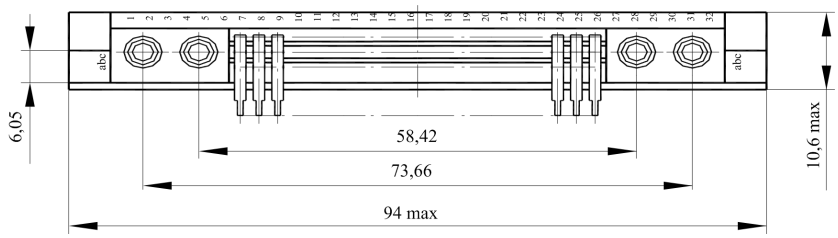

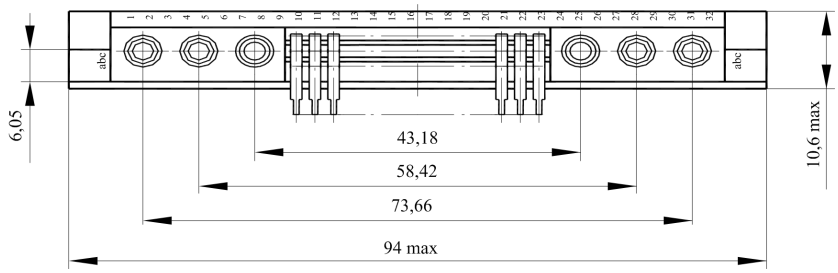

Условное обозначение	n	A
СКП201-78abc	26	63.5
СКП201-60abc	20	48.26
СКП201-42abc	14	33.02
СКП201-28ab	14	33.02
СКП201-14ac	14	33.02

СХЕМЫ РАСПОЛОЖЕНИЯ КОНТАКТОВ

ВИЛКА С ПРЯМЫМИ КОНТАКТАМИ ПОД ПАЙКУ И ПОД НАКРУТКУ

Схема расположения контактов	Условное обозначение	Количество контактов
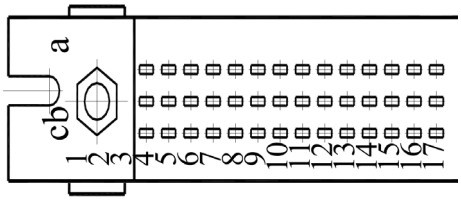	СКП201-78abc	78 + 2
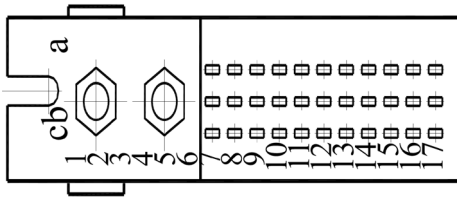	СКП201-60abc	60 + 4
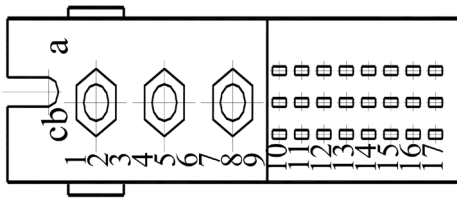	СКП201-42abc	42 + 6
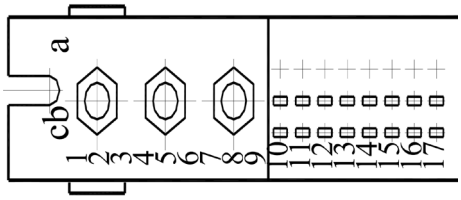	СКП201-28ab	28 + 6
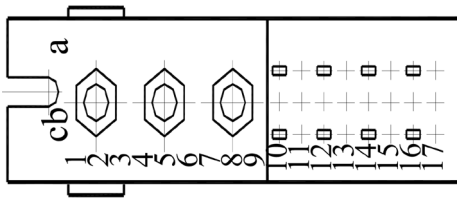	СКП201-14ac	14 + 6

СХЕМЫ РАСПОЛОЖЕНИЯ КОНТАКТОВ

РОЗЕТКА С УГЛОВЫМИ КОНТАКТАМИ ПОД ПАЙКУ

Схема расположения контактов	Условное обозначение	Количество контактов
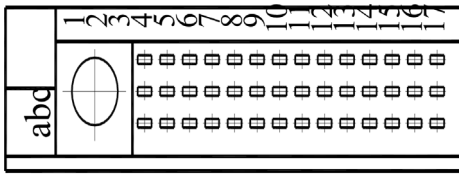	СКП201-78abc	78 + 2
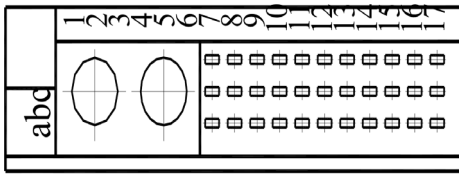	СКП201-60abc	60 + 4
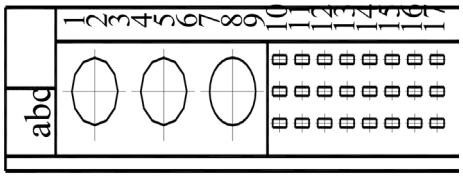	СКП201-42abc	42 + 6
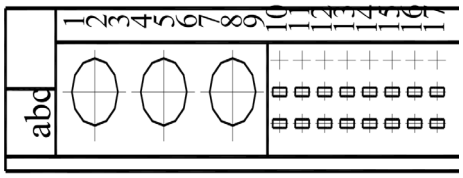	СКП201-28ab	28 + 6
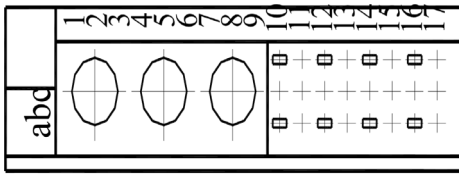	СКП201-14ac	14 + 6

СИЛОВЫЕ КОНТАКТЫ ДЛЯ СКП201

ШТЫРЬ СИЛОВОЙ 01-М-О СЦНК.757471.002 ПОД ОБЪЕМНЫЙ МОНТАЖ

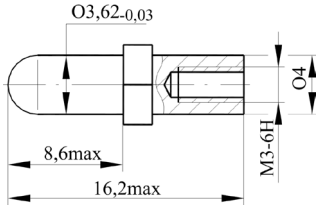

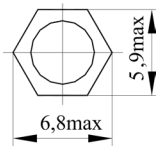

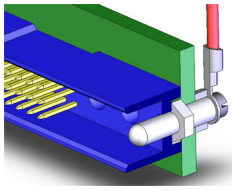

ШТЫРЬ СИЛОВОЙ 01-М-П СЦНК.757471.003 ПОД ПАЙКУ

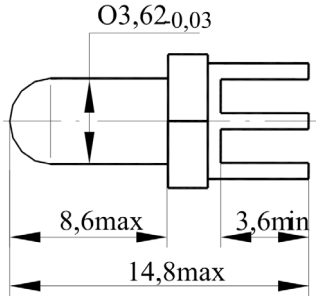

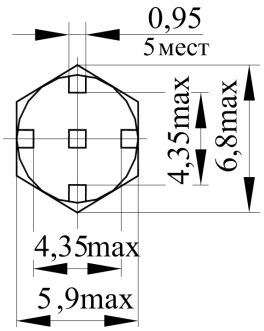

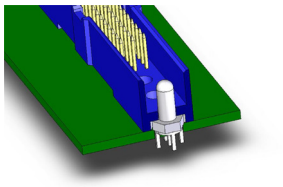

КОНТАКТ СИЛОВОЙ СЦНК.434444.001 ПОД ОБЪЕМНЫЙ МОНТАЖ

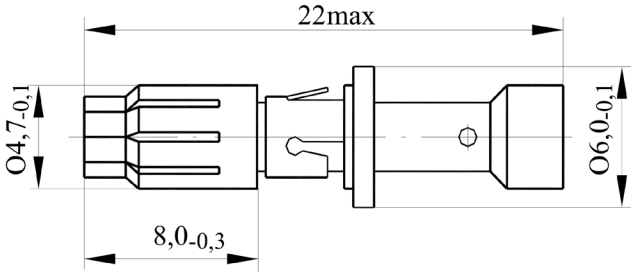

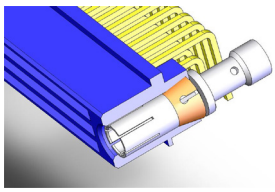

Покрытие	Обозначение контакт силовой	Обозначение штырь силовой 01-М-О	Обозначение штырь силовой 01-М-П
золото	СЦНК.434444.001	СЦНК.757471.002	СЦНК.757471.003
никель	СЦНК.434444.001-01	СЦНК.757471.002-01	СЦНК.757471.003-01
серебро	СЦНК.434444.001-02	СЦНК.757471.002-02	СЦНК.757471.003-02

СОЕДИНИТЕЛИ
ОНп-КС-10, ОНп-КС-11

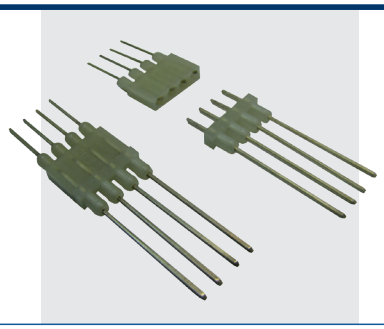

Соединители низкочастотные прямоугольные субминиатюрные типов ОНп-КС-10, ОНп-КС-11 ручного сочленения (расчленения) общего назначения для печатного монтажа с косвенным сочленением с печатной платой, предназначены для работы в электрических цепях постоянного, переменного (частотой до 3 МГц) и импульсного токов при напряжении 250 В.

Соединители изготовляют для внутреннего монтажа во всеклиматическом исполнении в соответствии с техническими условиями НКЦС.434410.516 ТУ (приемка "5").

Покрытие контактов - серебро, золото

СОЕДИНИТЕЛЯМ ПРИСВОЕНЫ УСЛОВНЫЕ ОБОЗНАЧЕНИЯ, КОТОРЫЕ СОСТОЯТ ИЗ СЛЕДУЮЩИХ КЛАССИФИКАЦИОННЫХ ПРИЗНАКОВ:

ОНп-КС	10 (11)	4 (2)	5х2,5(10х2,5)	В(Р)	21 (211)
Тип соединителя: ручного сочленения (расчленения) общего назначения, низкочастотный для печатного монтажа с косвенным сочленением с печатной платой, субминиатюрный					
Порядковый номер разработки					
Количество контактов					
Условный размер вилки (розетки)					
Часть соединителя: В – вилка, Р – розетка					
Конструктивное исполнение (номер типоконструкции) 21 – приборная часть без кожуха, покрытие контактов - серебро 211 – приборная часть без кожуха, покрытие контактов - золото					

Обозначение соединителей при заказе и в конструкторской документации другой продукции состоит из слова «Вилка» или «Розетка», условного обозначения типоконструкции, обозначения ТУ.

ПРИМЕРЫ ОБОЗНАЧЕНИЯ:

Вилка ОНп-КС-10-4/10х2,5-В21	**НКЦС.434410.516 ТУ**
Розетка ОНп-КС-10-4/10х2,5-Р21	**НКЦС.434410.516 ТУ**
Вилка ОНп-КС-11-2/5х2,5-В211	**НКЦС.434410.516 ТУ**
Розетка ОНп-КС-11-2/5х2,5-Р211	**НКЦС.434410.516 ТУ**

Соединители типов ОНп–КС–10 и ОНп–КС–11 позволяют потребителю путем набора их на монтажные платы получать наборные соединители с количеством контактов от 2 до 240. Монтажные платы изготовляет предприятие – потребитель в соответствии с требованиями технических условий НКЦС.434410.516 ТУ.

ТЕХНИЧЕСКИЕ ХАРАКТЕРИСТИКИ

Сопротивление контактов не более, мОм	10
Сопротивление изоляции в НКУ не менее, МОм	5000
Максимальная токовая нагрузка не более, А	4
Минимальное рабочее напряжение (амплитудное значение), В	250
Минимальная наработка, часов	5000
Количество сочленений – расчленений	500
Срок сохраняемости, лет	15

УСЛОВИЯ ЭКСПЛУАТАЦИИ

Механические факторы:	
Синусоидальная вибрация: Диапазон частот, Гц	1-3000
Амплитуда ускорения, м/с^2 (g)	200 (20)
Механический удар одиночного действия: Пиковое ударное ускорение, м/с^2 (g)	10000 (1000)
Механический удар многократного действия: Пиковое ударное ускорение, м/с^2 (g)	1500 (150)
Акустический шум: Диапазон частот, Гц	20-10000
Уровень звукового давления (Относительно 2x10^{-5} Па), Дб	150
Линейное ускорение, м/с^2 (g)	2000 (200)

Климатические факторы:	
Повышенная рабочая температура среды, °С	100
Пониженная предельная температура среды, °С	минус 60
Атмосферное пониженное рабочее давление, кПа (мм рт. ст.)	1,3·10^{-4} (10^{-6})

МИНИМАЛЬНАЯ НАРАБОТКА В ЗАВИСИМОСТИ ОТ ТЕМПЕРАТУРЫ СОЕДИНИТЕЛЯ

Минимальная наработка, ч	Температура соединителя, °С
5000	100
7500	95
10000	90
15000	85
20000	80
25000	75
30000	73
40000	70
50000	60
80000	58
100000	55
130000	50

Примечание: Температура соединителя равна сумме рабочей температуры среды и температуры перегрева контактов.

ТЕМПЕРАТУРА ПЕРЕГРЕВА КОНТАКТОВ В ЗАВИСИМОСТИ ОТ ТОКОВОЙ НАГРУЗКИ

Токовая нагрузка на соединитель, в % от допустимой по ТУ	Температура перегрева контактов, °С
100	30
90	26
80	22
70	18
60	14
50	10
45	8
30	5
20	4

Вилка
ОНп-КС-10-4/10×2,5-В21

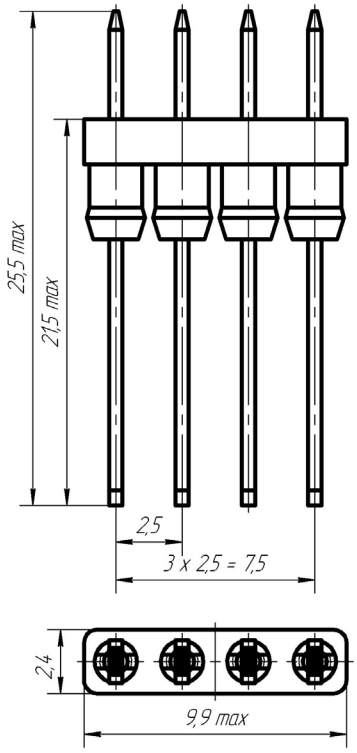

Вилка
ОНп-КС-10-2/5×2,5-В21

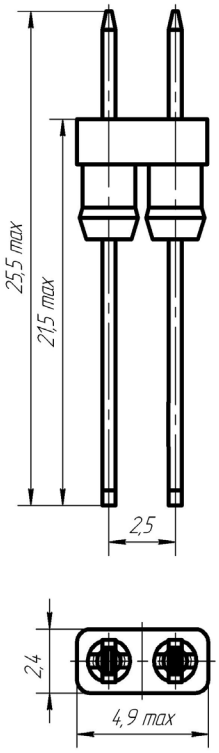

Вилка
ОНп-КС-11-4/10×2,5-В21

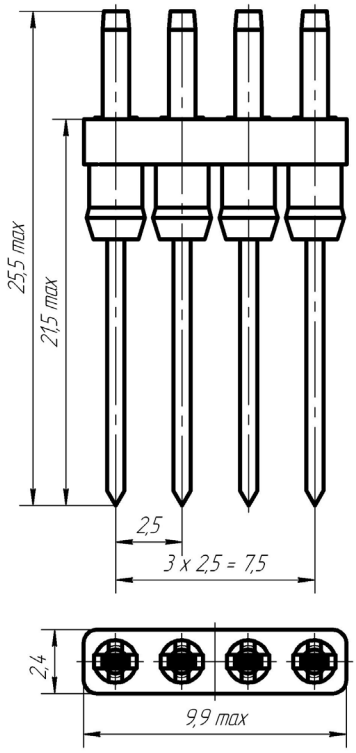

Вилка
ОНп-КС-11-2/5×2,5-В21

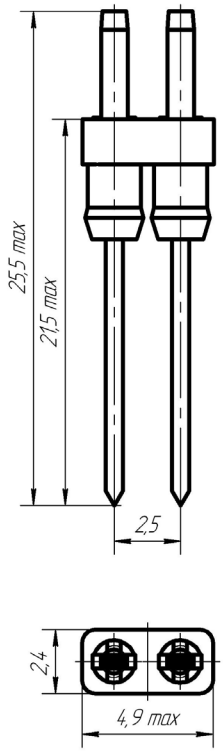

Розетка
ОНп-КС-10-4/10×2,5-Р21

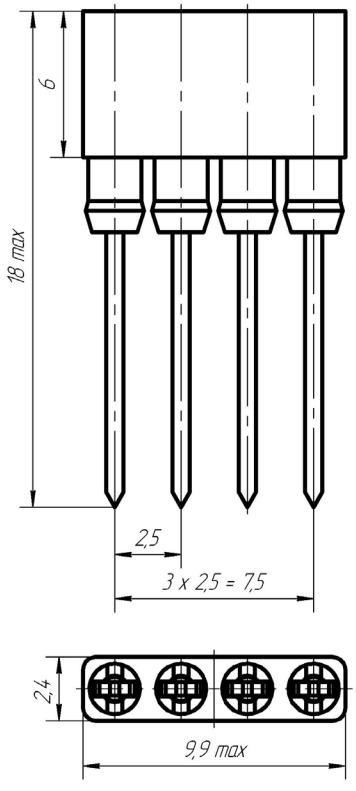

Розетка
ОНп-КС-10-2/5×2,5-Р21

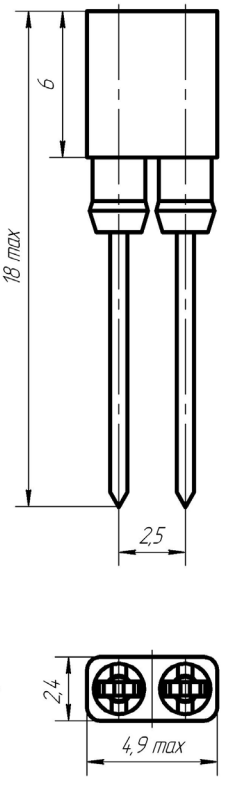

Розетка
ОНп-КС-11-4/10×2,5-Р21

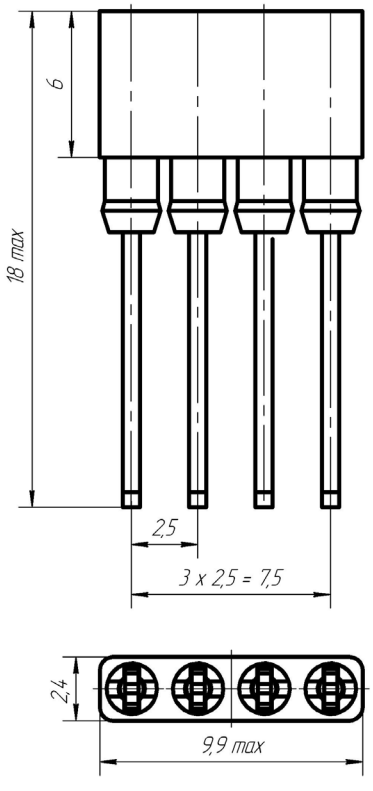

Розетка
ОНп-КС-11-2/5×2,5-Р21

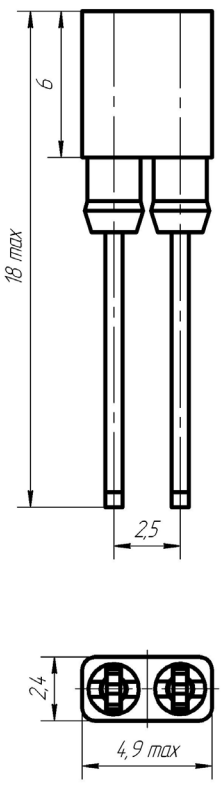

СХЕМЫ РАСПОЛОЖЕНИЯ КОНТАКТОВ И ЭЛЕКТРОМЕХАНИЧЕСКИЕ ПАРАМЕТРЫ

Условное обозначение	Схемы расположения контактов в изоляторах вилки с монтажной стороны и розетки с контактной стороны	Количество контактов	Номера контактов для измерения температуры перегрева	Токовая нагрузка, А			Максимальное напряжение постоянного тока или амплитудное значение напряжения переменного или импульсного токов, В			Усилие сочленения-расчленения соединителя, Н (кгс)
				Рабочий ток на каждый контак	Максимальный ток на одиночный контакт	Максимально допустимый кратковременный ток на контакт	Рабочее	Испытательное		
								в нормальных климатических условиях	при давлении $1{,}3\times10^{-4}$ Па ($9{,}7\times10^{-5}$ мм рт.ст)	
ОНп-КС-10-4/10 2,5-В21 ОНп-КС-11-4/10 2,5-Р21 ОНп-КС-10-4/10 2,5-В211 ОНп-КС-11-4/10 2,5-В211	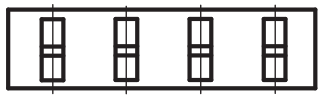	4	2;3	2*	4	5	250	1200	150	6,0 (0,6)
ОНп-КС-11-4/10 2,5-В21 ОНп-КС-10-4/10 2,5-Р21 ОНп-КС-11-4/10 2,5-В211 ОНп-КС-10-4/10 2,5-Р211	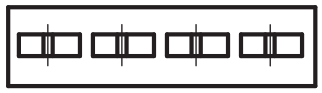									
ОНп-КС-10-2/5 2,5-В21 ОНп-КС-11-2/5 2,5-Р21 ОНп-КС-10-2/5 2,5-В211 ОНп-КС-11-2/5 2,5-Р211	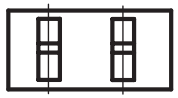	2								3,0 (0,3)
ОНп-КС-11-2/5 2,5-В21 ОНп-КС-10-2/5 2,5-Р21 ОНп-КС-11-2/5 2,5-В211 ОНп-КС-10-2/5 2,5-Р211	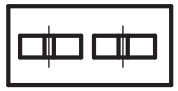									

*На четырёх контактном соединителе допускается один контакт нагружать током 3 А при нагрузке остальных контактов по 0,5 А

АО «ЗАВОД «КОПИР»
разработка и производство электрических соединителей
+7 (83632) 7 11 49
+7 (83632) 7 73 70
market@zavod-kopir.ru
zavod-kopir.ru

СОЕДИНИТЕЛИ СНП 228

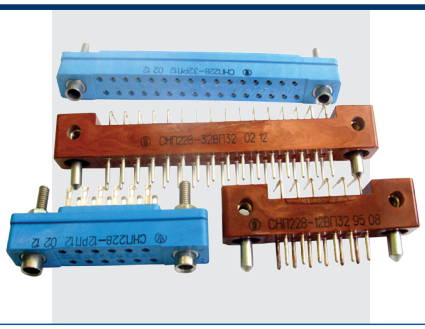

Соединители низкочастотные прямоугольные малогабаритные врубного сочленения для печатного и объемного монтажа типа СНП 228, предназначены для работы в электрических цепях постоянного, переменного (частотой до 3 МГц) токов.

Соединители выпускаются в соответствии с техническими условиями АШДК 434410.050 ТУ.

Климатическое исполнение УХЛ 2.1 по ГОСТ 15150-69.

СОЕДИНИТЕЛЯМ ПРИСВОЕНЫ УСЛОВНЫЕ ОБОЗНАЧЕНИЯ, КОТОРЫЕ СОСТОЯТ ИЗ СЛЕДУЮЩИХ КЛАССИФИКАЦИОННЫХ ПРИЗНАКОВ:

СНП	228	12,18,32	В,Р	П	1,3	1,2

Тип соединителя

Порядковый номер разработки

Количество контактов

Тип контакта: В - штыревой; Р - гнездовой

Способ монтажа: П - пайка

Тип хвостовика: 1 - для объемного монтажа; 3 - для углового монтажа в печатную плату

Покрытие контактов: 1 - золото; 2 - серебро

Обозначение соединителей при заказе и в конструкторской документации другой продукции состоит из слова «Соединитель», условного обозначения типоконструкции и обозначения технических условий.

ПРИМЕРЫ ОБОЗНАЧЕНИЯ: **Соединитель СНП 228-12ВП31** **АШДК 434410.050 ТУ**

СОЕДИНИТЕЛИ СНП 228

ТЕХНИЧЕСКИЕ ХАРАКТЕРИСТИКИ

Электрические параметры

Рабочее напряжение, В - минимальное - максимальное	 0,001 150
Сила электрического тока, проходящего через контакт, А - минимальное - максимальное	 $1 \cdot 10^{-6}$ 2
Контактное сопротивление не более, мОм	7,5
Сопротивление изоляции, МОм - в нормальных условиях не менее - при повышенной температуре не менее - при повышенной влажности до 98% при +25 °С не менее	 5 000 50 20
Перегрев контактов не более, °С	30

УСЛОВИЯ ЭКСПЛУАТАЦИИ

Ускорение, g при: -вибрации в диапазоне частот 1...2000 Гц -многократных ударах -одиночных ударах -линейных нагрузках	 15 40 150 50
Диапазон рабочей температуры среды, °С	-60...+85
Относительная влажность воздуха при температуре 25°С, %	98
Атмосферное пониженное давление, кПа (мм рт. ст.)	53,3 (400)

ВИЛКА

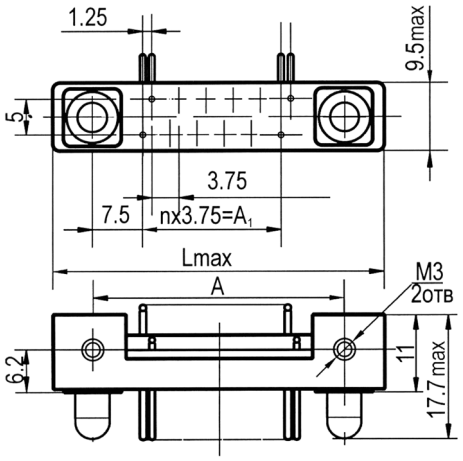

Габаритные, установочные и присоединительные размеры находятся в таблице 1

РОЗЕТКА

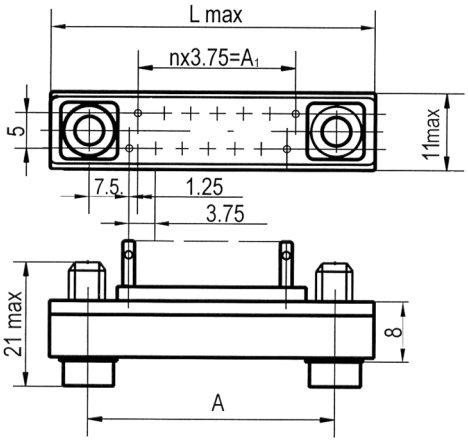

Габаритные, установочные и присоединительные размеры находятся в таблице 2

Таблица 1

Обозначение соединителей	Размеры, мм			Масса, г	n
	A	A_1	Lmax		
СНП 228-12 ВП31, (ВП32)	35	18,75	46	11	5
СНП 228-18 ВП31, (ВП32)	47,5	30	58,5	14	8
СНП 228-32 ВП31, (ВП32)	72,5	56,25	83,5	18	15

Таблица 2

Обозначение соединителей	Размеры, мм			Масса, г	n
	A	A_1	Lmax		
СНП 228-12 РП11, (РП12)	35	18,75	46	13	5
СНП 228-18 РП11, (РП12)	47,5	30	58,5	17	8
СНП 228-32 РП11, (РП12)	72,5	56,25	83,5	22	15

СОЕДИНИТЕЛИ СНП 231



Соединители низкочастотные прямоугольные для объемного монтажа типа СНП-231 предназначены для работы в электрических цепях постоянного, переменного (частотой до 3 МГц) и импульсного токов при напряжении до 250 В (амплитудное значение) и силе тока до 2 А.

Соединители изготавливаются для внутреннего монтажа в климатическом исполнении УХЛ 2.1 по ГОСТ 15150-69 в соответствии с техническими условиями АШДК 434410.053 ТУ.

Соединитель может комплектоваться кожухом.

СОЕДИНИТЕЛЯМ ПРИСВОЕНЫ УСЛОВНЫЕ ОБОЗНАЧЕНИЯ, КОТОРЫЕ СОСТОЯТ ИЗ СЛЕДУЮЩИХ КЛАССИФИКАЦИОННЫХ ПРИЗНАКОВ:

СНП	231	9; 25	В (Р)	П	1	2	1
Тип соединителя							
Порядковый номер разработки							
Количество контактов							
Штыревой (гнездовой) контакт							
Способ монтажа, П - пайка							
Для объемного монтажа							
Покрытие контактов: 2 - серебро							
Тип кожуха: кожух прямой неэкранированный							

Обозначение соединителей при заказе и в конструкторской документации другой продукции состоит из слова «Соединитель», условного обозначения типоконструкции, обозначения ТУ.

ПРИМЕРЫ ОБОЗНАЧЕНИЯ:

Соединитель СНП 231-9РП12	**АШДК.434410.053 ТУ**
Соединитель СНП 231-25ВП121	**АШДК.434410.053 ТУ**

(при заказе соединителя СНП 231 с кожухом, кожух поставляется отдельно от соединителя).

ТЕХНИЧЕСКИЕ ХАРАКТЕРИСТИКИ

Электрические параметры

Рабочее напряжение, В	250
Сила электрического тока, проходящего через контакт, А	2
Контактное сопротивление, мОм	5
Сопротивление изоляции; МОм	5000
Перегрев контактов, °С	15

УСЛОВИЯ ЭКСПЛУАТАЦИИ

Диапазон рабочей температуры среды,°С	-60...+70

Таблица 1

Обозначение соединителей	L, мм	L_1, мм	A_1, мм	A_2, мм	A_3, мм	n	n_1	n_2	t, мм	m	m_1	m_n
СНП 231-9РП12	31	16	10,96	8,22	25	9	4	3	2,74	5	6	9
СНП 231-25РП12	53,2	38,5	33,24	30,47	47	25	12	11	2,77	13	14	25

РОЗЕТКА

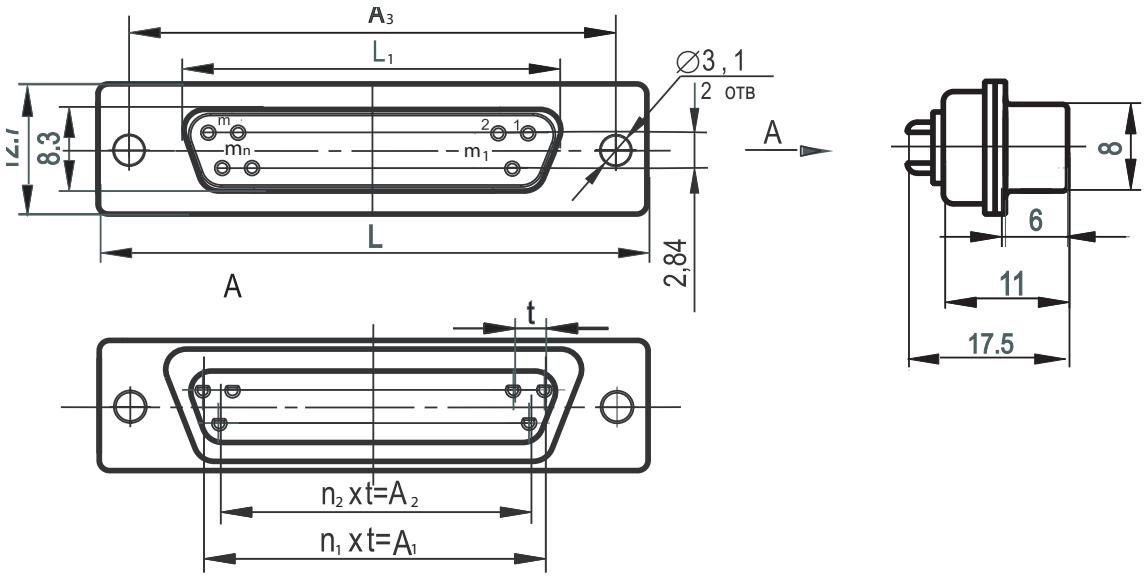

Таблица 2

Обозначение соединителей	L, мм	L_1, мм	A_1, мм	A_2, мм	A_3, мм	n	n_1	n_2	t, мм	m	m_1	m_n
СНП 231-9В12	31	16,8	10,96	8,22	25	9	4	3	2,74	5	6	9
СНП 231-25ВП12	53,2	38,8	33,24	30,47	47	25	12	11	2,77	13	14	25

ВИЛКА

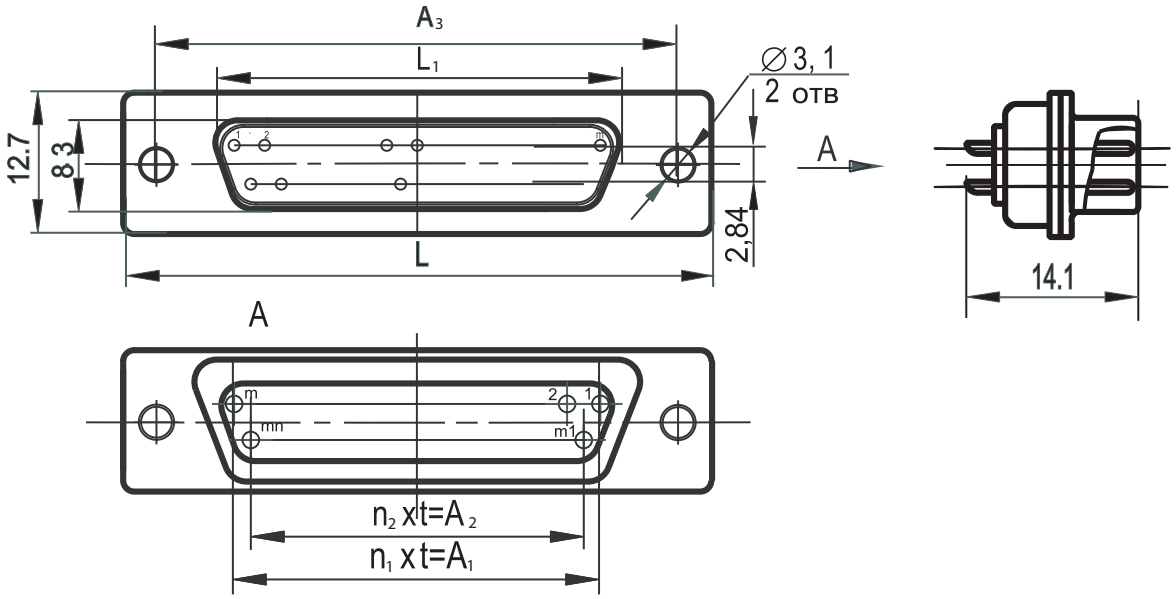

СОЕДИНИТЕЛИ СНП 231 С КОЖУХОМ

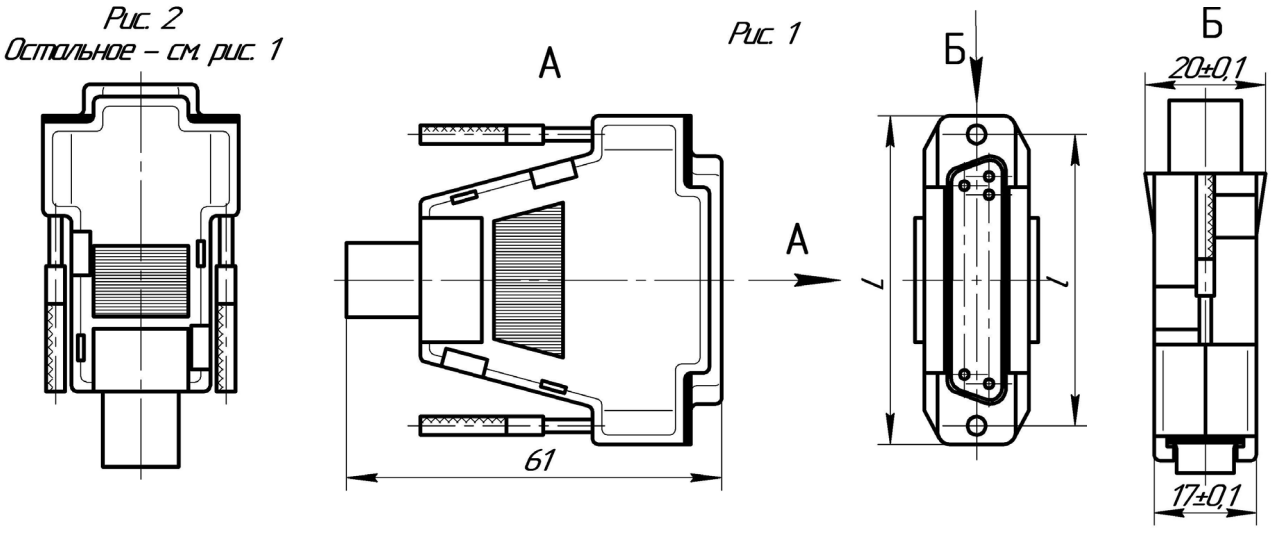

Условное обозначение	L, мм	L_1, мм	n	Рис.
СНП 231-9ВП121, СНП 231-9РП121	31	25	9	2
СНП 231-25ВП121, СНП 231-25РП121	53,2	47	25	1

СОЕДИНИТЕЛИ СНП 240

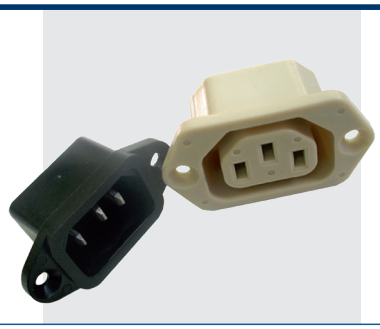

Соединители низкочастотные прямоугольные ручного сочленения типа СНП 240 предназначены для работы в электрических цепях постоянного, переменного (частотой до 3 МГц) токов при напряжении до 250 В (амплитудное значение) и силе тока 10 А.

Соединители изготовляют для внутреннего монтажа в климатическом исполнении УХЛ 3.1 в соответствии с техническими условиями АШДК.434410.064 ТУ.

СОЕДИНИТЕЛЯМ ПРИСВОЕНЫ УСЛОВНЫЕ ОБОЗНАЧЕНИЯ, КОТОРЫЕ СОСТОЯТ ИЗ СЛЕДУЮЩИХ КЛАССИФИКАЦИОННЫХ ПРИЗНАКОВ:

СНП	240	3	В (Р)	П	1	3

Тип соединителя

Порядковый номер разработки

Количество контактов

Тип контактов: В - штыревой контакт, Р - гнездовой контакт

Способ монтажа: П - пайка

Тип хвостовика контакта: 1-хвостовик для объемного монтажа

Покрытие контактов: 3 - олово - висмут

Обозначение соединителей при заказе и в конструкторской документации другой продукции состоит из слова «Соединитель», условного обозначения типоконструкции, обозначения ТУ.

ПРИМЕРЫ ОБОЗНАЧЕНИЯ: **Соединитель СНП 240 – 3В13** **АШДК.434410.064 ТУ**

СОЕДИНИТЕЛИ СНП 240

ТЕХНИЧЕСКИЕ ХАРАКТЕРИСТИКИ

Контактное сопротивление не более, Ом	0,2
Сопротивление изоляции не менее, МОм	5 000
Рабочий ток не более, А	10
Максимальное рабочее напряжение	250
Температура перегрева контактов, °С	30
Минимальная наработка не менее, часов	10 000
Количество сочленений – расчленений	1 000
Срок сохраняемости, лет	12

УСЛОВИЯ ЭКСПЛУАТАЦИИ

Повышенная рабочая температура среды, °С	55
Пониженная рабочая температура среды, °С	минус 60

МИНИМАЛЬНАЯ НАРАБОТКА В ЗАВИСИМОСТИ ОТ ТЕМПЕРАТУРЫ СОЕДИНИТЕЛЯ

Минимальная наработка, ч	Температурный режим, °С
5000	64
7500	59
10000	55
15000	50
20000	46

ВИЛКА СНП 240-3ВП 13

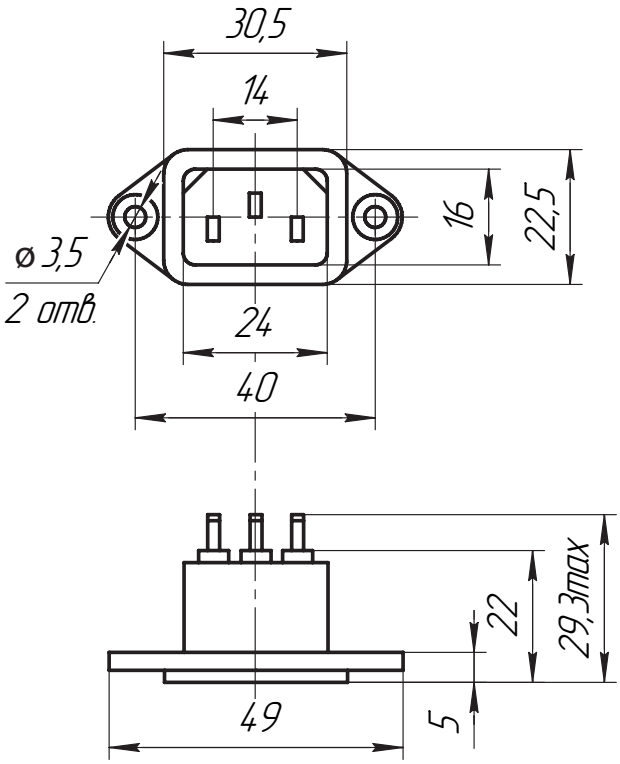

РОЗЕТКА СНП 240-3РП 13

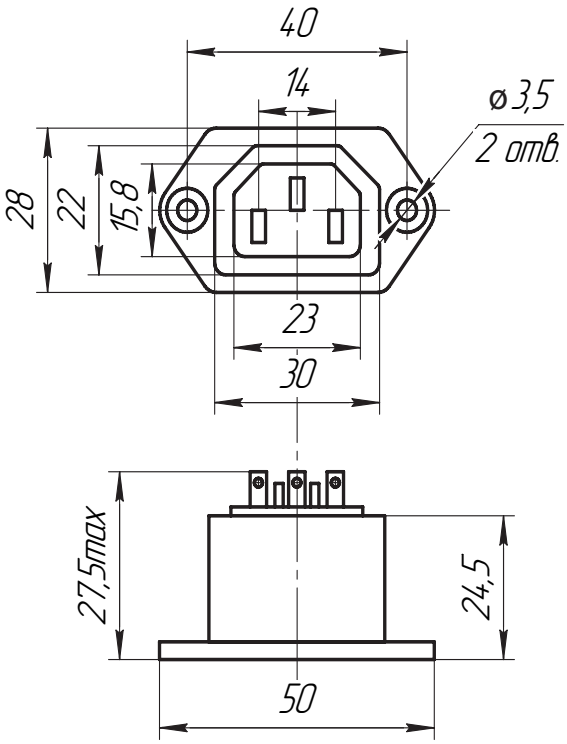

СОЕДИНИТЕЛИ ОНП-ВГ, ОНп-ВГ



Соединители низкочастотные прямоугольные малогабаритные ручного сочленения (расчленения) общего назначения типов ОНП-ВГ- 2, ОНП-ВГ- 3 для объемного монтажа, ОНп-ВГ- 2 для печатного монтажа, предназначены для подключения блоков внешних источников питания к микроминиатюрной электронной клавишной вычислительной технике.

Соединители выпускаются по ГОСТ 23784-84, АГО.364.202 ТУ.

Климатическое исполнение УХЛ 2.1 и 5.1 по ГОСТ 15150-69.

СОЕДИНИТЕЛЯМ ПРИСВОЕНЫ УСЛОВНЫЕ ОБОЗНАЧЕНИЯ, КОТОРЫЕ СОСТОЯТ ИЗ СЛЕДУЮЩИХ КЛАССИФИКАЦИОННЫХ ПРИЗНАКОВ:

ОНП, ОНп	ВГ	2, 3	2	16,3х12; 27х9	В21, Р34
Тип соединителя					
Врубного сочленения, малогабаритный					
Порядковый номер разработки					
Количество контактов					
Условный размер частей соединителя					
Часть соединителя: **В21 - вилка приборная;** **Р34 - розетка кабельная**					

Обозначение соединителей при заказе и в конструкторской документации другой продукции состоит из слова «Вилка» или «Розетка», условного обозначения типоконструкции, обозначения ТУ.

ПРИМЕРЫ ОБОЗНАЧЕНИЯ:

Вилка ОНП-ВГ-3-2/16,3х12-В21	**АГО.364.202 ТУ**
Розетка ОНП-ВГ-2-2/27х9-Р34	**АГО.364.202 ТУ**

ТЕХНИЧЕСКИЕ ХАРАКТЕРИСТИКИ

Электрические параметры: максимальное рабочее напряжение, В максимальный ток на контакт, А	 20 1
Сопротивление контактов не более, Ом	0,08
Сопротивление изоляции, МОм: в нормальных условиях не менее в течение наработки не менее	 500 50
Механические характеристики: допустимое число сочленений-расчленений усилие расчленения соединителей не более, Н(кгс)	 1 000 5,0 (0,5)
Гарантийный срок хранения, лет	10
Гарантийная наработка, часов	10 000

УСЛОВИЯ ЭКСПЛУАТАЦИИ

Диапазон рабочей температуры среды,°С	-60...+60

ВИЛКА ОНП-ВГ-3-2/16,3х12 В21

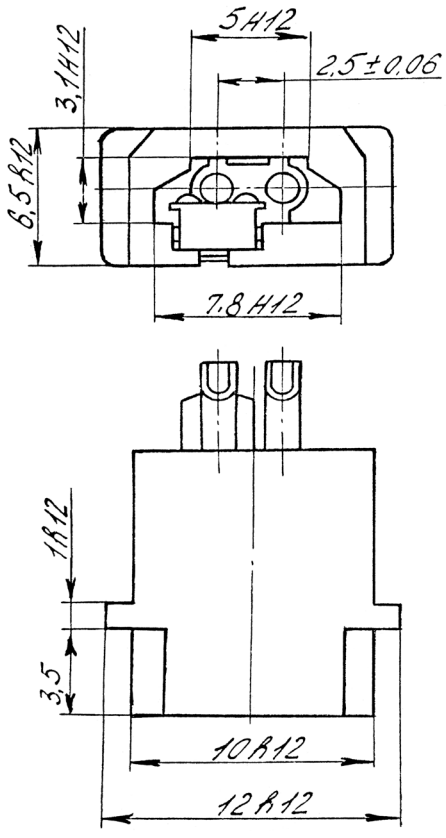

РОЗЕТКА ОНП-ВГ-2-2/27х9 Р34

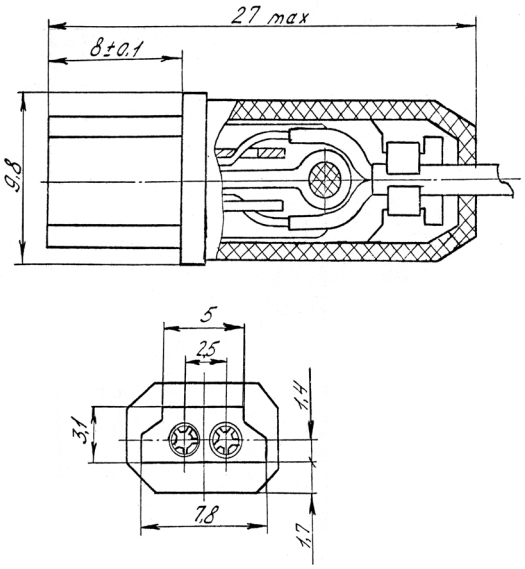

ВИЛКА ОНП-ВГ-2-2/3х9 В21

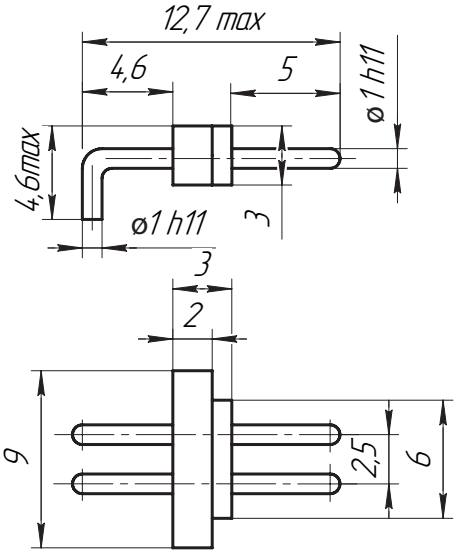

СОЕДИНИТЕЛИ ОНП-ВС

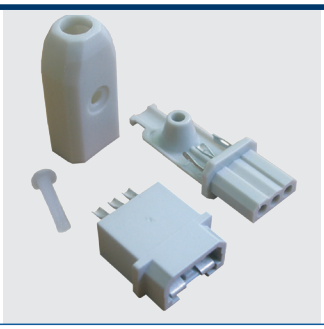

Соединители низкочастотные прямоугольные субминиатюрные ручного сочленения (расчленения) общего назначения для объемного монтажа типов ОНП-ВС-18, ОНП-ВС-19 предназначены для подключения блоков внешних источников питания к микроминиатюрной электронной клавишной вычислительной технике.

Соединители выпускаются по ГОСТ 23784-84, АГО.364.202 ТУ.

Климатическое исполнение УХЛ 2.1 и 5.1 по ГОСТ 15150-69.

СОЕДИНИТЕЛЯМ ПРИСВОЕНЫ УСЛОВНЫЕ ОБОЗНАЧЕНИЯ, КОТОРЫЕ СОСТОЯТ ИЗ СЛЕДУЮЩИХ КЛАССИФИКАЦИОННЫХ ПРИЗНАКОВ:

ОНП	ВС	18(19)	3	16,3х12,6; 30,5х10; 32,2х10	В21, Р34, В24
Тип соединителя					
Врубного сочленения, субминиатюрный					
Порядковый номер разработки					
Количество контактов					
Условный рамер частей соединителя					
Часть соединителя: **В21 - вилка приборная; Р34 - розетка кабельная; В24 - вилка кабельная**					

Обозначение соединителей при заказе и в конструкторской документации другой продукции состоит из слова «Вилка» или «Розетка», условного обозначения типоконструкции, обозначения ТУ.

ПРИМЕРЫ ОБОЗНАЧЕНИЯ:

Вилка ОНП-ВС-18-3/16,3х12,6-В21	**АГО.364.202 ТУ**
Розетка ОНП-ВС-18-3/30,5х10-Р34	**АГО.364.202 ТУ**
Вилка ОНП-ВС-19-3/32,2х10-В24	**АГО.364.202 ТУ**

СОЕДИНИТЕЛИ ОНП-ВС

ТЕХНИЧЕСКИЕ ХАРАКТЕРИСТИКИ

Электрические параметры: максимальное рабочее напряжение, В максимальный ток на контакт, А	 20 1
Сопротивление контактов не более, Ом	0,08
Сопротивление изоляции, МОм: в нормальных условиях не менее в течение наработки не менее	 500 50
Механические характеристики: допустимое число сочленений-расчленений усилие расчленения соединителей не более, Н(кгс)	 1 000 7,0 (0,7)
Гарантийный срок хранения, лет	10
Гарантийная наработка, часов	10 000

УСЛОВИЯ ЭКСПЛУАТАЦИИ

Диапазон рабочей температуры среды,°С	-60...+60

ВИЛКА ОНП-ВС-18-3/16,3Х12,6В21

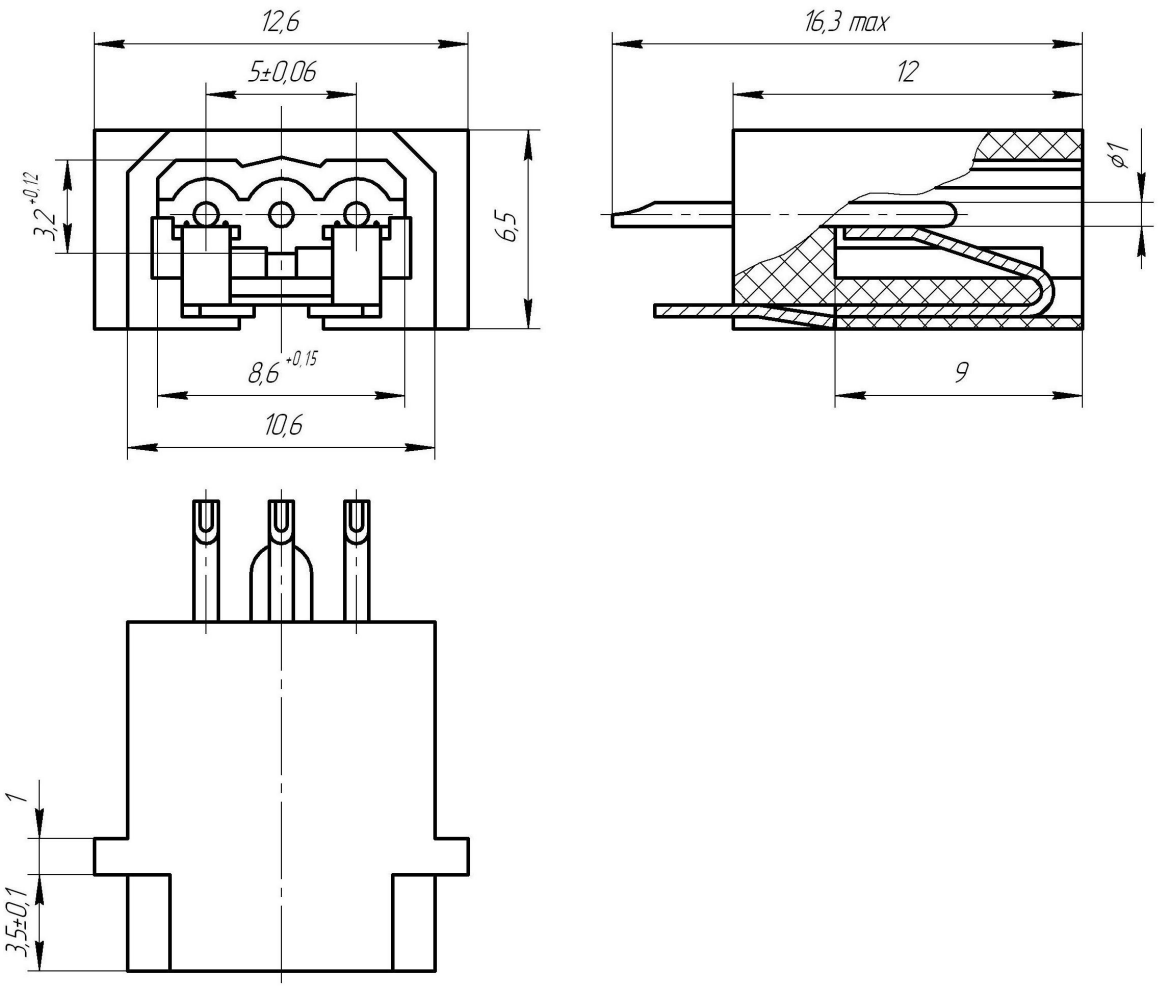

РОЗЕТКА ОНП-ВС-18-3/30,5Х10Р34

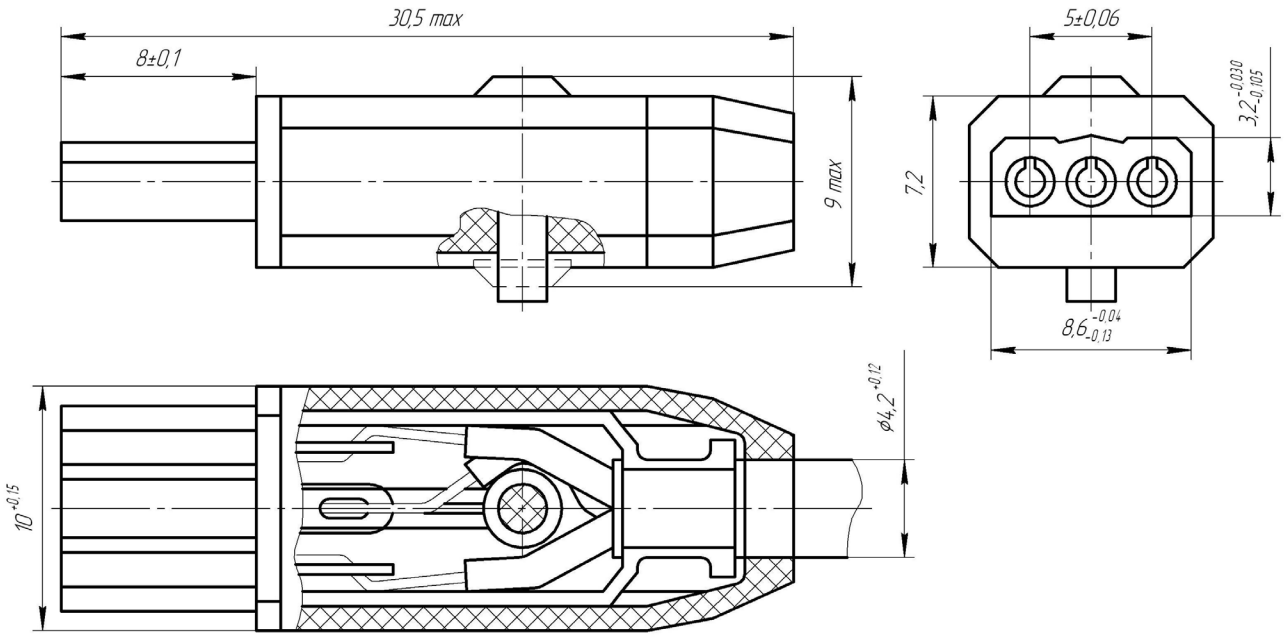

ВИЛКА ОНП-ВС-19-3/32,2Х10 В24

Вилка ОНП-ВС-19-3/32,2х10 В24

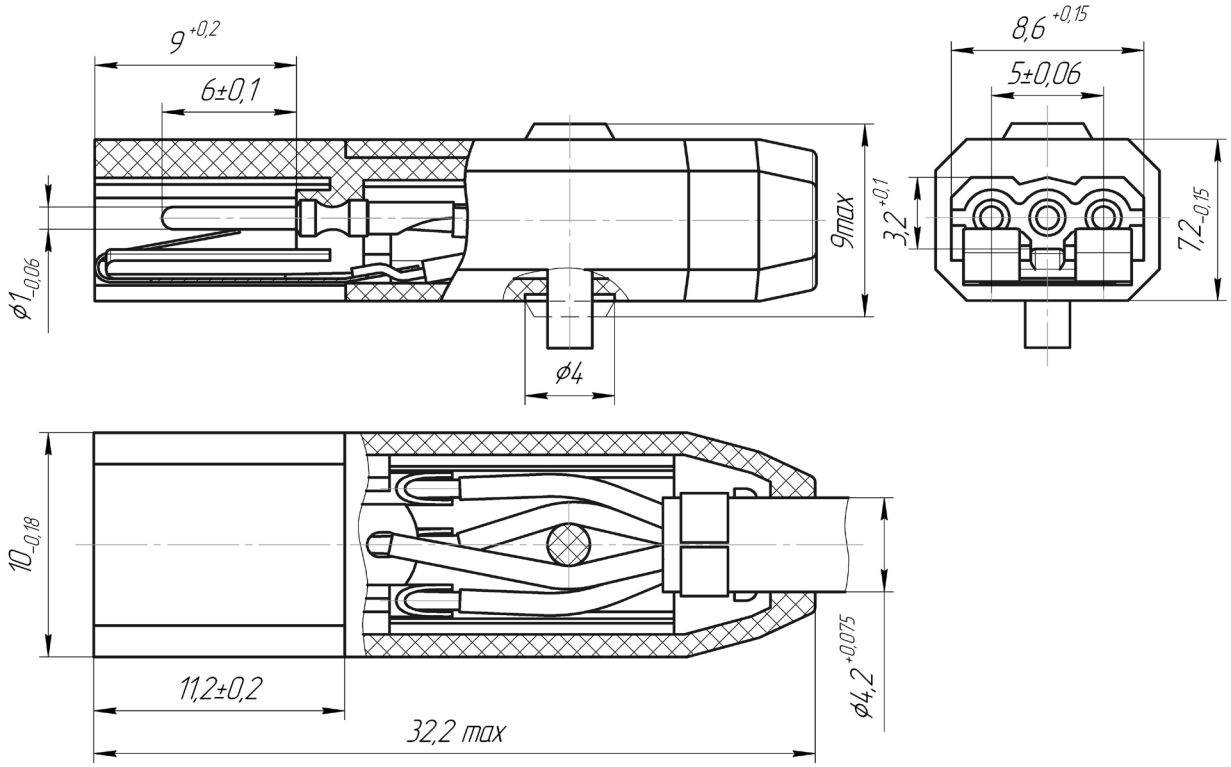

СОЕДИНИТЕЛИ ОНП-ЖИ-8

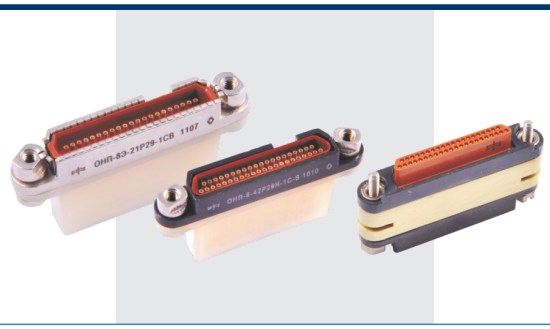

Соединители прямоугольные предназначены для работы в электрических цепях постоянного, переменного (частотой до 3 МГц) и импульсного токов при напряжении до 150В и силе тока на контакт до 2А.

Соединители, корпусные неэкранированные и экранированные, состоят из кабельной вилки и приборной розетки для объемного монтажа с винтовой фиксацией сочлененного положения.

Вилка корпусного варианта изготавливается с прямым кожухом, розетка, устанавливаемая с внутренней или наружной стороны стенки прибора, изготавливается без кожуха.

По отдельному заказу корпусной вариант розетки может поставляться с формованными выводами контактов.

Соединители, без корпусов неэкранированные состоят из кабельной вилки и приборной розетки для объемного монтажа с фиксацией сочлененного положения устройством потребителя.

Покрытие контактов - серебро, золото.

Соединители ОНП-ЖИ-8 предназначены для внутреннего монтажа во всеклиматическом исполнении в соответствии с техническими условиями АСЛР.434410.023ТУ (НКЦС.434410.124ТУ), ОС ОНП-ЖИ-8 в соответствии с техническими условиями НКЦС.434410.901ТУ и обеспечивают работоспособность при взаимном сочленении с соединителями ОНП-ЖИ-8 по НЩ0.364.021ТУ и с соединителями СНП339 по ЦСКН.430421.004ТУ, ОС СНП339 по ЦСКН.430421.020ТУ.

Безкорпусной вариант ОНП-ЖИ-8 взаимозаменяем с соединителями СНП387 по ЦСНК.430421.012ТУ.

Схемы расположения контактов Ø0,6 мм и их количество приведены в табл.1.

СОЕДИНИТЕЛЯМ ПРИСВОЕНЫ УСЛОВНЫЕ ОБОЗНАЧЕНИЯ, КОТОРЫЕ СОСТОЯТ ИЗ СЛЕДУЮЩИХ КЛАССИФИКАЦИОННЫХ ПРИЗНАКОВ:

ОНП-ЖИ-8	(Э)	-	21	/ 46х8	–	В (Р)	38	–	(2-10)	С	Ф(1-8)(н)
Тип соединителя											
Э – экранированный											
Количество контактов											
Условный размер корпуса											
Тип контакта: В – штыревой контакт; Р – гнездовой контакт											
Конструктивное исполнение*											
Поляризация (для соединителя без поляризующего элемента не указывается)											
Покрытие контактов: С – серебро, отсутствие буквы – золото, для ОС-ОНП-ЖИ-8 - покрытие контактов - золото											
Ф – формованные выводы, Ф(1-8)н – неплющенный контакт											

*Конструктивное исполнение

Вилка:
38 – кабельная часть с невыпадающими винтами и прямым полиамидным кожухом;
39 – кабельная часть с устройством сочленения - расчленения и прямым полиамидным кожухом;
40 – кабельная часть с токопроводным покрытием, с невыпадающими винтами и прямым металлическим кожухом (для исполнения - Э);
41 – кабельная часть с токопроводным покрытием, с невыпадающими винтами и прямым металлическим кожухом с прижимами (для исполнения - Э);
42 – кабельная часть с токопроводным покрытием, с устройством сочленения – расчленения и прямым металлическим кожухом (для исполнения - Э);
43 – кабельная часть с токопроводным покрытием, с устройством сочленения – расчленения и прямым металлическим кожухом с прижимами (для исполнения-Э);
58 – кабельная часть с токопроводным покрытием и прямым металлическим кожухом (для исполнения - Э);

Розетка:
23 – приборная часть устанавливаемая с внутренней стороны стенки прибора;
29 – приборная часть устанавливаемая с наружной стороны стенки прибора;
231 – приборная часть с токопроводным покрытием ,устанавливаемая с внутренней стороны стенки прибора (для исполнения - Э);
291 – приборная часть с токопроводным покрытием ,устанавливаемая с наружной стороны стенки прибора (для исполнения - Э);
232 – приборная часть с токопроводным покрытием и пружиной, устанавливаемая с внутренней стороны стенки прибора (для исполнения - Э);
292 – приборная часть с токопроводным покрытием и пружиной, устанавливаемая с наружной стороны стенки прибора (для исполнения - Э);

СОЕДИНИТЕЛЯМ БЕЗ КОРПУСНОГО ИСПОЛНЕНИЯ ПРИСВОЕНЫ ОБОЗНАЧЕНИЯ, КОТОРЫЕ СОСТОЯТ ИЗ СЛЕДУЮЩИХ КЛАССИФИКАЦИОННЫХ ПРИЗНАКОВ:

ОНП-ЖИ-8	Н	-	21(42,52,54,76)	В(Р)	С
Тип соединителя					
Н – безкорпусное исполнение					
Количество контактов					
Тип контакта: В – штыревой контакт; Р – гнездовой контакт					
Покрытие контактов: С – серебро, отсутствие буквы – золото. Покрытие нерабочих частей контактов (втулок, стрежней) - серебро					

Обозначение соединителей при заказе и в конструкторской документации другой продукции состоит из слова «Вилка» («Розетка»), условного обозначения типоконструкции, буквы «К» (условное обозначение предприятия изготовителя АО «Завод-Элекон» обозначения ТУ.

Примечание: Допускается при заказе и в ранее разработанной конструкторской документации другой продукции букву «К» не вводить.

ПРИМЕРЫ ОБОЗНАЧЕНИЯ:

Вилка ОНП-ЖИ-8-21/46х8-В38-1-К	**АСЛР.434410.023ТУ**	**Розетка ОНП-ЖИ-8Э-42/46х8-Р232-1С-К**	**АСЛР.434410.023ТУ**
Вилка ОС ОНП-ЖИ-8-21/46х8-В38-1-К	**НКЦС.434410.901ТУ**	**Розетка ОНП-ЖИ-8Э-76/69,5х8,8-Р291-1-К**	**АСЛР.434410.023ТУ**
Вилка ОНП-ЖИ-8Э-54/54,5х8-В41-1-К	**АСЛР.434410.023ТУ**	**Кожух монтажный**	**НКЦС.731143.007**
Розетка ОС ОНП-ЖИ-8-42/46х8-Р23-1-К	**НКЦС.434410.901ТУ**	**Вилка ОНП-ЖИ-8Н-42В-К**	**АСЛР.434410.023ТУ**
Розетка ОНП-ЖИ-8-42/46х8-Р23-1-К	**АСЛР.434410.023ТУ**	**Розетка ОНП-ЖИ-8Н-54Р-К**	**АСЛР.434410.023ТУ**
Розетка ОНП-ЖИ-8-42/46х8-Р23-2С-К	**АСЛР.434410.023ТУ**		

СОЕДИНИТЕЛИ ОНП-ЖИ-8

ТЕХНИЧЕСКИЕ ХАРАКТЕРИСТИКИ

Сопротивление контактов не более, мОм	10
Емкость между любыми контактами не более, пФ.	2,0
Сопротивление любого стыка токопроводящих сопрягаемых корпусных деталей ОНП-ЖИ-8Э, не более, мОм	2,0
Сопротивление изоляции не менее, мОм	5000
Максимальное рабочее напряжение, В	150

Эффективность экранирования не менее значений:

Частота, МГц	Эффективность экранирования, дБ
30	50
100	42
200	40
300	38
400	36
500	34
600	32
800	30
1000	30

Количество сочленений - расчленений	250
Минимальная наработка, часов	10000
Срок сохраняемости, лет	25
Соединители устойчивы к воздействию спецфакторов	

УСЛОВИЯ ЭКСПЛУАТАЦИИ

Механические факторы:

Синусоидальная вибрация:	
Диапазон частот, Гц	1-5000
Ускорение, м/с^2 (g)	400 (40)
Механический удар:	
Одиночного действия:	
Ускорение, м/с^2 (g)	15000 (1500)
Длительность действия, м/с	0,1-2,0

Климатические факторы:

Повышенная рабочая температура среды, °С	85
Пониженная рабочая температура среды, °С	минус 60
Атмосферное пониженное давление, Па (мм рт. ст.)	1,3·10^{-4}(10^{-6})

СОЕДИНИТЕЛИ ОНП-ЖИ-8

Схемы расположения контактов с монтажной стороны вилки (с контактной стороны розетки)	Количество контактов	Максимальная токовая нагрузка, А	
		рабочая на каждый контакт	суммарная на соединитель
1	2	3	4
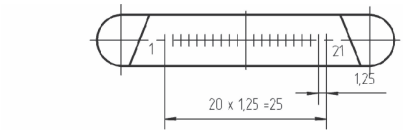	21	1	21
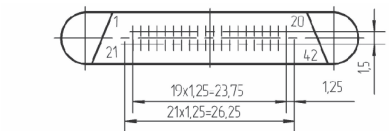	42	1	33,6
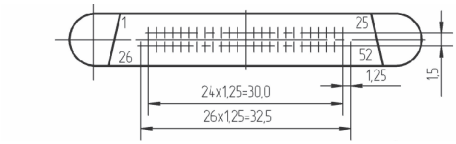	52	1	41,6
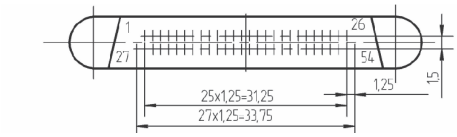	54	1	43,2
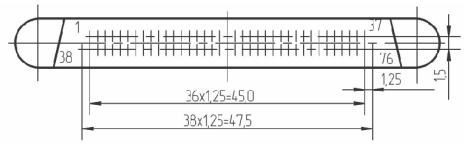	76	1	60,8

УСТАНОВКА И КРЕПЛЕНИЕ РОЗЕТКИ ОНП-ЖИ-8 НА ПРИБОРЕ

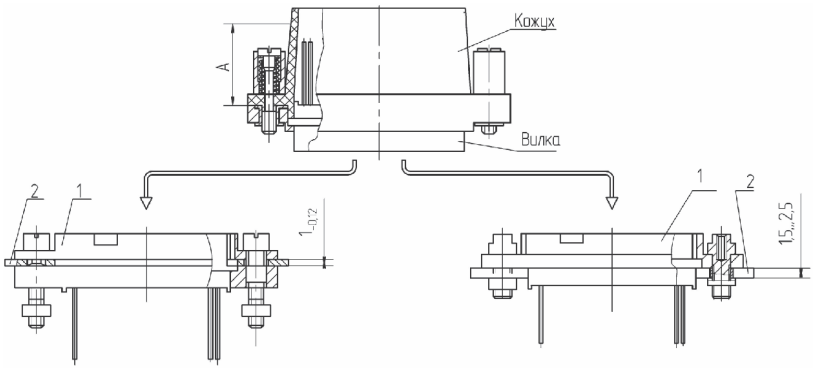

а - Установка розетки Р23 (Р231, Р232) с внутренней стороны стенки прибора
б - Установка розетки Р29 (Р291, Р292) с наружной стороны стенки прибора
1 – Розетка
2 – Стенка прибора

ВИЛКА ОНП-ЖИ-8-21 (42)/46х8-В38- (1-12)

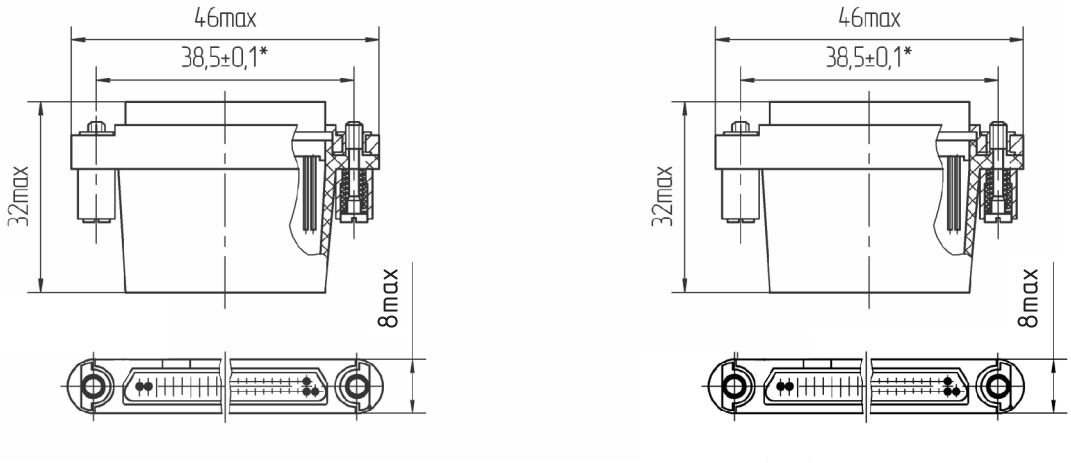

ВИЛКА ОНП-ЖИ-8-21(42, 52, 54, 76)/46 (54,5; 69,5)х8 (8,8)-В39-(1-12)

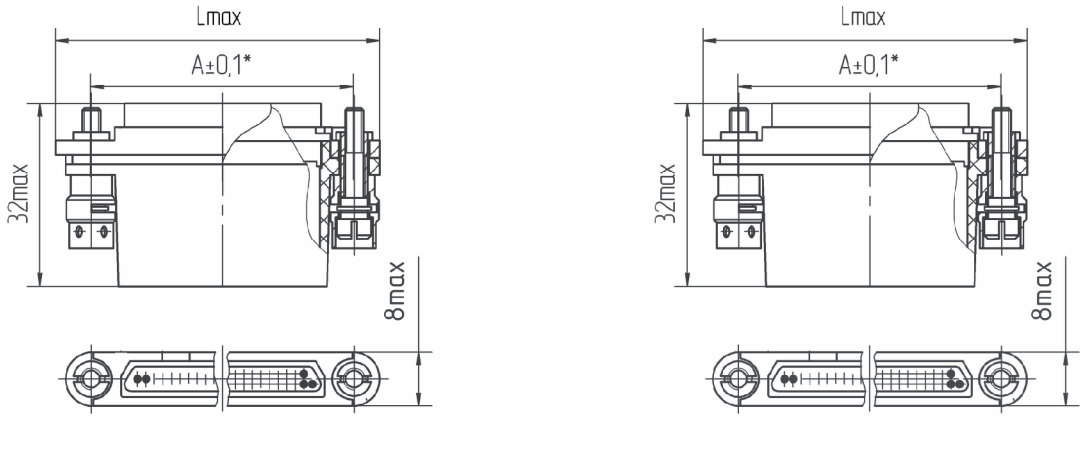

ВИЛКА ОНП-ЖИ-8Э-21(42, 52, 54, 76)/46 (54,5; 69,5)х8 (8,8)-В40-(1-12)

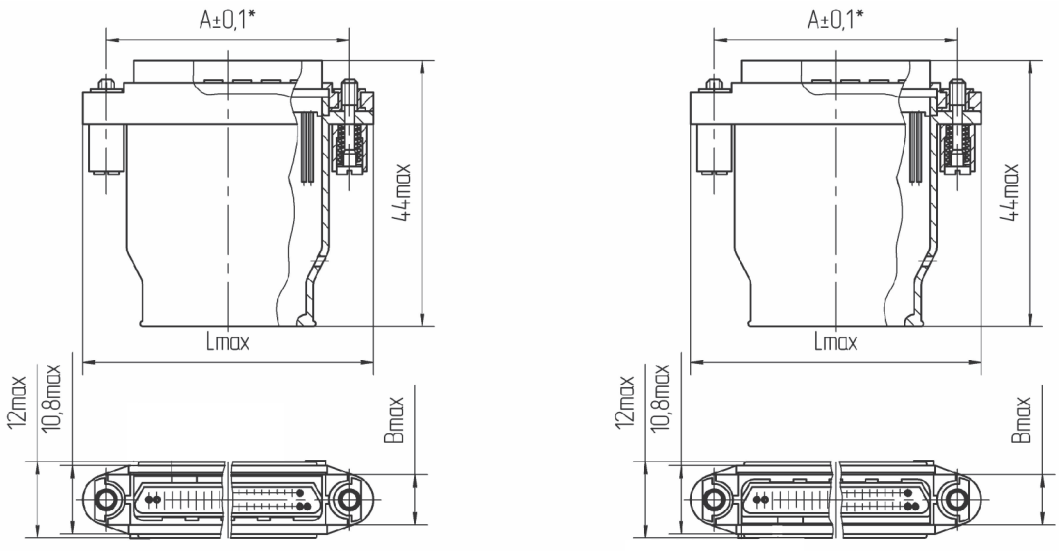

ВИЛКА ОНП-ЖИ-8Э-21(42, 52, 54, 76)/46 (54,5; 69,5)х8 (8,8)-В41-(1-12)

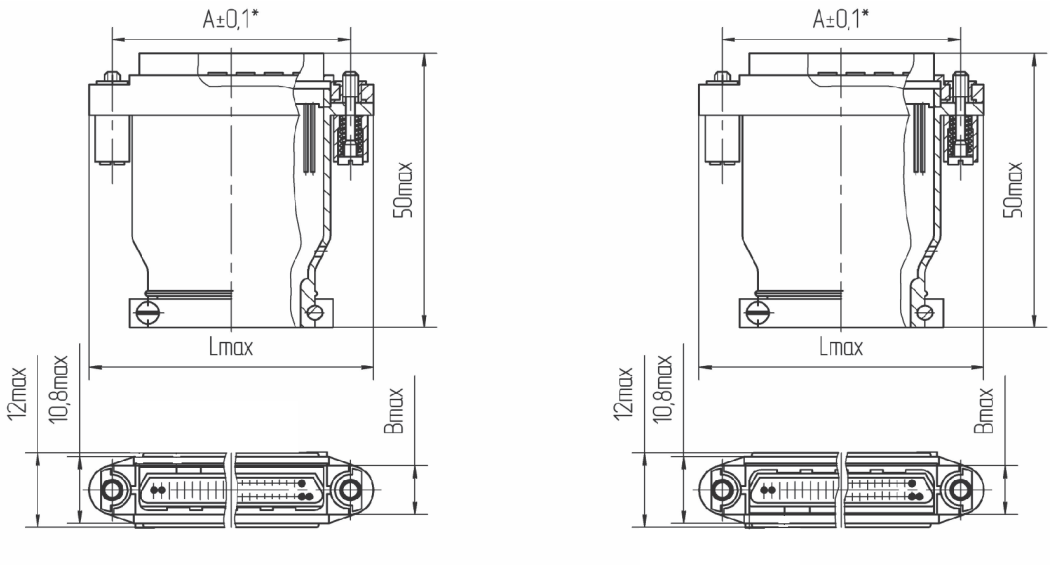

ВИЛКА ОНП-ЖИ-8Э-21(42, 52, 54, 76)/46 (54,5; 69,5)х8 (8,8)-В42-(1-12)

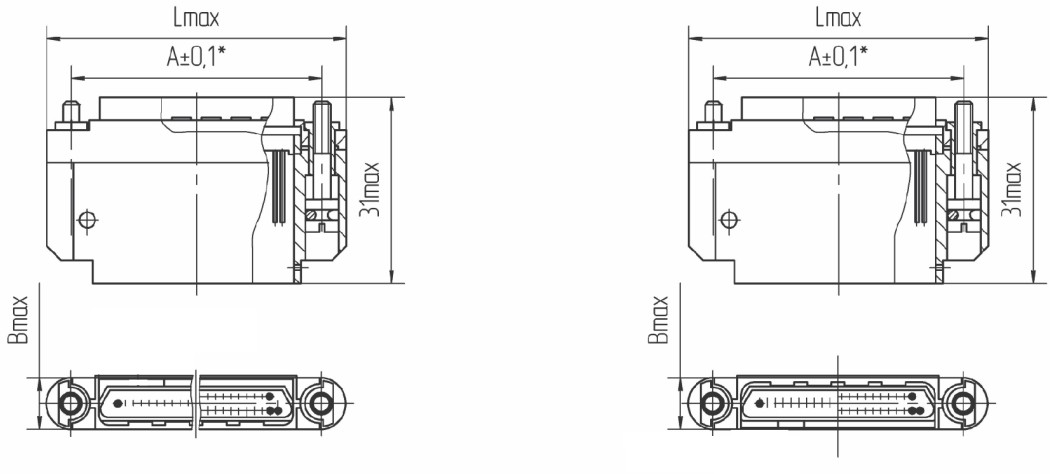

ВИЛКА ОНП-ЖИ-8Э-21(42, 52, 54, 76)/46 (54,5; 69,5)х8 (8,8)-В43-(1-12)

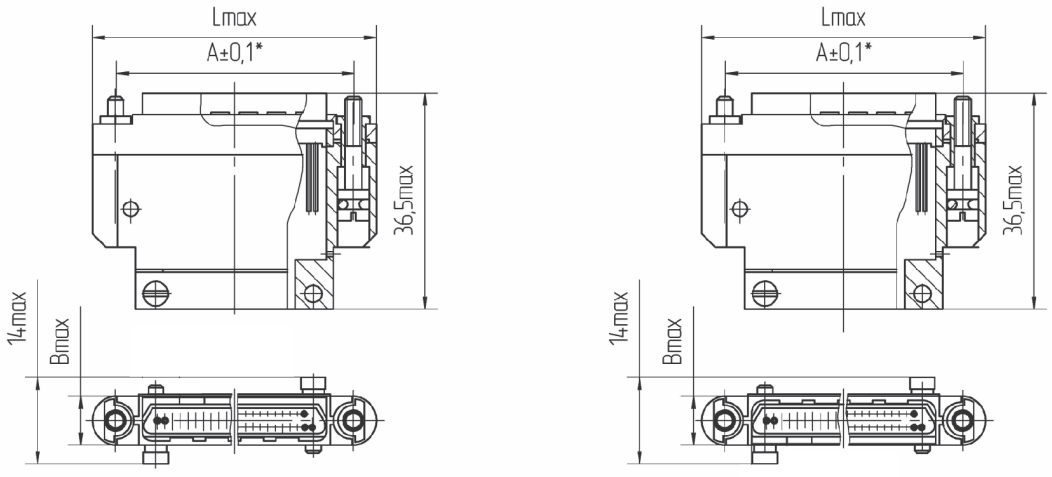

ВИЛКА ОНП-ЖИ-8Э-21(42)/46 х8- В58-(1-12)

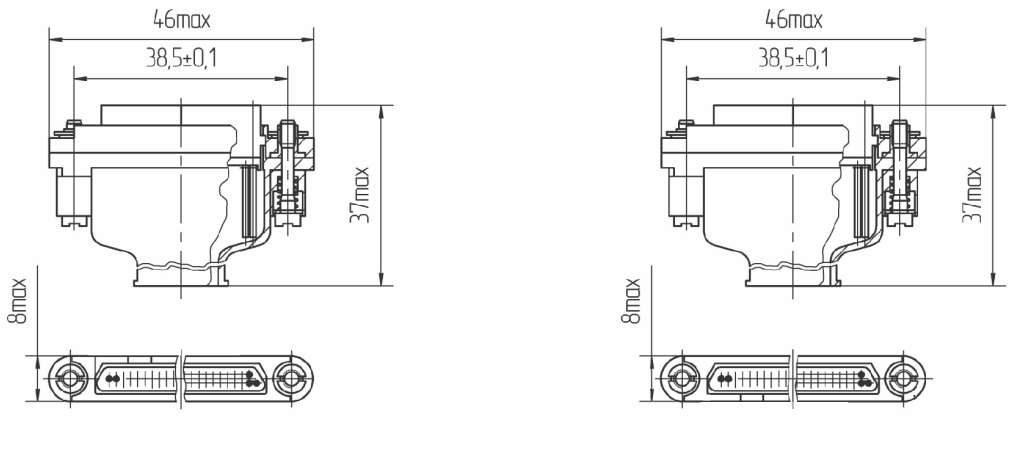

РОЗЕТКА ОНП-ЖИ-8-21(42)/46 х8-Р23-(1-12)

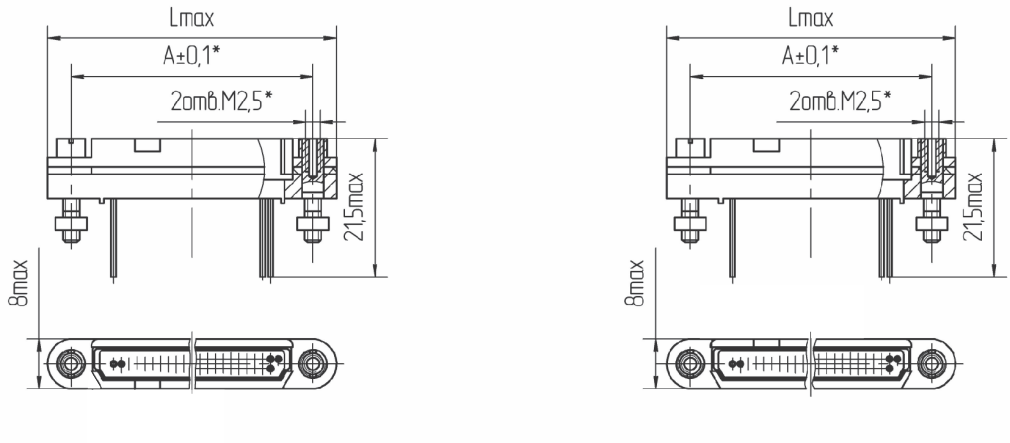

РОЗЕТКА ОНП-ЖИ-8-52 (54, 76)/46 (54,5; 69,5)х8 (8,8)-Р23-(1-12)
РОЗЕТКА ОНП-ЖИ-8Э-21(42, 52, 54, 76)/46 (54,5; 69,5)х8 (8,8)-Р231-(1-12)

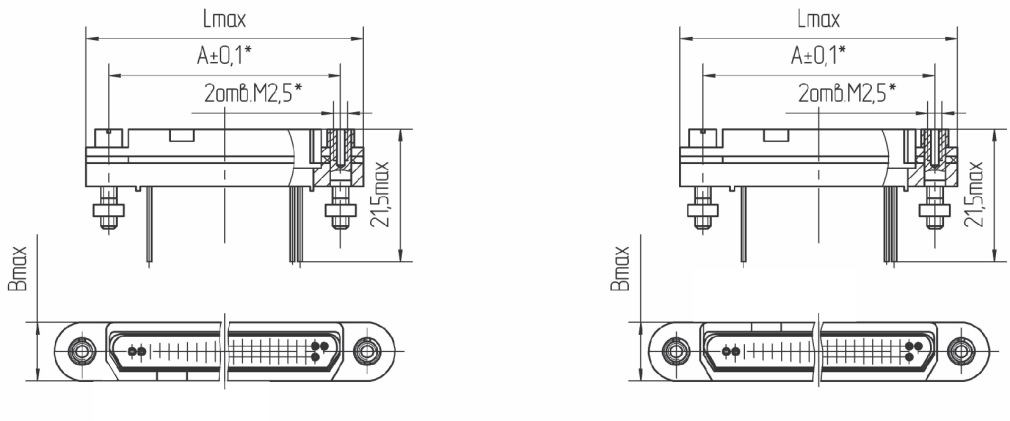

РОЗЕТКА ОНП-ЖИ-8Э-21(42)/46 х8-Р232-(1-12)

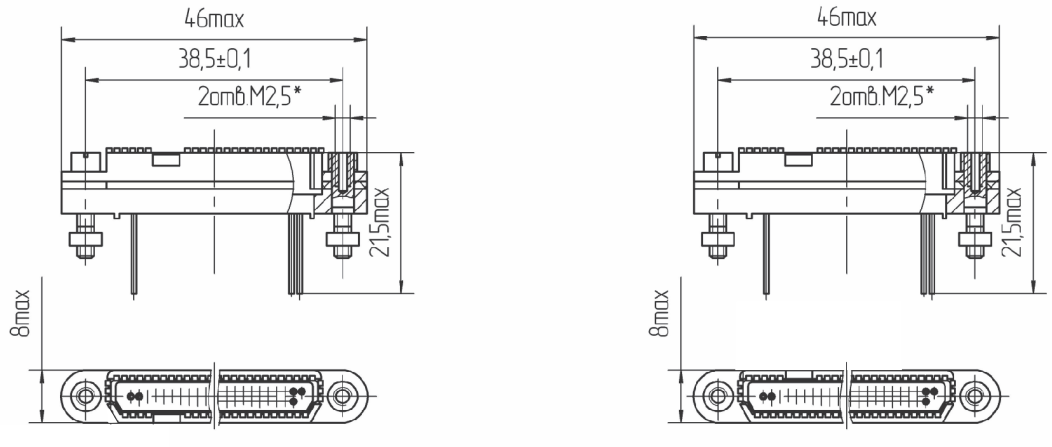

РОЗЕТКА ОНП-ЖИ-8-21(42)/46 х8-Р29-(1-12)

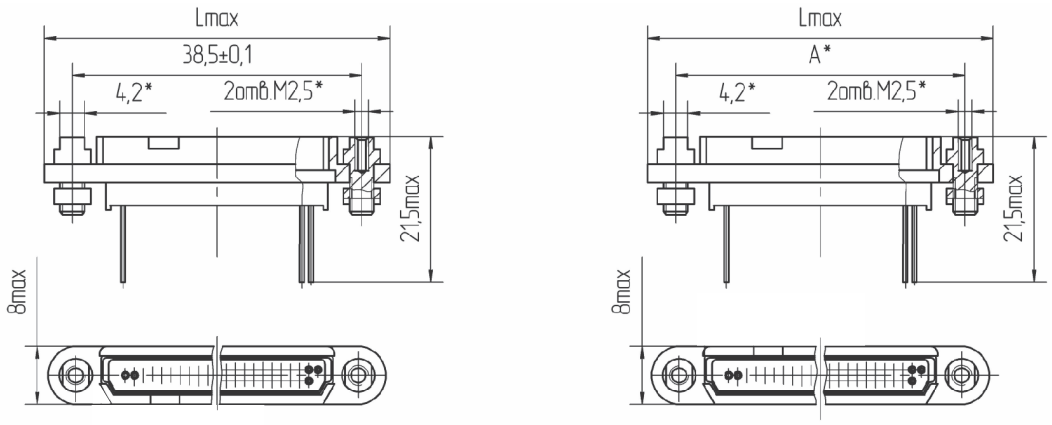

РОЗЕТКА ОНП-ЖИ-8-52 (54, 76)/46 (54,5; 69,5)х8 (8,8)-Р29-(1-12)
РОЗЕТКА ОНП-ЖИ-8Э-21(42, 52, 54, 76)/46 (54,5; 69,5)х8 (8,8)-Р291-(1-12)

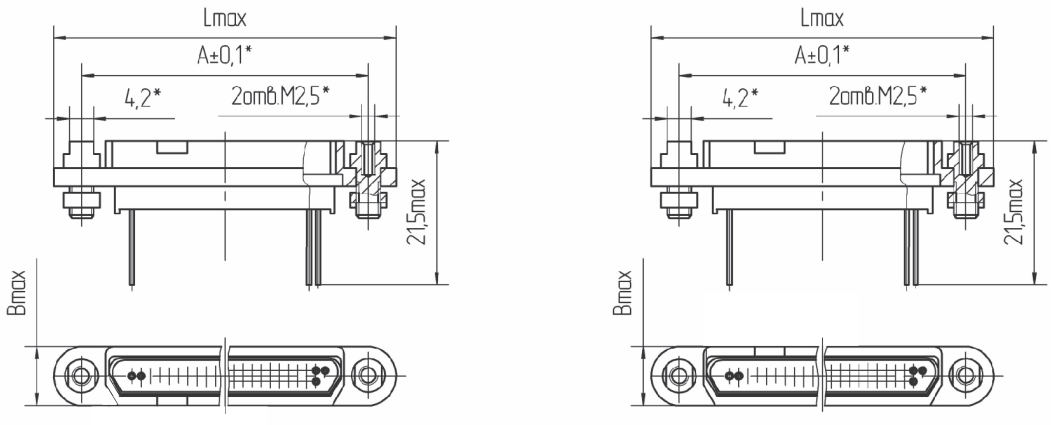

РОЗЕТКА ОНП-ЖИ-8Э-21(42)/46 х8-Р292-(1-12)

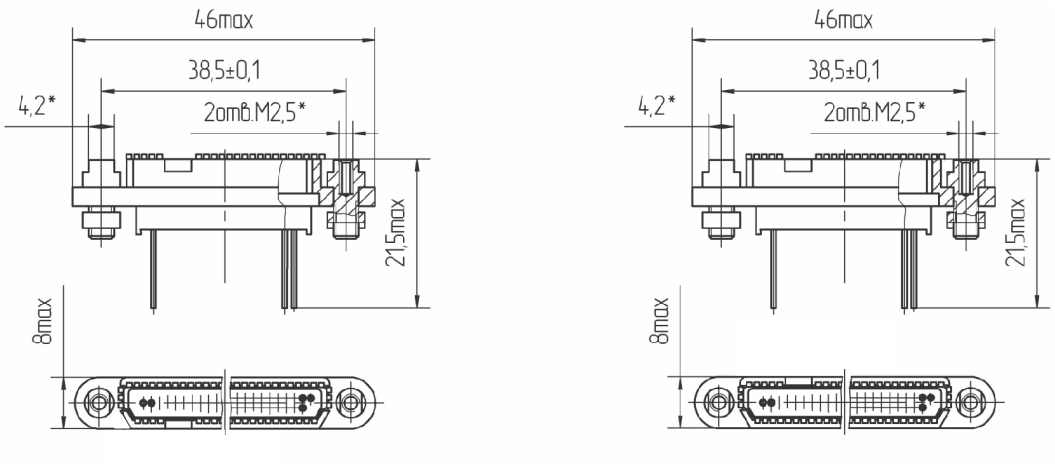

Розетка	Lmax	A	Bmax
Вилка ОНП-ЖИ-8(Э)-21 (42) /46х8-В38(39,40,42,43,58)	46,0	38,5	8,0
Розетка ОНП-ЖИ-8(Э)-21 (42) /46х8-Р(23,29,231,232)	46,0	38,5	8,0
Вилка ОНП-ЖИ-8(Э)-52 (54) /54,5х8-В40(42,43)	54,5	47,0	8,0
Розетка ОНП-ЖИ-8(Э)-52 (54) /54,5х8-Р(23,29,231,232)	54,5	47,0	8,0
Вилка ОНП-ЖИ-8(Э)-76 /69,5х8,8-В39(40,41,42,)	69,5	61,5	8,8
Розетка ОНП-ЖИ-8(Э)-76 /69,5х8,8-Р(23,29,231,232)	69,5	61,5	8,8

РОЗЕТКА С КОЖУХОМ МОНТАЖНЫМ

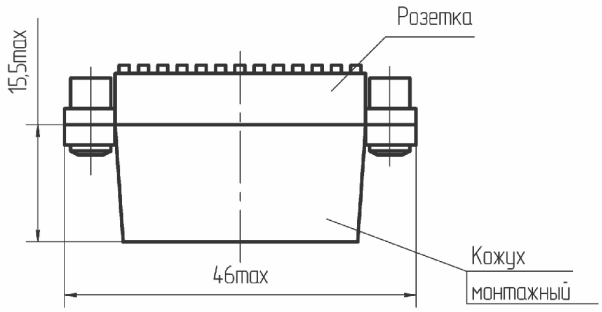

Розетка	Кожух монтажный	Lmax
ОНП-ЖИ-8(Э)-21/46х8-Р23 (231,232)	НКЦС.731143.007	46,0
ОНП-ЖИ-8(Э)-42/46х8-Р23 (231,232)	НКЦС.731143.007	46,0
ОНП-ЖИ-8(Э)-52/54,5х8-Р23 (231)	НКЦС.731143.035	54,5
ОНП-ЖИ-8(Э)-54/54,5х8-Р23 (231)	НКЦС.731143.035	54,5
ОНП-ЖИ-8(Э)-76/69,5х8,8-Р23 (231)	НКЦС.731143.035-02	69,5
ОНП-ЖИ-8(Э)-21/46х8-Р29 (291,292)	НКЦС.731143.007-01	46,0
ОНП-ЖИ-8(Э)-42/46х8-Р29 (291,292)	НКЦС.731143.007-01	46,0
ОНП-ЖИ-8(Э)-52/54,5х8-Р29 (291)	НКЦС.731143.035-01	54,5
ОНП-ЖИ-8(Э)-54/54,5х8-Р29 (291)	НКЦС.731143.035-01	54,5
ОНП-ЖИ-8(Э)-76/69,5х8,8-Р29 (291)	НКЦС.731143.035-03	69,5

ВИЛКА ОНП-ЖИ-8Н-21В(С)

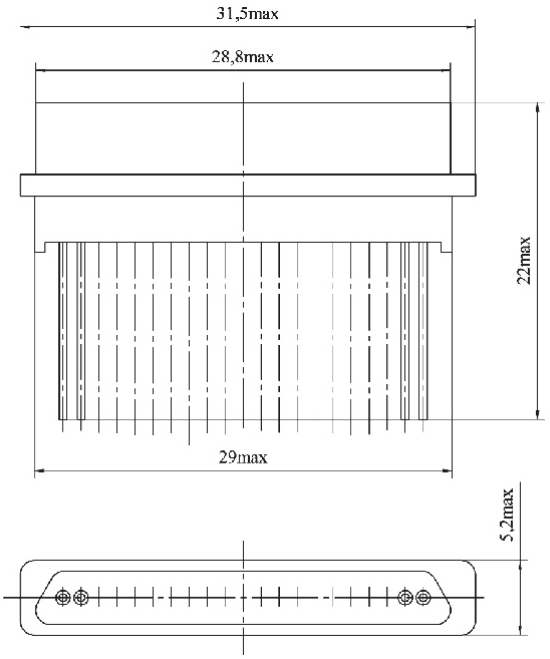

ВИЛКА ОНП-ЖИ-8Н-42(52, 54, 76)В(С)

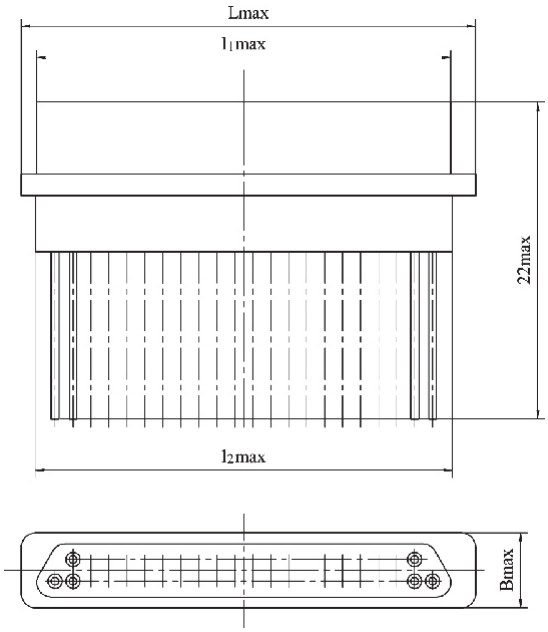

Обозначение	Lmax	$l_1$max	$l_2$max	Bmax
ОНП-ЖИ-8Н-42В(С)	31,5	28,8	29,0	5,2
ОНП-ЖИ-8Н-52В(С)	39,7	36,3	37,0	5,2
ОНП-ЖИ-8Н-54В(С)	39,7	36,3	37,0	5,2
ОНП-ЖИ-8Н-76В(С)	53,9	50,2	51,4	5,7

РОЗЕТКА ОНП-ЖИ-8Н-21Р(С)

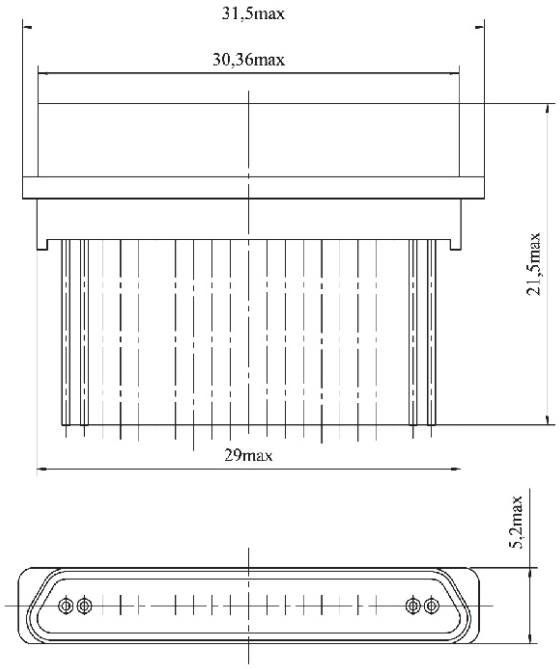

РОЗЕТКА ОНП-ЖИ-8Н-42 (52, 54, 76,) Р(С)

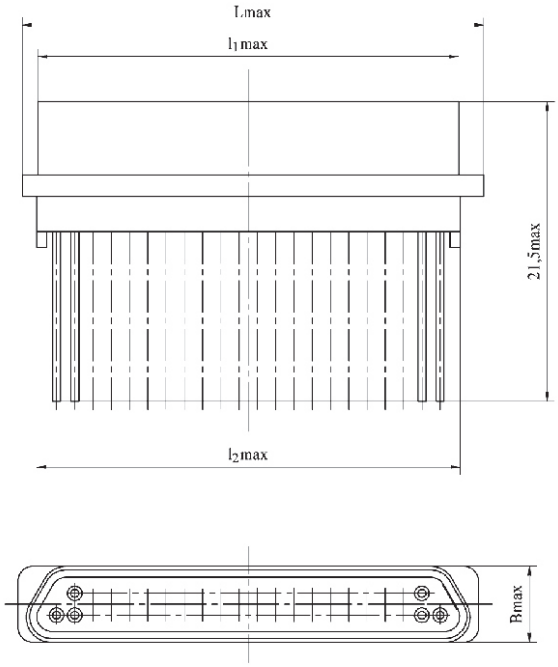

Обозначение	Lmax	$l_1$max	$l_2$max	Bmax
ОНП-ЖИ-8Н-42В(С)	31,5	30,36	29,0	5,2
ОНП-ЖИ-8Н-52В(С)	39,7	36,3	37,0	5,2
ОНП-ЖИ-8Н-54В(С)	39,7	36,3	37,0	5,2
ОНП-ЖИ-8Н-76В(С)	53,9	50,2	51,4	5,7

ФОРМОВАННЫЕ ВЫВОДЫ КОНТАКТОВ

РОЗЕТКА ОНП-ЖИ-8 (Э)-42(52, 54, 76)/46 (54,5; 69,5)х8 (8,8)-Р29(1)-1(2...12) (С)-Ф1 (Ф2, Ф3, Ф7, Ф8)
РОЗЕТКА ОНП-ЖИ-8(Э)-42(52, 54, 76)/46 (54,5; 69,5)х8 (8,8)-Р23(1)-1(2...12) (С)-Ф1 (Ф2, Ф7)

Рис. 1

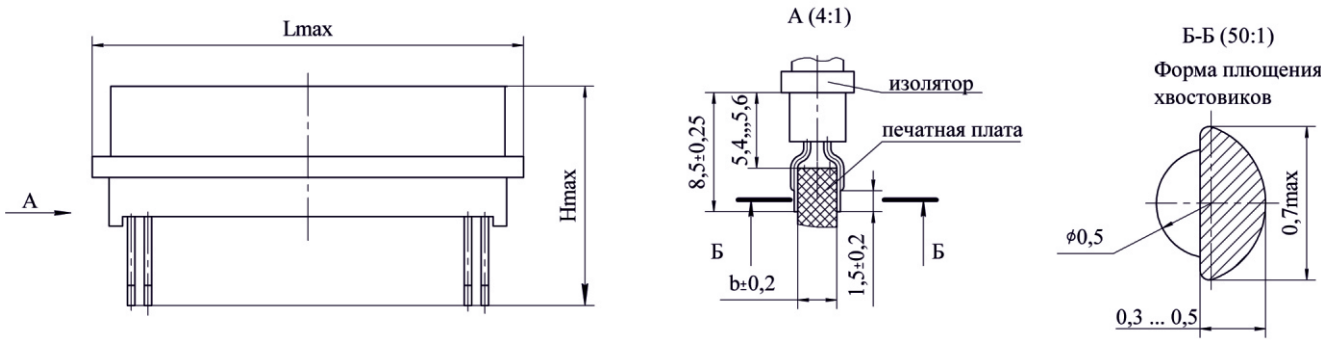

РОЗЕТКА ОНП-ЖИ-8(Э)-42(52,54,76)/46 (54,5; 69,5) х8 (8,8)-Р29(1)-1(2...12) (С)-Ф1н (Ф2н, Ф3н, Ф7н, Ф8н)
РОЗЕТКА ОНП-ЖИ-8(Э)-42(52,54,76)/46 (54,5; 69,5) х8 (8,8)-Р29(1)-1(2...12) (С)-Ф1н (Ф2н, Ф7н)

Рис. 2

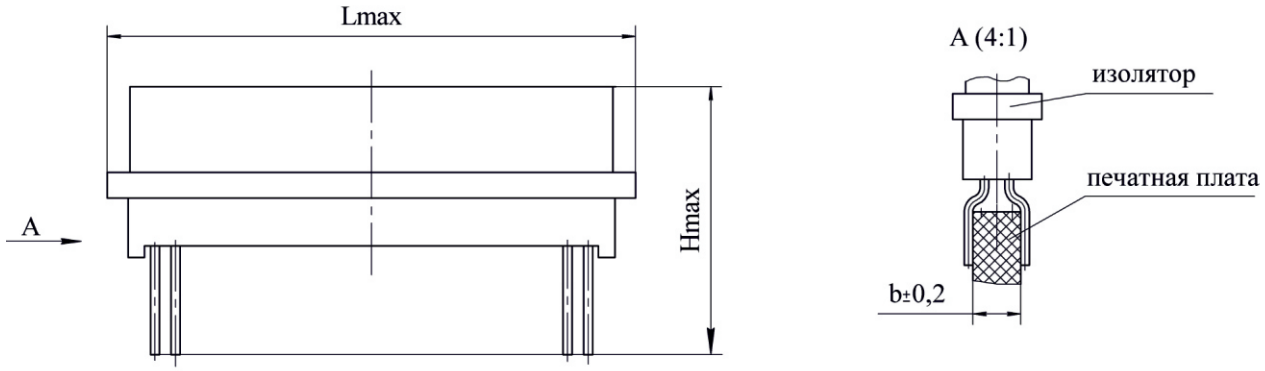

РОЗЕТКА ОНП-ЖИ-8(Э)-42 (52, 54, 76)/46 (54,5; 69,5)Х8 (8,8)-Р29(1)-1(2...12) (С)-Ф6

Рис. 3

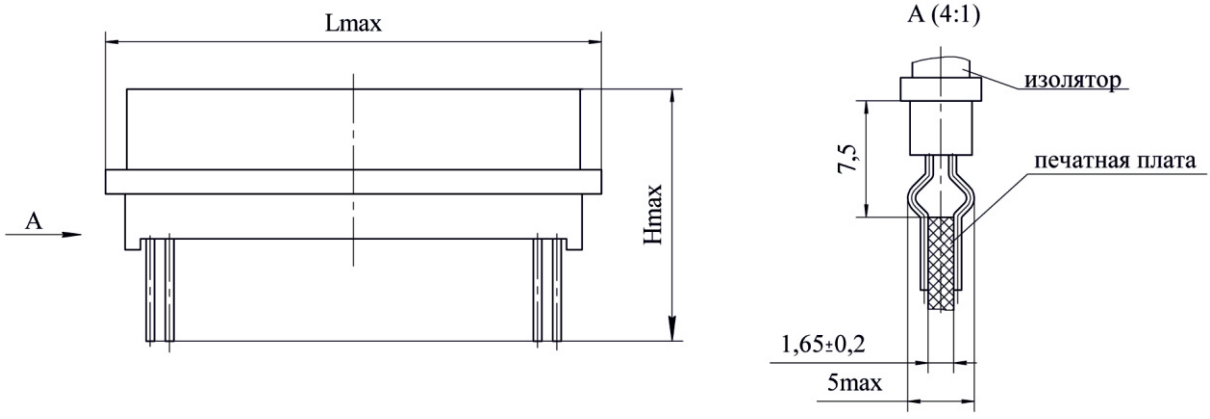

ФОРМОВАННЫЕ ВЫВОДЫ КОНТАКТОВ

Рис. 4

РОЗЕТКА ОНП-ЖИ-8 (Э)-42(52, 54, 76)/46 (54,5; 69,5)х8 (8,8)-Р29(1)-1(2...12) (С)-Ф4

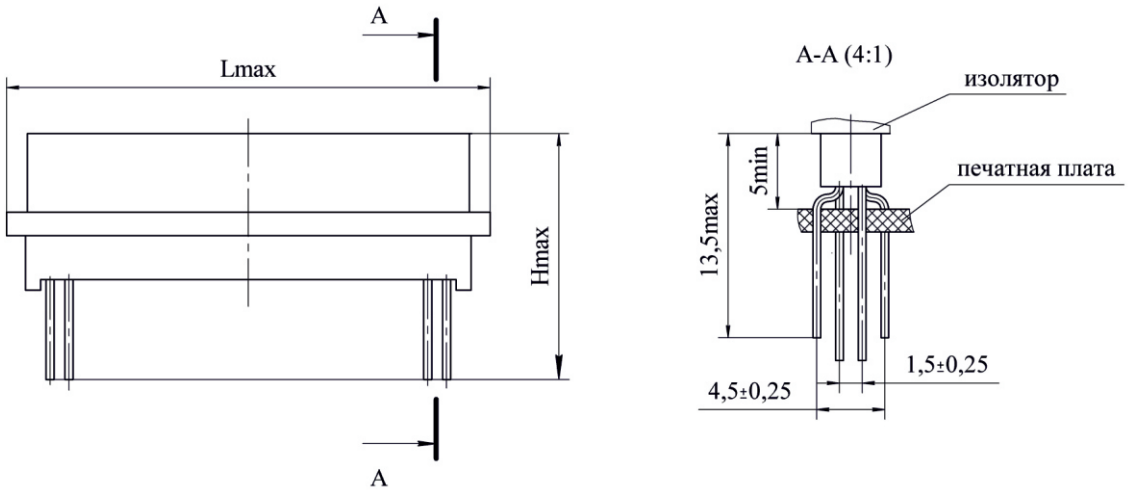

РОЗЕТКА ОНП-ЖИ-8 (Э)-42(52, 54, 76)/46 (54,5; 69,5)х8 (8,8)-Р29(1)-1(2...12) (С)-Ф5

Рис. 5

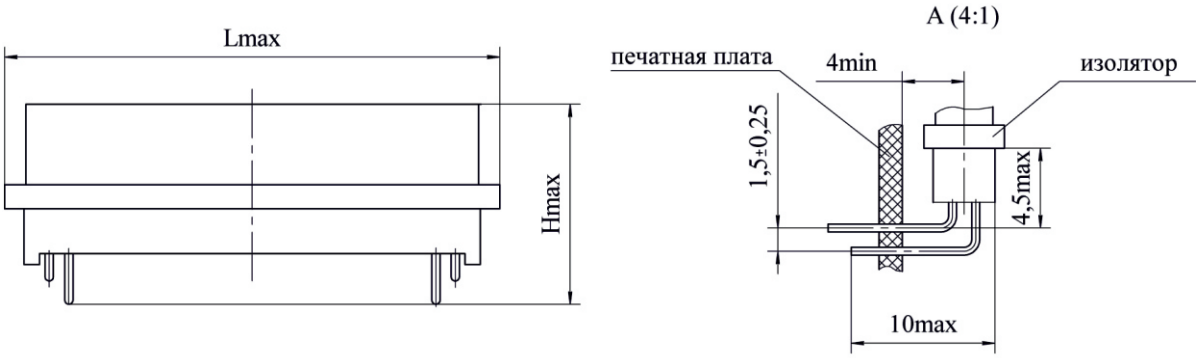

Условное обозначение вида формовки	Рисунок	l, мм	h max,мм	Hmax,мм
Ф1	1	2,0	-	15,5
Ф1н	2	2,0	-	15,5
Ф2	1	2,8	-	15,5
Ф2н	2	2,8	-	15,5
Ф3	1	3,6	-	15,5
Ф3н	2	3,6	-	15,5
Ф4	4	-	-	21,5
Ф5	5	-	12,2	13,7
Ф6	3	-	-	20,5
Ф7	1	2,4	-	15,5
Ф7н	2	2,4	-	15,5
Ф8	1	3,2	-	15,5
Ф8н	2	3,2	-	15,5

СОЕДИНИТЕЛИ ОНП-ЖИ-8

ТП	- ОНП-ЖИ-8	(Э)	21 (42)	/ 46х8	1 (2, 3, 4, 5, 6, 7, 8, 9, 10, 11, 12)	- С
Технологический переход						
Тип соединителя						
Токопроводное покрытие корпусных деталей и кожуха						
Количество контактов						
Условный размер корпуса						
Номер поляризующего элемента (номер кода) для соединителя без поляризующего элемента не указывается						

Покрытие рабочей части контактов:
С - серебро, отсутствие буквы - золото.
Покрытие нерабочих частей контактов (втулок, стержней) – серебро.

ТЕХНОЛОГИЧЕСКИЙ ПЕРЕХОД ТП-ОНП-ЖИ-8 (Э) -21/46х8- (1-12) (С)
ТЕХНОЛОГИЧЕСКИЙ ПЕРЕХОД ТП-ОНП-ЖИ-8 (Э)-42 (52,54,76)/46 (54,5; 69,5)х8 (8,8)-(1-12) (С)

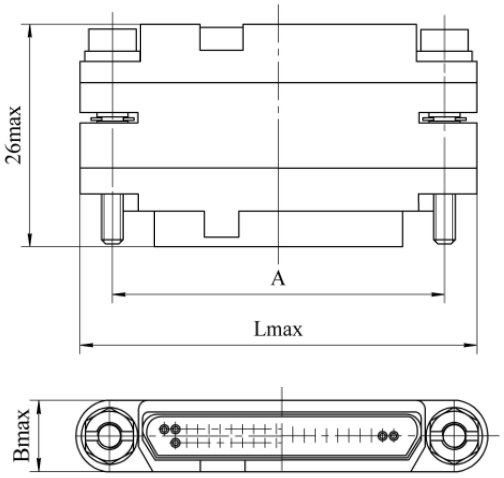

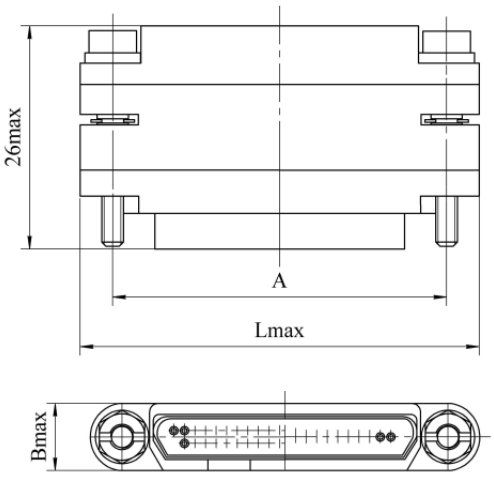

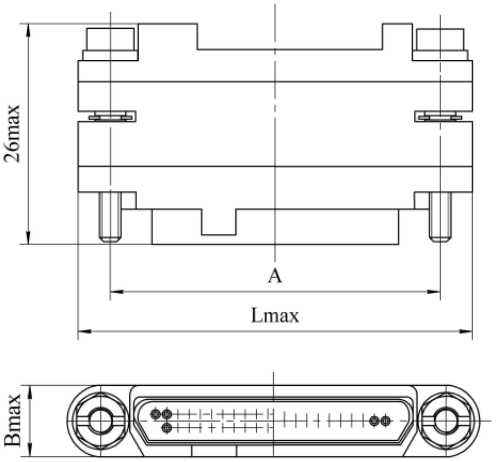

Обозначение	Lmax, мм	A, мм	Bmax, мм
ТП-ОНП-ЖИ-8(Э)-21/46х8	46,0	38,5	8,0
ТП-ОНП-ЖИ-8(Э)-42/46х8	46,0	38,5	8,0
ТП-ОНП-ЖИ-8(Э)-52/54,5х8	54,5	47,0	8,0
ТП-ОНП-ЖИ-8(Э)-54/54,5х8	54,5	47,0	8,0
ТП-ОНП-ЖИ-8(Э)-76/69,5х8,8	69,5	61,2	8,8

СОЕДИНИТЕЛИ РПС1

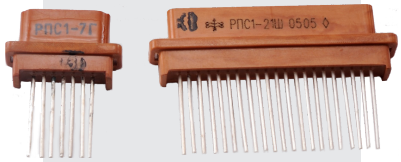

Соединители предназначены для работы в электрических цепях постоянного, переменного (частотой до 3МГц) и импульсного токов.

Соединители состоят из вилки и розетки. Фиксация сочлененного положения обеспечивается устройством потребителя.

Соединители предназначены для объемного и печатного монтажа.

Покрытие контактов - золото.

Соединители предназначены для внутреннего монтажа, в климатическом исполнении УХЛ, в соответствии с техническими условиями АСЛР.434410.022 ТУ и взаимосочленяемы с соединителями РПС1 по ОЮ0.364.044ТУ.

Схемы расположения контактов Ø0,6 мм и их количество приведены в табл.1.

СОЕДИНИТЕЛЯМ ПРИСВОЕНЫ УСЛОВНЫЕ ОБОЗНАЧЕНИЯ, КОТОРЫЕ СОСТОЯТ ИЗ СЛЕДУЮЩИХ КЛАССИФИКАЦИОННЫХ ПРИЗНАКОВ:

РПС1 -	7(15,21,37)	Ш(Г)	С
Тип соединителя			
Количество контактов			
Часть соединителя: **Ш – вилка, Г – розетка**			
Покрытие контактов: **С – серебро, отсутствие буквы – золото**			

Обозначение соединителей при заказе и в конструкторской документации другой продукции состоит из слова «Вилка» («Розетка»), условного обозначения типоконструкции, буквы «К» (условное обозначение предприятия изготовителя АО «Завод-Элекон» обозначения ТУ.

ПРИМЕРЫ ОБОЗНАЧЕНИЯ:

Вилка РПС1-7Ш-К	**АСЛР.434410.022ТУ**
Розетка РПС1-21Г-К	**АСЛР.434410.022ТУ**
Вилка РПС1-15ШС-К	**АСЛР.434410.022ТУ**
Розетка РПС1-37ГС-К	**АСЛР.434410.022ТУ**

СОЕДИНИТЕЛИ РПС1

ТЕХНИЧЕСКИЕ ХАРАКТЕРИСТИКИ

Сопротивление контактов, не более, мОм	10
Сопротивление изоляции в нормальных климатических условиях, не менее, МОм	1000
Максимальное рабочее напряжение (амплитудное значение), В	100
Максимальный ток на одиночный контакт, не более, А	2
Рабочий ток на контакт, не более, А	1
Количество сочленений - расчленений	250
Минимальная наработка, часов	10000
Срок сохраняемости, лет	25

УСЛОВИЯ ЭКСПЛУАТАЦИИ

Механические факторы:

Синусоидальная вибрация:	
Диапазон частот, Гц	1-5000
Ускорение, м/с^2 (g)	400 (40)
Механический удар:	
Одиночного действия:	
Ускорение, м/с^2 (g)	10000 (1000)
Многократного действия:	
Ускорение, м/с^2 (g)	1500 (150)

Климатические факторы:

Повышенная рабочая температура среды, °С	85
Пониженная рабочая температура среды, °С	минус 60
Атмосферное пониженное давление, Па (мм рт. ст.)	1,3·10^{-4}(10^{-6})

СООТВЕТСТВИЕ ВИЛОК РОЗЕТКАМ

Вилки	РПС1-7Ш (С)	РПС1-15Ш (С)	РПС1-21Ш (С)	РПС1-37Ш (С)
Розетки	РПС1-7Г (С)	РПС1-15Г (С)	РПС1-21Г (С)	РПС1-37Г (С)

Таблица 1

Условное обозначение	Схема расположения контактов	Количество контактов
1	2	3
РПС1-7Ш (С) РПС1-7Г (С)	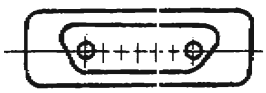	7
РПС1-15Ш (С) РПС1-15Г (С)	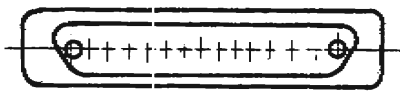	15
РПС1-21Ш (С) РПС1-21Г (С)	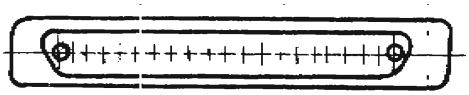	21
РПС1-37Ш (С) РПС1-37Г (С)	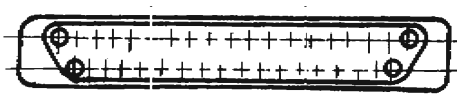	37

ВИЛКА РПС 1

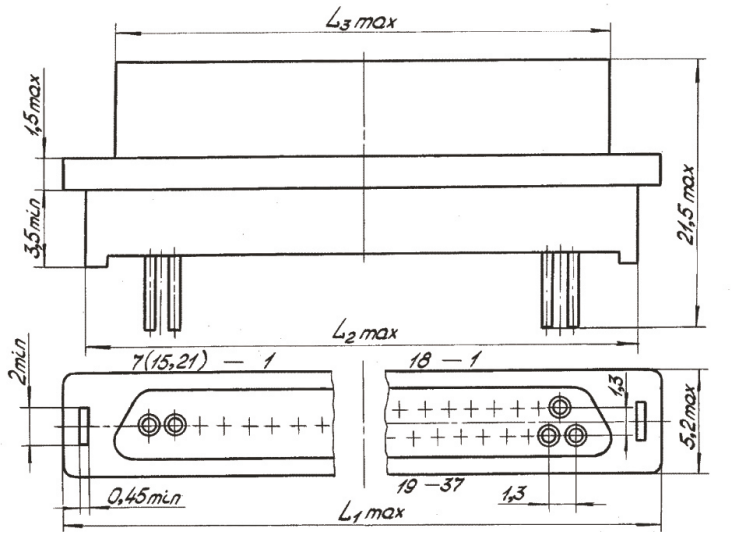

Таблица 2

Условный размер корпуса	мм		
	L_1max	L_2max	L_3max
7	16	13,5	10,5
15	26,5	24	21
21	34	31,5	28,5
37	31,5	29	26

РОЗЕТКА РПС 1

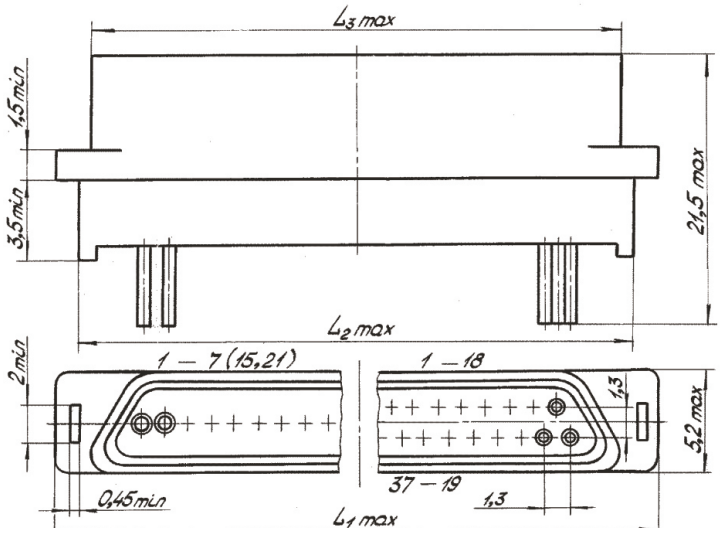

Таблица 3

Условный размер корпуса	мм		
	L_1max	L_2max	L_3max
7	16	13,5	12,2
15	26,5	24	22,7
21	34	31,5	30,2
37	31,5	29	27,8

СОЕДИНИТЕЛИ СНП381

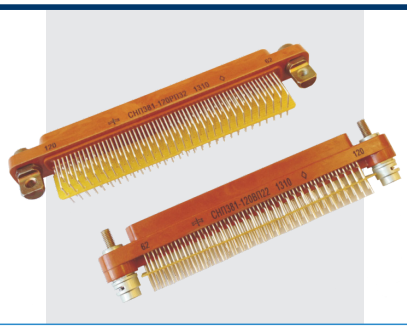

Соединители (вилки, розетки) предназначены для работы в электрических цепях постоянного, переменного (частотой до 3 МГц) и импульсного токов при напряжении до 150В (амплитудное значение).

Прямоугольные соединители СНП381 для печатного монтажа, с винтовой фиксацией сочлененного положения.

Соединение соединителей с печатными платами методом пайки.

Покрытие контактов - серебро, золото.

Соединители предназначены для внутреннего монтажа в соответствии с техническими условиями НКЦС.434410.528ТУ и обеспечивают работоспособность при взаимном сочленении с соединителями СНП381 по ЦСНК.430421.013ТУ.

СОЕДИНИТЕЛЯМ ПРИСВОЕНЫ УСЛОВНЫЕ ОБОЗНАЧЕНИЯ, КОТОРЫЕ СОСТОЯТ ИЗ СЛЕДУЮЩИХ КЛАССИФИКАЦИОННЫХ ПРИЗНАКОВ:

СНП381	120	В(Р)	П2(3,4)	1(2)
Тип соединителя				
Количество контактов				
Тип контакта: **В – штыревой контакт (вилка);** **Р – гнездовой контакт (розетка)**				
Способ монтажа: **П–пайка;** **Тип хвостовика:** **2- хвостовик для прямого монтажа в отверстие печатной платы (вилка);** **3- хвостовик для углового монтажа в отверстие печатной платы (розетка);** **4- хвостовик для планарного монтажа на печатной плате (розетка)**				
Покрытие рабочей части контактов: **1– золото, 2- серебро**				

Обозначение соединителей при заказе и в конструкторской документации другой продукции должно состоять из слова «Вилка» («Розетка»), условного обозначения типоконструкции, обозначения ТУ

ПРИМЕРЫ ОБОЗНАЧЕНИЯ:		
	Вилка СНП381-120ВП21	**НКЦС.434410.528ТУ**
	Розетка СНП381-120РП32	**НКЦС.434410.528ТУ**

ТЕХНИЧЕСКИЕ ХАРАКТЕРИСТИКИ

Сопротивление контактов, не более, мОм	10
Сопротивление изоляции в нормальных климатических условиях, не менее, МОм	5000
Рабочий ток на контакт соединителя, не более, А	1
Максимальный ток на одиночный контакт, не более, А	2
Количество сочленений - расчленений	500
Минимальная наработка, часов	10000
Срок сохраняемости, лет	25
Соединители устойчивы к воздействию спецфакторов	

УСЛОВИЯ ЭКСПЛУАТАЦИИ

Механические факторы:

Синусоидальная вибрация: Диапазон частот, Гц Ускорение, м/с^2 (g)	 1-3000 400 (40)
Механический удар: Одиночного действия: Ускорение, м/с^2 (g)	 5000 (500)

Климатические факторы:

Повышенная рабочая температура среды, °С	85
Пониженная рабочая температура среды, °С	минус 60
Атмосферное пониженное давление, Па (мм рт. ст.)	$1{,}3 \cdot 10^{-3} (1 \cdot 10^{-9})$

ВИЛКА СНП-381 -120

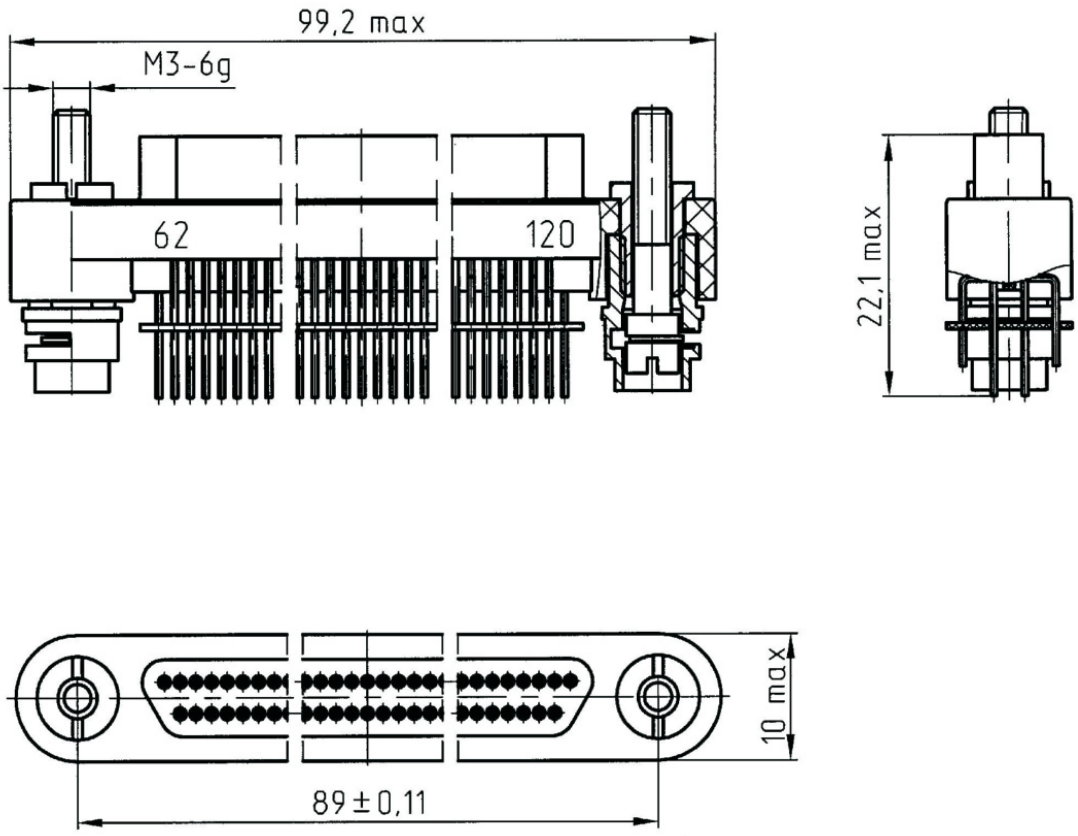

РОЗЕТКА СНП-381 -120

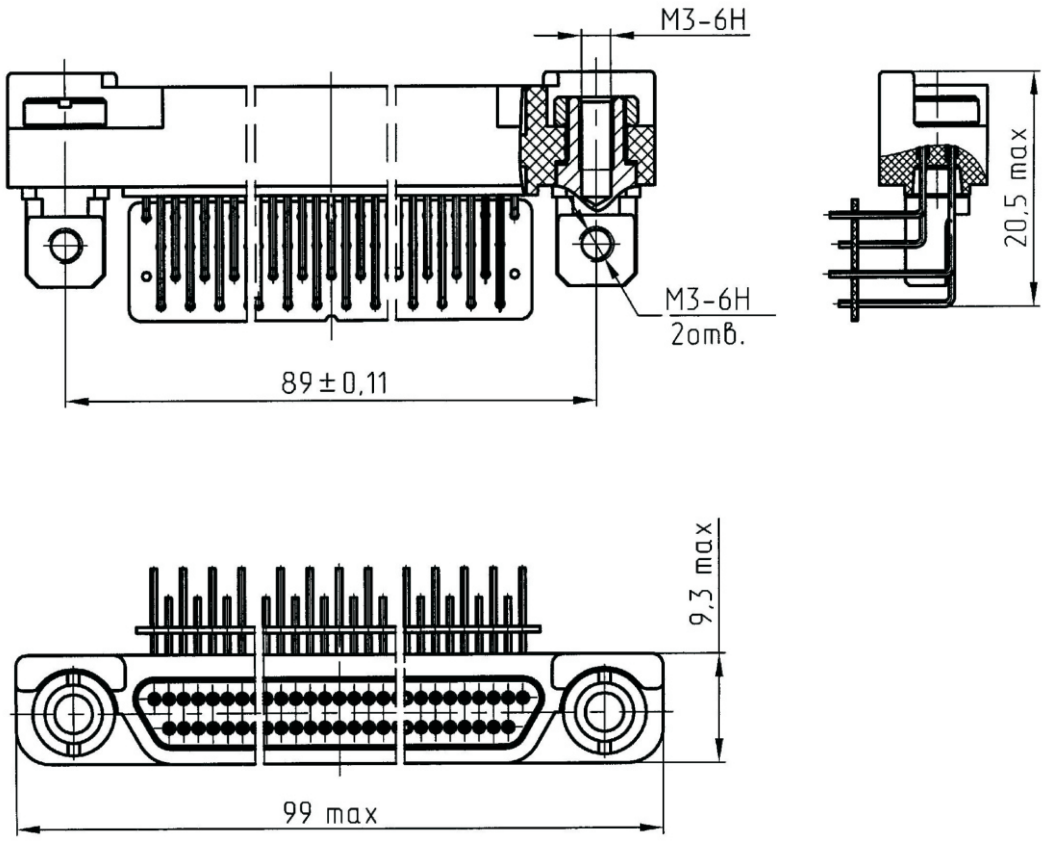

СОЕДИНИТЕЛИ СНП387

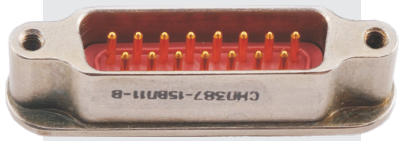

Соединители (вилки, розетки) предназначены для работы в электрических цепях постоянного, переменного и импульсного токов (частотой до 3 МГц) при напряжении до 250В (амплитудное значение).

Соединители СНП387 состоят из герметичной вилки и негерметичной розетки. Вилки изготавливаются без кожуха, розетки без кожуха и с кожухом.

Сочленение соединителей врубное, фиксация сочлененного положения обеспечивается при помощи винтов.

Покрытие контактов - золото.

Соединители предназначены для внутреннего монтажа в соответствии с техническими условиями НКЦС.434410.522ТУ.

Условный размер корпусов, схемы расположения контактов Ø1,17 мм и их количество приведены в табл.1.

СОЕДИНИТЕЛЯМ ПРИСВОЕНЫ УСЛОВНЫЕ ОБОЗНАЧЕНИЯ, КОТОРЫЕ СОСТОЯТ ИЗ СЛЕДУЮЩИХ КЛАССИФИКАЦИОННЫХ ПРИЗНАКОВ:

СНП381	15	В(Р)	П1	1
Тип соединителя				
Количество контактов				
Тип контакта: **В – штыревой контакт (вилка);** **Р – гнездовой контакт (розетка)**				
Способ монтажа: **П–пайка;** **1 - хвостовик для объемного монтажа**				
Покрытие рабочей части контактов: **1– золото, 2- серебро**				

Обозначение соединителей при заказе и в конструкторской документации другой продукции состоит из слова «Вилка» («Розетка»), условного обозначения типоконструкции, обозначения ТУ.

ПРИМЕРЫ ОБОЗНАЧЕНИЯ:

Вилка СНП387-15ВП11	**НКЦС.434410.522ТУ**
Розетка СНП387-15РП11	**НКЦС.434410.522ТУ**
Розетка СНП387-15РП11 с кожухом	**НКЦС.434410.522ТУ**

СОЕДИНИТЕЛИ СНП387

ТЕХНИЧЕСКИЕ ХАРАКТЕРИСТИКИ

Сопротивление контактов, не более, мОм	15
Сопротивление изоляции в нормальных климатических условиях, не менее, МОм	5000
Рабочий ток на контакт соединителя, не более, А	3
Максимальный ток на одиночный контакт, не более, А	7
Скорость утечки гелия при перепаде давления до 0,2 МПа (2кгс/см) для вилок не должна превышать Па $см^3 с^{-1}$ (л мкм.рт.ст с)	$5 \cdot 10^{-3} (5 \cdot 10^{-5})$
Количество сочленений - расчленений	500
Минимальная наработка, часов	10000
Срок сохраняемости, лет	15
Соединители устойчивы к воздействию спецфакторов	

УСЛОВИЯ ЭКСПЛУАТАЦИИ

Механические факторы:

Синусоидальная вибрация: Диапазон частот, Гц Ускорение, м/$с^2$ (g)	 1-3000 200 (20)
Механический удар: Одиночного действия: Ускорение, м/$с^2$ (g)	 10000 (1000)

Климатические факторы:

Повышенная рабочая температура среды, °С	85
Пониженная рабочая температура среды, °С	минус 65

ВИЛКА

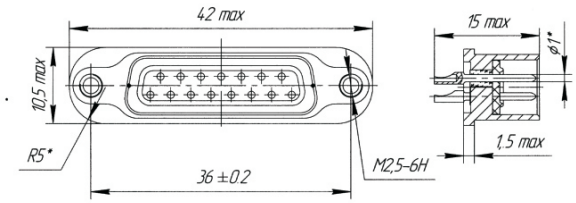

РОЗЕТКА

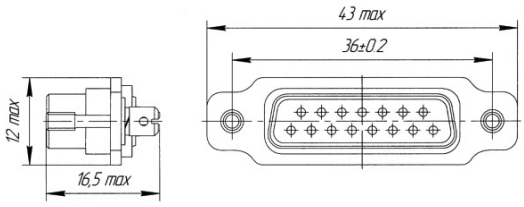

КОЖУХ

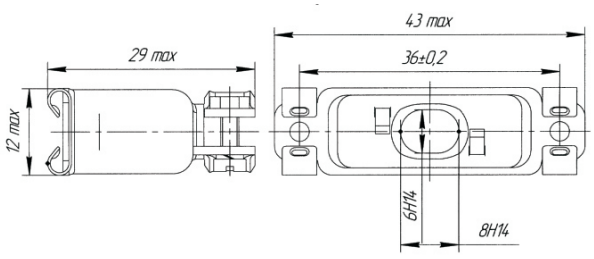

СОЕДИНИТЕЛИ СП397



Аналог соединителей типа Micro-D, выпускаемые по MIL-DTL-83513

Соединители прямоугольные для объемного и печатного монтажа, предназначены для работы в электрических цепях постоянного, переменного токов при напряжении до 150В. Соединители СП397 врубного сочленения с винтовой фиксацией.

Корпусные детали из алюминиевого сплава с токопроводным покрытием кадмием или никелем. Соединители печатного монтажа с прямыми и угловыми выводами.

Диаметр контактов 0,6 мм.

Покрытие рабочей части контактов - золото.

Соединители для внутреннего монтажа, в соответствии с техническими условиями НКЦС.434410.529ТУ, являются аналогами соединителей типа Micro-D, выпускаемые по MIL-DTL-83513.

Для соединителей СП397 также изготавливаются аксессуары - кожуха, винты и заглушки.

СОЕДИНИТЕЛЯМ ПРИСВОЕНЫ УСЛОВНЫЕ ОБОЗНАЧЕНИЯ, КОТОРЫЕ СОСТОЯТ ИЗ СЛЕДУЮЩИХ КЛАССИФИКАЦИОННЫХ ПРИЗНАКОВ:

СП397	-	1(2)	К(Н)	9(15,21,25,31,37,51,100)	Ш(Г)	1(2)	1	1(2,3,4)

Тип соединителя

Конструктивное исполнение:
1 – соединитель для объемного и печатного монтажа с металлическим корпусом
2 – соединитель для печатного монтажа, угловой с металлическим корпусом

Покрытие корпусных деталей
К – кадмий, Н – никель

Количество контактов

Тип контакта:
Ш – штыревой контакт; Г – гнездовой контакт

Тип вывода:
1 – вывод под пайку в отверстие хвостовика (для конструктивного исполнения 1);
2 – проволочный вывод для конструктивных исполнений 1,2

Конструктивное исполнение проволочных выводов
1 – монолитная медная жила

Длина проволочных выводов:
1 – 4,37 мм (для конструктивного исполнения 2)
2 – 6,35 мм (для конструктивного исполнения 2)
3 – 12,70 мм (для конструктивного исполнения 1)
4 – 19,05 мм (для конструктивного исполнения 1)

Обозначение соединителей при заказе и в конструкторской документации другой продукции должно состоять из слова «Соединитель», условного обозначения типоконструкции, обозначения ТУ.

ПРИМЕРЫ ОБОЗНАЧЕНИЯ:

Соединитель СП397-1К9Ш1	НКЦС.434410.529ТУ
Соединитель СП397-1Н9Ш213	НКЦС.434410.529ТУ
Соединитель СП397-2К9Г211	НКЦС.434410.529ТУ

СОЕДИНИТЕЛИ СП397

ТЕХНИЧЕСКИЕ ХАРАКТЕРИСТИКИ

Сопротивление контактов, не более, мОм	10
Сопротивление изоляции в нормальных климатических условиях, не менее, МОм	5000
Рабочий ток на контакт соединителя, не более, А	1
Максимальный ток на одиночный контакт, не более, А	3
Количество сочленений - расчленений	500
Минимальная наработка, часов	3000
Срок сохраняемости, лет	25
Соединители устойчивы к воздействию спецфакторов	

УСЛОВИЯ ЭКСПЛУАТАЦИИ

Механические факторы:	
Синусоидальная вибрация: Диапазон частот, Гц Ускорение, м/с^2 (g)	 1-5000 400 (40)
Механический удар: Одиночного действия: Ускорение, м/с^2 (g)	 10000 (1000)

Климатические факторы:	
Повышенная рабочая температура среды, °С	125
Пониженная рабочая температура среды, °С	минус 60
Атмосферное пониженное давление, Па (мм рт. ст.)	1,3·10^{-4}(1·10^{-6})

СХЕМА РАСПОЛОЖЕНИЯ КОНТАКТОВ С КОНТАКТНОЙ СТОРОНЫ СОЕДИНИТЕЛЕЙ СО ШТЫРЕВЫМИ КОНТАКТАМИ

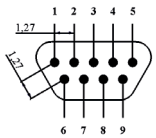

9 контактов

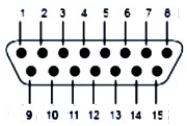

15 контактов

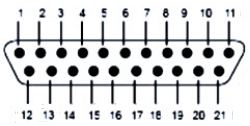

21 контакт

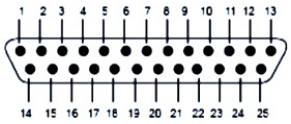

25 контактов

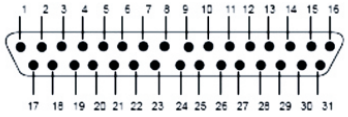

31 контакт

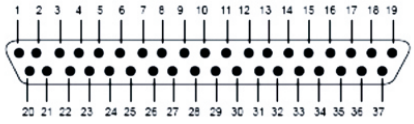

37 контактов

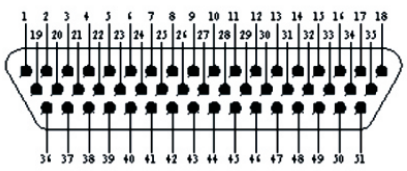

51 контакт

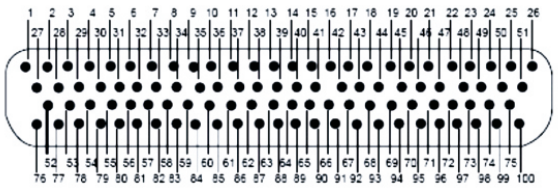

100 контактов

СОЕДИНИТЕЛЬ СП397-1(....)Ш1

Рис. 1

Рис. 1.1

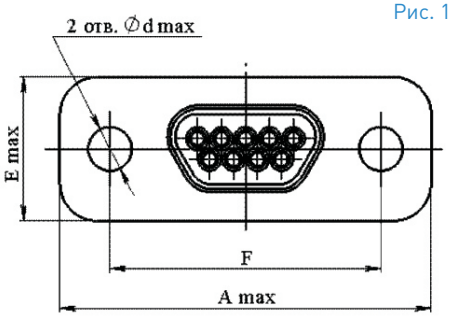

Рис. 1.2

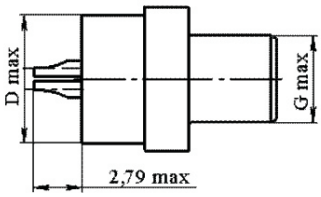

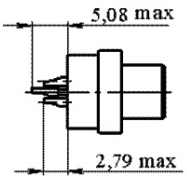

Рис. 1.3

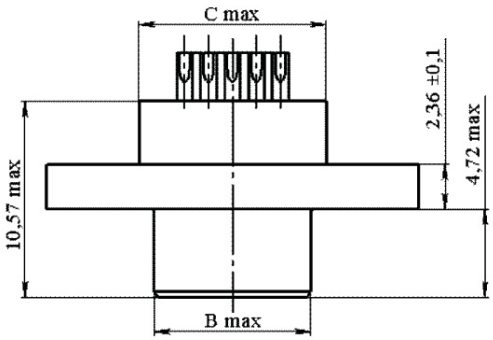

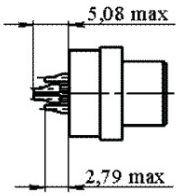

Таблица 1

Условное обозначение типоконструкции	Размеры, мм									
	рис.	Amax	Bmax	Cmax	Dmax	Emax	F±0,13	Gmax	d max	Масса, г не более
СП397-1К(Н)9Ш1	1.1	19,94	8,48	10,16	6,86	7,82	14,35	4,70	2,44	2,5
СП397-1К(Н)15Ш1	1.1	23,75	12,29	13,97	6,86	7,82	18,16	4,70	2,44	3,0
СП397-1К(Н)21Ш1	1.1	27,56	16,10	17,78	6,86	7,82	21,97	4,70	2,44	4,0
СП397-1К(Н)25Ш1	1.1	30,10	18,64	20,32	6,86	7,82	24,51	4,70	2,44	4,5
СП397-1К(Н)31Ш1	1.1	33,91	22,45	24,13	6,86	7,82	28,32	4,70	2,44	5,0
СП397-1К(Н)37Ш1	1.1	37,72	26,26	27,94	6,86	7,82	32,13	4,70	2,44	6,0
СП397-1К(Н)51Ш1	1.2	36,45	24,99	26,67	7,87	8,92	30,86	5,79	2,44	7,0
СП397-1К(Н)100Ш1	1.3	55,12	35,15	36,63	9,14	10,01	45,72	6,88	3,81	9,5

СОЕДИНИТЕЛЬ СП397-1...Ш 213(4)

Рис. 2

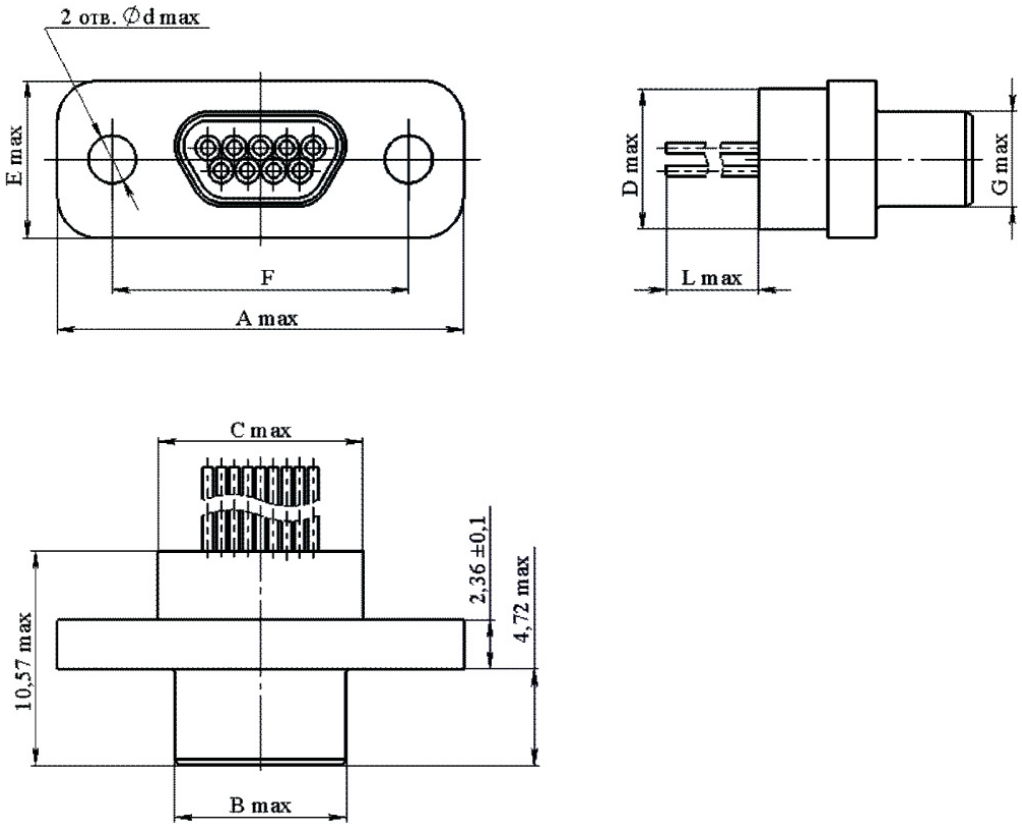

Таблица 2

Условное обозначение типоконструкции	Размеры, мм									
	Amax	Bmax	Cmax	Dmax	Emax	F±0,13	Gmax	Lmax	dmax	Масса, г не более
СП397-1К(Н)9Ш213	19,94	8,48	10,16	6,86	7,82	14,35	4,70	12,70	2,44	2,1
СП397-1К(Н)15Ш213	23,75	12,29	13,97	6,86	7,82	18,16	4,70	12,70	2,44	2,5
СП397-1К(Н)21Ш213	27,56	16,10	17,78	6,86	7,82	21,97	4,70	12,70	2,44	4,5
СП397-1К(Н)25Ш213	30,10	18,64	20,32	6,86	7,82	24,51	4,70	12,70	2,44	5,0
СП397-1К(Н)31Ш213	33,91	22,45	24,13	6,86	7,82	28,32	4,70	12,70	2,44	6,0
СП397-1К(Н)37Ш213	37,72	26,26	27,94	6,86	7,82	32,13	4,70	12,70	2,44	7,0
СП397-1К(Н)51Ш213	36,45	24,99	26,67	7,87	8,92	30,86	5,79	12,70	2,44	7,5
СП397-1К(Н)100Ш213	55,12	35,15	36,63	9,14	10,01	45,72	6,88	12,70	3,81	14,5
СП397-1К(Н)9Ш214	19,94	8,48	10,16	6,86	7,82	14,35	4,70	19,05	2,44	2,7
СП397-1К(Н)15Ш214	23,75	12,29	13,97	6,86	7,82	18,16	4,70	19,05	2,44	3,7
СП397-1К(Н)21Ш214	27,56	16,10	17,78	6,86	7,82	21,97	4,70	19,05	2,44	4,5
СП397-1К(Н)25Ш214	30,10	18,64	20,32	6,86	7,82	24,51	4,70	19,05	2,44	5,5
СП397-1К(Н)31Ш214	33,91	22,45	24,13	6,86	7,82	28,32	4,70	19,05	2,44	6,7
СП397-1К(Н)37Ш214	37,72	26,26	27,94	6,86	7,82	32,13	4,70	19,05	2,44	7,5
СП397-1К(Н)51Ш214	36,45	24,99	26,67	7,87	8,92	30,86	5,79	19,05	2,44	9,5
СП397-1К(Н)100Ш214	55,12	35,15	36,63	9,14	10,01	45,72	6,88	19,05	3,81	17,0

СОЕДИНИЕЛЬ СП397-2...Ш 211(2)

Рис. 3

Рис. 3.1

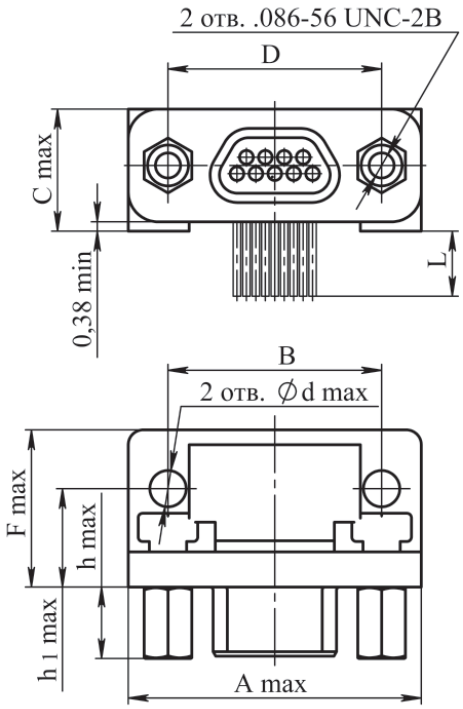

Рис. 3.2
Остальное см.рис.3.1

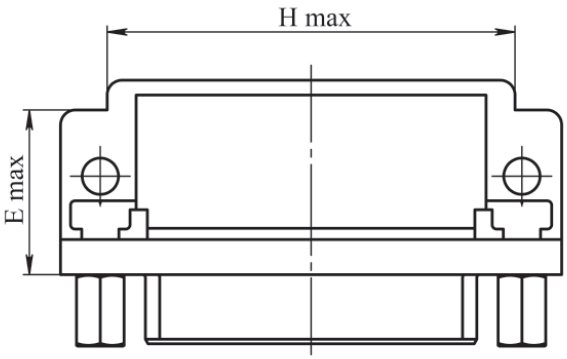

Таблица 3

Условное обозначение типоконструкции	Размеры, мм												
	Рис.	Amax	B±0,13	Cmax	D±0,13	Emax	Fmax	Hmax	h max	$h_1$max	d max	L±0,3	Масса,г не более
СП397-2К(Н)9Ш211	3.1	19,99	14,35	8,26	14,35	10,80	10,80	19,99	4,7	6,61	2,52	4,37	5,5
СП397-2К(Н)15Ш211	3.1	23,80	18,16	8,26	18,16	10,80	10,80	23,80	4,7	6,61	2,52	4,37	6,5
СП397-2К(Н)21Ш211	3.1	27,61	21,97	8,26	21,97	10,80	10,80	27,61	4,7	6,61	2,52	4,37	7,5
СП397-2К(Н)25Ш211	3.1	30,15	24,51	8,26	24,51	10,80	10,80	30,15	4,7	6,61	2,52	4,37	8,0
СП397-2К(Н)31Ш211	3.2	33,96	28,32	8,26	28,32	11,43	13,34	27,69	4,7	6,61	2,52	4,37	10,5
СП397-2К(Н)37Ш211	3.2	37,77	32,13	8,26	32,13	11,43	13,34	30,23	4,7	6,61	2,52	4,37	12,0
СП397-2К(Н)51Ш211	3.2	36,45	30,86	9,14	30,86	11,43	16,76	31,24	4,8	7,88	2,52	4,37	13,1
СП397-2К(Н)100Ш211	3.2	55,25	45,72	10,67	45,72	14,99	25,65	46,36	4,7	10,42	3,26	4,37	35,0
СП397-2К(Н)9Ш212	3.1	19,99	14,35	8,26	14,35	10,80	10,80	19,99	4,7	6,61	2,52	6,35	5,5
СП397-2К(Н)15Ш212	3.1	23,80	18,16	8,26	18,16	10,80	10,80	23,80	4,7	6,61	2,52	6,35	6,5
СП397-2К(Н)21Ш212	3.1	27,61	21,97	8,26	21,97	10,80	10,80	27,61	4,7	6,61	2,52	6,35	7,5
СП397-2К(Н)25Ш212	3.1	30,15	24,51	8,26	24,51	10,80	10,80	30,15	4,7	6,61	2,52	6,35	8,0
СП397-2К(Н)31Ш212	3.2	33,96	28,32	8,26	28,32	11,43	13,34	27,69	4,7	6,61	2,52	6,35	10,5
СП397-2К(Н)37Ш212	3.2	37,77	32,13	8,26	32,13	11,43	13,34	30,23	4,7	6,61	2,52	6,35	12,0
СП397-2К(Н)51Ш212	3.2	36,45	30,86	9,14	30,86	11,43	16,76	31,24	4,8	7,88	2,52	6,35	13,1
СП397-2К(Н)100Ш212	3.2	55,25	45,72	10,67	45,72	14,99	25,65	46,36	4,7	10,42	3,26	6,35	35,0

СОЕДИНИТЕЛЬ СП397-1..Г1

Рис. 4

Рис. 4.1

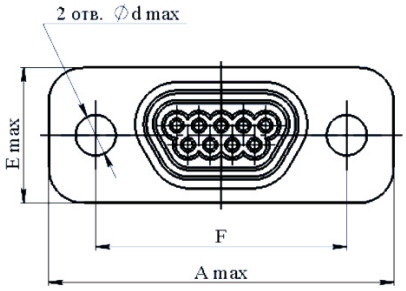

Рис. 4.2

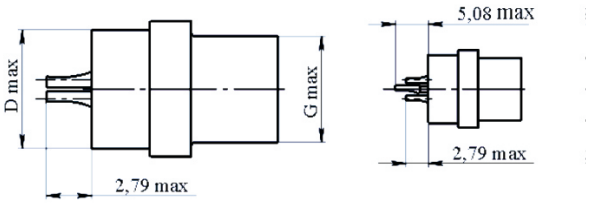

Рис. 4.3

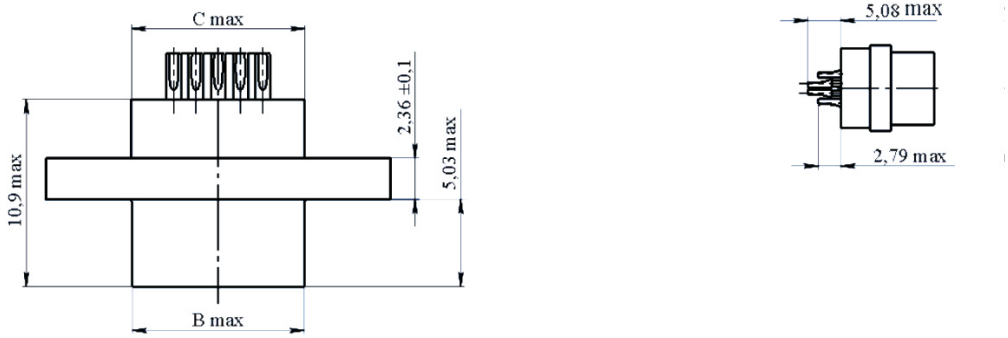

Таблица 4

Условное обозначение типоконструкции	Размеры, мм									
	Рис.	Amax	Bmax	Cmax	Dmax	Emax	F±0,13	Gmax	d max	Масса,г не более
СП397-1К(Н)9Г1	4.1	19,94	10,21	10,16	6,86	7,82	14,35	6,43	2,44	2,5
СП397-1К(Н)15Г1	4.1	23,75	13,97	13,97	6,86	7,82	18,16	6,43	2,44	3,0
СП397-1К(Н)21Г1	4.1	27,56	17,83	17,83	6,86	7,82	21,97	6,43	2,44	3,5
СП397-1К(Н)25Г1	4.1	30,10	20,37	20,32	6,86	7,82	24,51	6,43	2,44	4,0
СП397-1К(Н)31Г1	4.1	33,91	24,18	24,13	6,86	7,82	28,32	6,43	2,44	4,7
СП397-1К(Н)37Г1	4.1	37,72	27,99	27,94	6,86	7,82	32,13	6,43	2,44	5,5
СП397-1К(Н)51Г1	4.2	36,45	26,72	26,67	7,87	8,92	30,86	7,52	2,44	6,5
СП397-1К(Н)100Г1	4.3	55,12	38,10	36,63	9,14	10,01	45,72	10,01	3,81	9,2

СОЕДИНИТЕЛЬ СП397-1..Г213(4)

Рис. 5

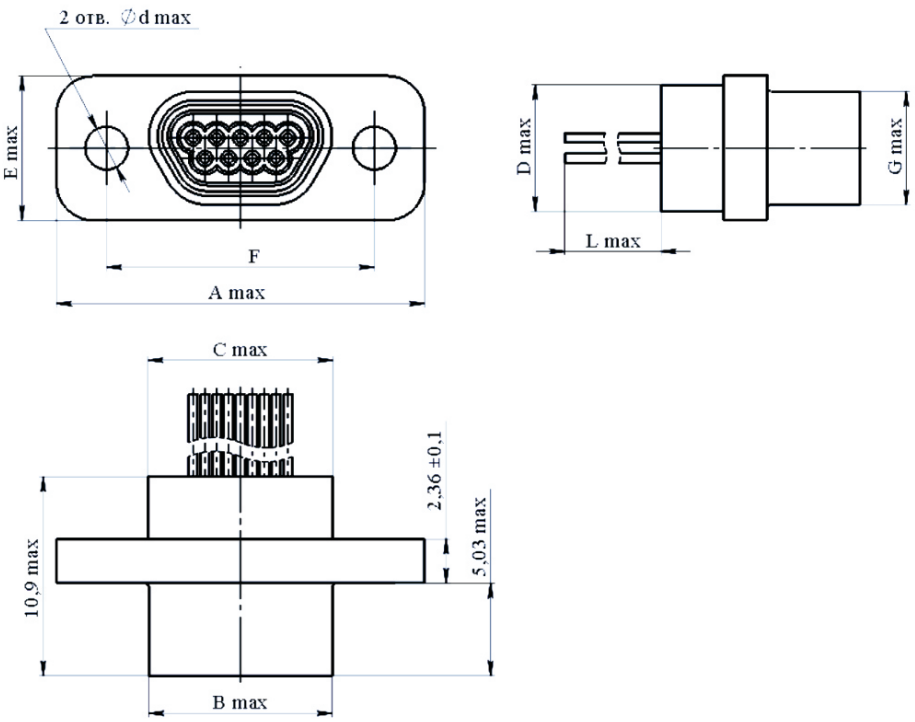

Таблица 5

Условное обозначение типоконструкции	Размеры, мм									
	Amax	Bmax	Cmax	Dmax	Emax	F±0,13	Gmax	Lmax	d max	Масса,г не более
СП397-1К(Н)9Г213	19,94	8,48	10,16	6,86	7,82	14,35	6,43	12,70	2,44	2,1
СП397-1К(Н)15Г213	23,75	12,29	13,97	6,86	7,82	18,16	6,43	12,70	2,44	2,6
СП397-1К(Н)21Г213	27,56	16,10	17,78	6,86	7,82	21,97	6,43	12,70	2,44	4,5
СП397-1К(Н)25Г213	30,10	18,64	20,32	6,86	7,82	24,51	6,43	12,70	2,44	5,0
СП397-1К(Н)31Г213	33,91	22,45	24,13	6,86	7,82	28,32	6,43	12,70	2,44	6,0
СП397-1К(Н)37Г213	37,72	26,26	27,94	6,86	7,82	32,13	6,43	12,70	2,44	6,5
СП397-1К(Н)51Г213	36,45	24,99	26,67	7,87	8,92	30,86	7,52	12,70	2,44	5,8
СП397-1К(Н)100Г213	55,12	35,15	36,63	9,14	10,01	45,72	10,01	12,70	3,81	14,0
СП397-1К(Н)9Г214	19,94	8,48	10,16	6,86	7,82	14,35	6,43	19,05	2,44	2,7
СП397-1К(Н)15Г214	23,75	12,29	13,97	6,86	7,82	18,16	6,43	19,05	2,44	3,7
СП397-1К(Н)21Г214	27,56	16,10	17,78	6,86	7,82	21,97	6,43	19,05	2,44	4,5
СП397-1К(Н)25Г214	30,10	18,64	20,32	6,86	7,82	24,51	6,43	19,05	2,44	5,5
СП397-1К(Н)31Г214	33,91	22,45	24,13	6,86	7,82	28,32	6,43	19,05	2,44	6,5
СП397-1К(Н)37Г214	37,72	26,26	27,94	6,86	7,82	32,13	6,43	19,05	2,44	7,5
СП397-1К(Н)51Г214	36,45	24,99	26,67	7,87	8,92	30,86	7,52	19,05	2,44	9,5
СП397-1К(Н)100Г214	55,12	35,15	36,63	9,14	10,01	45,72	10,01	19,05	3,81	17,0

СОЕДИНИТЕЛЬ СП397-1...Ш (1)

Рис. 6

Рис. 6.1

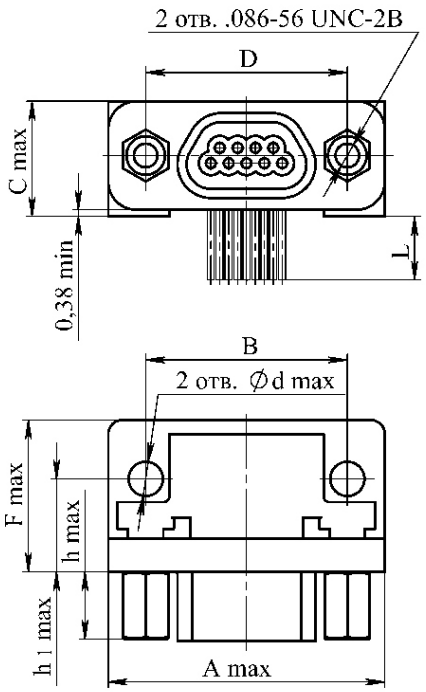

Рис. 6.2
Остальное см.рис.6.1

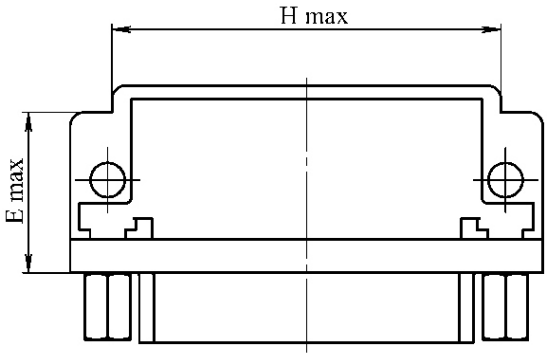

Таблица 6

Условное обозначение типоконструкции	Размеры, мм												
	Рис.	Amax	B±0,13	Cmax	D±0,13	Emax	Fmax	Hmax	h max	$h_1$max	d max	D±0,3	Масса,г не более
СП397-2К(Н)9Г211	6.1	19,99	14,35	8,26	14,35	10,80	10,80	19,99	4,7	6,61	2,52	4,37	5,5
СП397-2К(Н)15Г211	6.1	23,80	18,16	8,26	18,16	10,80	10,80	23,80	4,7	6,61	2,52	4,37	6,5
СП397-2К(Н)21Г211	6.1	27,61	21,97	8,26	21,97	10,80	10,80	27,61	4,7	6,61	2,52	4,37	7,5
СП397-2К(Н)25Г211	6.1	30,15	24,51	8,26	24,51	10,80	10,80	30,15	4,7	6,61	2,52	4,37	8,0
СП397-2К(Н)31Г211	6.2	33,96	28,32	8,26	28,32	11,43	13,34	27,69	4,7	6,61	2,52	4,37	10,5
СП397-2К(Н)37Г211	6.2	37,77	32,13	8,26	32,13	11,43	13,34	30,23	4,7	6,61	2,52	4,37	12,0
СП397-2К(Н)51Г211	6.2	36,45	30,86	9,14	30,86	11,43	16,76	31,24	4,8	7,88	2,52	4,37	13,1
СП397-2К(Н)100Г211	6.2	55,25	45,72	10,67	45,72	14,99	25,65	46,36	4,7	10,42	3,26	4,37	35,0
СП397-2К(Н)9Г212	6.1	19,99	14,35	8,26	14,35	10,80	10,80	19,99	4,7	6,61	2,52	6,35	5,5
СП397-2К(Н)15Г212	6.1	23,80	18,16	8,26	18,16	10,80	10,80	23,80	4,7	6,61	2,52	6,35	6,5
СП397-2К(Н)21Г212	6.1	27,61	21,97	8,26	21,97	10,80	10,80	27,61	4,7	6,61	2,52	6,35	7,5
СП397-2К(Н)25Г212	6.1	30,15	24,51	8,26	24,51	10,80	10,80	30,15	4,7	6,61	2,52	6,35	8,0
СП397-2К(Н)31Г212	6.2	33,96	28,32	8,26	28,32	11,43	13,34	27,69	4,7	6,61	2,52	6,35	10,5
СП397-2К(Н)37Г212	6.2	37,77	32,13	8,26	32,13	11,43	13,34	30,23	4,7	6,61	2,52	6,35	12,0
СП397-2К(Н)51Г212	6.2	36,45	30,86	9,14	30,86	11,43	16,76	31,24	4,8	7,88	2,52	6,35	13,1
СП397-2К(Н)100Г212	6.2	55,25	45,72	10,67	45,72	14,99	25,65	46,36	4,7	10,42	3,26	6,35	35,0

АКСЕССУАРЫ ДЛЯ СОЕДИНИТЕЛЕЙ СП397 (КОЖУХА, ВИНТЫ, ЗАГЛУШКИ)



КОЖУХА

Выпускаются по отдельным техническим условиям НКЦС.305142.501ТУ

Кожуха для соединителей СП397 изготавливаются одного типа, восьми типоразмеров, 92 типоконструкций.

Кожуха предназначены для защиты монтажного пространства соединителей СП397.

КОЖУХАМ ПРИСВОЕНЫ УСЛОВНЫЕ ОБОЗНАЧЕНИЯ, КОТОРЫЕ СОСТОЯТ ИЗ СЛЕДУЮЩИХ КЛАССИФИКАЦИОННЫХ ПРИЗНАКОВ:

397	-	1(2,3,4,5)	1(2,3)	1(2,3)	009 (015,021,025,031,037,051,100)	К(Н)	-	В1

Тип кожуха

Конструктивное исполнение кожуха:
1 – прямой, с одним выводом;
2 – прямой, с двумя выводами;
3 – угловой под 45 °, с одним выводом;
4 – угловой под 45 °, с двумя выводами;
5 – угловой под 90 °, с одним выводом

Конструктивное исполнение отверстия вывода:
1 – круглое;
2 – овальное;
3 – прямоугольное

Конструктивное исполнение вывода:
1 – с канавкой для монтажного пояска;
2 – с одним прижимом;
3 – с двумя прижимами

Количество контактов в соединителе

Материал и покрытие кожуха:
К – алюминиевый сплав с покрытием кадмий;
Н – алюминиевый сплав с покрытием никель

Вид крепления к соединителю – винтом (В):
В1 – с цилиндрической головкой со шлицем и скобой

Обозначение кожухов при заказе и в конструкторской документации другой продукции должно состоять из слова «Кожух», условного обозначения, обозначения ТУ.

ПРИМЕРЫ ОБОЗНАЧЕНИЯ:	Кожух 397-121-009К-В1	НКЦС.305142.501ТУ
	Кожух 397-521-051Н-В1	НКЦС.305142.501ТУ

КОЖУХ 397-121-. . . -В1

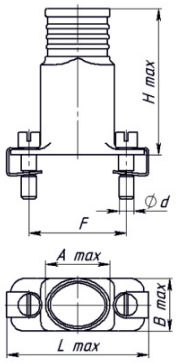

Таблица 7

Условное обозначение	Размеры, мм						
	A max	B max	F±0,1	L max	H max	d	Масса, г
397-121-009К(Н)-В1	9,52	7,81	14,35	21	24,51	.086-56 UNC-2A	2,0
397-121-015К(Н)-В1	11,17	7,81	18,16	25	24,51	.086-56 UNC-2A	2,2
397-121-021К(Н)-В1	13,30	7,81	21,97	29	24,51	.086-56 UNC-2A	2,4
397-121-025К(Н)-В1	13,60	7,81	24,51	31	24,51	.086-56 UNC-2A	2,5
397-121-031К(Н)-В1	17,10	7,81	28, 32	35	24,51	.086-56 UNC-2A	2,7
397-121-037К(Н)-В1	17,54	7,81	32,13	39	24,51	.086-56 UNC-2A	2,9
397-121-051К(Н)-В1	19,63	8,82	30,86	38	23,80	.086-56 UNC-2A	3,1
397-121-100К(Н)-В1	25,44	10,1	45,72	56	24,30	.112-40 UNC-2A	5,4

КОЖУХ 397-132-. . . -В1

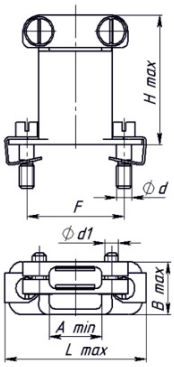

Таблица 8

Условное обозначение	Размеры, мм							
	A max	B max	F±0,1	L max	H max	d	d_1	Масса, г
397-132-009К(Н)-В1	7,7	7,81	14,35	21	19,1	.086-56 UNC-2A	М2-6gx6	2,40
397-132-015К(Н)-В1	11,3	7,81	18,16	25	19,1	.086-56 UNC-2A	М2-6gx6	2,61
397-132-021К(Н)-В1	14,9	7,81	21,97	29	19,1	.086-56 UNC-2A	М2-6gx6	2,81
397-132-025К(Н)-В1	17,3	7,81	24,51	31	19,1	.086-56 UNC-2A	М2-6gx6	2,94
397-132-031К(Н)-В1	20,9	7,81	28, 32	35	19,1	.086-56 UNC-2A	М2-6gx6	3,14
397-132-037К(Н)-В1	24,5	7,81	32,13	39	19,1	.086-56 UNC-2A	М2-6gx6	3,35
397-132-051К(Н)-В1	21,5	8,82	30,86	38	23,0	.086-56 UNC-2A	М3-6gx8	4,81
397-132-100К(Н)-В1	31,9	10,1	45,72	56	23,5	.112-40 UNC-2A	М3-6gx8	7,18

КОЖУХ 397-133-. . . -В1

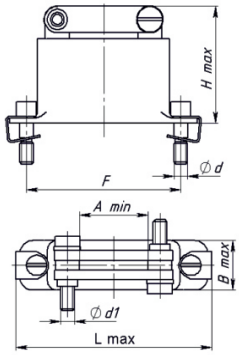

Таблица 9

Условное обозначение	Размеры, мм						
	A max	B max	F±0,1	L max	H max	d, d_1	Масса, г
397-133-009К(Н)-В1	3,6	7,81	14,35	21	19	.086-56 UNC-2A	2,88
397-133-015К(Н)-В1	6,0	7,81	18,16	25	19	.086-56 UNC-2A	3,13
397-133-021К(Н)-В1	8,4	7,81	21,97	29	19	.086-56 UNC-2A	3,34
397-133-025К(Н)-В1	10,8	7,81	24,51	31	19	.086-56 UNC-2A	3,51
397-133-031К(Н)-В1	13,3	7,81	28, 32	35	19	.086-56 UNC-2A	3,73
397-133-037К(Н)-В1	15,7	7,81	32,13	39	19	.086-56 UNC-2A	3,94
397-133-051К(Н)-В1	16,9	8,82	30,86	38	21	.086-56 UNC-2A	4,23
397-133-100К(Н)-В1	26,9	10,1	45,72	56	22	.112-40 UNC-2A	7,48

КОЖУХ 397-211-...-В1

Рис. 1

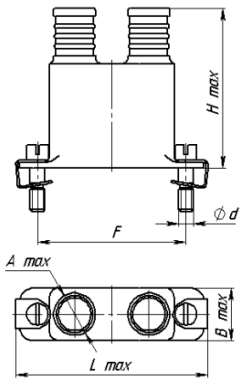

Рис. 2
(Остальное см. рис. 1)

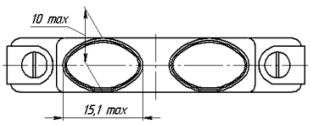

Таблица 10

Условное обозначение	Размеры, мм							
	Рис.	A max	B max	F±0,1	L max	H max	d	Масса, г
397-211-021К(Н)-В1	1	6,25	7,81	21,97	29	23,51	.086-56 UNC-2A	2,4
397-211-025К(Н)-В1	1	6,65	7,81	24,51	31	23,51	.086-56 UNC-2A	2,5
397-211-031К(Н)-В1	1	7,15	7,81	28,32	35	23,51	.086-56 UNC-2A	2,8
397-211-037К(Н)-В1	1	7,65	7,81	32,13	39	23,51	.086-56 UNC-2A	3,0
397-211-051К(Н)-В1	1	8,75	8,82	30,86	38	23,80	.086-56 UNC-2A	3,3
397-211-100К(Н)-В1	2	–	10,1	45,72	56	26,30	.112-40 UNC-2A	5,4

КОЖУХ 397-321-. . . -В1

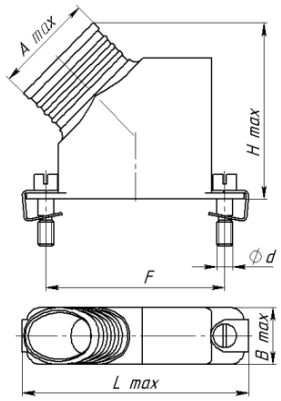

Таблица 11

Условное обозначение	Размеры, мм						
	A max	B max	F±0,1	L max	H max	d	Масса, г
397-321-009К(Н)-В1	9,6	7,81	14,35	21	19,89	.086-56 UNC-2A	1,80
397-321-015К(Н)-В1	11,3	7,81	18,16	25	20,77	.086-56 UNC-2A	2,00
397-321-021К(Н)-В1	13,4	7,81	21,97	29	22,31	.086-56 UNC-2A	2,25
397-321-025К(Н)-В1	13,7	7,81	24,51	31	23,79	.086-56 UNC-2A	2,45
397-321-031К(Н)-В1	17,2	7,81	28, 32	35	27,47	.086-56 UNC-2A	3,00
397-321-037К(Н)-В1	17,6	7,81	32,13	39	27,84	.086-56 UNC-2A	3,20
397-321-051К(Н)-В1	19,7	8,82	30,86	38	29,90	.086-56 UNC-2A	3,40
397-321-100К(Н)-В1	25,5	10,1	45,72	56	32,50	.112-40 UNC-2A	5,70

КОЖУХ 397-521-. . . -В1

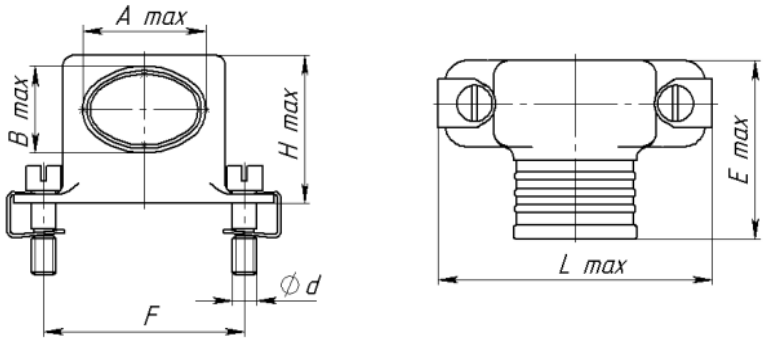

Таблица 12

Условное обозначение	Размеры, мм							
	A max	B max	F±0,1	L max	E max	H max	d	Масса, г
397-521-009К(Н)-В1	9,6	7,81	14,35	21	16,15	13,31	.086-56 UNC-2A	2,2
397-521-015К(Н)-В1	11,3	7,81	18,16	25	16,15	13,31	.086-56 UNC-2A	2,5
397-521-021К(Н)-В1	13,4	7,81	21,97	29	16,15	13,31	.086-56 UNC-2A	2,7
397-521-025К(Н)-В1	13,7	7,81	24,51	31	16,15	13,31	.086-56 UNC-2A	2,9
397-521-031К(Н)-В1	17,2	7,81	28, 32	35	16,15	13,31	.086-56 UNC-2A	3,2
397-521-037К(Н)-В1	17,6	7,81	32,13	39	16,15	13,31	.086-56 UNC-2A	3,4
397-521-051К(Н)-В1	19,7	8,82	30,86	38	17,15	15,60	.086-56 UNC-2A	4,1
397-521-100К(Н)-В1	25,5	10,1	45,72	56	18,40	16,10	.112-40 UNC-2A	6,1

СОЕДИНИТЕЛИ СП397



ВИНТЫ

Винты для соединителей СП397 изготавливают одного типа, двух типоразмеров, 4 типоконструкций.

Винты предназначены для фиксации сочлененного положения соединителей СП397 и являются функциональными аналогами элементов крепления соединителей типа Micro-D, выпускаемых по MIL-DTL-83513.

Винты изготавливаются из коррозионностойких материалов.

ВИНТАМ ПРИСВОЕНЫ УСЛОВНЫЕ ОБОЗНАЧЕНИЯ, КОТОРЫЕ СОСТОЯТ ИЗ СЛЕДУЮЩИХ КЛАССИФИКАЦИОННЫХ ПРИЗНАКОВ:

397	-	10(20)	001(101)	-	00(01)
Тип винта					
Конструктивное исполнение головки винта: **10 – высокая, цилиндрическая со шлицем;** **20 – шестигранная с внутренней резьбой**					
Вид крепления: **001 – гайка, стопорная шайба;** **101 – Е-образная шайба**					
Типоразмер резьбы: **00 – .086-56 UNC-2A;** **01 – .112-40 UNC-2A**					

Обозначение винтов при заказе и в конструкторской документации другой продукции должно состоять из слова «Винт», условного обозначения, обозначения ТУ.

ПРИМЕРЫ ОБОЗНАЧЕНИЯ:

Винт 397-10101-01	**НКЦС.305142.501ТУ**
Винт 397-20001-00	**НКЦС.305142.501ТУ**

ВИНТЫ

Рис. 1

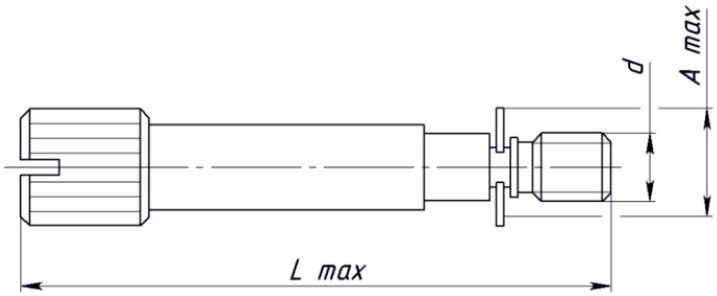

Рис. 2

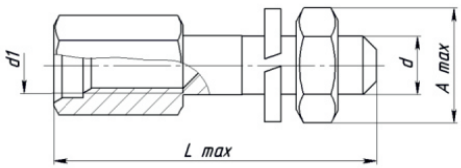

Таблица 13

Условное обозначение	Размеры, мм					
	Рис.	L max	A max	d	d_1	Масса, г
397-10101-00	1	22,1	4,0	.086-56 UNC-2A	–	1,2
397-10101-01	1	23,0	6,0	.112-40 UNC-2A	–	2,7
397-20001-00	2	12,0	4,3	.086-56 UNC-2A	.086-56 UNC-2B	0,5
397-20001-01	2	12,0	5,5	.112-40 UNC-2A	.112-40 UNC-2B	1,0

СОЕДИНИТЕЛИ СП397



ЗАГЛУШКИ

Заглушки для соединителей СП397 изготавливают одного типа, семи типоразмеров, 14 типоконструкций.

Заглушки предназначены для защиты контактной поверхности соединителей при транспортировании и хранении.

Заглушки изготавливаются из полиэтилена

ЗАГЛУШКАМ ПРИСВОЕНЫ УСЛОВНЫЕ ОБОЗНАЧЕНИЯ, КОТОРЫЕ СОСТОЯТ ИЗ СЛЕДУЮЩИХ КЛАССИФИКАЦИОННЫХ ПРИЗНАКОВ:

	8(9,15,21,25,31,37,51,100)	Ш(Г)
Количество контактов в соединителе		
Конструктивное исполнение: **Ш – для штыревых соединителей** **Г – для гнездовых соединителей**		

Обозначение заглушек при заказе и в конструкторской документации другой продукции должно состоять из слова «Заглушка», условного обозначения, обозначения ТУ.

ПРИМЕРЫ ОБОЗНАЧЕНИЯ:

Заглушка 8Г	**НКЦС.305142.501ТУ**
Заглушка 25Ш	**НКЦС.305142.501ТУ**

ЗАГЛУШКИ

Рис. 1

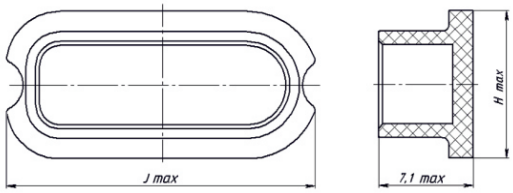

Рис. 2

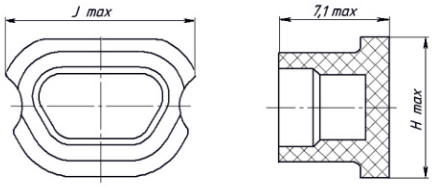

Рис. 3

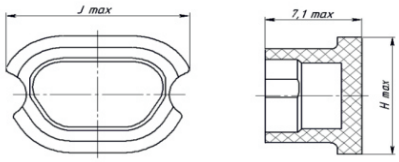

Таблица 14.1

Условное обозначение	Размеры, мм			
	Рис.	H max	J max	Масса, г
397-8Ш	1	10,8	23,0	0,57
397-9Ш	2	9,0	12,5	0,33
397-15Ш	2	9,0	16,5	0,44
397-21Ш	2	9,0	20,5	0,56
397-25Ш	2	9,0	23,0	0,64
397-31Ш	2	9,0	27,0	0,75
397-37Ш	2	9,0	30,0	0,86
397-51Ш	2	10,0	29,0	0,88
397-100Ш	2	11,3	39,6	1,32

Таблица 14.2

Условное обозначение	Размеры, мм			
	Рис.	H max	J max	Масса, г
397-8Г	1	12,6	24,6	0,66
397-9Г	3	10,2	14,0	0,39
397-15Г	3	10,2	18,0	0,50
397-21Г	3	10,2	22,0	0,62
397-25Г	3	10,2	25,0	0,70
397-31Г	3	10,2	29,0	0,83
397-37Г	3	10,2	32,0	0,94
397-51Г	3	11,5	31,0	0,96
397-100Г	3	12,7	41,0	1,45

СОЕДИНИТЕЛИ 5Р

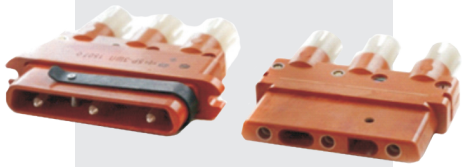

Соединители прямоугольные предназначены для соединения гибкого силового кабеля между собой и с передвижными и стационарными источниками и приемниками электрической энергии в цепях постоянного, переменного токов (частотой до 3МГц) при напряжении до 400 В.

Негерметичные соединители 5Р состоят из двух частей: вилки и розетки. Вилки и розетки могут быть как приборными, так и кабельными. Сочленения врубное, фиксация с помощью скобы.

Соединители объёмного монтажа, монтаж проводов пайкой.

Покрытие контактов - серебро.

Соединители предназначены для внутреннего монтажа, в соответствии с техническими условиями НКЦС.434410.530ТУ.

Соединители взаимосочленяемы с 5Р по ИЮ0.364.032ТУ.

СОЕДИНИТЕЛЯМ ПРИСВОЕНЫ УСЛОВНЫЕ ОБОЗНАЧЕНИЯ, КОТОРЫЕ СОСТОЯТ ИЗ СЛЕДУЮЩИХ КЛАССИФИКАЦИОННЫХ ПРИЗНАКОВ:

5Р	3	Ш(Г)	П(К)
Тип соединителя			
Количество контактов			
Вилка (Ш), Розетка (Г)			
Тип корпуса: П – приборный, К – кабельный			

Обозначение соединителей при заказе и в конструкторской документации другой продукции состоит из слова «Вилка» («Розетка»), условного обозначения типоконструкции, обозначения ТУ.

ПРИМЕРЫ ОБОЗНАЧЕНИЯ:		
	Вилка 5Р-3Ш	НКЦС.434410.530ТУ
	Розетка 5Р-3Г	НКЦС.434410.530ТУ

ТЕХНИЧЕСКИЕ ХАРАКТЕРИСТИКИ

Сопротивление контактов, не более, мОм	2,5
Сопротивление изоляции в нормальных климатических условиях, не менее, МОм	5000
Максимальное рабочее напряжение, не более, В	400
Рабочий ток, не более, А	50
Количество сочленений - расчленений	500
Минимальная наработка, часов	1000
Срок сохраняемости, лет	25
Соединители устойчивы к воздействию спецфакторов	

УСЛОВИЯ ЭКСПЛУАТАЦИИ

Механические факторы:

Синусоидальная вибрация: Диапазон частот, Гц Ускорение, м/с^2 (g)	 5-2000 100 (10)
Механический удар: Одиночного действия: Ускорение, м/с^2 (g) Многократного действия: Ускорение, м/с^2 (g)	 2000 (200) 500 (50)

Климатические факторы:

Повышенная рабочая температура среды, °С	70
Пониженная рабочая температура среды, °С	минус 60
Атмосферное пониженное рабочее давление, Па (мм рт. ст.)	$1{,}3\cdot10^{-4}(1\cdot10^{-6})$

ВИЛКА ПРИБОРНАЯ 5Р-3

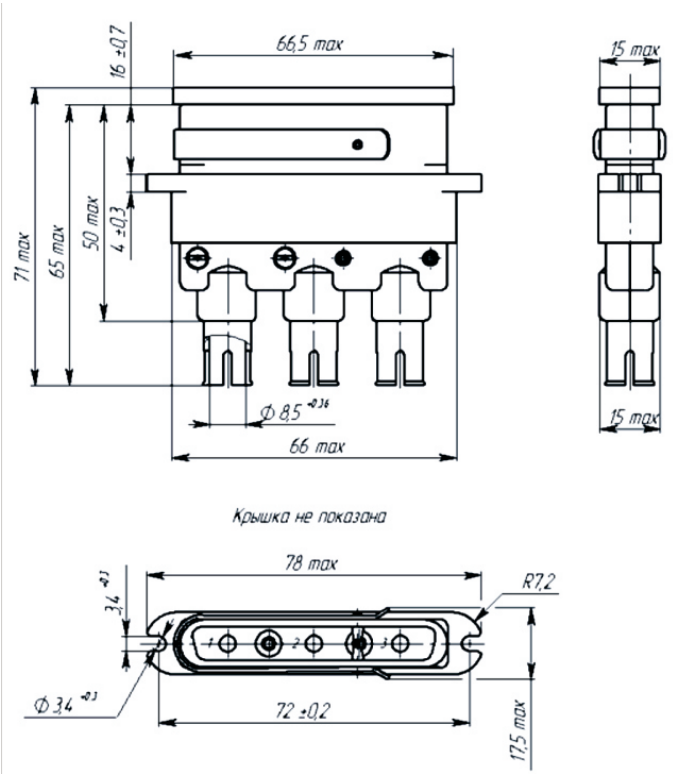

РОЗЕТКА ПРИБОРНАЯ 5Р-3

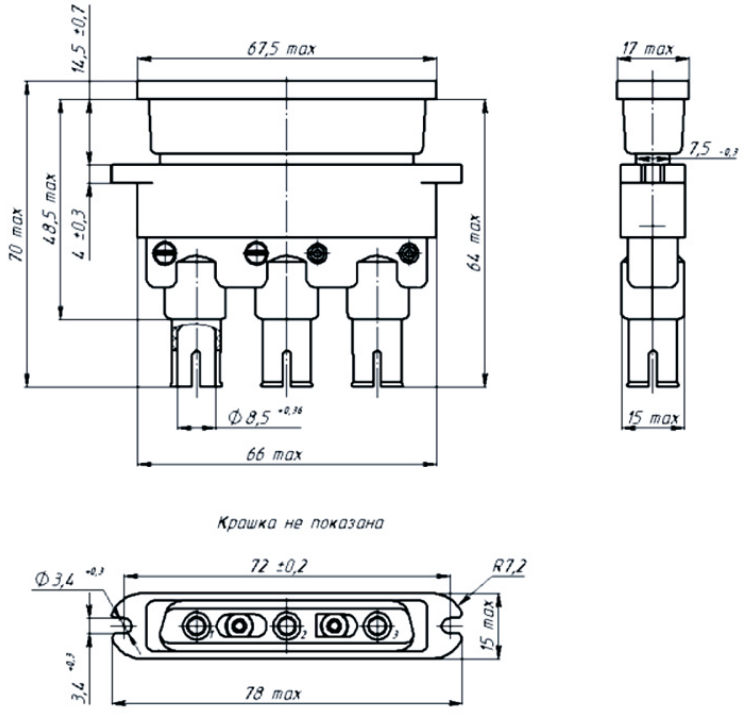

ВИЛКА КАБЕЛЬНАЯ 5Р-3

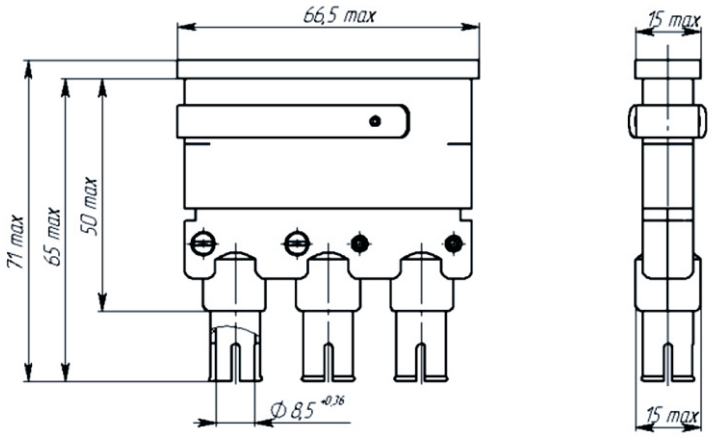

Крышка не показана

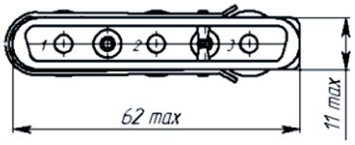

РОЗЕТКА КАБЕЛЬНАЯ 5Р-3

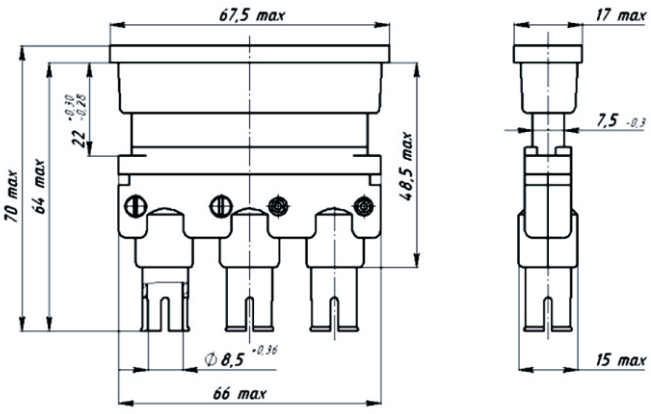

Крышка не показана

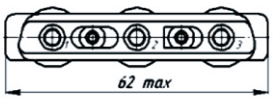

СОЕДИНИТЕЛИ 12Р



Соединители предназначены для работы в электрических цепях постоянного, переменного (частотой до 3 МГц) и импульсного токов при напряжении до 100В (амплитудное значение) и силе тока до 3А.

Монтаж проводов - пайкой.

Сочленение соединителей - врубное.

Покрытие контактов - золото, серебро.

Соединители предназначены для внутреннего монтажа в климатическом исполнении УХЛ по ГОСТ В 20.39.404 в соответствии с техническими условиями АСЛР.434410.025ТУ.

Соединители типа 12Р, выпускаемые по АСЛР.434410.025ТУ взаимосочленяемы соединителями 12Р по ЦЕ0.364.010ТУ.

Все вилки и розетки, кроме розеток 12РК в сочлененном положении, необходимо механически закреплять.

Условный размер корпусов, схемы расположения контактов Ø1,0 мм и их количество приведены в табл. 1.

СОЕДИНИТЕЛЯМ ПРИСВОЕНЫ УСЛОВНЫЕ ОБОЗНАЧЕНИЯ, КОТОРЫЕ СОСТОЯТ ИЗ СЛЕДУЮЩИХ КЛАССИФИКАЦИОННЫХ ПРИЗНАКОВ:

12Р	- Б(К,Г,П)	- 33(60)	А(В)
Тип соединителя			
Конструктивное исполнение: **Б - блочные** **К - кабельные*** **Г - герметичные*** **П - приборные***			
Количество контактов			
Покрытие контактов: **А - золото** **В - серебро**			

*не освоены в серийном производстве

Обозначение соединителей при заказе и в конструкторской документации другой продукции состоит из слова «Соединитель», условного обозначения типоконструкции, обозначения ТУ.

ПРИМЕРЫ ОБОЗНАЧЕНИЯ:

Вилка 12РБ-60А	АСЛР.434410.025ТУ
Розетка 12РК-60В	АСЛР.434410.025ТУ
Вилка 12РГ-33А	АСЛР.434410.025ТУ
Розетка 12РП-33В	АСЛР.434410.025ТУ

ТЕХНИЧЕСКИЕ ХАРАКТЕРИСТИКИ

Сопротивление контактов, 1 мм не более, мОм	5
Сопротивление изоляции в нормальных климатических условиях, не менее, МОм	1000
Рабочий ток на каждый контакт при его равномерной нагрузке, не более, А	3
Максимальный ток на одиночный контакт при 10% от max тока нагрузке остальных контактов, не более, А	8
Максимальное рабочее напряжение (амплитудное значение), В	100
Количество сочленений - расчленений	500
Минимальная наработка, часов	15000
Сохранение герметичности в течение, часов	1000
Срок сохраняемости, лет	25

УСЛОВИЯ ЭКСПЛУАТАЦИИ

Механические факторы:

Синусоидальная вибрация: Диапазон частот, Гц Ускорение, м/с^2 (g)	 1-5000 300 (30)
Механический удар: Одиночного действия: Ускорение, м/с^2 (g) для блочных соединителей Многократного действия: Ускорение, м/с^2 (g)	 1500 (150) 15000 (1500) 750 (75)

Климатические факторы:

Повышенная рабочая температура среды, °С	85
Пониженная рабочая температура среды, °С	минус 60
Атмосферное пониженное рабочее давление, Па (мм рт. ст.)	1,3·10^{-4}(10^{-6})

Таблица 1

Схема расположения контактов в изоляторах (вилки с монтажной стороны, розетки с контактной стороны)	Количество контактов
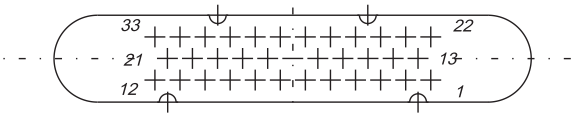	33
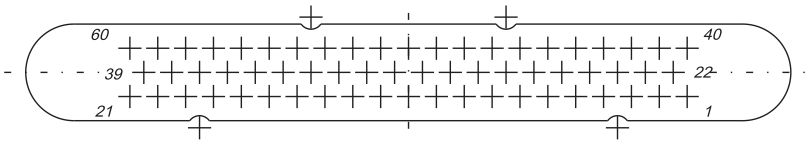	60

ВИЛКА 12РБ

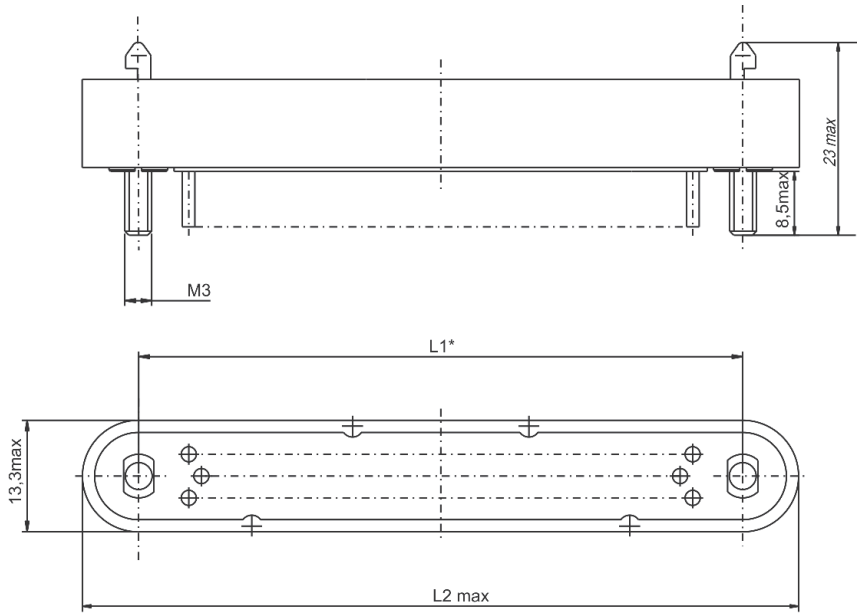

Таблица 2

Количество контактов	L_1	L_2
33	46	61,8
60	72	85,4

РОЗЕТКА 12РБ

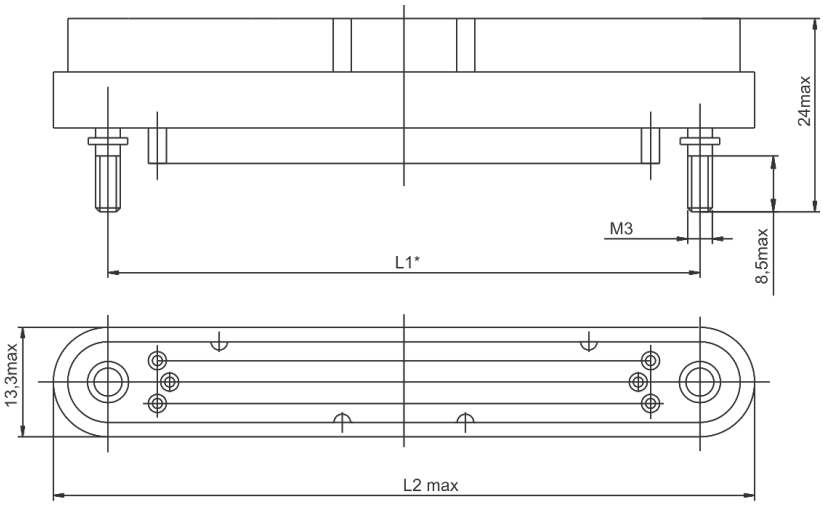

Таблица 3

Количество контактов	L_1	L_2
33	46	61,3
60	72	85,3

ВИЛКА 12РГ

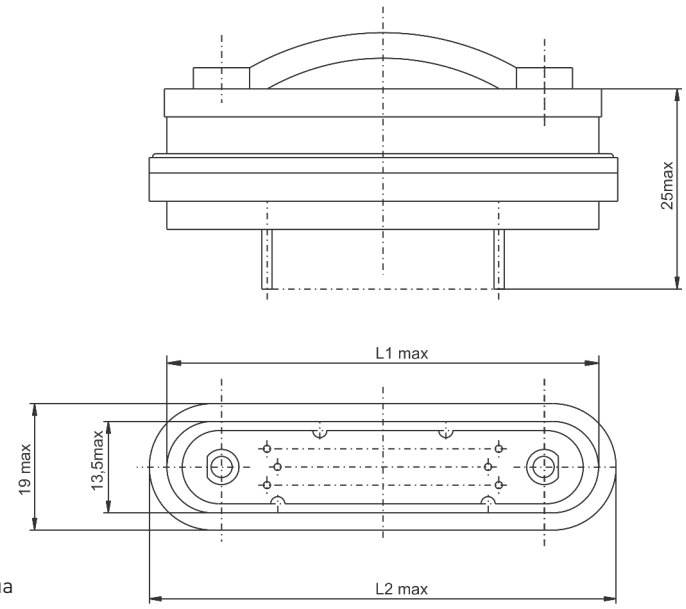

Крышка условно не показана

Таблица 4

Количество контактов	L_1	L_2
33	61,5	67
60	86,5	91

СОЕДИНИТЕЛИ РПМ8А, РППМ8А

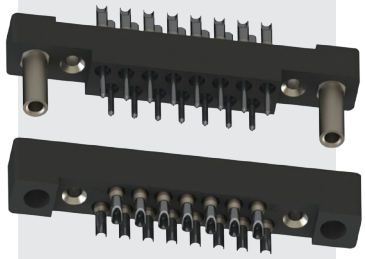

Соединители электрические низкочастотные прямоугольного типа с ГИПЕРБОЛОИДНЫМИ КОНТАКТАМИ, предназначены для работы в электрических цепях постоянного, переменного (частотой до 3 МГц) и импульсного токов, для печатного и объемного монтажа.

СОЕДИНИТЕЛЯМ ПРИСВОЕНЫ УСЛОВНЫЕ ОБОЗНАЧЕНИЯ, КОТОРЫЕ СОСТОЯТ ИЗ СЛЕДУЮЩИХ КЛАССИФИКАЦИОННЫХ ПРИЗНАКОВ:

РПМ (РППМ)	8	А	15 (31)	Ш (Г)	(1, 6, 7)
Тип соединителя					
Порядковый номер разработки					
Символ разработчика					
Количество контактов					
Часть соединителя: **Ш - вилка;** **Г - розетка.**					
Конструктивное исполнение: **без обозначения - внутриблочная часть;** **1 - блочная часть без прижима и скобы;** **6 - кабельная часть с прямым прижимом и скобой;** **7 - кабельная часть с угловым прижимом и скобой.**					

ПРИМЕРЫ ОБОЗНАЧЕНИЯ:

Категория приемки «5» - ВП	Вилка РПМ8А-15Ш1 СЦНК.434410.038 ТУ
	Розетка РПМ8А-15Г1 СЦНК.434410.038 ТУ
Категория приемки «5» - ВП	Вилка РППМ8А-15Ш СЦНК.434410.038 ТУ
	Розетка РППМ8А-15Г1 СЦНК.434410.038 ТУ

ТЕХНИЧЕСКИЕ ХАРАКТЕРИСТИКИ

Количество контактов, шт	15,31
Сопротивление контактов, не более, мОм	10
Сопротивление изоляции, МОм:	10000
Рабочий ток на каждый контакт, не более , В РПМ8А РППМ8А	 4 2
Максимальное рабочее напряжение, не более , В РПМ8А РППМ8А	 600 150
Вибрация: диапазон частот, Гц амплитуда ускорения, g	 1 .. 5000 40
Однократные удары: пиковое ударное ускорение, g	 1000
Температура окружающей среды, °С	-60..+100
Климатическое исполнение	В
Минимальная наработка, ч	15000
Количество сочленений - расчленений	1000
Минимальный срок сохраняемости, лет	30
Покрытие контактов	серебро

ВИЛКА РПМ8А БЛОЧНАЯ ЧАСТЬ БЕЗ ПРИЖИМА И СКОБЫ

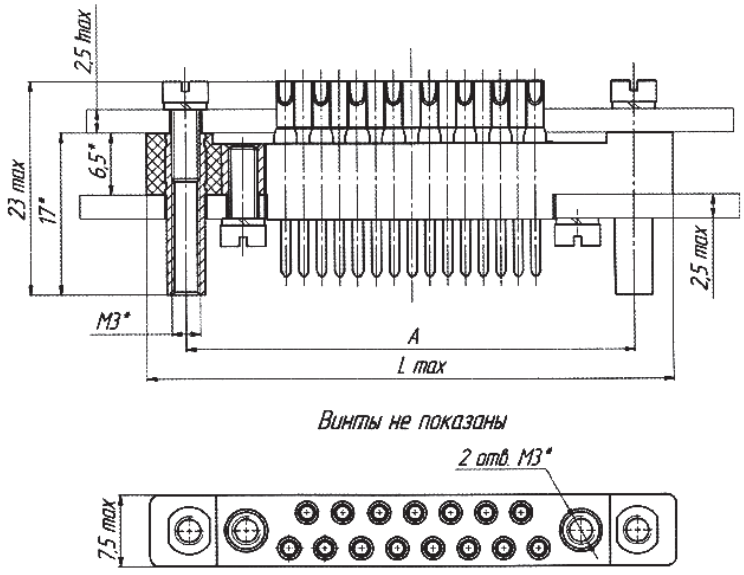

Условное обозначение	Количество контактов, n.	Размеры, мм.	
		A	L max
РПМ8А-15Ш	15	47,25±0,1	55,5
РПМ8А-31Ш	31	77,25±0,1	85,5

ВИЛКА РППМ8А ВНУТРИБЛОЧНАЯ ЧАСТЬ

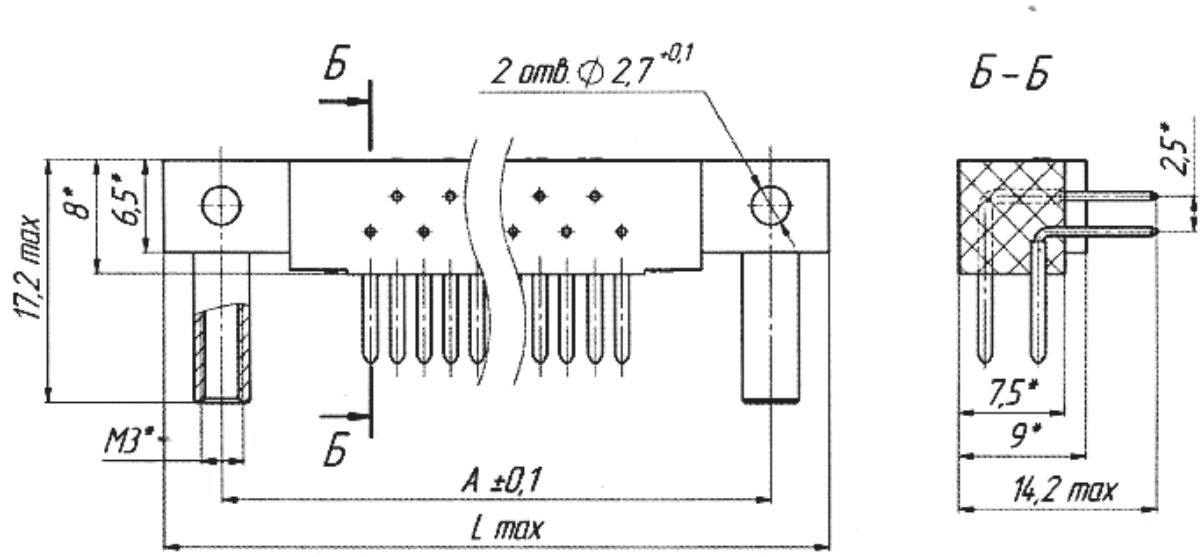

Условное обозначение	Количество контактов, n.	Размеры, мм.	
		A	L max
РППМ8А-15Ш	15	47,25±0,1	55,5
РППМ8А-31Ш	31	77,25±0,1	85,5

РОЗЕТКИ РПМ8А, РПМ8А БЛОЧНАЯ ЧАСТЬ БЕЗ ПРИЖИМА И СКОБЫ

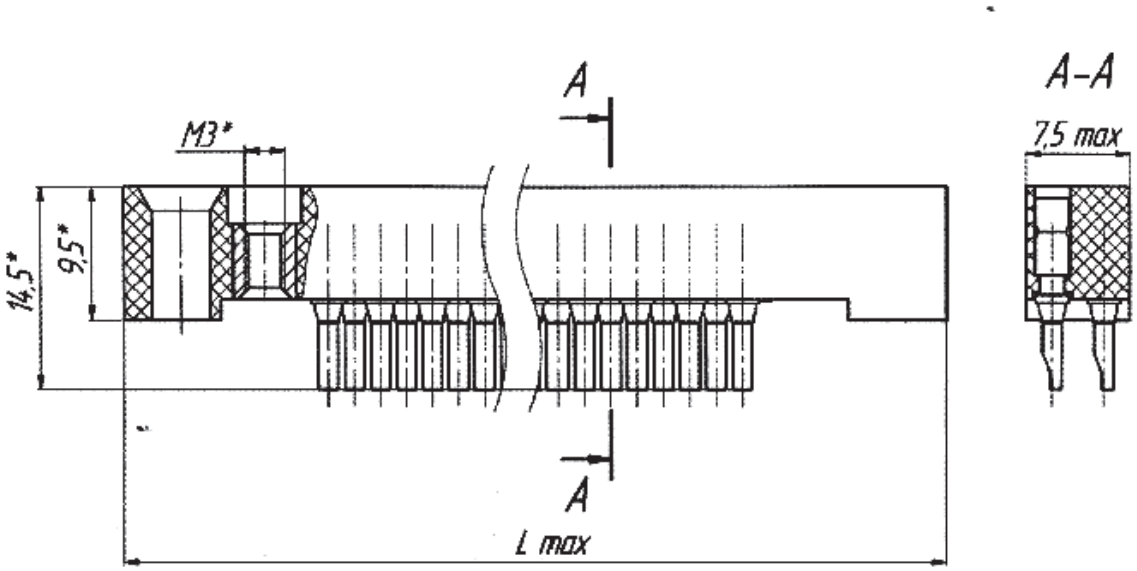

Условное обозначение	Количество контактов, n.	Размеры, мм
		L max
РПМ8А-15Г1, РППМ8А-15Г1	15	55,5
РПМ8А-31Г1 , РППМ8А-31Г1	31	85,5

РОЗЕТКИ РПМ8, РПМ8А КАБЕЛЬНАЯ ЧАСТЬ С ПРЯМЫМ ПРИЖИМОМ И СКОБОЙ

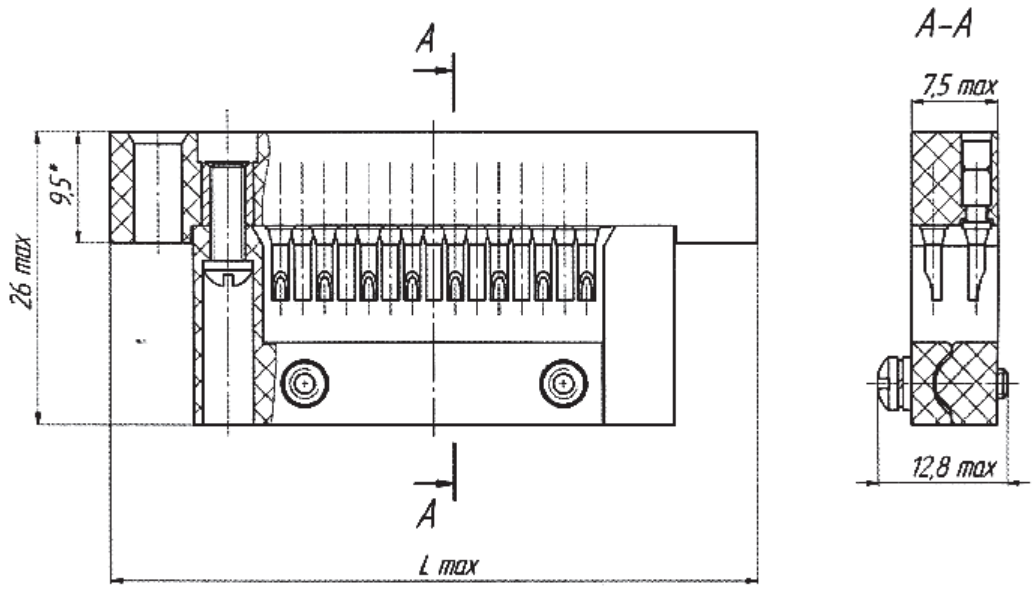

Условное обозначение	Количество контактов, n.	Размеры, мм
		L max
РПМ8А-15Г6, РППМ8А-15Г6	15	55,5
РПМ8А-31Г6 , РППМ8А-31Г6	31	85,5

РОЗЕТКА РПМ8А-31Г7 КАБЕЛЬНАЯ ЧАСТЬ С УГЛОВЫМ ПРИЖИМОМ И СКОБОЙ

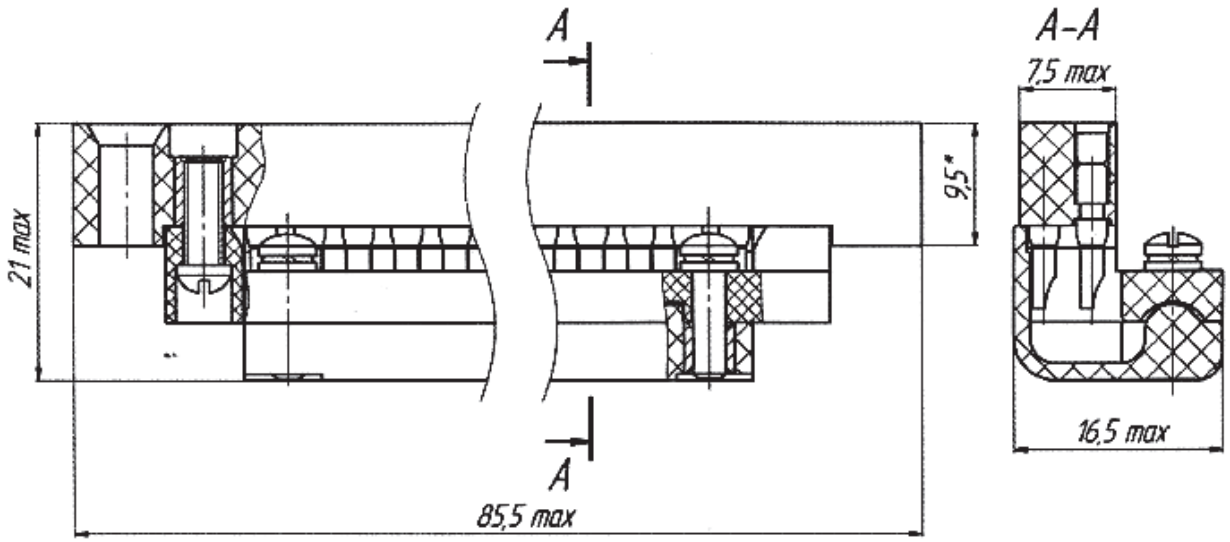

Условное обозначение	Количество контактов, n.
РПМ8А-31Г1	31

СОЕДИНИТЕЛИ ГРПМ2А



Соединители электрические низкочастотные прямоугольного типа имеют ГИПЕРБОЛОИДНЫЕ КОНТАКТЫ, предназначены для работы в электрических цепях постоянного, переменного (частотой до 3 МГц) и импульсного токов, вилка угловая для печатного и розетка для объемного монтажа.

СОЕДИНИТЕЛЯМ ПРИСВОЕНЫ УСЛОВНЫЕ ОБОЗНАЧЕНИЯ, КОТОРЫЕ СОСТОЯТ ИЗ СЛЕДУЮЩИХ КЛАССИФИКАЦИОННЫХ ПРИЗНАКОВ:

ГРПМ	2	А	30 (46, 62, 90, 122)	Ш (Г)	О (Оу, Пл)	1 (2)
Тип соединителя						
Порядковый номер разработки						
Символ разработчика						
Количество контактов						
Часть соединителя: **Ш - вилка;** **Г - розетка.**						
Конструктивное исполнение: **О - обычное;** **Оу - обычное усиленное;** **Пл - плавающее.**						
Покрытие контактов: **1 - золото;** **2 - серебро.**						

ПРИМЕРЫ ОБОЗНАЧЕНИЯ:

Вилка ГРПМ2А-30ШО1	**СЦНК.434410.038 ТУ**
Розетка ГРПМ2А-122ГОу1	**СЦНК.434410.038 ТУ**

ТЕХНИЧЕСКИЕ ХАРАКТЕРИСТИКИ

Количество контактов, шт	30, 46, 62, 90, 122
Сопротивление контактов, не более, мОм	10
Сопротивление изоляции, МОм:	10000
Рабочий ток на каждый контакт, не более , В	2
Максимальное рабочее напряжение, не более , В	250
Вибрация: диапазон частот, Гц амплитуда ускорения, g	 1 .. 5000 40
Однократные удары: пиковое ударное ускорение, g	1000
Температура окружающей среды, °С	-60..+85
Климатическое исполнение	В
Минимальная наработка, ч	10000
Количество сочленений - расчленений	1000
Минимальный срок сохраняемости, лет	30

ВИЛКИ ГРПМ2А ОБЫЧНОЕ ИСПОЛНЕНИЕ

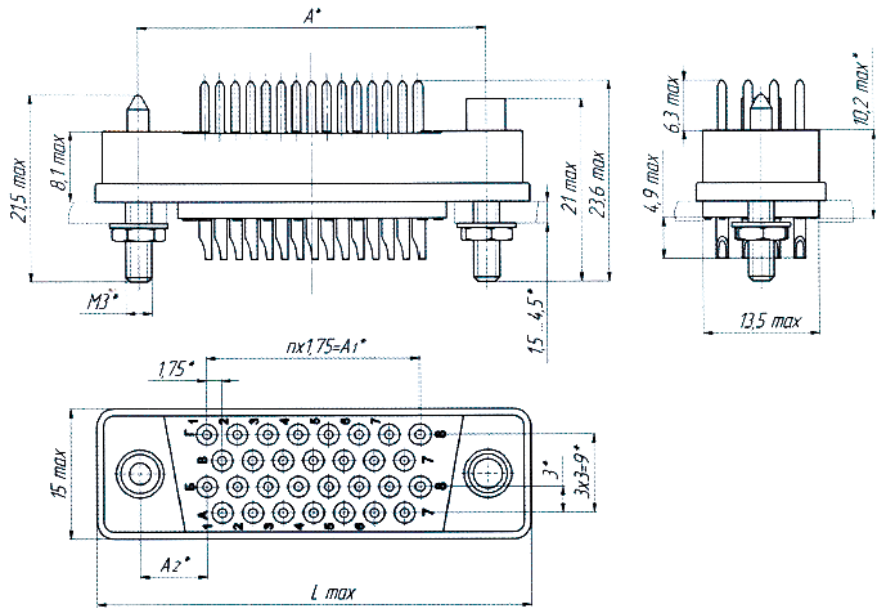

Условное обозначение	Размеры, мм				n
	A*	L max	A1*	A2*	
ГРПМ2А-30ШО1	40	50	24,5	7,75	14
ГРПМ2А-30ШО2	40	50	24,5	7,75	14
ГРПМ2А-46ШО1	54	64	38,5	7,75	22
ГРПМ2А-46ШО2	54	64	38,5	7,75	22
ГРПМ2А-62ШО1	68	78	52,5	7,75	30
ГРПМ2А-62ШО2	68	78	52,5	7,75	30
ГРПМ2А-90ШО1	92	102	77,0	7,5	44
ГРПМ2А-90ШО2	92	102	77,0	7,5	44

РОЗЕТКИ ГРПМ2А ОБЫЧНОЕ ИСПОЛНЕНИЕ

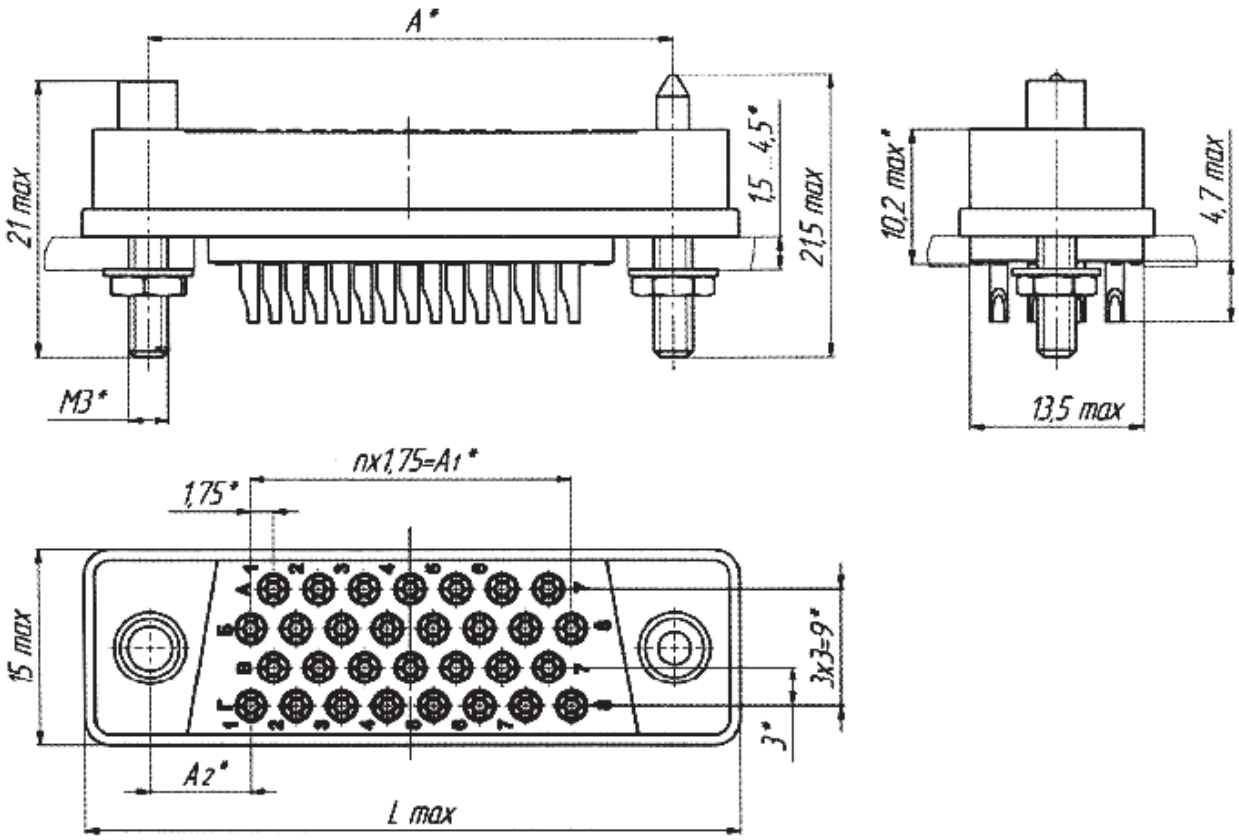

Условное обозначение	Размеры, мм				n
	A*	L max	A1*	A2*	
ГРПМ2А-30ГО1	40	50	24,5	7,75	14
ГРПМ2А-30ГО2	40	50	24,5	7,75	14
ГРПМ2А-46ГО1	54	64	38,5	7,75	22
ГРПМ2А-46ГО2	54	64	38,5	7,75	22
ГРПМ2А-62ГО1	68	78	52,5	7,75	30
ГРПМ2А-62ГО2	68	78	52,5	7,75	30
ГРПМ2А-90ГО1	92	102	77,0	7,5	44
ГРПМ2А-90ГО2	92	102	77,0	7,5	44

ВИЛКИ ГРПМ2А ПЛАВАЮЩЕЕ ИСПОЛНЕНИЕ

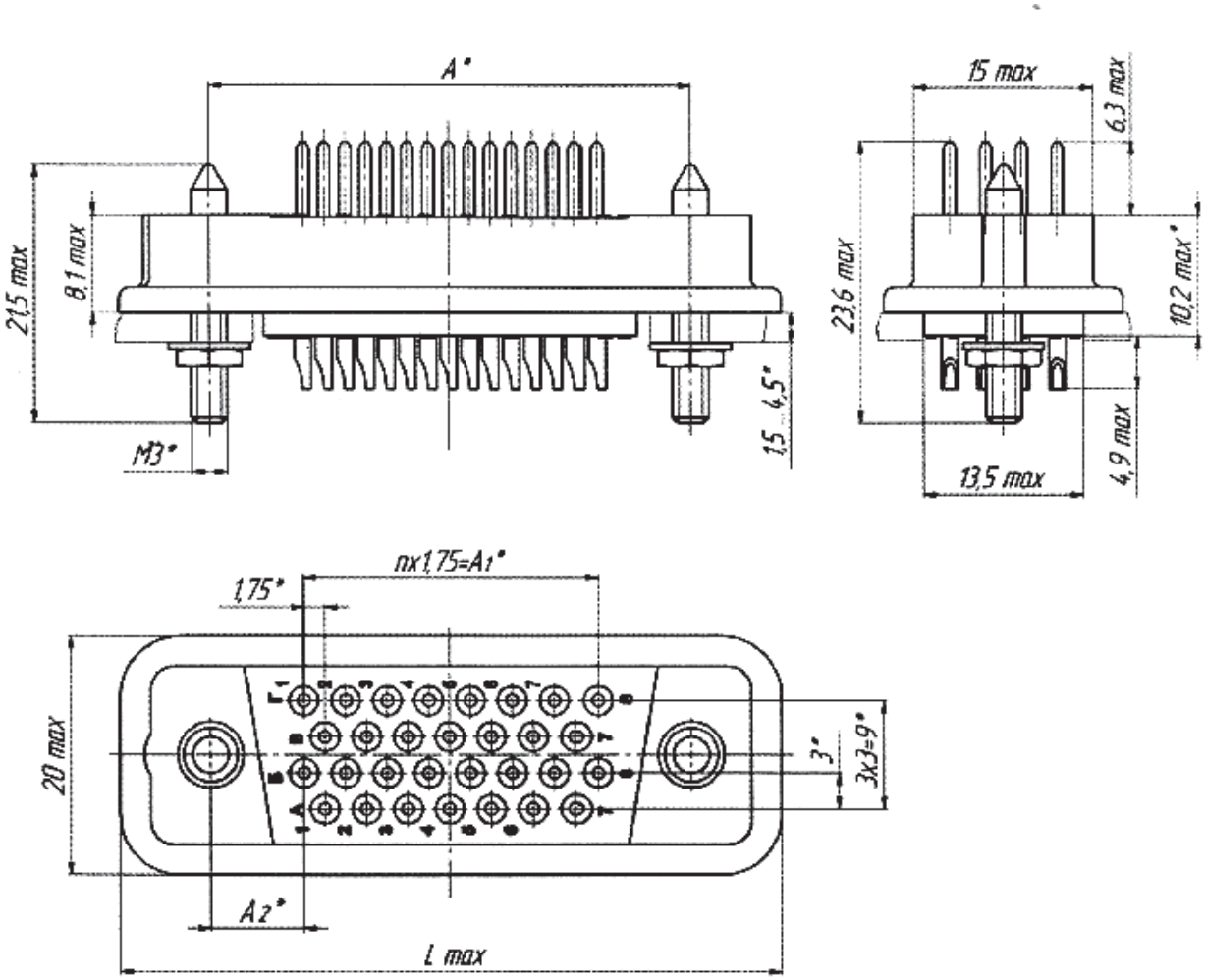

Условное обозначение	Размеры, мм				n
	A*	L max	A1*	A2*	
ГРПМ2А-30ШПл1	40	50	24,5	7,75	14
ГРПМ2А-30ШПл2	40	50	24,5	7,75	14
ГРПМ2А-46ШПл1	54	64	38,5	7,75	22
ГРПМ2А-46ШПл2	54	64	38,5	7,75	22
ГРПМ2А-62ШПл1	68	78	52,5	7,75	30
ГРПМ2А-62ШПл2	68	78	52,5	7,75	30
ГРПМ2А-90ШПл1	92	102	77,0	7,5	44
ГРПМ2А-90ШПл2	92	102	77,0	7,5	44
ГРПМ2А-122ШПл1	120	135	105,0	7,5	60
ГРПМ2А-122ШПл2	120	135	105,0	7,5	60

РОЗЕТКИ ГРПМ2А ПЛАВАЮЩЕЕ ИСПОЛНЕНИЕ

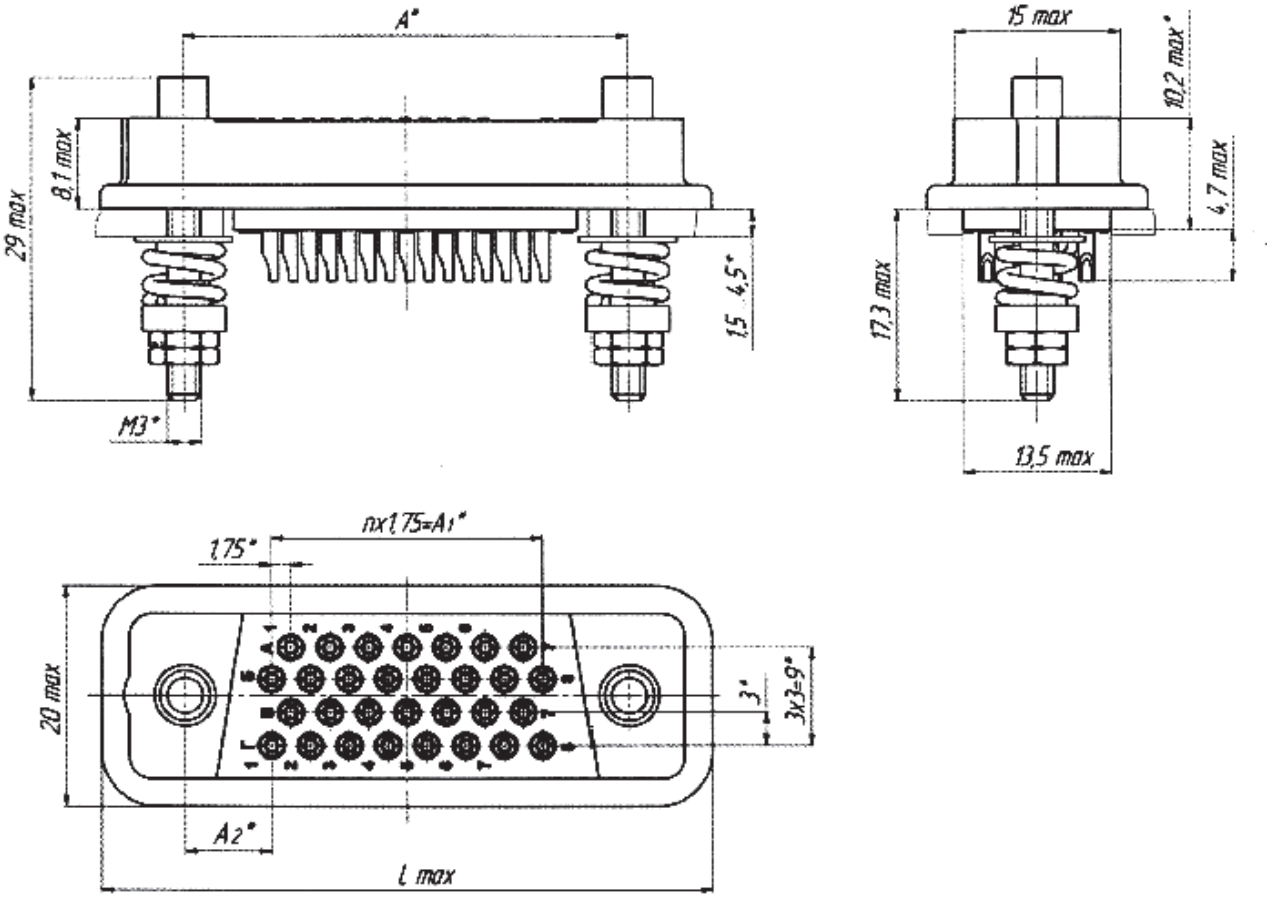

Условное обозначение	Размеры, мм				n
	A*	L max	A1*	A2*	
ГРПМ2А-30ГПл1	40	55	24,5	7,75	14
ГРПМ2А-30ГПл2	40	55	24,5	7,75	14
ГРПМ2А-46ГПл1	54	69	38,5	7,75	22
ГРПМ2А-46ГПл2	54	69	38,5	7,75	22
ГРПМ2А-62ГПл1	68	83	52,5	7,75	30
ГРПМ2А-62ГПл2	68	83	52,5	7,75	30
ГРПМ2А-90ГПл1	92	107	77,0	7,5	44
ГРПМ2А-90ГПл2	92	107	77,0	7,5	44
ГРПМ2А-122ГПл1	120	135	105,0	7,5	60
ГРПМ2А-122ГПл2	120	135	105,0	7,5	60

ВИЛКИ ГРПМ2А-122
ОБЫЧНОЕ УСИЛЕННОЕ ИСПОЛНЕНИЕ

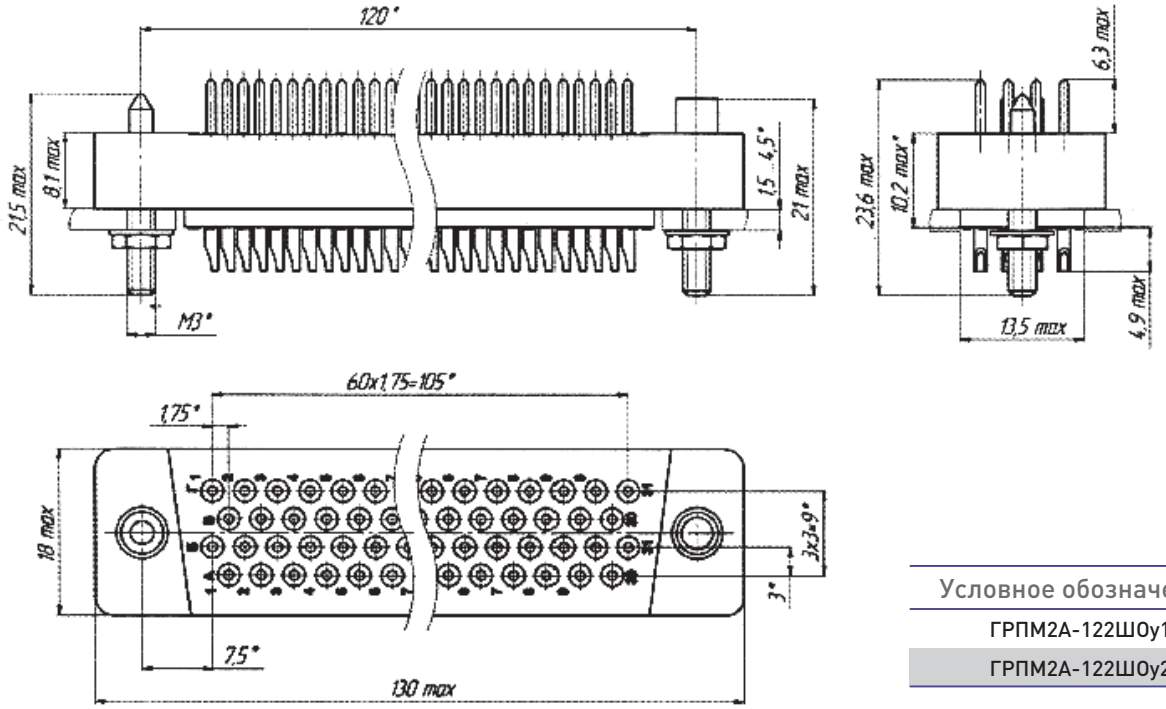

Условное обозначение
ГРПМ2А-122Ш0у1
ГРПМ2А-122Ш0у2

РОЗЕТКИ ГРПМ2А-122
ОБЫЧНОЕ УСИЛЕННОЕ ИСПОЛНЕНИЕ

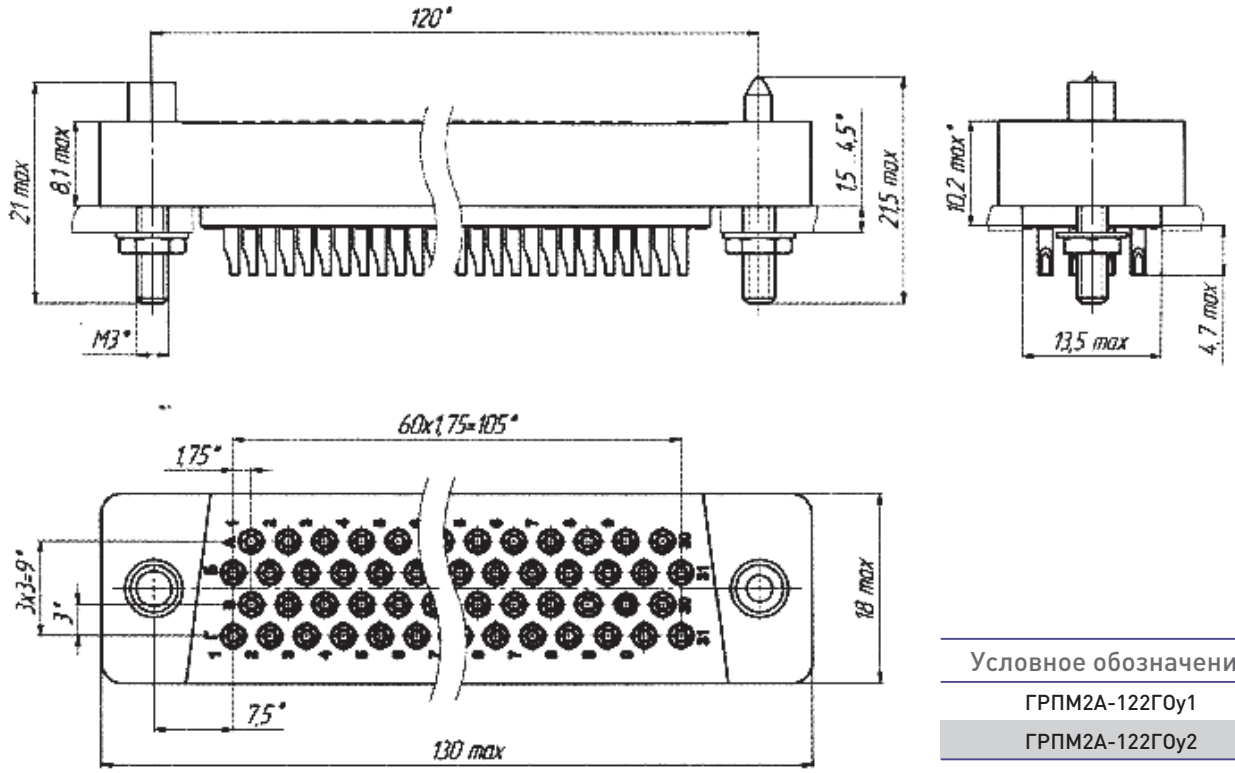

Условное обозначение
ГРПМ2А-122ГОу1
ГРПМ2А-122ГОу2

СОЕДИНИТЕЛИ ГРПМ9А

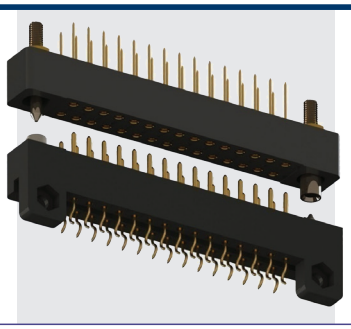

Соединители электрические низкочастотные прямоугольного типа с ГИПЕРБОЛОИДНЫМИ КОНТАКТАМИ, предназначены для работы в электрических цепях постоянного, переменного (частотой до 3 МГц) и импульсного токов, для печатного и объемного монтажа.

СОЕДИНИТЕЛЯМ ПРИСВОЕНЫ УСЛОВНЫЕ ОБОЗНАЧЕНИЯ, КОТОРЫЕ СОСТОЯТ ИЗ СЛЕДУЮЩИХ КЛАССИФИКАЦИОННЫХ ПРИЗНАКОВ:

ГРПМ	9	А	14 (18, 30, 31, 42, 52, 62)	Ш (Г)	У (П, С, Н)	М	1 (2)
Тип соединителя							
Порядковый номер разработки							
Символ разработчика							
Количество контактов							
Часть соединителя: **Ш - вилка;** **Г - розетка.**							
Конструктивное исполнение: **У - вилка с угловым выводом для печатного монтажа;** **П - розетка с прямым выводом для печатного монтажа (без гребенки);** **С - розетка с прямым выводом для струнного (объемного) монтажа (с гребенкой);** **Н - вилка с выводами для печатного монтажа внахлест.**							
М - модернизированный							
Покрытие контактов: **1 - золото;** **2 - серебро.**							

ПРИМЕРЫ ОБОЗНАЧЕНИЯ:

Вилка ГРПМ9А-14ШУ1	**СЦНК.434410.038 ТУ**
Розетка ГРПМ9А-14ГП2	**СЦНК.434410.038 ТУ**

ТЕХНИЧЕСКИЕ ХАРАКТЕРИСТИКИ

Количество контактов, шт	14,18,30,31,42,52,62
Сопротивление контактов, не более, мОм	8
Сопротивление изоляции, МОм:	10000
Рабочий ток на каждый контакт, не более , В	2
Максимальное рабочее напряжение, не более , В	250
Вибрация: диапазон частот, Гц амплитуда ускорения, g	 1 .. 5000 40
Однократные удары: пиковое ударное ускорение, g	 1000
Температура окружающей среды, °С	-60..+85
Климатическое исполнение	В
Минимальная наработка, ч	10000
Количество сочленений - расчленений	1000
Минимальный срок сохраняемости, лет	30

ВИЛКИ ГРПМ9А ДВУХРЯДНЫЕ С УГЛОВЫМ ВЫВОДОМ ДЛЯ ПЕЧАТНОГО МОНТАЖА

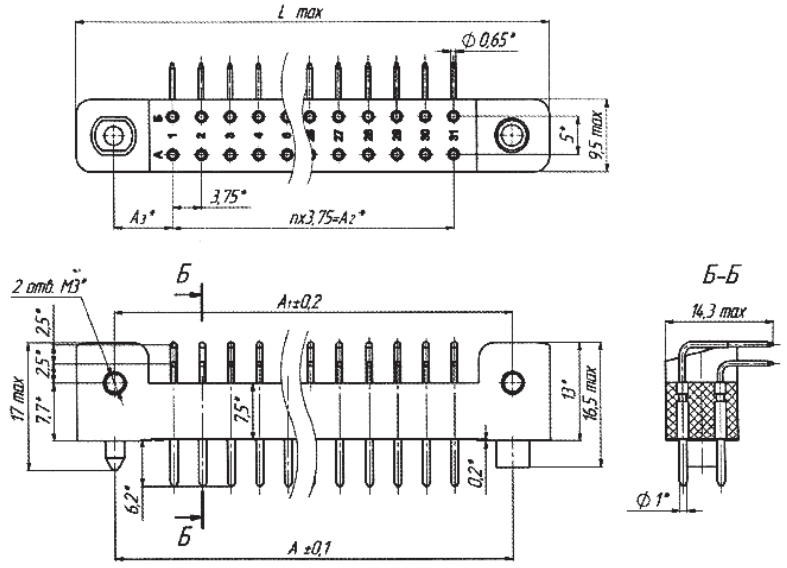

Условное обозначение	Размеры, мм.					n
	A±0,1	A_1±0,2	A_2	A_3	L max	
ГРПМ9А-62ШУ1	128	128	112,5	7,75	138	30
ГРПМ9А-62ШУ2	128	128	112,5	7,75	138	30
ГРПМ9А-52ШУ1	110	110	93,75	8,125	120	25
ГРПМ9А-52ШУ2	110	110	93,75	8,125	120	25
ГРПМ9А-42ШУ1	90	90	75,0	7,5	100	20
ГРПМ9А-42ШУ2	90	90	75,0	7,5	100	20
ГРПМ9А-30ШУ1	68	68	52,5	7,75	78	14
ГРПМ9А-30ШУ2	68	68	52,5	7,75	78	14
ГРПМ9А-18ШУ1	45	45	30,0	7,5	55	8
ГРПМ9А-18ШУ2	45	45	30,0	7,5	55	8

РОЗЕТКИ ГРПМ9А ДВУХРЯДНЫЕ
С ПРЯМЫМ ВЫВОДОМ ДЛЯ ОБЪЕМНОГО МОНТАЖА

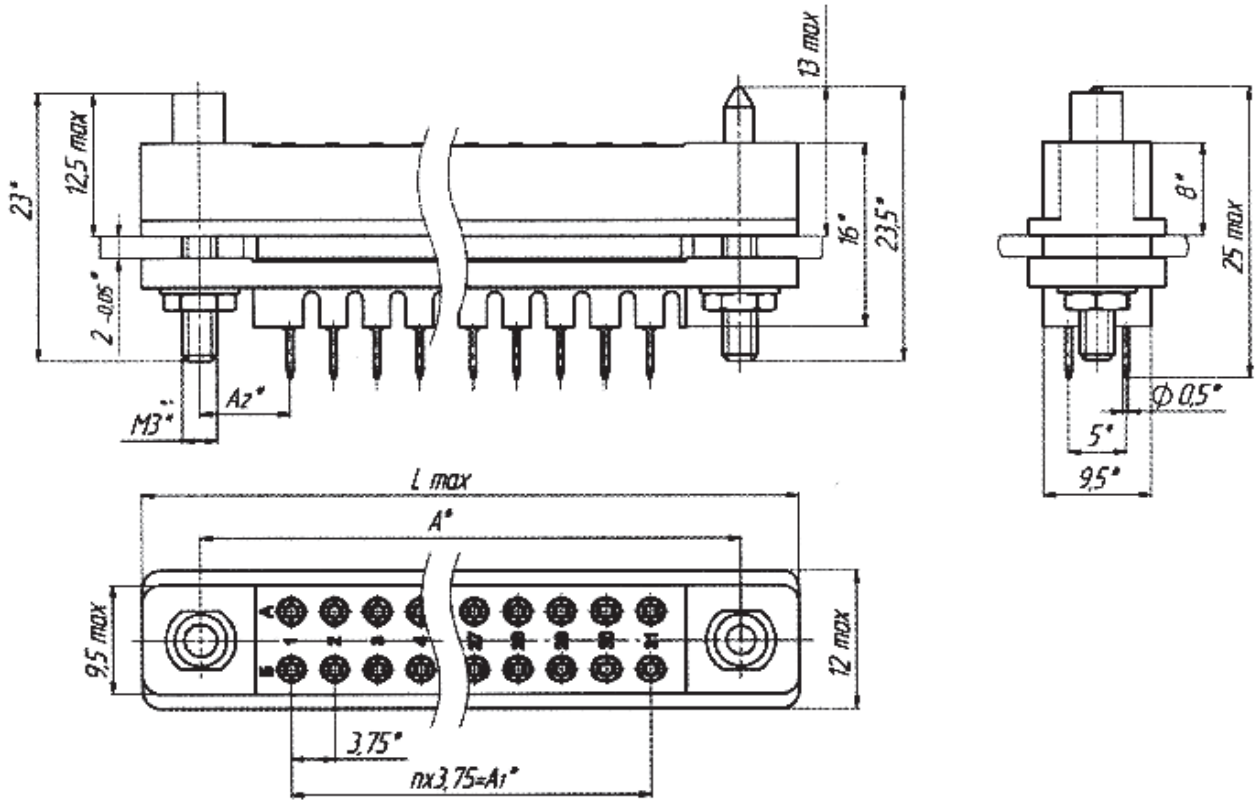

Условное обозначение	Размеры, мм.				n
	A*	A_1*	A_{2*}	L max	
ГРПМ9А-62ГС1	128	112,5	7,75	138	30
ГРПМ9А-62ГС2	128	112,5	7,75	138	30
ГРПМ9А-52ГС1	110	93,75	8,125	120	25
ГРПМ9А-52ГС2	110	93,75	8,125	120	25
ГРПМ9А-42ГС1	90	75,0	7,5	100	20
ГРПМ9А-42ГС2	90	75,0	7,5	100	20
ГРПМ9А-30ГС1	68	52,5	7,75	78	14
ГРПМ9А-30ГС2	68	52,5	7,75	78	14
ГРПМ9А-18ГС1	45	30,0	7,5	55	8
ГРПМ9А-18ГС2	45	30,0	7,5	55	8

ВИЛКИ ГРПМ9А-30ШН1(2) С ВЫВОДАМИ ДЛЯ ПЕЧАТНОГО МОНТАЖА ВНАХЛЕСТ

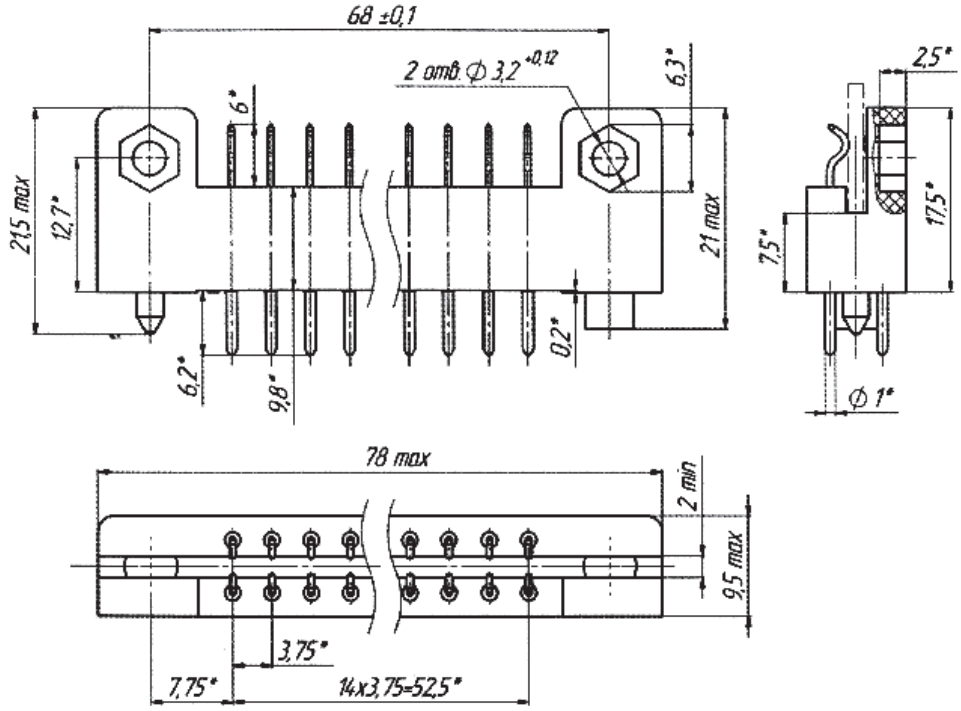

Условное обозначение
ГРПМ9А-30ШН1
ГРПМ9А-30ШН2

РОЗЕТКИ ГРПМ9А-30ГПМ1(2) С ПРЯМЫМИ ВЫВОДАМИ ДЛЯ ПЕЧАТНОГО МОНТАЖА МОДЕРНИЗИРОВАННЫЕ

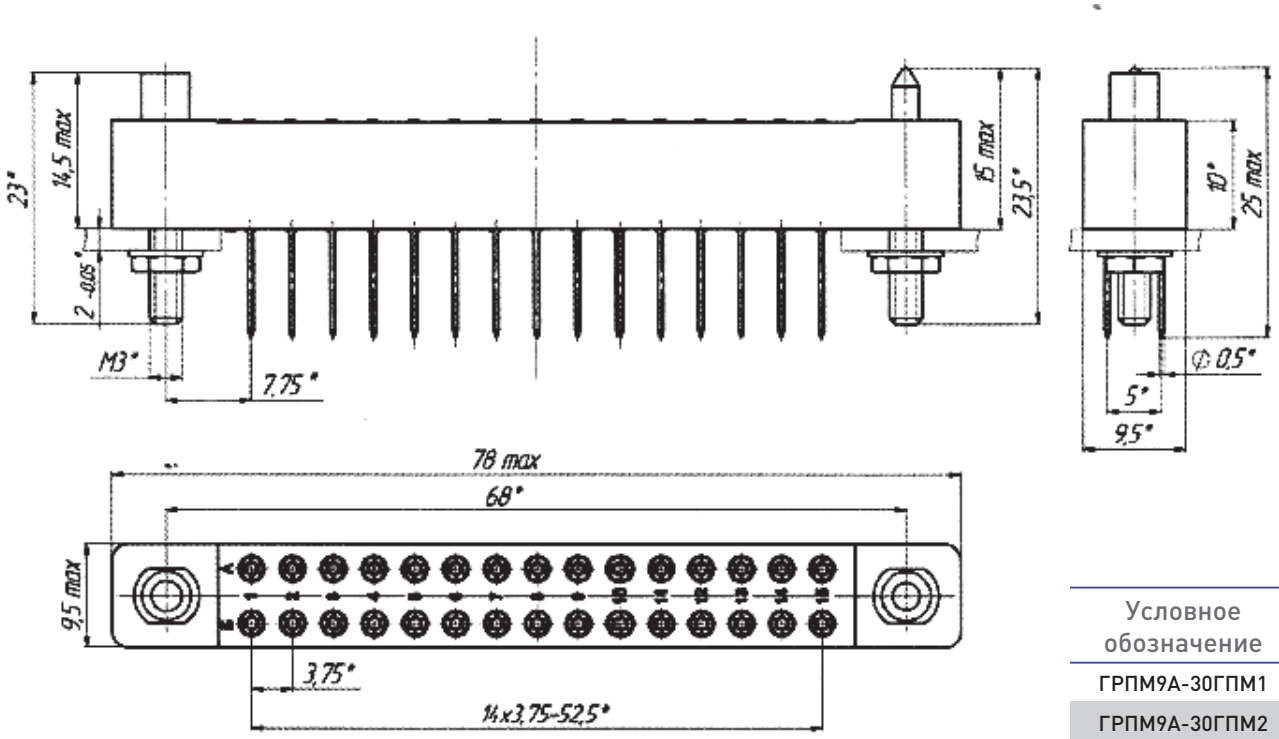

Условное обозначение
ГРПМ9А-30ГПМ1
ГРПМ9А-30ГПМ2

ВИЛКИ ГРПМ9А ОДНОРЯДНЫЕ С УГЛОВЫМ ВЫВОДОМ ДЛЯ ПЕЧАТНОГО МОНТАЖА

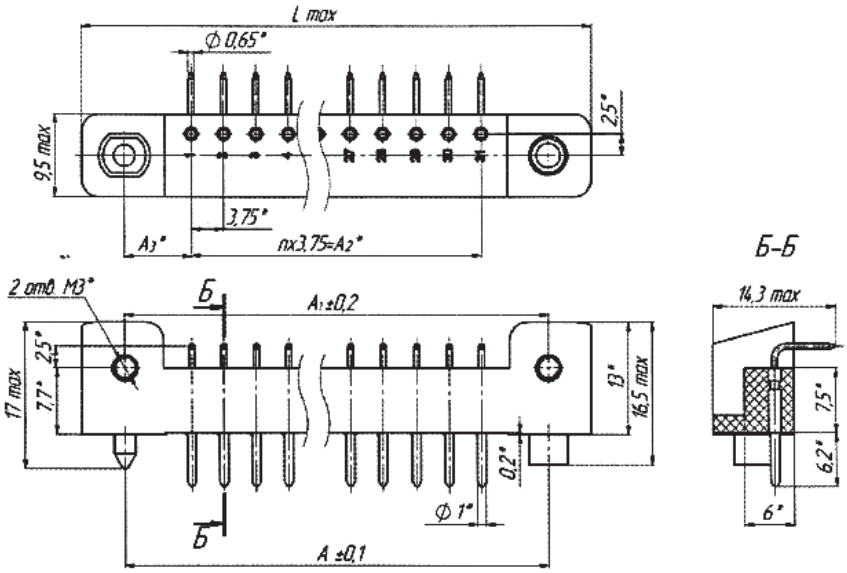

Условное обозначение	Размеры, мм.					n
	A±0,1	A_1±0,2	A_2	A_3	L max	
ГРПМ9А-31ШУ1 ГРПМ9А-31ШУ2	128	128	112,5	7,75	138	30
ГРПМ9А-14ШУ1 ГРПМ9А-14ШУ2	65	65	48,75	8,125	75	13

РОЗЕТКИ ГРПМ9А ОДНОРЯДНЫЕ С ПРЯМЫМ ВЫВОДОМ ДЛЯ ОБЪЕМНОГО МОНТАЖА

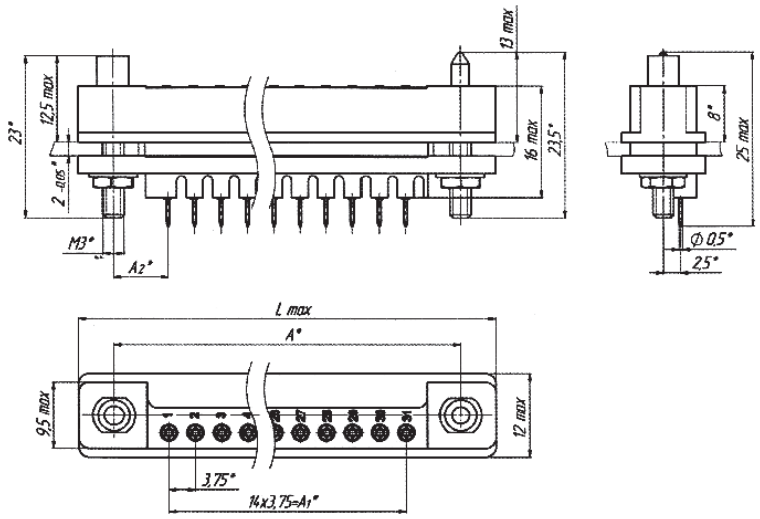

Условное обозначение	Размеры, мм.				n
	A*	A_1*	A_{2*}	L max	
ГРПМ9А-31ГС1 ГРПМ9А-31ГС2	128	112,5	7,75	138	30
ГРПМ9А-14ГС1 ГРПМ9А-14ГС2	65	48,75	8,125	75	13

РОЗЕТКИ ГРПМ9А ОДНОРЯДНЫЕ С ПРЯМЫМ ВЫВОДОМ ДЛЯ ПЕЧАТНОГО МОНТАЖА

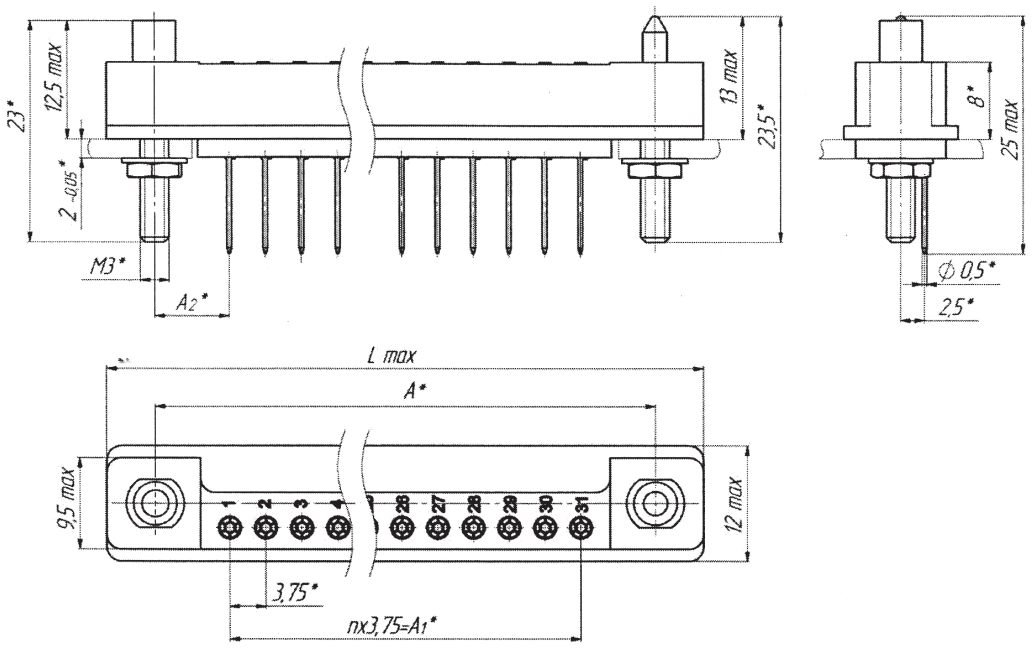

Условное обозначение	Размеры, мм.				n
	A*	A_1*	A_{2*}	L max	
ГРПМ9А-31ГП1 ГРПМ9А-31ГП2	128	112,5	7,75	138	30
ГРПМ9А-14ГП1 ГРПМ9А-14ГП2	65	48,75	8,125	75	13

СХЕМЫ РАСПОЛОЖЕНИЯ КОНТАКТОВ

ГРПМ9А-14	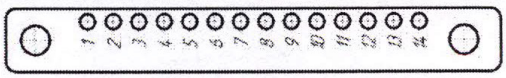
ГРПМ9А-18	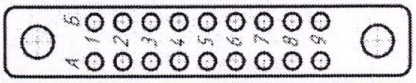
ГРПМ9А-30	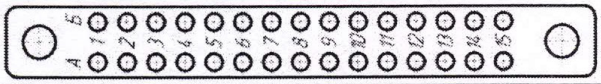
ГРПМ9А-31	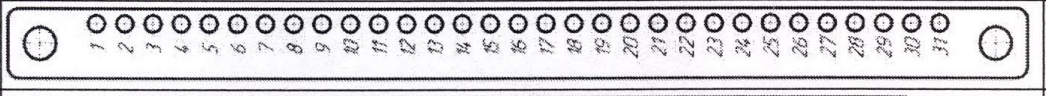
ГРПМ9А-42	
ГРПМ9А-52	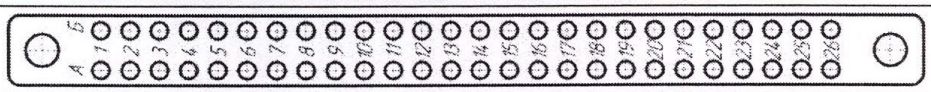
ГРПМ9А-62	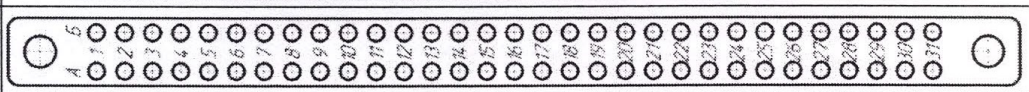

СОЕДИНИТЕЛИ ГРПМ16А



Соединители электрические низкочастотные прямоугольного типа с ГИПЕРБОЛОИДНЫМИ КОНТАКТАМИ, предназначены для работы в электрических цепях постоянного, переменного (частотой до 3 МГц) и импульсного токов, для печатного и объемного монтажа.

СОЕДИНИТЕЛЯМ ПРИСВОЕНЫ УСЛОВНЫЕ ОБОЗНАЧЕНИЯ, КОТОРЫЕ СОСТОЯТ ИЗ СЛЕДУЮЩИХ КЛАССИФИКАЦИОННЫХ ПРИЗНАКОВ:

ГРПМ	16	А	7 (11, 15, 21, 31)	Г	7 (7Е)
Тип соединителя					
Порядковый номер разработки					
Символ разработчика					
Количество контактов					
Часть соединителя: **Г - розетка.**					
Конструктивное исполнение: **7 - кабельная часть с угловым кожухом, выход кабеля вправо;** **7Е - кабельная часть с угловым кожухом, выход кабеля влево.**					

ПРИМЕРЫ ОБОЗНАЧЕНИЯ: **Розетка ГРПМ16А-7Г7** **СЦНК.434410.039 ТУ**

СОЕДИНИТЕЛИ ГРПМ16А

ТЕХНИЧЕСКИЕ ХАРАКТЕРИСТИКИ

Количество контактов, шт	7, 11, 15, 21, 31
Сопротивление контактов, не более, мОм	10
Сопротивление изоляции, МОм:	10000
Рабочий ток на каждый контакт, не более , В	2
Максимальное рабочее напряжение, не более , В	180
Вибрация: диапазон частот, Гц амплитуда ускорения, g	 1 .. 5000 40
Однократные удары: пиковое ударное ускорение, g	1000
Температура окружающей среды, °С	-60..+120
Климатическое исполнение	В
Минимальная наработка, ч	10000
Количество сочленений - расчленений	550
Минимальный срок сохраняемости, лет	30

РОЗЕТКИ ГРПМ16А КАБЕЛЬНАЯ ЧАСТЬ С УГЛОВЫМ КОЖУХОМ, ВЫХОД КАБЕЛЯ ПРАВО

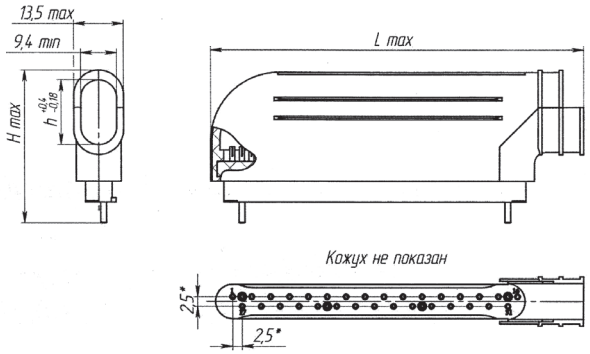

РОЗЕТКИ ГРПМ16А КАБЕЛЬНАЯ ЧАСТЬ С УГЛОВЫМ КОЖУХОМ, ВЫХОД КАБЕЛЯ ВЛЕВО

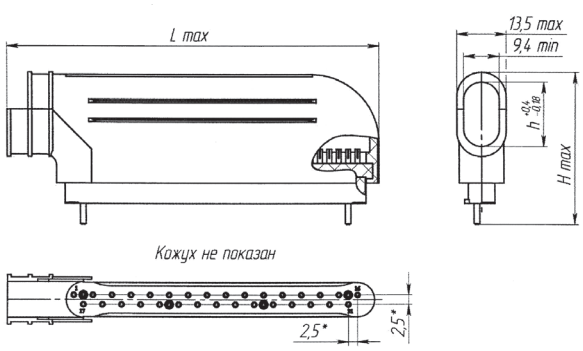

Условное обозначение	Размеры, мм		
	L	H	h
ГРПМ16А-7Г7	39,4	35,4	12 +0,4 -1,18
ГРПМ16А-7Г7Е			
ГРПМ16А-11Г7	49,4		
ГРПМ16А-11Г7Е			
ГРПМ16А-15Г7	58,3		
ГРПМ16А-15Г7Е			
ГРПМ16А-21Г7	74,4	40,8	17 +0,4 -1,18
ГРПМ16А-21Г7Е			
ГРПМ16А-31Г7	99,4		
ГРПМ16А-31Г7Е			

СОЕДИНИТЕЛИ РППМ18А

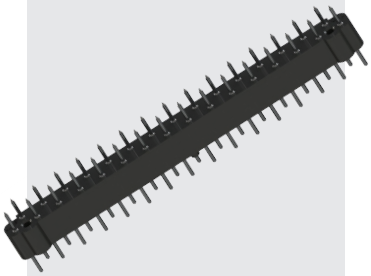

Соединители электрические низкочастотные прямоугольного типа с ГИПЕРБОЛОИДНЫМИ КОНТАКТАМИ, предназначены для работы в электрических цепях постоянного, переменного (частотой до 3 МГц) и импульсного токов, для печатного и объемного монтажа.

СОЕДИНИТЕЛЯМ ПРИСВОЕНЫ УСЛОВНЫЕ ОБОЗНАЧЕНИЯ, КОТОРЫЕ СОСТОЯТ ИЗ СЛЕДУЮЩИХ КЛАССИФИКАЦИОННЫХ ПРИЗНАКОВ:

РППМ	18	А	7 (11, 15, 21, 31)	Ш	1 (2)
Тип соединителя					
Порядковый номер разработки					
Символ разработчика					
Количество контактов					
Часть соединителя: **Ш - вилка**					
Конструктивное исполнение: **1 - блочная часть для печатного монтажа;** **2 - блочная часть для объемного монтажа.**					

ПРИМЕРЫ ОБОЗНАЧЕНИЯ: **Вилка РППМ18А-21Ш1** **СЦНК.434410.039 ТУ**

ТЕХНИЧЕСКИЕ ХАРАКТЕРИСТИКИ

Количество контактов, шт	7, 11, 15, 21, 31
Сопротивление контактов, не более, мОм	10
Сопротивление изоляции, МОм:	10000
Рабочий ток на каждый контакт, не более , В	2
Максимальное рабочее напряжение, не более , В	180
Вибрация: диапазон частот, Гц амплитуда ускорения, g	 1 .. 5000 40
Однократные удары: пиковое ударное ускорение, g	1000
Температура окружающей среды, °С	-60..+120
Климатическое исполнение	В
Минимальная наработка, ч	10000
Количество сочленений - расчленений	550
Минимальный срок сохраняемости, лет	30
Покрытие контактов	серебро

ВИЛКИ РППМ18А
БЛОЧНАЯ ЧАСТЬ ДЛЯ ПЕЧАТНОГО МОНТАЖА

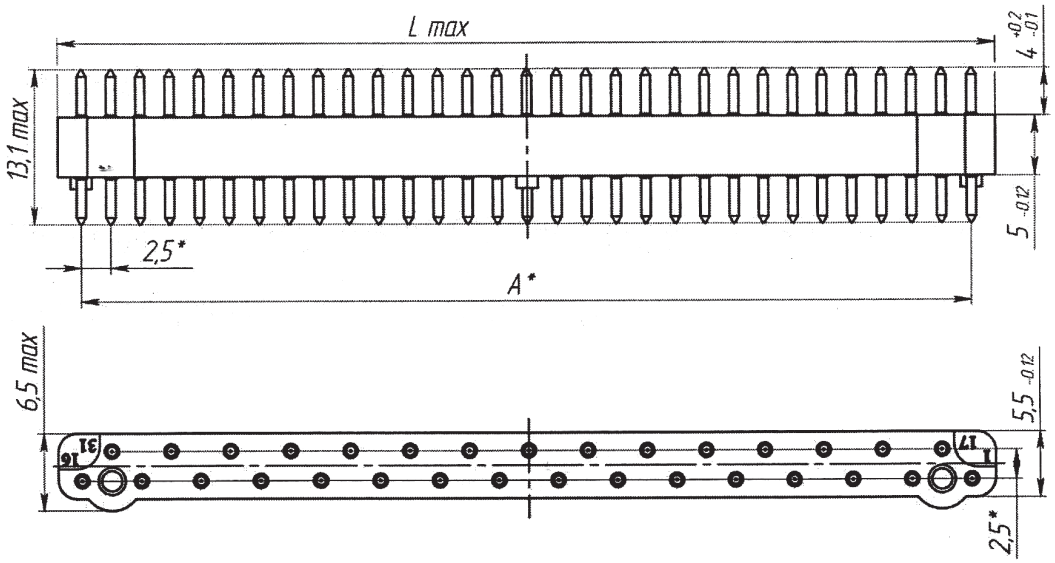

Условное обозначение	Размеры, мм	
	L	A*
РППМ18А-7Ш1	19	15
РППМ18А-11Ш1	29	25
РППМ18А-15Ш1	39	35
РППМ18А-21Ш1	54	50
РППМ18А-31Ш1	79	75

СОЕДИНИТЕЛИ РППМ19А

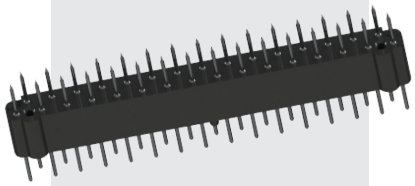

Соединители электрические низкочастотные прямоугольного типа с ГИПЕРБОЛОИДНЫМИ КОНТАКТАМИ, предназначены для работы в электрических цепях постоянного, переменного (частотой до 3 МГц) и импульсного токов, для печатного и объемного монтажа.

СОЕДИНИТЕЛЯМ ПРИСВОЕНЫ УСЛОВНЫЕ ОБОЗНАЧЕНИЯ, КОТОРЫЕ СОСТОЯТ ИЗ СЛЕДУЮЩИХ КЛАССИФИКАЦИОННЫХ ПРИЗНАКОВ:

РППМ	19	А	7 (11, 15, 21, 31)	Ш	1 (2)
Тип соединителя					
Порядковый номер разработки					
Символ разработчика					
Количество контактов					
Часть соединителя: **Ш - вилка**					
Конструктивное исполнение: **1 - блочная часть для печатного монтажа;** **2 - блочная часть для объемного монтажа.**					

ПРИМЕРЫ ОБОЗНАЧЕНИЯ:

Категория приемки «5» - ВП	**Вилка РППМ19А-7Ш1 СЦНК.434410.039 ТУ**

СОЕДИНИТЕЛИ РППМ19А

ТЕХНИЧЕСКИЕ ХАРАКТЕРИСТИКИ

Количество контактов, шт	7, 11, 15, 21, 31
Сопротивление контактов, не более, мОм	10
Сопротивление изоляции, МОм:	10000
Рабочий ток на каждый контакт, не более , В	2
Максимальное рабочее напряжение, не более , В	180
Вибрация: диапазон частот, Гц амплитуда ускорения, g	 1 .. 5000 40
Однократные удары: пиковое ударное ускорение, g	 1000
Температура окружающей среды, °С	-60..+120
Климатическое исполнение	В
Минимальная наработка, ч	10000
Количество сочленений - расчленений	550
Минимальный срок сохраняемости, лет	30
Покрытие контактов	серебро

ВИЛКИ РППМ19А
БЛОЧНАЯ ЧАСТЬ ДЛЯ ПЕЧАТНОГО МОНТАЖА

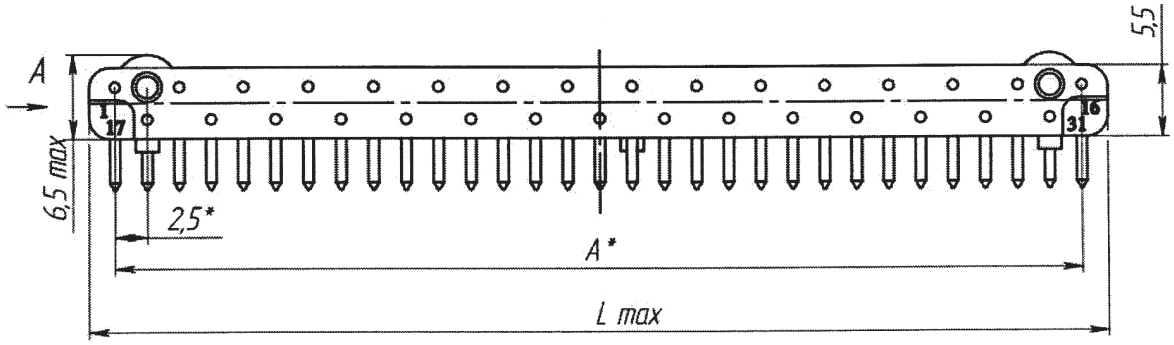

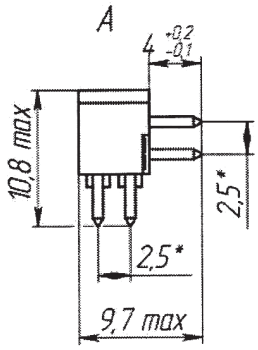

Условное обозначение	Размеры, мм	
	L	A*
РППМ19А-7Ш1	19	15
РППМ19А-11Ш1	29	25
РППМ19А-15Ш1	39	35
РППМ19А-21Ш1	54	50
РППМ19А-31Ш1	79	75

СОЕДИНИТЕЛИ РППМ20А

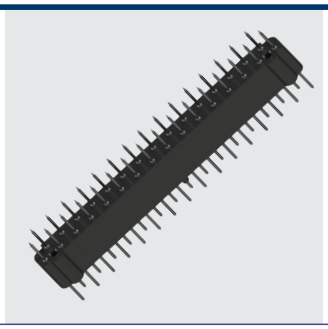

Соединители электрические низкочастотные прямоугольного типа с ГИПЕРБОЛОИДНЫМИ КОНТАКТАМИ, предназначены для работы в электрических цепях постоянного, переменного (частотой до 3 МГц) и импульсного токов, для печатного и объемного монтажа.

СОЕДИНИТЕЛЯМ ПРИСВОЕНЫ УСЛОВНЫЕ ОБОЗНАЧЕНИЯ, КОТОРЫЕ СОСТОЯТ ИЗ СЛЕДУЮЩИХ КЛАССИФИКАЦИОННЫХ ПРИЗНАКОВ:

РППМ	20	А	7 (11, 15, 21, 31)	Ш	1 (2)

Тип соединителя

Порядковый номер разработки

Символ разработчика

Количество контактов

Часть соединителя:
Ш - вилка

Конструктивное исполнение:
1 - блочная часть для печатного монтажа;
2 - блочная часть для объемного монтажа.

ПРИМЕРЫ ОБОЗНАЧЕНИЯ: | **Категория приемки «5» - ВП** | **Вилка РППМ19А-7Ш1 СЦНК.434410.039 ТУ**

СОЕДИНИТЕЛИ РППМ20А

ТЕХНИЧЕСКИЕ ХАРАКТЕРИСТИКИ

Количество контактов, шт	7, 11, 15, 21, 31
Сопротивление контактов, не более, мОм	10
Сопротивление изоляции, МОм:	10000
Рабочий ток на каждый контакт, не более , В	2
Максимальное рабочее напряжение, не более , В	180
Вибрация: диапазон частот, Гц амплитуда ускорения, g	 1 .. 5000 40
Однократные удары: пиковое ударное ускорение, g	1000
Температура окружающей среды, °С	-60..+120
Климатическое исполнение	В
Минимальная наработка, ч	10000
Количество сочленений - расчленений	550
Минимальный срок сохраняемости, лет	30
Покрытие контактов	серебро

ВИЛКИ РППМ20А
БЛОЧНАЯ ЧАСТЬ ДЛЯ ОБЪЕМНОГО МОНТАЖА

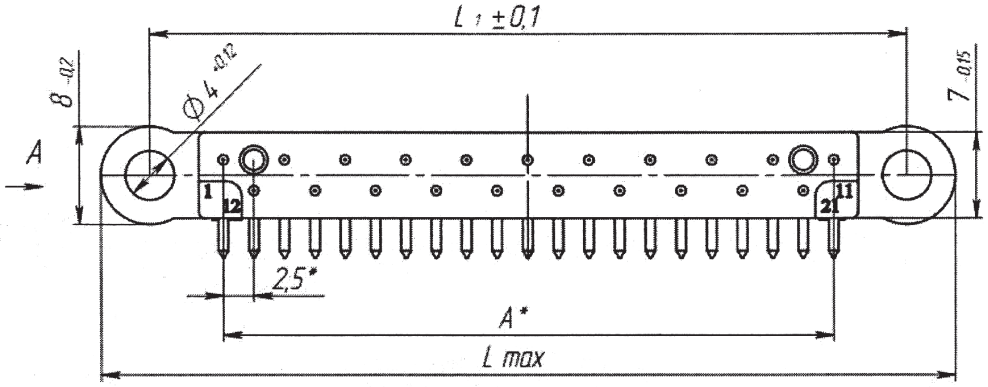

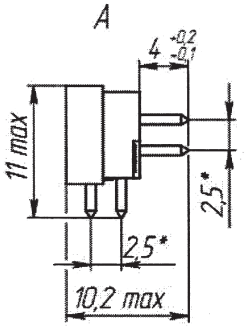

Условное обозначение	Размеры, мм		
	L	L_1	A*
РППМ20А-11Ш2	45	37	25
РППМ20А-21Ш2	70	62	50

СОЕДИНИТЕЛИ ГРППМ5А

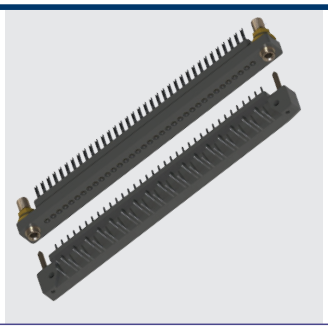

Соединители электрические низкочастотные прямоугольного типа с ГИПЕРБОЛОИДНЫМИ КОНТАКТАМИ, предназначены для работы в электрических цепях постоянного, переменного (частотой до 3 МГц) и импульсного токов, для печатного и объемного монтажа.

СОЕДИНИТЕЛЯМ ПРИСВОЕНЫ УСЛОВНЫЕ ОБОЗНАЧЕНИЯ, КОТОРЫЕ СОСТОЯТ ИЗ СЛЕДУЮЩИХ КЛАССИФИКАЦИОННЫХ ПРИЗНАКОВ:

ГРППМ	5	А	35	Ш (Г)	О	1 (2)

Тип соединителя

Порядковый номер разработки

Символ разработчика

Количество контактов

Часть соединителя:
Ш - вилка;
Г - розетка.

Конструктивное исполнение:
О – розетки неплавающие с контактами под объемный монтаж;
Отсутствие буквы – вилки угловые под печатный монтаж.

Покрытие контактов:
1 - золото
2 - серебро

ПРИМЕРЫ ОБОЗНАЧЕНИЯ:

Вилка ГРППМ5А-35Ш2	СЦНК.434410.039 ТУ
Розетка ГРППМ5А-35ГО2	СЦНК.434410.039 ТУ

СОЕДИНИТЕЛИ ГРППМ5А

ТЕХНИЧЕСКИЕ ХАРАКТЕРИСТИКИ

Количество контактов, шт	35
Сопротивление контактов, не более, мОм	10
Сопротивление изоляции, МОм:	10000
Рабочий ток на каждый контакт, не более , В	1
Максимальное рабочее напряжение, не более , В	100
Вибрация: диапазон частот, Гц амплитуда ускорения, g	 1 .. 5000 40
Однократные удары: пиковое ударное ускорение, g	1000
Температура окружающей среды, °С	-60..+100
Климатическое исполнение	В
Минимальная наработка, ч	10000
Количество сочленений - расчленений	550
Минимальный срок сохраняемости, лет	30

ВИЛКА ГРППМ5А-35Ш2
УГЛОВАЯ ПОД ПЕЧАТНЫЙ МОНТАЖ

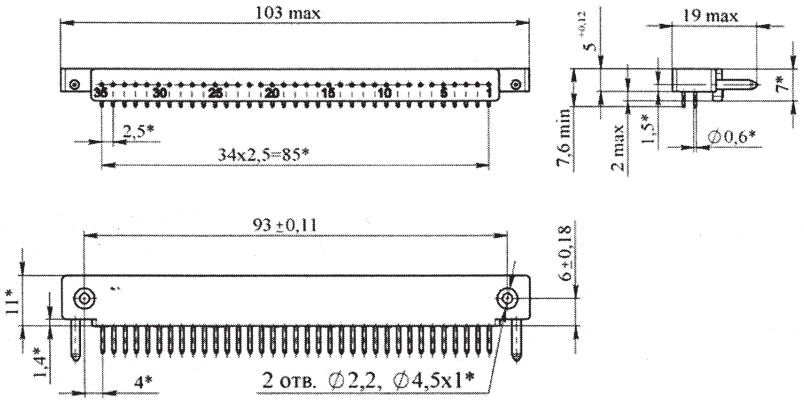

РОЗЕТКА ГРППМ5А-35ГО2
ПРЯМАЯ ПОД ОБЪЕМНЫЙ МОНТАЖ

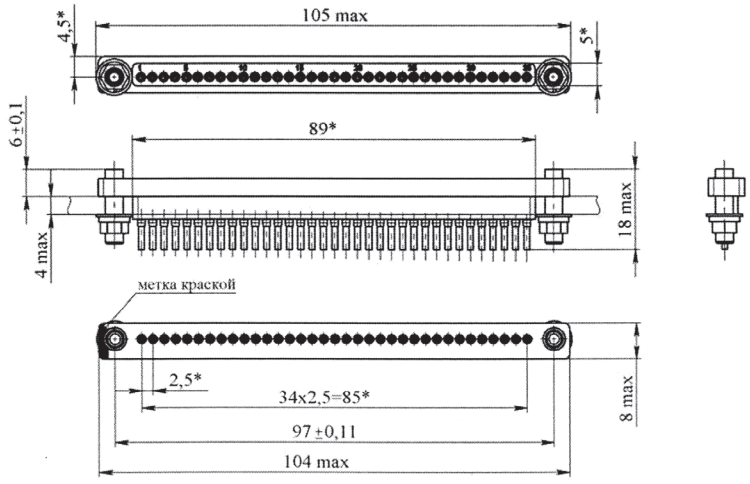

СОЕДИНИТЕЛИ ГРППМ6А

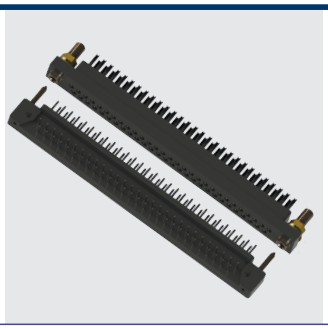

Соединители электрические низкочастотные прямоугольного типа с ГИПЕРБОЛОИДНЫМИ КОНТАКТАМИ, предназначены для работы в электрических цепях постоянного, переменного (частотой до 3 МГц) и импульсного токов, для печатного и объемного монтажа.

СОЕДИНИТЕЛЯМ ПРИСВОЕНЫ УСЛОВНЫЕ ОБОЗНАЧЕНИЯ, КОТОРЫЕ СОСТОЯТ ИЗ СЛЕДУЮЩИХ КЛАССИФИКАЦИОННЫХ ПРИЗНАКОВ:

ГРППМ	6	А	35 (57)	Ш (Г)	О	1 (2)

Тип соединителя

Порядковый номер разработки

Символ разработчика

Количество контактов

Часть соединителя:
Ш - вилка;
Г - розетка.

Конструктивное исполнение:
О – розетки неплавающие с контактами под объемный монтаж;
Отсутствие буквы – вилки угловые под печатный монтаж.

Покрытие контактов:
1 - золото
2 - серебро

ПРИМЕРЫ ОБОЗНАЧЕНИЯ:		
	Вилка ГРППМ6А-35Ш2	СЦНК.434410.039 ТУ
	Розетка ГРППМ6А-35ГО2	СЦНК.434410.039 ТУ

СОЕДИНИТЕЛИ ГРППМ6А

ТЕХНИЧЕСКИЕ ХАРАКТЕРИСТИКИ

Количество контактов, шт	35, 57
Сопротивление контактов, не более, мОм	10
Сопротивление изоляции, МОм:	10000
Рабочий ток на каждый контакт, не более , В	1
Максимальное рабочее напряжение, не более , В	100
Вибрация: диапазон частот, Гц амплитуда ускорения, g	 1 .. 5000 40
Однократные удары: пиковое ударное ускорение, g	1000
Температура окружающей среды, °С	-60..+100
Климатическое исполнение	В
Минимальная наработка, ч	10000
Количество сочленений - расчленений	550
Минимальный срок сохраняемости, лет	30

ВИЛКИ ГРППМ6А УГЛОВЫЕ ПОД ПЕЧАТНЫЙ МОНТАЖ

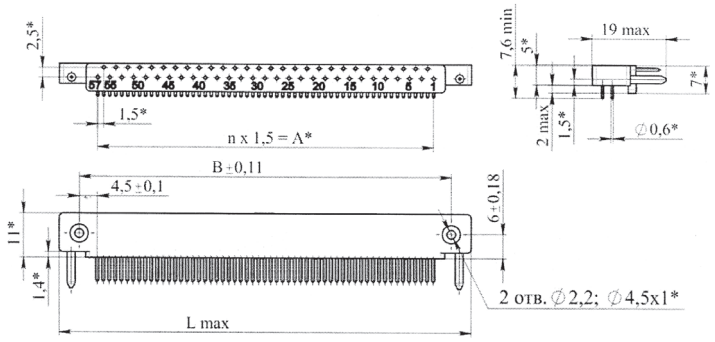

Условное обозначение	Размеры, мм			n
	L	A*	B	
ГРППМ6А-35Ш2	70	51	60	34
ГРППМ6А-57Ш2	103	84	93	56

РОЗЕТКИ ГРППМ6А ПРЯМЫЕ ПОД ОБЪЕМНЫЙ МОНТАЖ

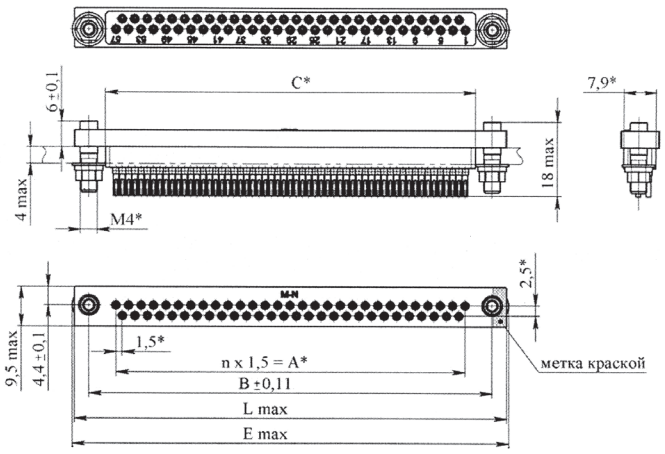

Условное обозначение	Размеры, мм					n
	L	A	B	C	E	
ГРППМ6А-35ГО2	71	51	64	56	72	34
ГРППМ6А-57ГО2	104	84	97	89	105	56

СОЕДИНИТЕЛИ ГРППМ7А



Соединители электрические низкочастотные прямоугольного типа с ГИПЕРБОЛОИДНЫМИ КОНТАКТАМИ, предназначены для работы в электрических цепях постоянного, переменного (частотой до 3 МГц) и импульсного токов, для печатного и объемного монтажа.

СОЕДИНИТЕЛЯМ ПРИСВОЕНЫ УСЛОВНЫЕ ОБОЗНАЧЕНИЯ, КОТОРЫЕ СОСТОЯТ ИЗ СЛЕДУЮЩИХ КЛАССИФИКАЦИОННЫХ ПРИЗНАКОВ:

ГРППМ	7	А	90	Ш (Г)	О	1 (2)

Тип соединителя

Порядковый номер разработки

Символ разработчика

Количество контактов

Часть соединителя:
Ш - вилка;
Г - розетка.

Конструктивное исполнение:
О – розетки неплавающие с контактами под объемный монтаж;
Отсутствие буквы – вилки угловые под печатный монтаж.

Покрытие контактов:
1 - золото
2 - серебро

ПРИМЕРЫ ОБОЗНАЧЕНИЯ:

Вилка ГРППМ7А-90ША2	СЦНК.434410.039 ТУ
Розетка ГРППМ7А-90Г1	СЦНК.434410.039 ТУ

СОЕДИНИТЕЛИ ГРППМ7А

ТЕХНИЧЕСКИЕ ХАРАКТЕРИСТИКИ

Количество контактов, шт	90
Сопротивление контактов, не более, мОм	10
Сопротивление изоляции, МОм:	10000
Рабочий ток на каждый контакт, не более , В	1
Максимальное рабочее напряжение, не более , В	100
Вибрация: диапазон частот, Гц амплитуда ускорения, g	 1 .. 5000 40
Однократные удары: пиковое ударное ускорение, g	 1000
Температура окружающей среды, °С	-60..+100
Климатическое исполнение	В
Минимальная наработка, ч	10000
Количество сочленений - расчленений	550
Минимальный срок сохраняемости, лет	30

ВИЛКИ ГРППМ7А ПРЯМЫЕ ПОД ПЕЧАТНЫЙ МОНТАЖ

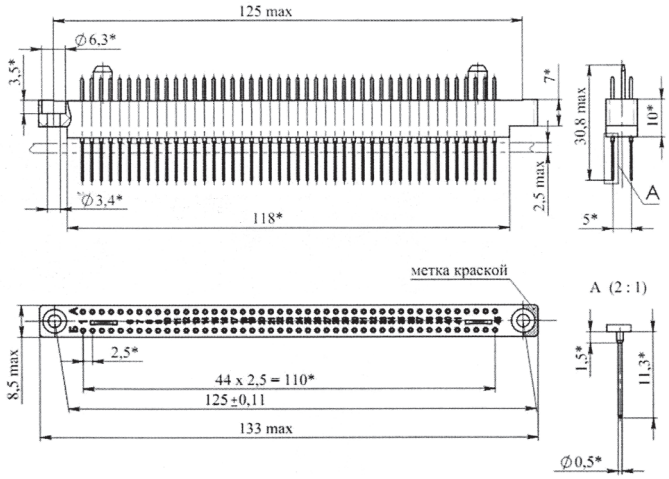

Условное обозначение
ГРППМ7А-90ША1
ГРППМ7А-90ША2

РОЗЕТКИ ГРППМ7А УГЛОВЫЕ ПОД ПЕЧАТНЫЙ МОНТАЖ

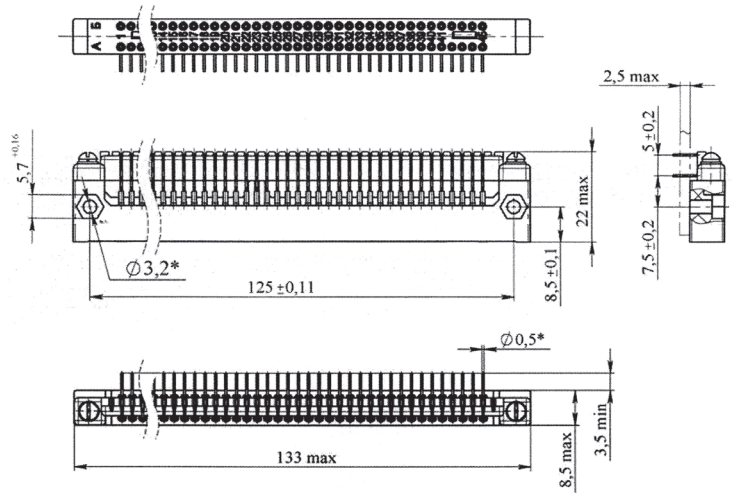

Условное обозначение
ГРППМ7А-90Г1
ГРППМ7А-90Г2

СОЕДИНИТЕЛИ ГРППМ8А



Соединители электрические низкочастотные прямоугольного типа с ГИПЕРБОЛОИДНЫМИ КОНТАКТАМИ, предназначены для работы в электрических цепях постоянного, переменного (частотой до 3 МГц) и импульсного токов, для печатного и объемного монтажа.

СОЕДИНИТЕЛЯМ ПРИСВОЕНЫ УСЛОВНЫЕ ОБОЗНАЧЕНИЯ, КОТОРЫЕ СОСТОЯТ ИЗ СЛЕДУЮЩИХ КЛАССИФИКАЦИОННЫХ ПРИЗНАКОВ:

ГРППМ	8	А	48	Ш (Г)	1 (2)
Тип соединителя					
Порядковый номер разработки					
Символ разработчика					
Количество контактов					
Часть соединителя: **Ш - вилка;** **Г - розетка.**					
Покрытие контактов: **1 - золото** **2 - серебро**					

ПРИМЕРЫ ОБОЗНАЧЕНИЯ:

Вилка ГРППМ8А-48Ш2	**СЦНК.434410.039 ТУ**
Розетка ГРППМ8А-48Г2	**СЦНК.434410.039 ТУ**

ТЕХНИЧЕСКИЕ ХАРАКТЕРИСТИКИ

Количество контактов, шт	48
Сопротивление контактов, не более, мОм	10
Сопротивление изоляции, МОм:	10000
Рабочий ток на каждый контакт, не более , В	1
Максимальное рабочее напряжение, не более , В	100
Вибрация: диапазон частот, Гц амплитуда ускорения, g	 1 .. 5000 40
Однократные удары: пиковое ударное ускорение, g	 1000
Температура окружающей среды, °С	-60..+100
Климатическое исполнение	В
Минимальная наработка, ч	10000
Количество сочленений - расчленений	550
Минимальный срок сохраняемости, лет	30

ВИЛКА ГРППМ8А-48Ш2 ПРЯМАЯ ПОД ПЕЧАТНЫЙ МОНТАЖ

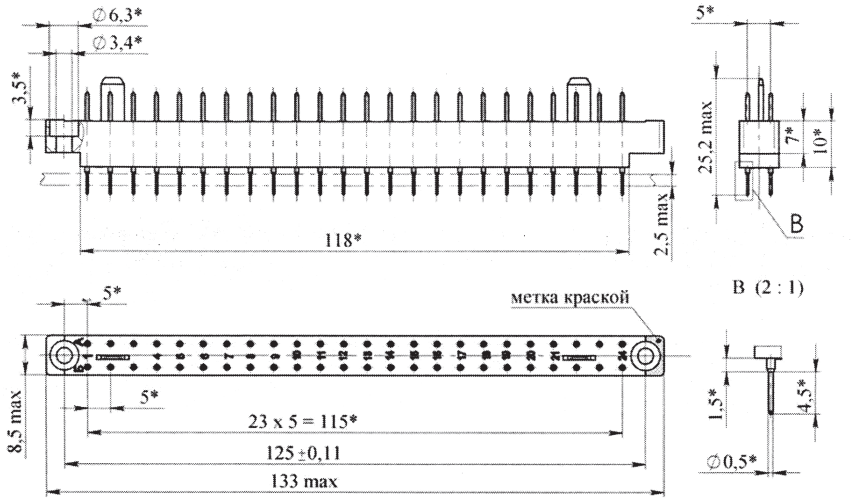

РОЗЕТКА ГРППМ8А-48Г2 УГЛОВАЯ ПОД ПЕЧАТНЫЙ МОНТАЖ

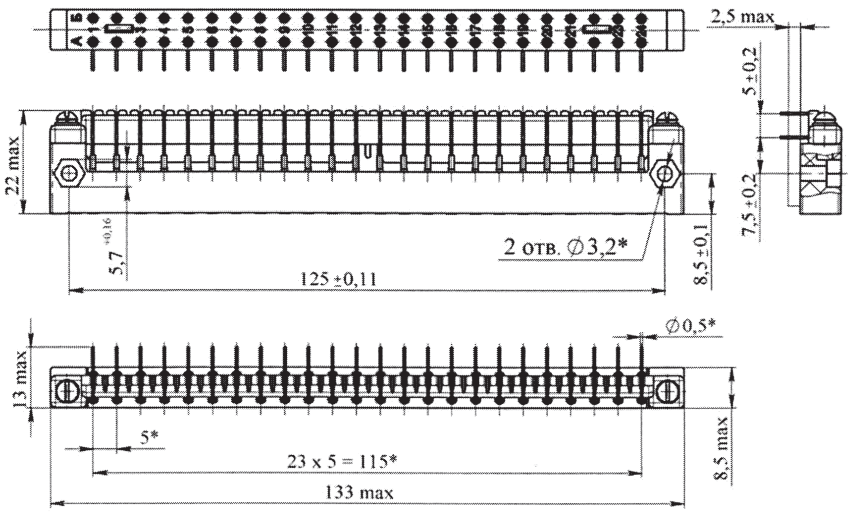

СОЕДИНИТЕЛИ ГРППМ10А

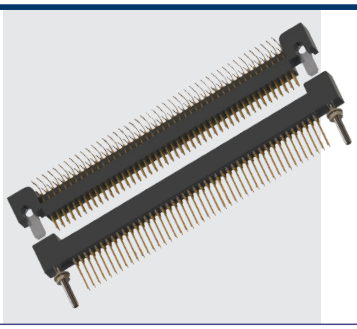

Соединители электрические низкочастотные прямоугольного типа с ГИПЕРБОЛОИДНЫМИ КОНТАКТАМИ, предназначены для работы в электрических цепях постоянного, переменного (частотой до 3 МГц) и импульсного токов, для печатного и объемного монтажа.

СОЕДИНИТЕЛЯМ ПРИСВОЕНЫ УСЛОВНЫЕ ОБОЗНАЧЕНИЯ, КОТОРЫЕ СОСТОЯТ ИЗ СЛЕДУЮЩИХ КЛАССИФИКАЦИОННЫХ ПРИЗНАКОВ:

ГРППМ	10	А	64 (90)	Ш (Г)	О (Б, Пл)	1 (2)

Тип соединителя

Порядковый номер разработки

Символ разработчика

Количество контактов

Часть соединителя:
Ш - вилка;
Г - розетка.

Конструктивное исполнение:
О – розетки неплавающие с контактами под объемный монтаж;
Пл – розетка плавающая с контактами под объемный монтаж;
Б – вилка угловая под печатный монтаж с уменьшенным межрядным расстоянием хвостовиков штырей;
Отсутствие буквы – розетки прямые под печатный монтаж;

Покрытие контактов:
1 - золото
2 - серебро

ПРИМЕРЫ ОБОЗНАЧЕНИЯ:		
	Вилка ГРППМ10А-64ШБ1	СЦНК.434410.039 ТУ
	Розетка ГРППМ10А-64ГПл2	СЦНК.434410.039 ТУ

СОЕДИНИТЕЛИ ГРППМ10А

ТЕХНИЧЕСКИЕ ХАРАКТЕРИСТИКИ

Количество контактов, шт	48
Сопротивление контактов, не более, мОм	10
Сопротивление изоляции, МОм:	10000
Рабочий ток на каждый контакт, не более , В	1
Максимальное рабочее напряжение, не более , В	100
Вибрация: диапазон частот, Гц амплитуда ускорения, g	 1 .. 5000 40
Однократные удары: пиковое ударное ускорение, g	1000
Температура окружающей среды, °С	-60..+100
Климатическое исполнение	В
Минимальная наработка, ч	10000
Количество сочленений - расчленений	550
Минимальный срок сохраняемости, лет	30

РОЗЕТКИ ГРППМ10А ПРЯМЫЕ ПОД ПЕЧАТНЫЙ МОНТАЖ

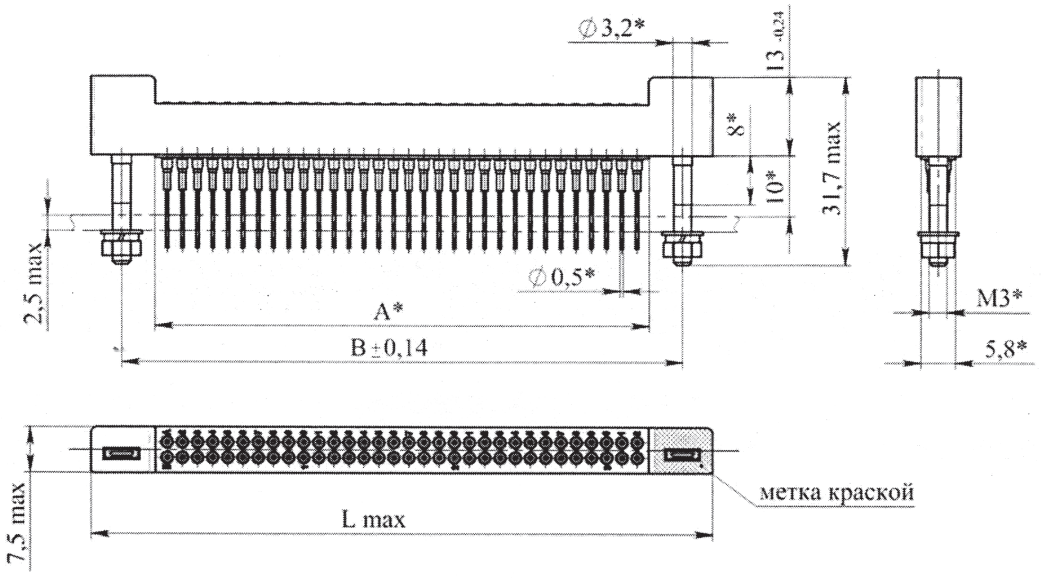

Условное обозначение	Размеры, мм		
	L	A	B
ГРППМ10А-64Г1	102,5	81,5	92,5
ГРППМ10А-64Г2	102,5	81,5	92,5
ГРППМ10А-90Г1	135	114	125
ГРППМ10А-90Г2	135	114	125

ВИЛКИ ГРППМ10А УГЛОВЫЕ ПОД ПЕЧАТНЫЙ МОНТАЖ

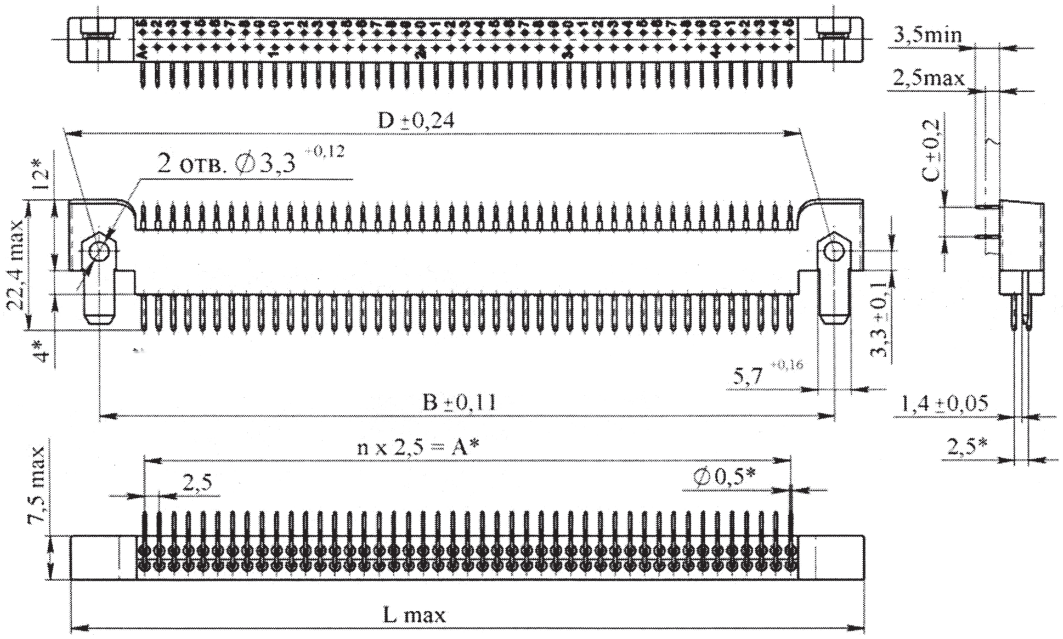

Условное обозначение	Размеры, мм					n
	L	A	B	C	D	
ГРППМ10А-64ШБ1	102,5	77,5	92,5	2,5	92,5	31
ГРППМ10А-64ШБ2	102,5	77,5	92,5	2,5	92,5	31
ГРППМ10А-90ШБ1	135	110	125	5	125	44
ГРППМ10А-90ШБ2	135	110	125	5	125	44

РОЗЕТКИ ГРППМ10А-64ГПЛ1(2) С ПЛАВАЮЩИМИ КОНТАКТАМИ ПОД ОБЪЕМНЫЙ МОНТАЖ

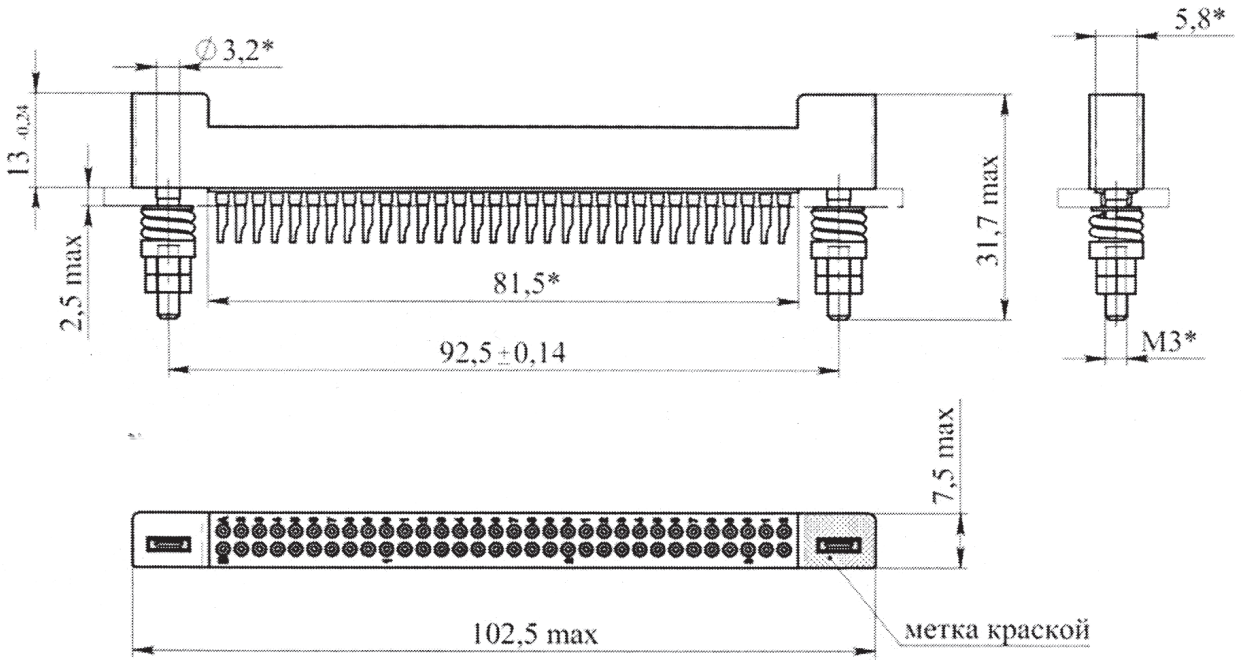

РОЗЕТКИ ГРППМ10А-90ГО1(2)
ПРЯМЫЕ ПОД ОБЪЕМНЫЙ МОНТАЖ

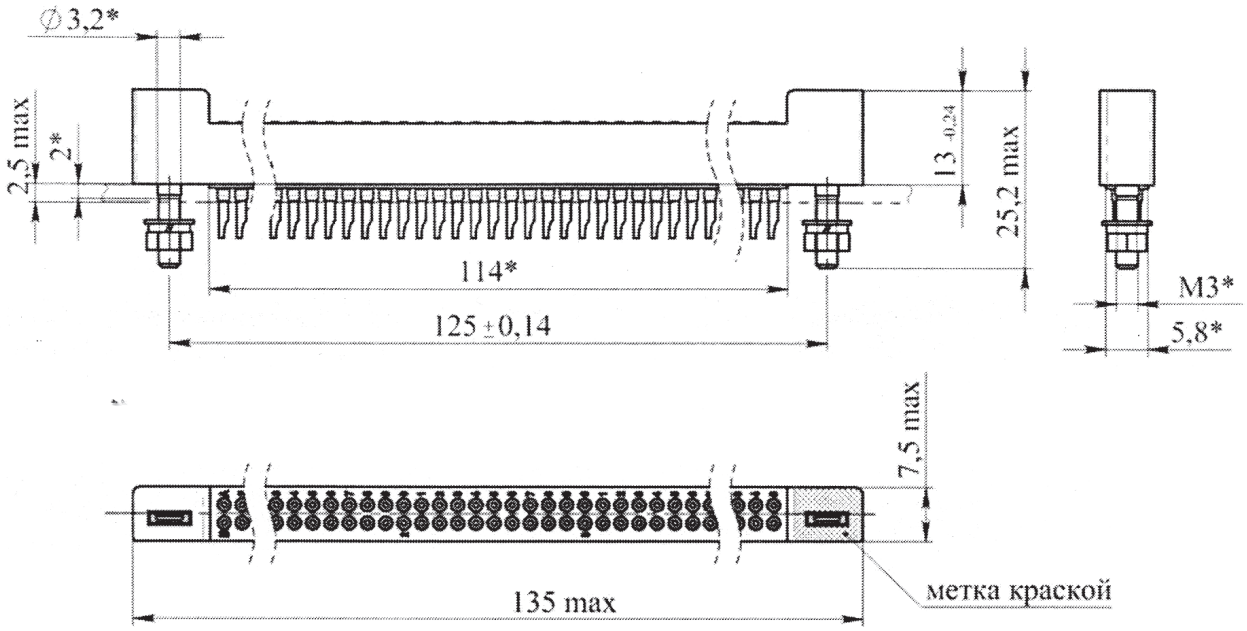

СОЕДИНИТЕЛИ ГСНП34А



Соединители электрические низкочастотные прямоугольного типа с ГИПЕРБОЛОИДНЫМИ КОНТАКТАМИ, предназначены для работы в электрических цепях постоянного, переменного (частотой до 3 МГц) и импульсного токов, для печатного и объемного монтажа.

СОЕДИНИТЕЛЯМ ПРИСВОЕНЫ УСЛОВНЫЕ ОБОЗНАЧЕНИЯ, КОТОРЫЕ СОСТОЯТ ИЗ СЛЕДУЮЩИХ КЛАССИФИКАЦИОННЫХ ПРИЗНАКОВ:

ГСНП	34	А	46 (69, 90, 113, 135)	В (Р)	П	2 (3)	1 (2)
Тип соединителя							
Порядковый номер разработки							
Символ разработчика							
Количество контактов							
Часть соединителя: **В - вилка;** **Р - розетка.**							
Способ монтажа: **П - пайка.**							
Тип хвостовика **2 - хвостовик для прямого монтажа в отверстие печатной платы;** **3 - хвостовик для углового монтажа в отверстие печатной платы.**							
Покрытие контактов: **1 - золото;** **2 - серебро.**							

ПРИМЕРЫ ОБОЗНАЧЕНИЯ:

Категория приемки «5» - ВП	**Вилка ГСНП34А-135ВП21 СЦНК.434410.040 ТУ**
	Розетка ГСНП34А-135РП31 СЦНК.434410.040 ТУ

ТЕХНИЧЕСКИЕ ХАРАКТЕРИСТИКИ

Количество контактов, шт	46, 69, 90, 113, 135
Сопротивление контактов, не более, мОм	15
Сопротивление изоляции, МОм:	10000
Рабочий ток на каждый контакт, не более , В	1,8
Максимальное рабочее напряжение, не более , В	150
Вибрация: диапазон частот, Гц амплитуда ускорения, g	 1 .. 5000 40
Однократные удары: пиковое ударное ускорение, g	 1000
Температура окружающей среды, °С	-60..+100
Климатическое исполнение	В
Минимальная наработка, ч	10000
Количество сочленений - расчленений	550
Минимальный срок сохраняемости, лет	30

ВИЛКИ ГСНП34А-135ВП21, ГСНП34А-135ВП22

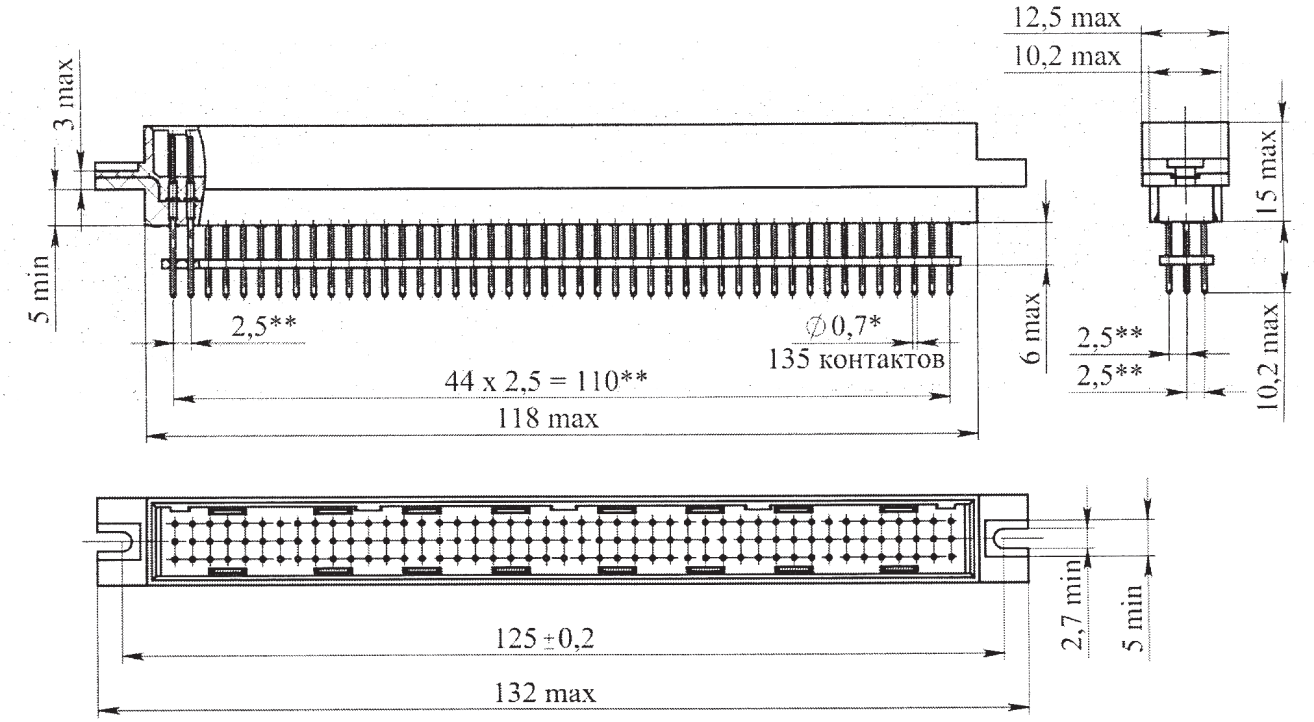

ВИЛКИ ГСНП34А-113ВП21, ГСНП34А-113ВП22

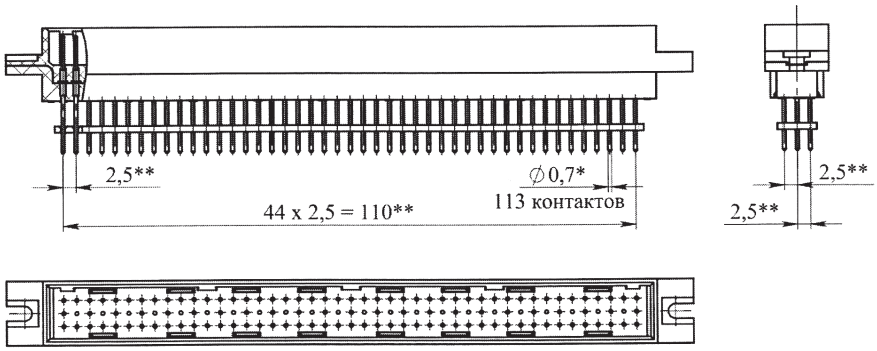

ВИЛКИ ГСНП34А-90ВП21, ГСНП34А-90ВП22

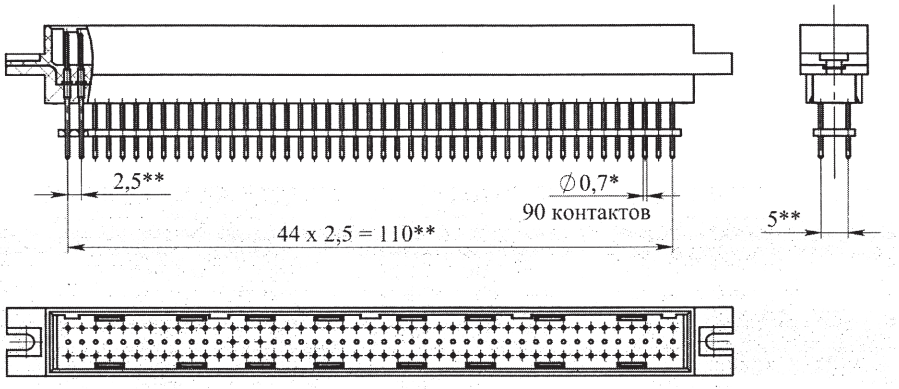

ВИЛКИ ГСНП34А-69ВП21, ГСНП34А-69ВП22

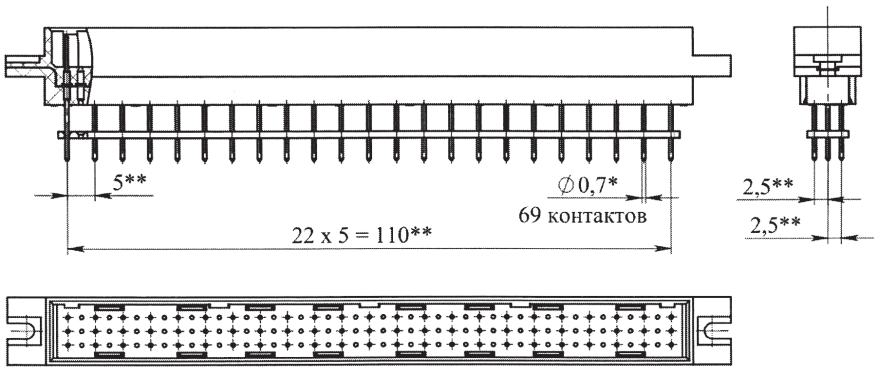

ВИЛКИ ГСНП34А-46ВП21, ГСНП34А-46ВП22

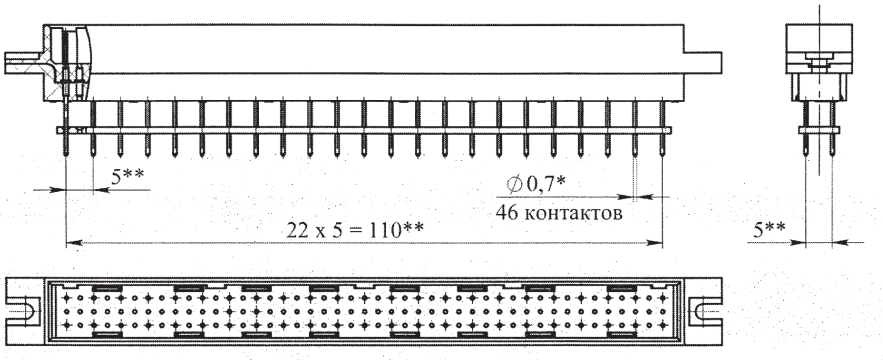

РОЗЕТКИ ГСНП34А-135РП31, ГСНП34А-135РП32

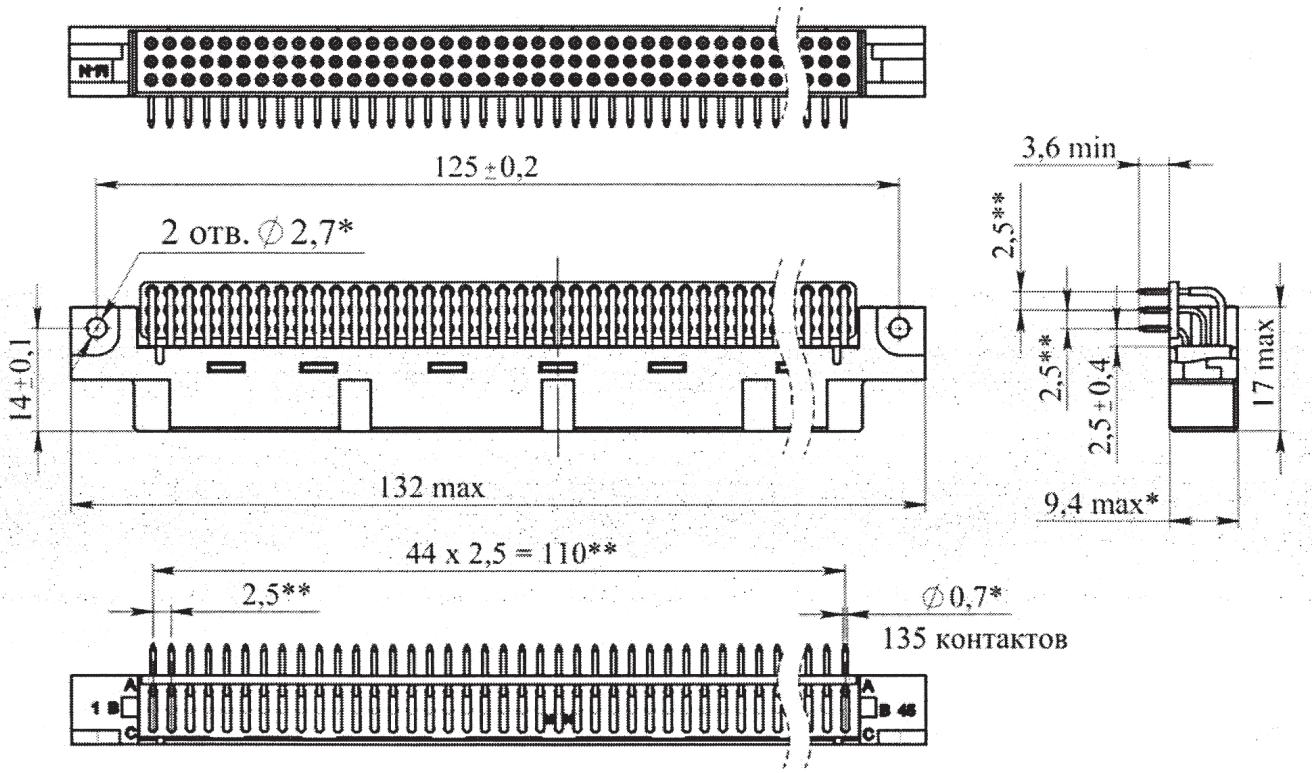

РОЗЕТКИ ГСНП34А-113РП31, ГСНП34А-113РП32

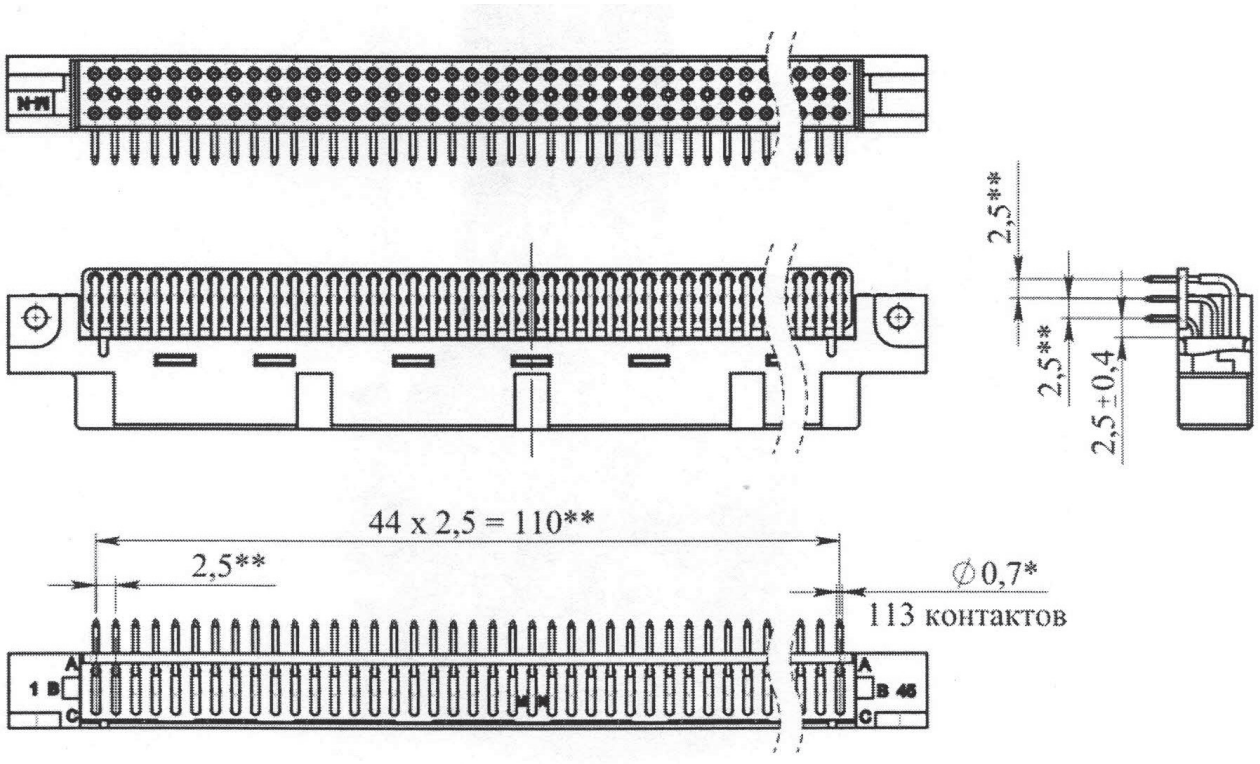

РОЗЕТКИ ГСНП34А-90РП31, ГСНП34А-90РП32

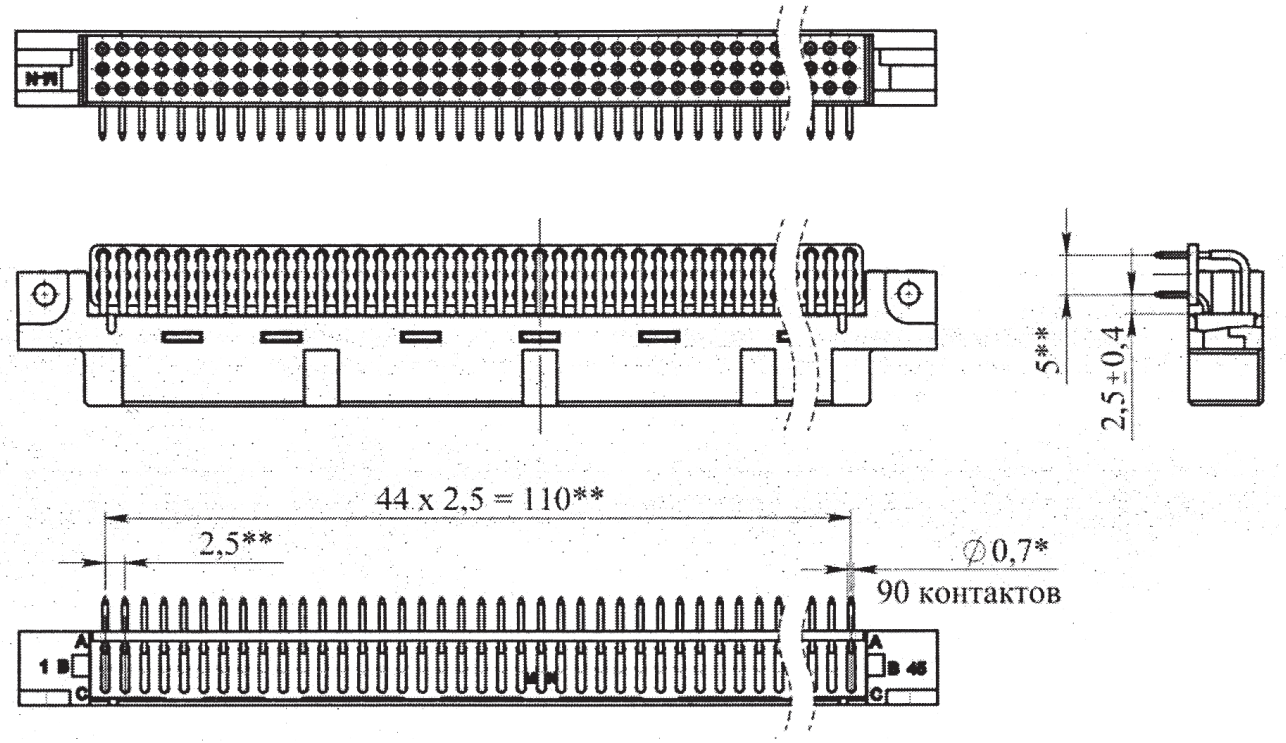

РОЗЕТКИ ГСНП34А-69РП31, ГСНП34А-69РП32

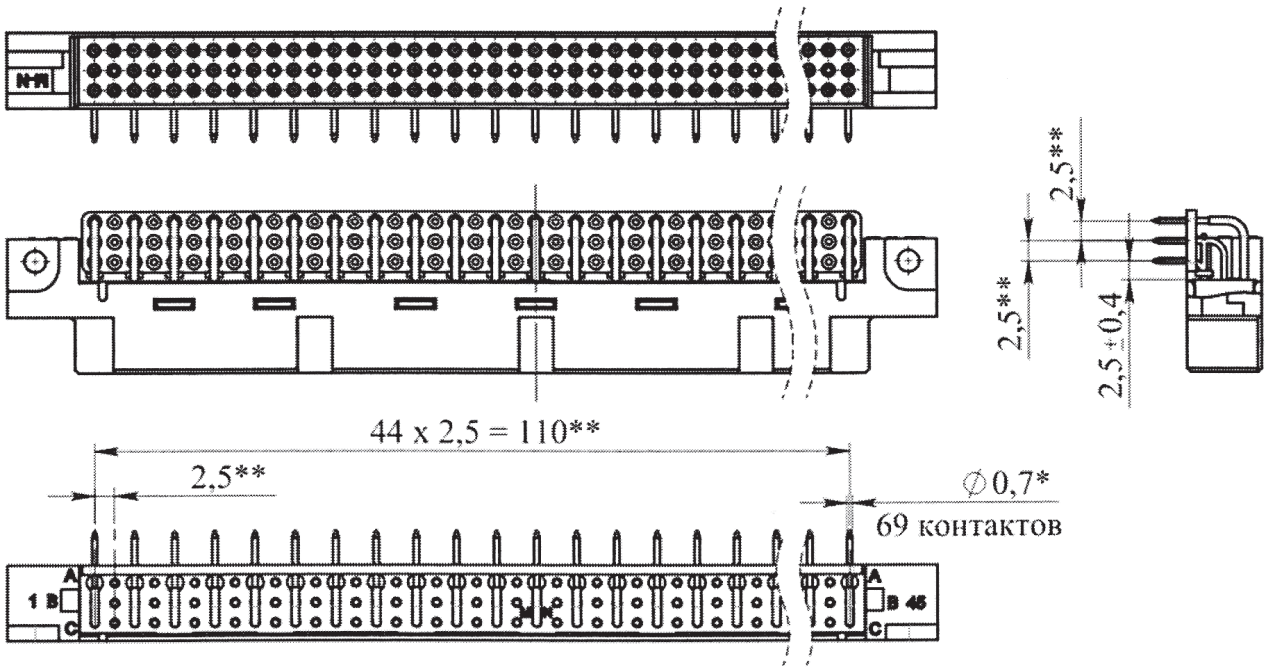

РОЗЕТКИ ГСНП34А-46РП31, ГСНП34А-46РП32

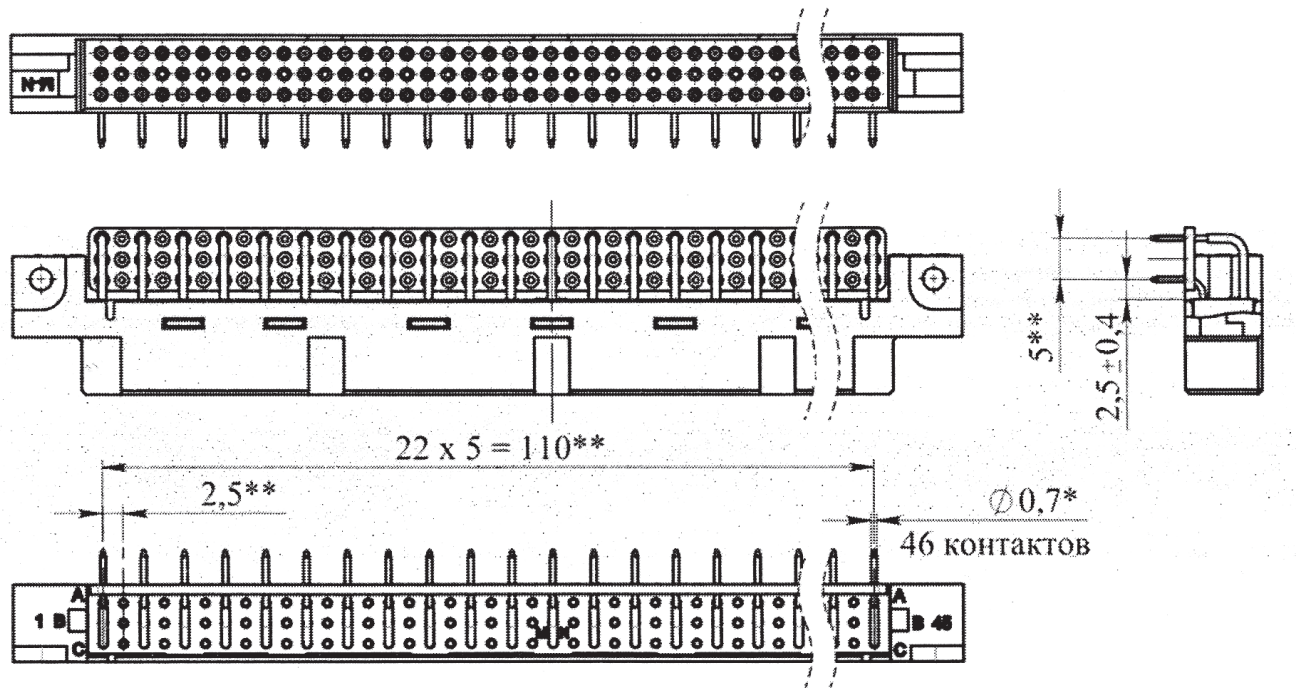

СХЕМА РАСПОЛОЖЕНИЯ КОНТАКТОВ

Условное обозначение	Схема расположения контактов в изоляторе (условная нумерация контактов дана со стороны монтажной части вилок)	Количество контактов, шт.
ГСНП34А-135ВП21	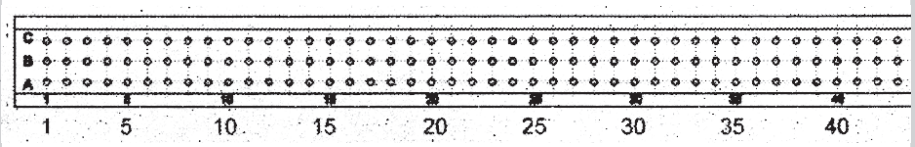	135
ГСНП34А-135ВП22		
ГСНП34А-113ВП21	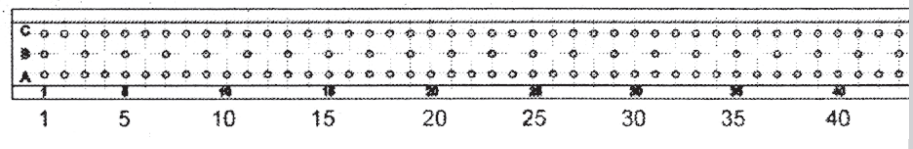	113
ГСНП34А-113ВП22		
ГСНП34А-90ВП21	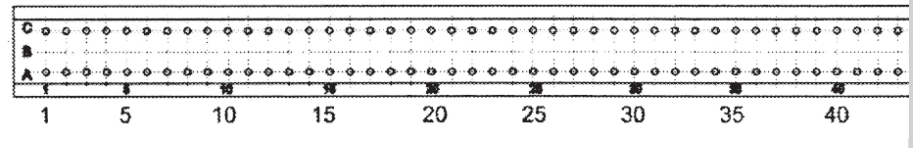	90
ГСНП34А-90ВП22		
ГСНП34А-69ВП21	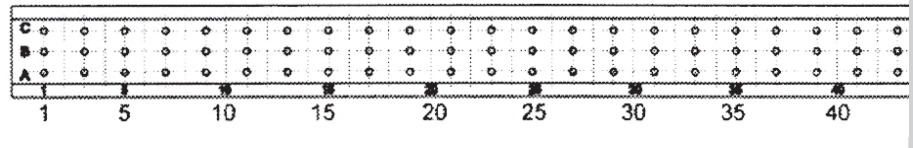	69
ГСНП34А-69ВП22		
ГСНП34А-46ВП21	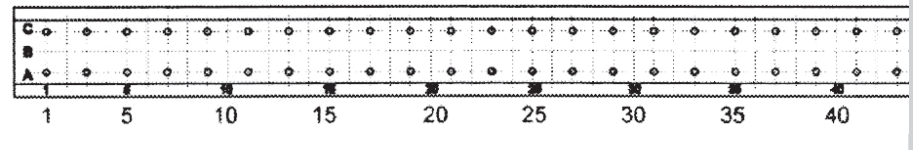	46
ГСНП34А-46ВП22		

СОЕДИНИТЕЛИ ГСНП58А



Соединители электрические низкочастотные прямоугольного типа с ГИПЕРБОЛОИДНЫМИ КОНТАКТАМИ, предназначены для работы в электрических цепях постоянного, переменного (частотой до 3 МГц) и импульсного токов, для печатного и объемного монтажа.

СОЕДИНИТЕЛЯМ ПРИСВОЕНЫ УСЛОВНЫЕ ОБОЗНАЧЕНИЯ, КОТОРЫЕ СОСТОЯТ ИЗ СЛЕДУЮЩИХ КЛАССИФИКАЦИОННЫХ ПРИЗНАКОВ:

ГСНП	58	А	16 (32, 48, 64, 72)	В (Р)	П	2 (3, 4)	1 (2)
Тип соединителя							
Порядковый номер разработки							
Символ разработчика							
Количество контактов							
Часть соединителя: **В - вилка;** **Р - розетка.**							
Способ монтажа: **П - пайка.**							
Тип хвостовика **2 - хвостовик для прямого монтажа в отверстие печатной платы;** **3 - хвостовик для углового монтажа в отверстие печатной платы;** **4 - хвостовик для планарного монтажа на печатной плате.**							
Покрытие контактов: **1 - золото;** **2 - серебро.**							

ПРИМЕРЫ ОБОЗНАЧЕНИЯ:

Категория приемки «5» - ВП

Вилка ГСНП58А-48ВП32 СЦНК.434410.040 ТУ

Розетка ГСНП58А-72РП21 СЦНК.434410.040 ТУ

ТЕХНИЧЕСКИЕ ХАРАКТЕРИСТИКИ

Количество контактов, шт	16, 32, 48, 64, 72
Сопротивление контактов, не более, мОм	10
Сопротивление изоляции, МОм:	10000
Рабочий ток на каждый контакт, не более , В	2
Максимальное рабочее напряжение, не более , В	400
Вибрация: диапазон частот, Гц амплитуда ускорения, g	 1 .. 5000 40
Однократные удары: пиковое ударное ускорение, g	 1000
Температура окружающей среды, °С	-60..+100
Климатическое исполнение	В
Минимальная наработка, ч	10000
Количество сочленений - расчленений	550
Минимальный срок сохраняемости, лет	30

ВИЛКИ ГСНП58А-72ВП41, ГСНП58А-72ВП42

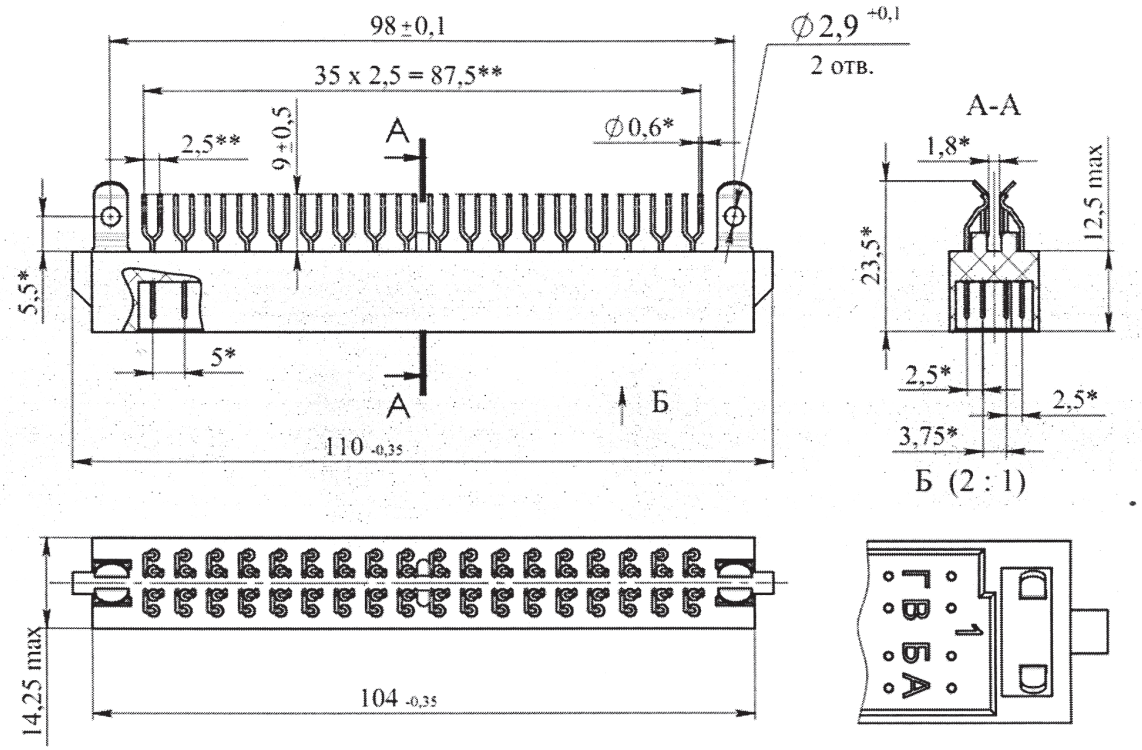

ВИЛКИ ГСНП58А-64ВП31, ГСНП58А-64ВП32

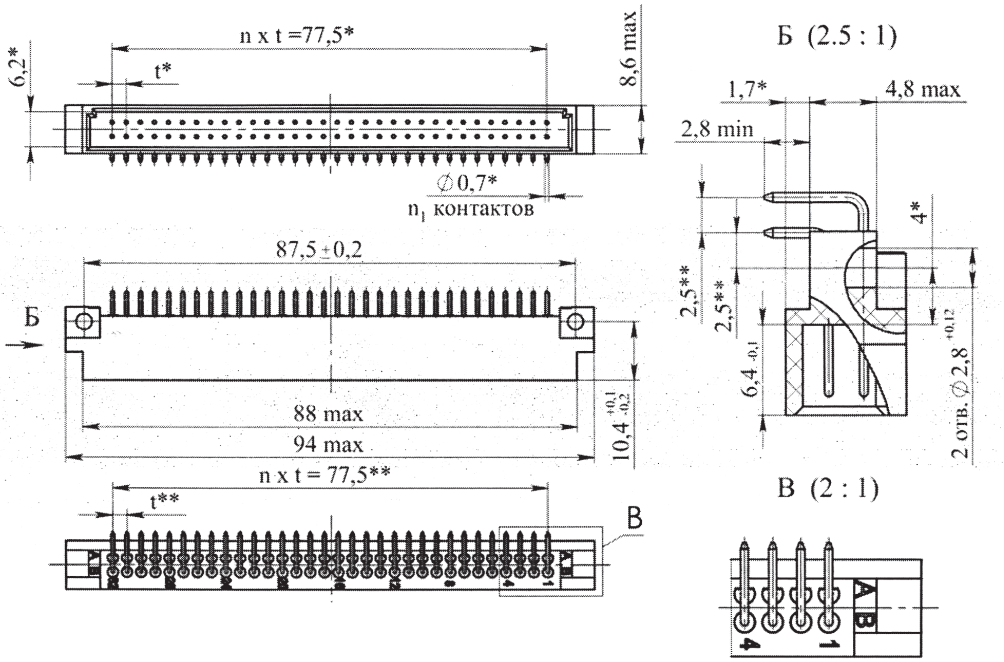

Условное обозначение	n	n_1	t, мм
ГСНП58-64ВП31	31	64	2,5
ГСНП58-64ВП32	31	64	2,5

ВИЛКИ ГСНП58А-48ВП31, ГСНП58А-48ВП32

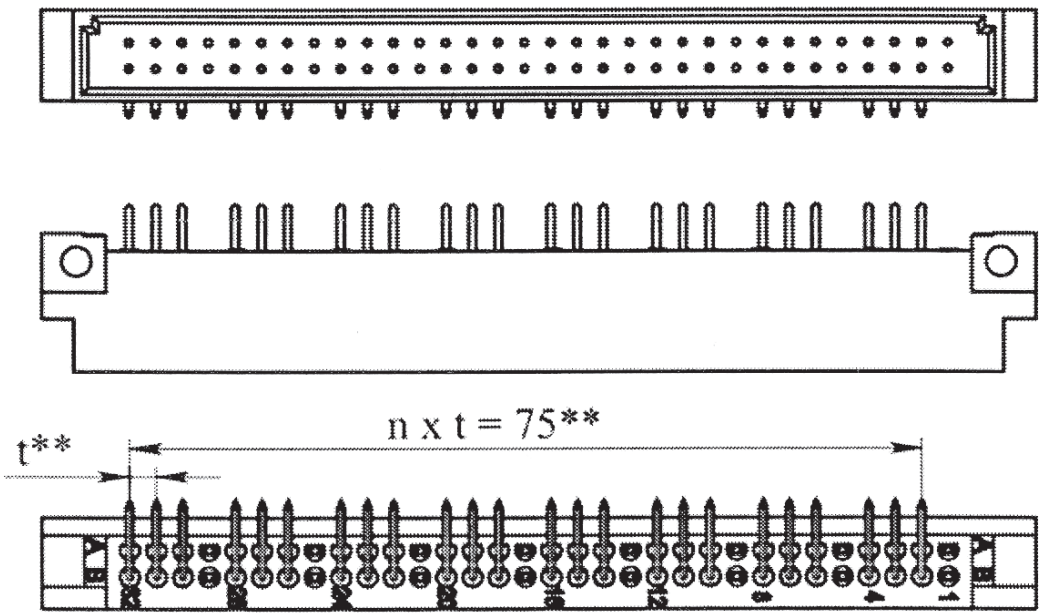

Условное обозначение	n	n_1	t, мм
ГСНП58-48ВП31	30	48	2,5
ГСНП58-48ВП32	30	48	2,5

ВИЛКИ ГСНП58А-32ВП31, ГСНП58А-32ВП32

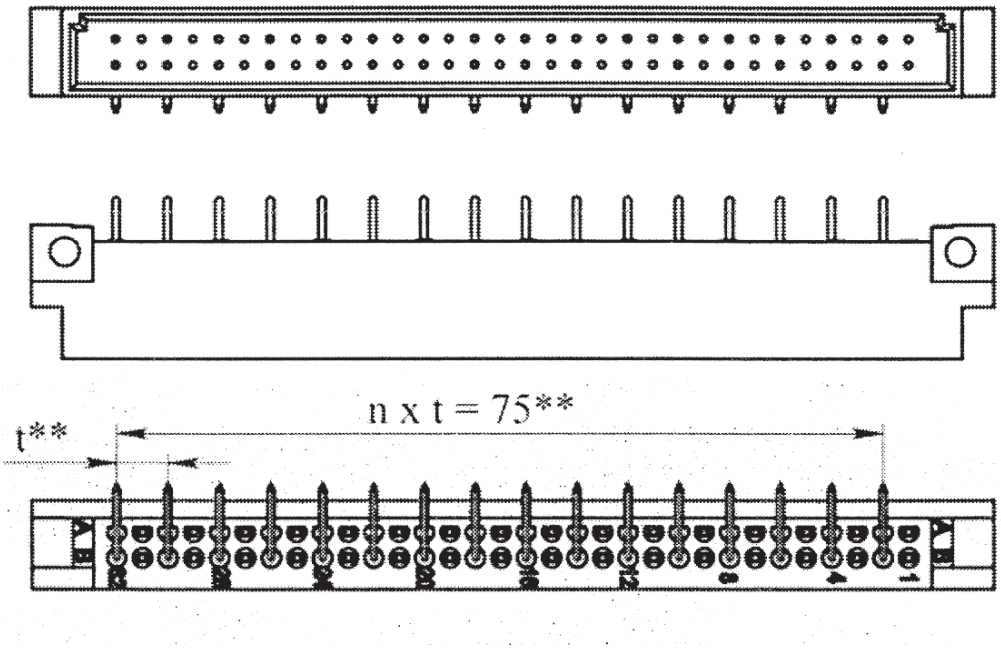

Условное обозначение	n	n_1	t, мм
ГСНП58-32ВП31	15	32	5,0
ГСНП58-32ВП32	15	32	5,0

ВИЛКИ ГСНП58А-16ВП31, ГСНП58А-16ВП32

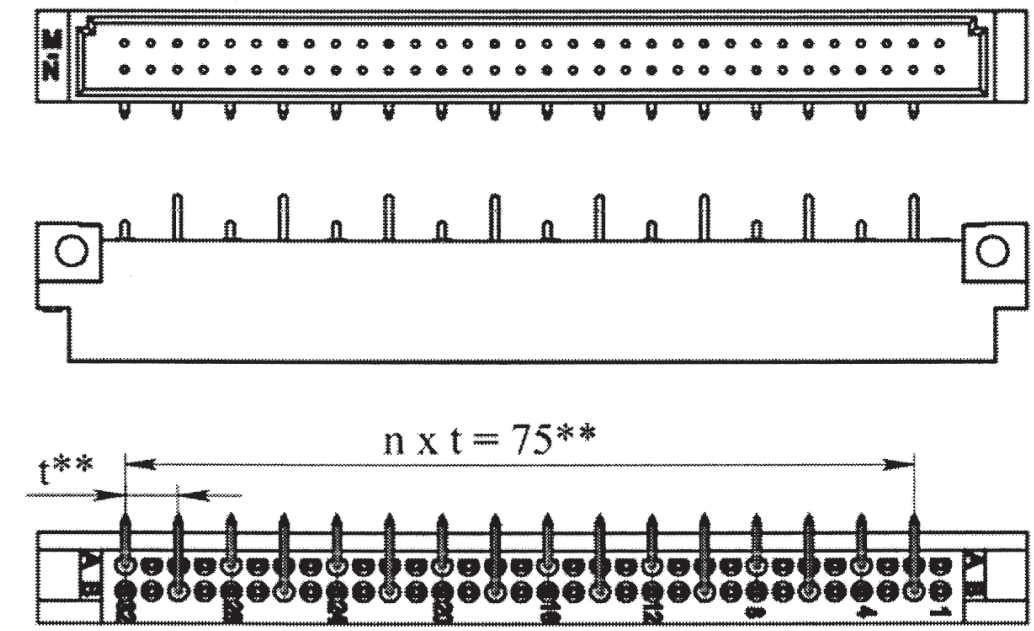

Условное обозначение	n	n_1	t, мм
ГСНП58-16ВП31	15	16	5,0
ГСНП58-16ВП32	15	16	5,0

РОЗЕТКИ ГСНП58А-72РП21, ГСНП58А-72РП22

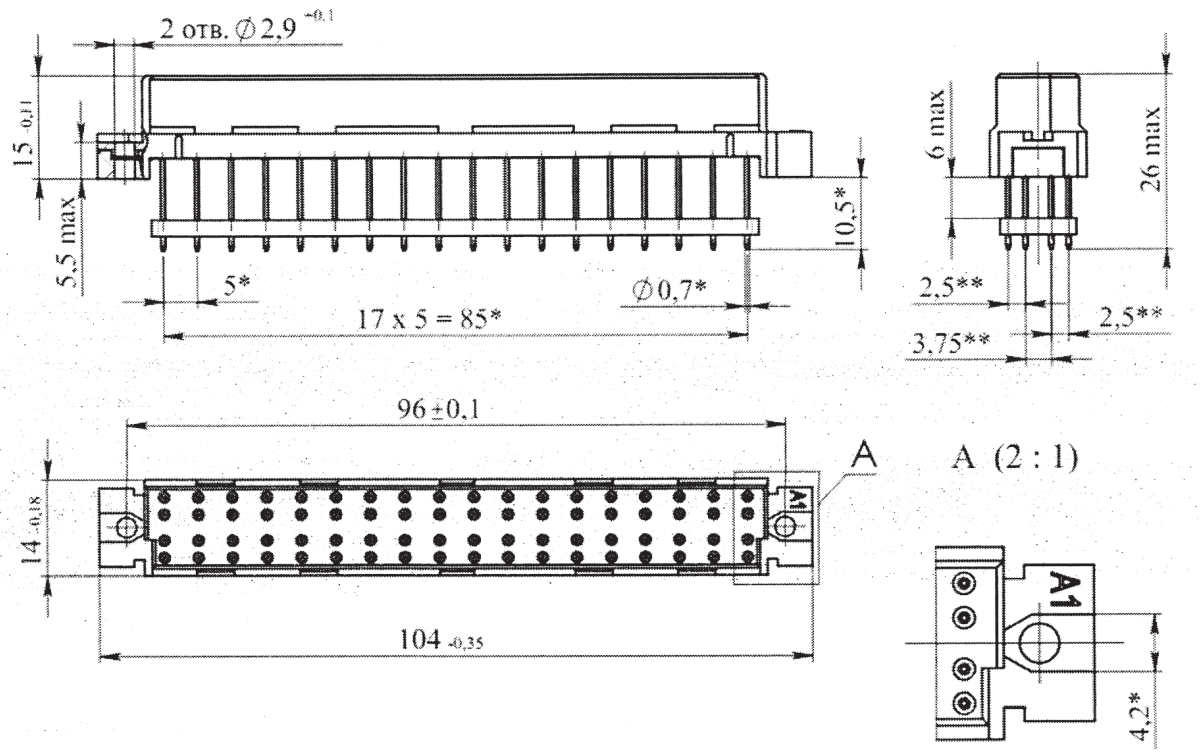

РОЗЕТКИ ГСНП58А-64РП21, ГСНП58А-64РП22

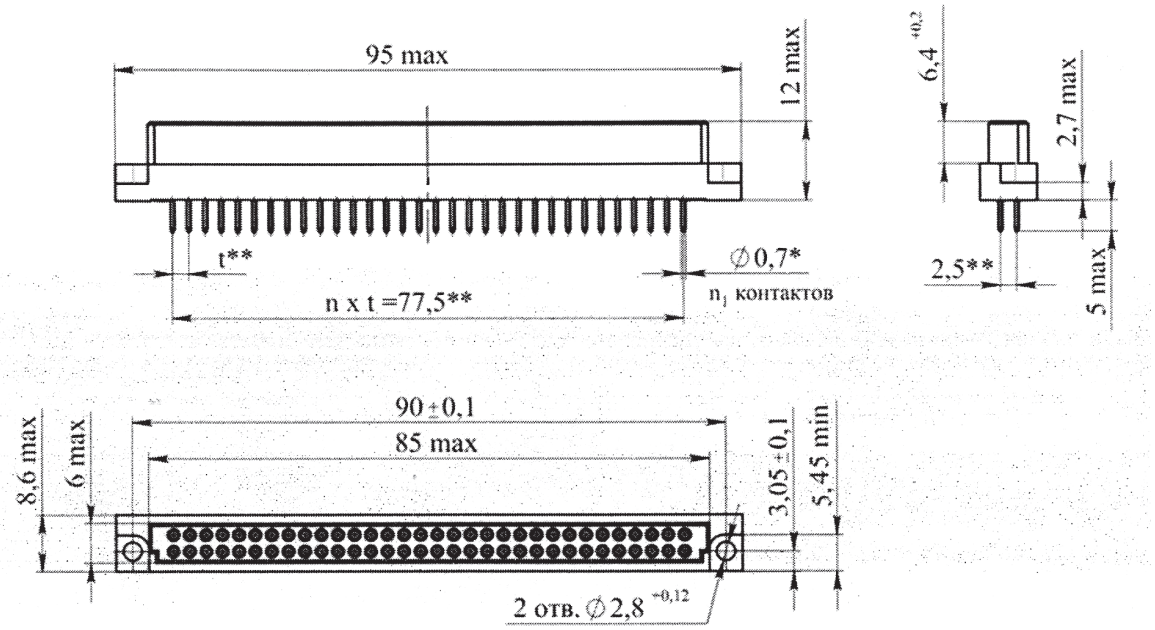

Условное обозначение	n	n_1	t, мм
ГСНП58-64РП21	31	64	2,5
ГСНП58-64РП22	31	64	2,5

РОЗЕТКИ ГСНП58А-48РП21, ГСНП58А-48РП22

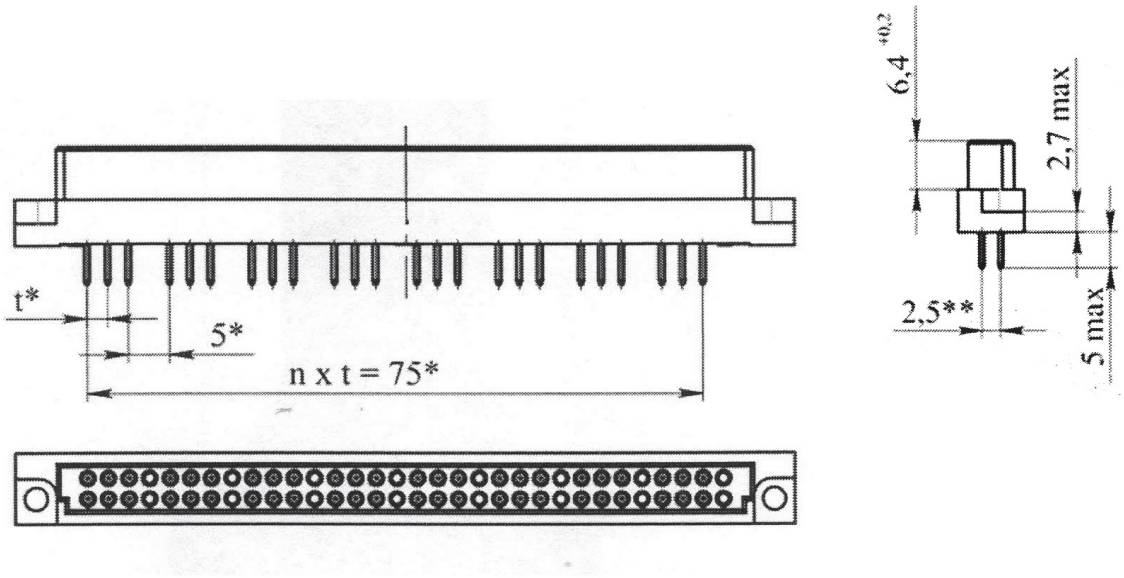

Условное обозначение	n	n_1	t, мм
ГСНП58-48РП21	30	48	2,5
ГСНП58-48РП22	30	48	2,5

РОЗЕТКИ ГСНП58А-32РП21, ГСНП58А-32РП22

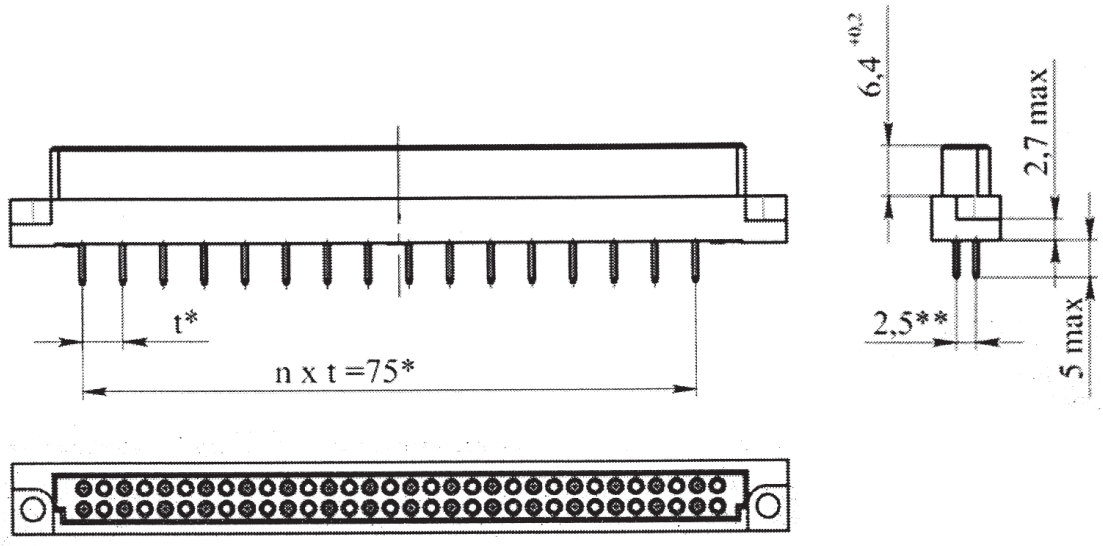

Условное обозначение	n	n_1	t, мм
ГСНП58-32РП21	15	32	5,0
ГСНП58-32РП22	15	32	5,0

СОЕДИНИТЕЛИ ГСНП58А

РОЗЕТКИ ГСНП58А-16РП21, ГСНП58А-16РП22

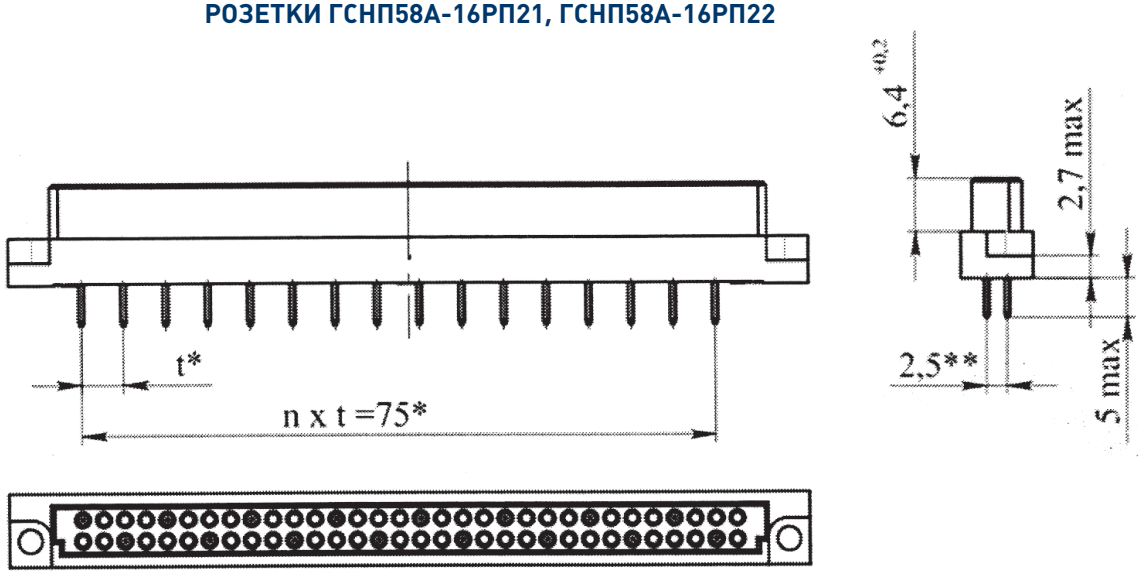

Условное обозначение	n	n_1	t, мм
ГСНП58-16РП21	15	16	5,0
ГСНП58-16РП22	15	16	5,0

СХЕМА РАСПОЛОЖЕНИЯ КОНТАКТОВ

Условное обозначение	Схема расположения контактов в изоляторе (условная нумерация контактов дана со стороны монтажной части вилок)	Коли-чество контактов, шт
ГСНП58-64ВП31	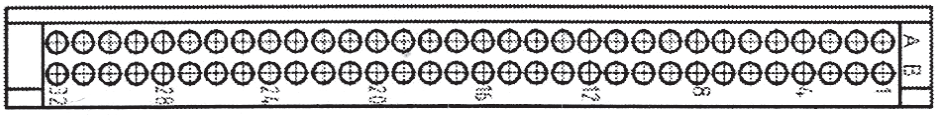	64
ГСНП58-64ВП32		
ГСНП58-48ВП31	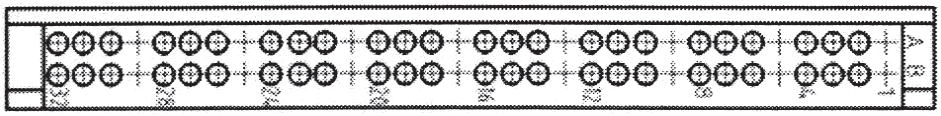	48
ГСНП58-48ВП32		
ГСНП58-32ВП31	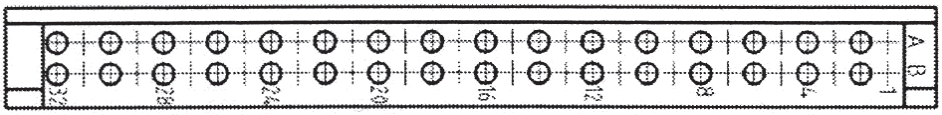	32
ГСНП58-32ВП32		
ГСНП58-16ВП31	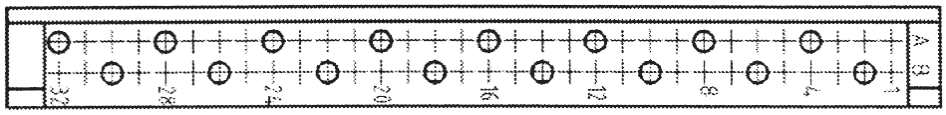	16
ГСНП58-16ВП32		

Условное обозначение	Схема расположения контактов в изоляторе (условная нумерация контактов дана со стороны монтажной части розеток)	Коли-чество контактов, шт
ГСНП58-72РП21	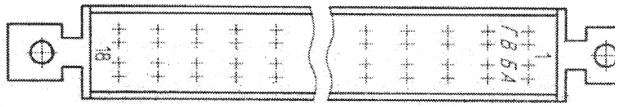	72
ГСНП58-72РП22		

СОЕДИНИТЕЛИ ГРППЗ, ГРПМЗ

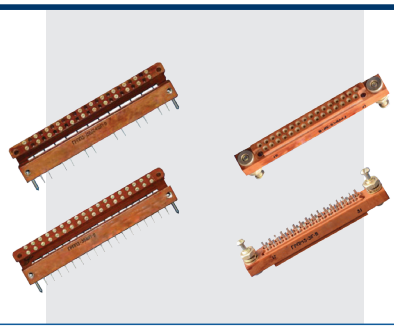

Взаимозаменяемы и взаимосочленяемы с соединителями ГРППЗ, ГРПМЗ по Ке0.364.003 ТУ, ВКШУ.434416.001 ТУ производства ПАО «Завод «Лтава», г. Полтава, Украина и по КеО.364.003 ТУ производства ОАО «Завод «Исеть»

Соединители электрические низкочастотные прямоугольные с гиперболоидными контактами, предназначены для работы в электрических цепях постоянного, переменного (частотой до 3 МГц) и импульсного токов при напряжении до 100 В (амплитудное значение) и силе тока до 2 А.

ГРППЗ для печатного монтажа.

ГРПМЗ для объемного монтажа.

Соединители изготавливают для внутреннего монтажа в соответствии с техническими условиями КДПА.430421.008ТУ (приемка "5").

Покрытие контактов – серебро.

Климатическое исполнение «В» по ГОСТ РВ 20.39.414.1.

СОЕДИНИТЕЛЯМ ПРИСВОЕНЫ УСЛОВНЫЕ ОБОЗНАЧЕНИЯ, КОТОРЫЕ СОСТОЯТ ИЗ СЛЕДУЮЩИХ КЛАССИФИКАЦИОННЫХ ПРИЗНАКОВ:

ГРПП	3	-14 (24, 36, (36)24*, (36)16, 46, (46)24, 58)	Ш (Г)	-(д)	-(1)	П	-К
ГРПМ	3	-14 (15, 31, 36, (36)24, (36)16, 46, 58, 61)	Ш (Г)	-(х, п)	-(1)	П	-К

Тип соединителя

Порядковый номер разработки

Количество контактов: *(36)24 обозначает, что в изоляторе с 36 контактными отверстиями установлено 24 контакта

Тип контакта: Ш - штыревой; Г - гнездовой

Конструктивное исполнение хвостовика контактного гнезда:
- для вилок и розеток типа ГРППЗ: - – с нормальным хвостовиком, д – с прямым удлинённым хвостовиком;
- для вилок и розеток ГРПМЗ: - – с нормальным хвостовиком, х – с утолщённым хвостовиком, п – с прямым удлинённым хвостовиком.

Конструктивное исполнение: - – кабельная часть; 1 – блочная часть

Наличие ориентации: – П

Отличительный индекс изготовителя АО «Завод «Копир»

Обозначение соединителей при заказе и в конструкторской документации другой продукции состоит из слова «Вилка» или «Розетка», условного обозначения типоконструкции, обозначения ТУ.

ПРИМЕРЫ ОБОЗНАЧЕНИЯ:

Розетка ГРПМЗ-(36)16Гх1П-К	КДПА.430421.008ТУ
Вилка ГРППЗ-(46)24ШП-К	КДПА.430421.008ТУ

СОЕДИНИТЕЛИ ГРППЗ, ГРПМЗ

ТЕХНИЧЕСКИЕ ХАРАКТЕРИСТИКИ

Рабочий ток на каждый контакт, не более, А	1
Максимальный рабочий ток на одиночный контакт соединителя, не более, А	2
Максимальное рабочее напряжение постоянного тока, амплитудное значение напряжений переменного или импульсного токов, не более, В	100
Сопротивление контактов, не более, мОм	4
Емкость между любыми контактами, не более, пФ	2
Сопротивление изоляции, не менее, МОм	20 000
Количество сочленений-расчленений	1 000
Гамма-процентная наработка до отказа, ч	15 000
Минимальный срок сохраняемости, лет	25

Условное обозначение	ГРППЗ-58 ГРПМЗ-58	ГРППЗ-24	ГРПМЗ-61	ГРПМЗ-31	ГРПМЗ-15	ГРППЗ-46 ГРПМЗ-46	ГРППЗ-(46)24	ГРППЗ-36 ГРПМЗ-36	ГРППЗ-36(24) ГРПМЗ-(36)24	ГРППЗ-36(16) ГРПМЗ-(36)16	ГРППЗ-14 ГРПМЗ-14
Количество контактов, шт.	58	24	61	31	15	46	24	36	24	16	14
Усилие расчленения соединителей, не более, Н (кгс)	140,0 (14,0)	60,0 (6,0)	100,0 (10,0)	75,0 (7,5)	35,0 (3,5)	120,0 (12,0)	60,0 (6,0)	90,0 (9,0)	60,0 (6,0)	40,0 (4,0)	35,0 (3,5)

ГАММА-ПРОЦЕНТНАЯ НАРАБОТКА СОЕДИНИТЕЛЕЙ В ОБЛЕГЧЕННЫХ ТЕМПЕРАТУРНЫХ РЕЖИМАХ

Значение гамма-процентной наработки, ч	Максимальная температура соединителей (с учетом температуры перегрева контактов), °С
20 000	110
25 000	107
50 000	99
100 000	86
120 000	83
150 000	80
200 000	76

УСЛОВИЯ ЭКСПЛУАТАЦИИ

Механические факторы:	
Синусоидальная вибрация: Диапазон частот, Гц Амплитуда ускорения, м/с² (g)	 1 – 5 000 400 (40)
Механический удар одиночного действия: Пиковое ударное ускорение, м/с² (g) Длительность действия ударного ускорения, мс	 5 000 (500) 0,1 – 2,0
Механический удар многократного действия: Пиковое ударное ускорение, м/с² (g) Длительность действия ударного ускорения, мс	 1500 (150) 2 – 10
Линейное ускорение, м/с² (g)	1000 (100)

Климатические факторы:

Диапазон рабочей температуры среды: - максимальное значение при эксплуатации (с учетом температуры перегрева контактов), °С (температура перегрева контактов не должна превышать 30 °С) - повышенная температура среды, °С - пониженная температура среды, °С	 115 85 минус 60
Атмосферное пониженное рабочее давление, Па (мм.рт.ст.)	$1{,}33 \cdot 10^{-4}$ ($1 \cdot 10^{-6}$)
Повышенная относительная влажность воздуха при температуре 35 °С, %	98

ВИЛКА ГРПМ3-Ш

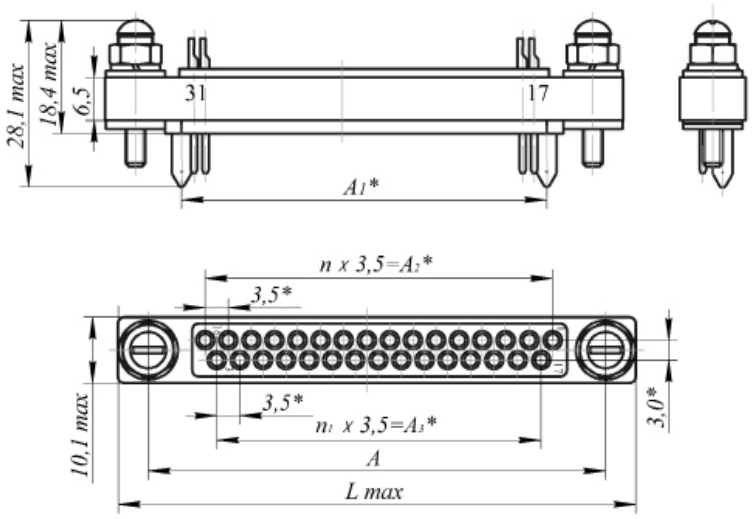

Условное обозначение	Размеры, мм					Количество промежутков, шт.		Масса, г, не более
	L max	A±0,1	A_1*	A_2*	A_3*	n	n_1	
ГРПМ3-15Ш-К	51,5	42,3	28,3	24,5	21,0	7	6	23,0
ГРПМ3-31Ш-К	79,5	70,3	56,3	52,5	49,0	15	14	32,0
ГРПМ3-61Ш-К	132,0	122,8	108,8	105,0	101,5	30	29	49,0

ВИЛКА ГРПМ3-Ш1

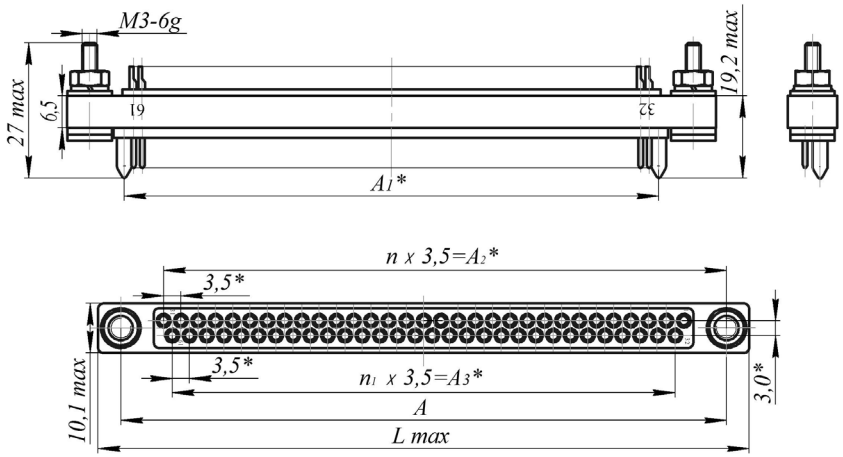

СОЕДИНИТЕЛИ ГРПП3, ГРПМ3

Условное обозначение	Размеры, мм					Количество промежутков, шт.		Масса, г, не более
	L max	A±0,1	A_1*	A_2*	A_3*	n	n_1	
ГРПМ3-15Ш1-К	51,5	42,3	28,3	24,5	21,0	7	6	19,0
ГРПМ3-31Ш1-К	79,5	70,3	56,3	52,5	49,0	15	14	29,0
ГРПМ3-61Ш1-К	132,0	122,8	108,8	105,0	101,5	30	29	47,0

РОЗЕТКА ГРПМ3-Г

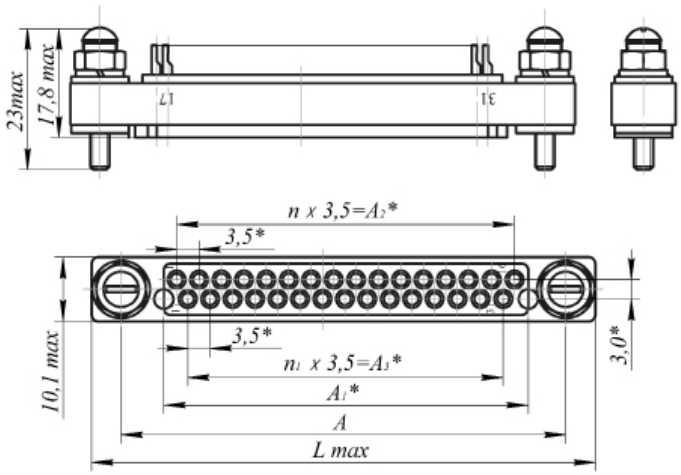

Условное обозначение	Размеры, мм					Количество промежутков, шт.		Масса, г, не более
	L max	A±0,1	A_1*	A_2*	A_3*	n	n_1	
ГРПМ3-15Г-К	51,5	42,3	28,3	24,5	21,0	7	6	20,5
ГРПМ3-31Г-К	79,5	70,3	56,3	52,5	49,0	15	14	30,0
ГРПМ3-61Г-К	132,0	122,8	108,8	105,0	101,5	30	29	43,5

РОЗЕТКА ГРПМ3-Г1

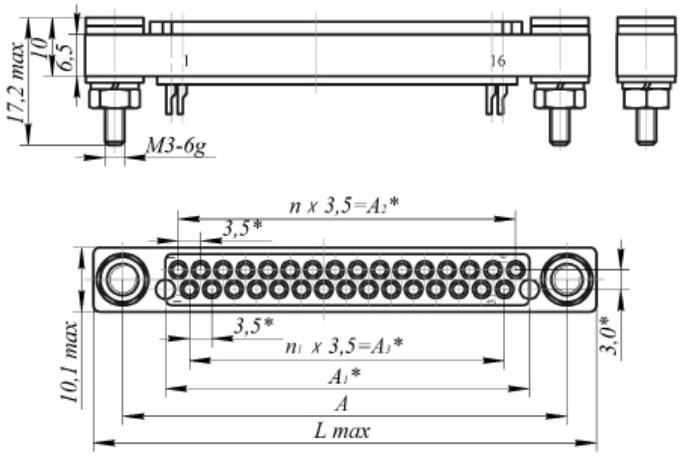

Условное обозначение	Размеры, мм					Количество промежутков, шт.		Масса, г, не более
	L max	A±0,1	A_1*	A_2*	A_3*	n	n_1	
ГРПМ3-15Г1-К	51,5	42,3	28,3	24,5	21,0	7	6	19,0
ГРПМ3-31Г1-К	79,5	70,3	56,3	52,5	49,0	15	14	27,0
ГРПМ3-61Г1-К	132,0	122,8	108,8	105,0	101,5	30	29	42,0

ВИЛКА ГРПП3-24Ш

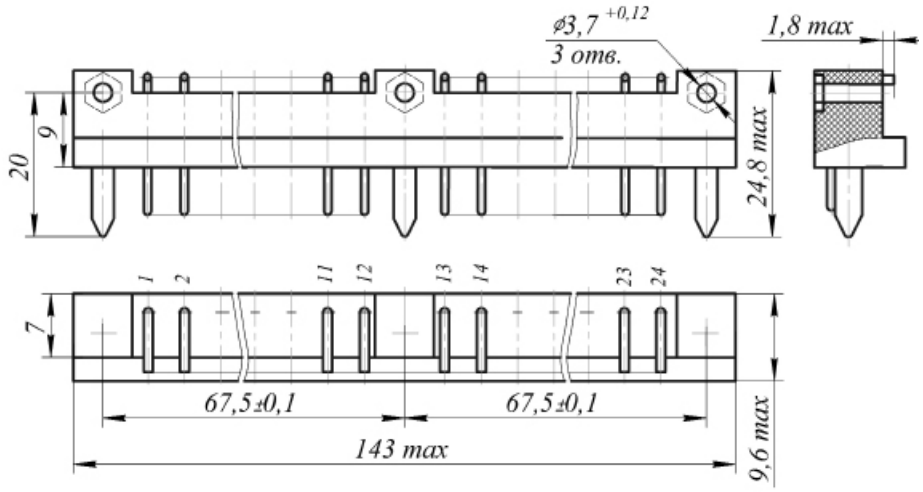

масса, не более 35 г.

Разметка на печатной плате

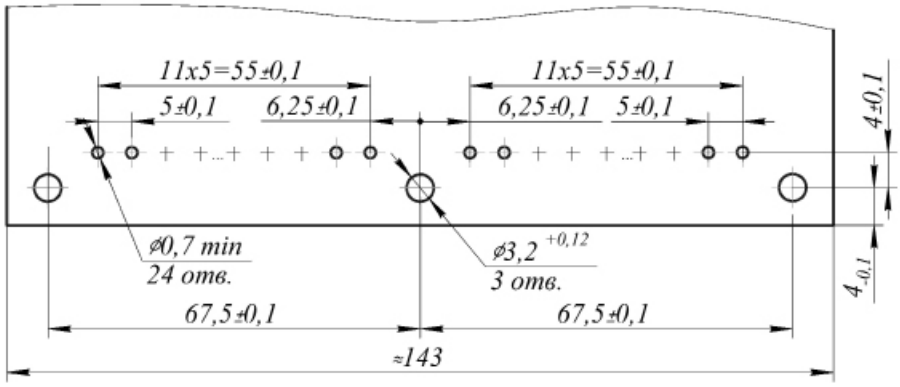

РОЗЕТКА ГРПП3-24Г

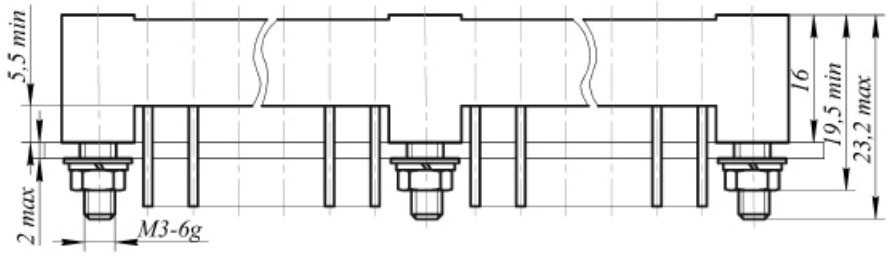

масса, не более 38 г.

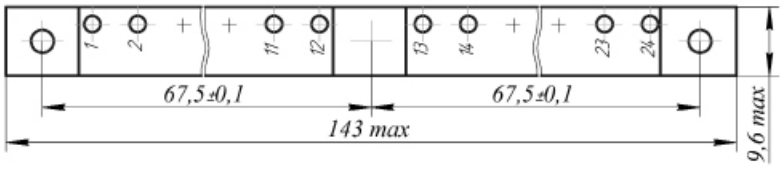

Разметка на печатной плате

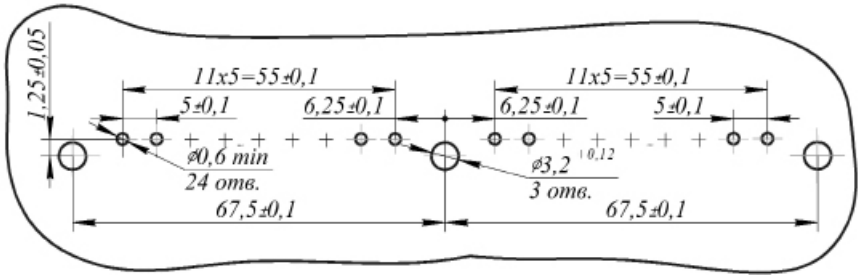

ВИЛКА ГРПП3-58Ш

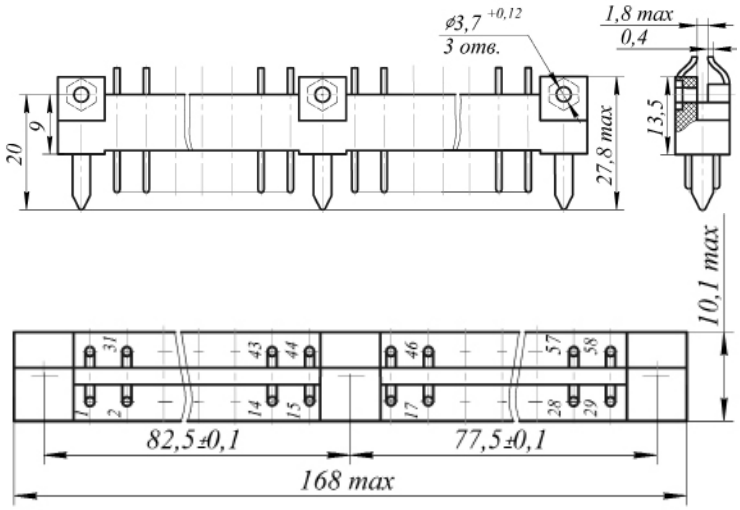

масса, не более 44 г.

Разметка на печатной плате

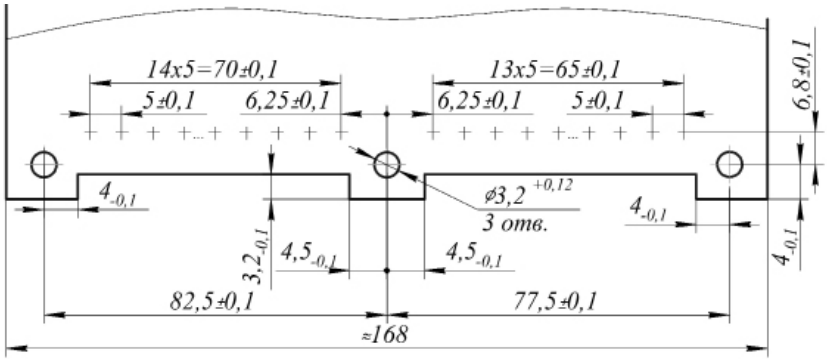

РОЗЕТКА ГРПП3-58Г

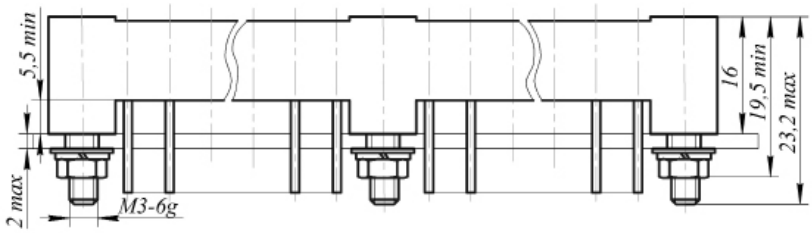

масса, не более 50 г.

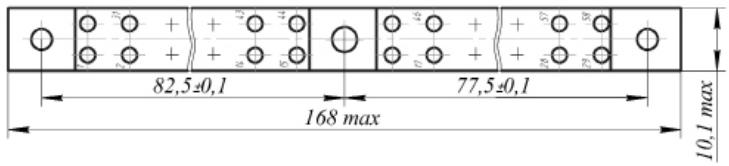

Разметка на печатной плате

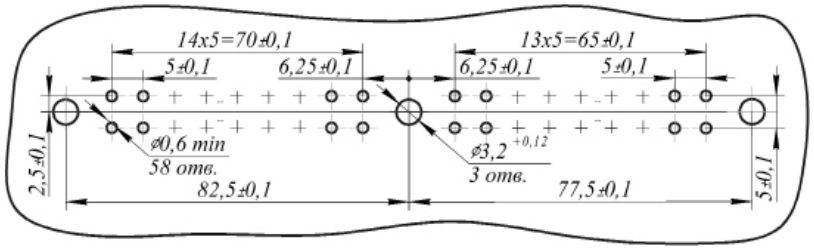

РОЗЕТКА ГРПМ3-58Гп1

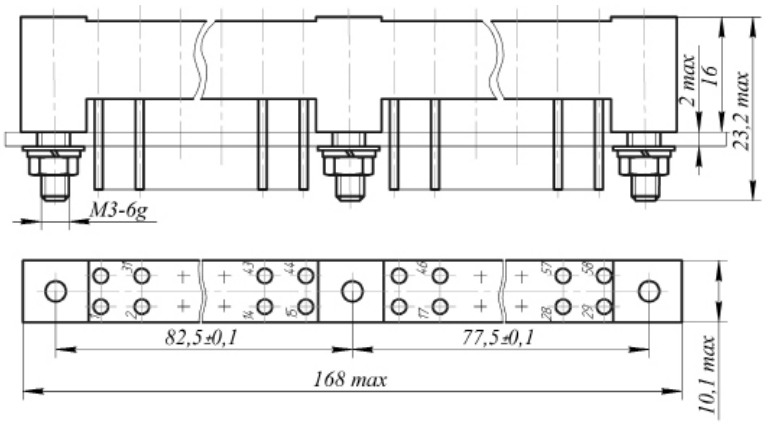

масса, не более 57 г.

ВИЛКА ГРПП3-36ШП

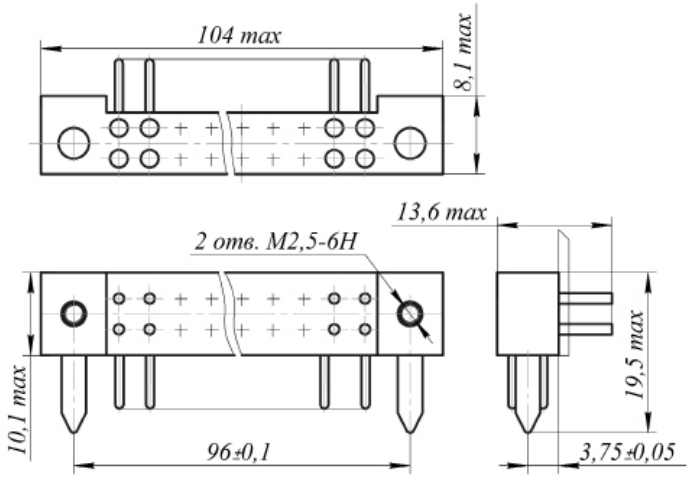

Разметка на печатной плате

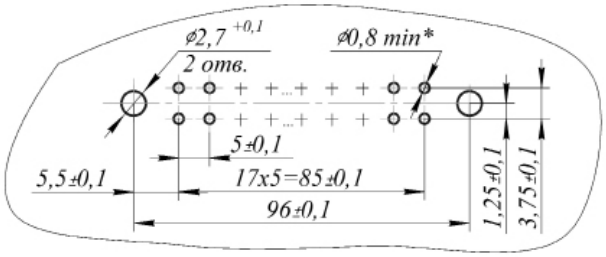

Условное обозначение	Номера установленных контактов																		Масса, г, не более
ГРПП3-36ШП-К	1	2	3	4	5	6	7	8	9	10	11	12	13	14	15	16	17	18	24,0
	19	20	21	22	23	24	25	26	27	28	29	30	31	32	33	34	35	36	
ГРПП3-(36)24ШП-К	1	2		4	5		7	8			11	12		14	15		17	18	22,5
	19	20		22	23		25	26			29	30		32	33		35	36	
ГРПП3-(36)16ШП-К	1	2			5			8			11			14			17	18	21,5
	19	20			23			26			29			32			35	36	

* Количество и расположение отверстий Ø 0,8 согласно таблицы

РОЗЕТКА ГРПМЗ-36

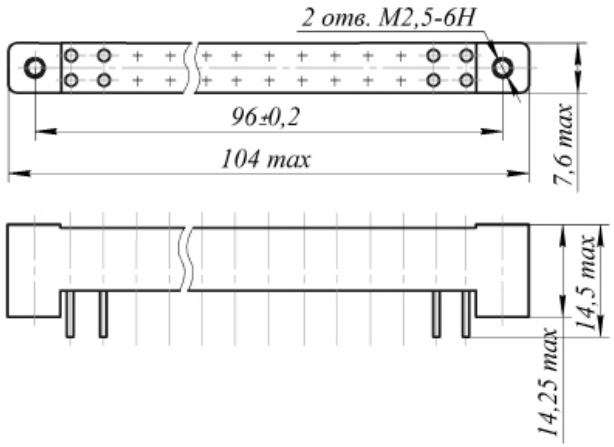

Условное обозначение	Номера установленных контактов																		Масса, г, не более
ГРПМЗ-36Г1П-К	1	2	3	4	5	6	7	8	9	10	11	12	13	14	15	16	17	18	24,0
ГРПМЗ-36Гх1П-К	19	20	21	22	23	24	25	26	27	28	29	30	31	32	33	34	35	36	26,0
ГРПМЗ-(36)24Г1П-К	1	2		4	5		7	8			11	12		14	15		17	18	22,5
	19	20		22	23		25	26			29	30		32	33		35	36	
ГРПМЗ-(36)16Г1П-К	1	2			5			8			11			14			17	18	21,5
ГРПМЗ-(36)16Гх1П-К	19	20			23			26			29			32			35	36	23,5

РОЗЕТКА ГРППЗ-36ГП, ГдП

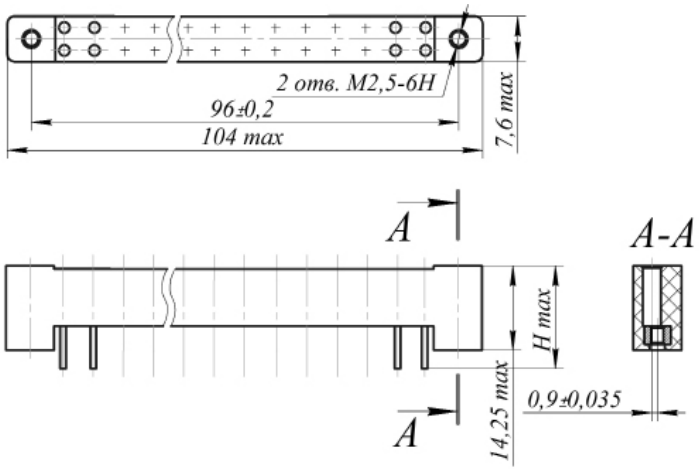

Разметка на печатной плате

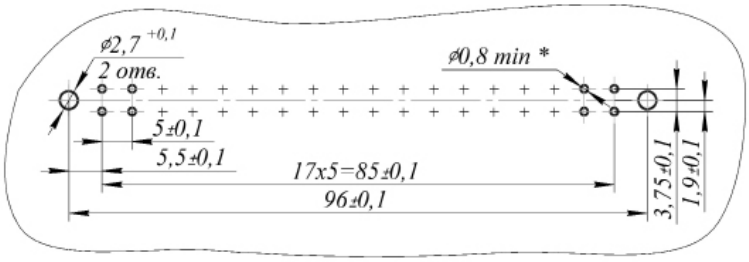

СОЕДИНИТЕЛИ ГРППЗ, ГРПМЗ

Условное обозначение	Номера установленных контактов																		Н, мм	Масса, г, не более
ГРППЗ-36ГП-К	1	2	3	4	5	6	7	8	9	10	11	12	13	14	15	16	17	18	21,5	24,0
	19	20	21	22	23	24	25	26	27	28	29	30	31	32	33	34	35	36		
ГРППЗ-36ГдП-К																			27,5	26,0
ГРППЗ-(36)24ГП-К	1	2		4	5		7	8			11	12		14	15		17	18	21,5	22,5
	19	20		22	23		25	26			29	30		32	33		35	36		
ГРППЗ-(36)16ГП-К	1	2			5			8			11			14			17	18	21,5	21,5
	19	20			23			26			29			32			35	36		

* Количество и расположение отверстий Ø 0,8 согласно таблицы

ВИЛКА ГРППЗ-46ШП

Разметка на печатной плате

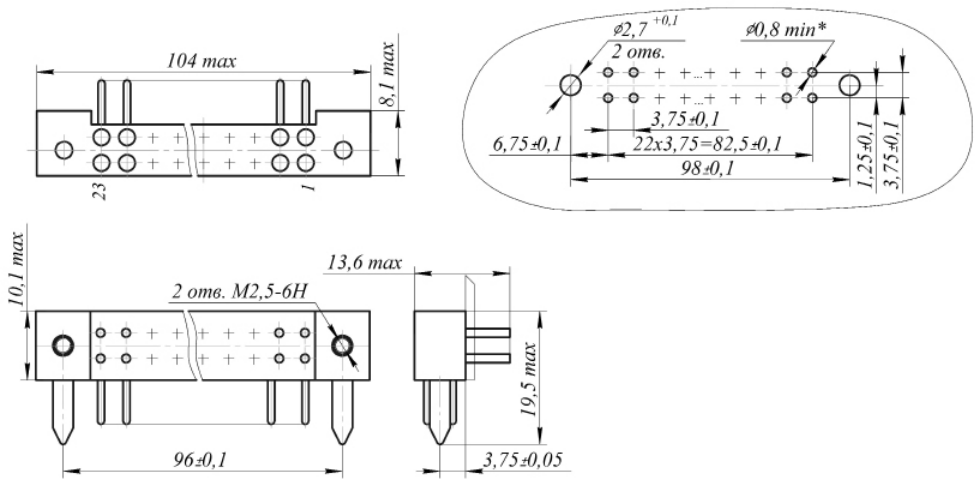

Условное обозначение	Номера установленных контактов																							Масса, г, не более
ГРППЗ-46ШП-К	1	2	3	4	5	6	7	8	9	10	11	12	13	14	15	16	17	18	19	20	21	22	23	26,0
	24	25	26	27	28	29	30	31	32	33	34	35	36	37	38	39	40	41	42	43	44	45	46	
ГРППЗ-(46)24ШП-К	1		3		5		7		9		11		13		15		17		19		21		23	25,0
	24		26		28		30		32		34		36		38		40		42		44		46	

* Количество и расположение отверстий Ø 0,8 согласно таблицы

РОЗЕТКА ГРПМЗ-46Г1П

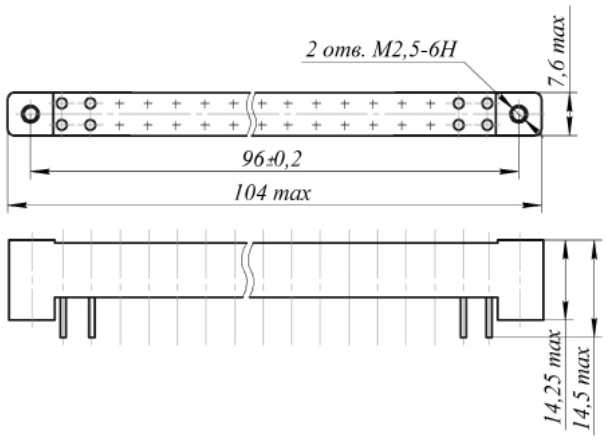

Условное обозначение	Масса, г, не более
ГРПМЗ-46Г1П-К	26,0
ГРПМЗ-46Гх1П-К	29,0

РОЗЕТКА ГРПП3-46ГП, 46ГдП

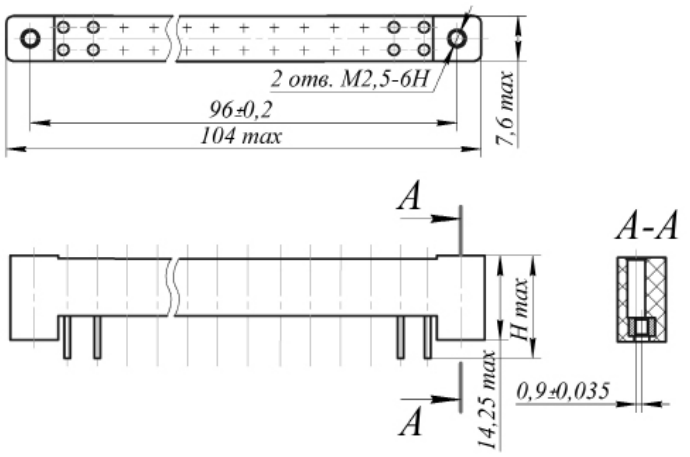

Разметка на печатной плате

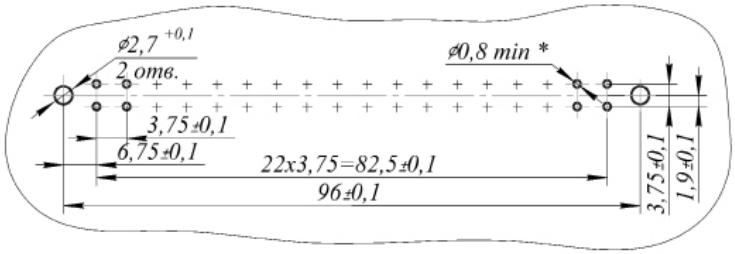

Условное обозначение	Номера установленных контактов																							Н, мм	Масса, г, не более
ГРПП3-46ГП-К	1	2	3	4	5	6	7	8	9	10	11	12	13	14	15	16	17	18	19	20	21	22	23	21,5	26,0
ГРПП3-46ГдП-К	24	25	26	27	28	29	30	31	32	33	34	35	36	37	38	39	40	41	42	43	44	45	46	27,5	29,0
ГРПП3-(46)24ГП-К	1		3		5		7		9		11		13		15		17		19		21		23	21,5	23,0
ГРПП3-(46)24ГдП-К	24		26		28		30		32		34		36		38		40		42		44		46	27,5	25,0

* Количество и расположение отверстий Ø 0,8 согласно таблицы

РОЗЕТКА ГРПП3-14ГП

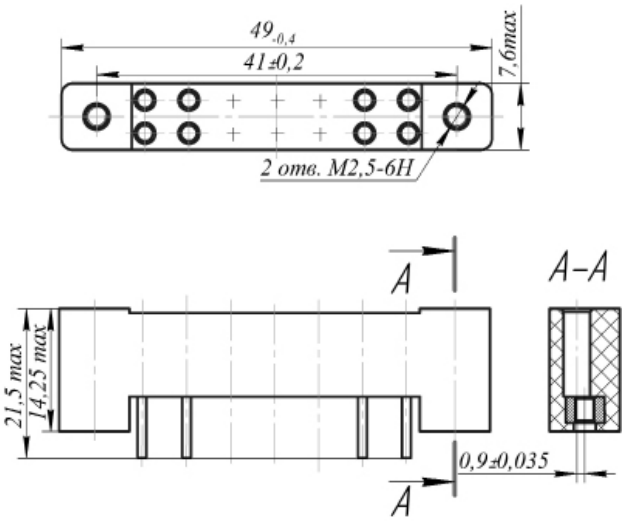

Разметка на печатной плате

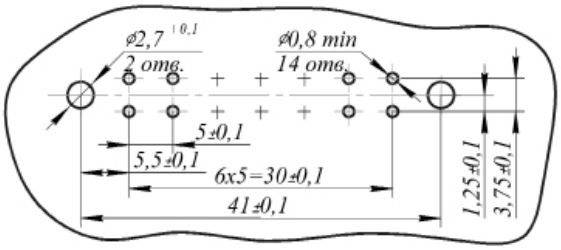

масса, не более 15 г.

РОЗЕТКА ГРПМ3-14Г1П

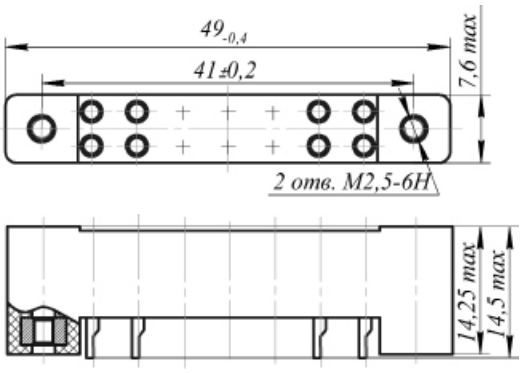

масса, не более 14 г.

ВИЛКА ГРПП3-14ШП

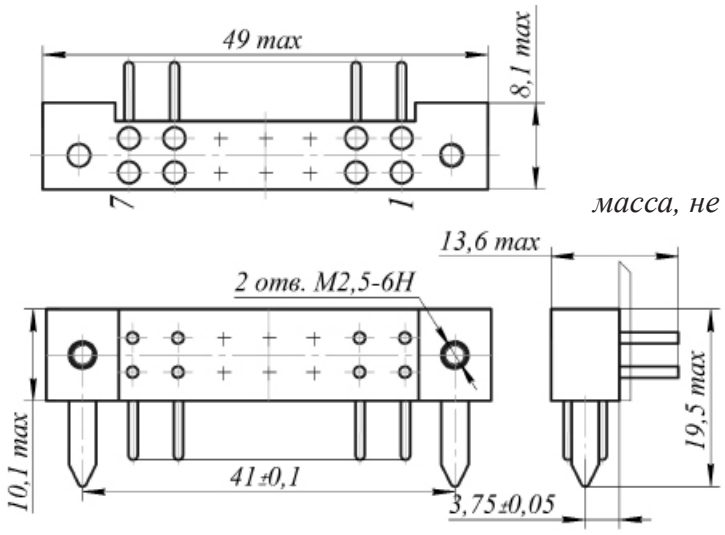

масса, не более 15 г.

Разметка на печатной плате

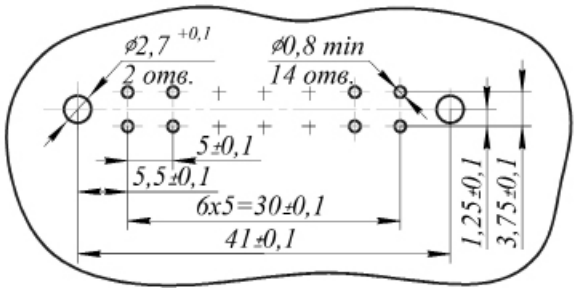

СОЕДИНИТЕЛИ ГРПП-72

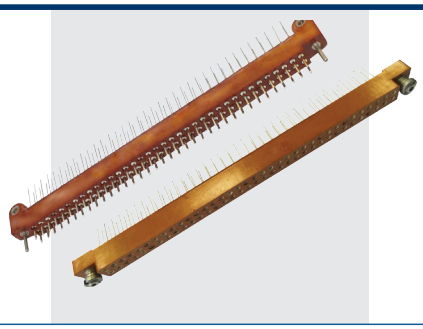

Взаимозаменяемы и взаимосочленяемы с соединителями ГРПП-72 по БА0.364.019 ТУ производства ПАО «Завод «Лтава», г. Полтава, Украина и по ЦСНК.430421.024ТУ производства ОАО «Завод «Исеть»

Соединители электрические низкочастотные прямоугольные с гиперболоидными контактами, предназначены для работы в электрических цепях постоянного, переменного (частотой до 3 МГц) и импульсного токов при напряжении до 50 В (амплитудное значение) и силе тока до 1 А.

Соединители изготавливают для внутреннего монтажа в соответствии с техническими условиями КДПА.430421.005ТУ (приемка "5").

Покрытие контактов – серебро.

Климатическое исполнение «В» по ГОСТ РВ 20.39.414.1.

СОЕДИНИТЕЛЯМ ПРИСВОЕНЫ УСЛОВНЫЕ ОБОЗНАЧЕНИЯ, КОТОРЫЕ СОСТОЯТ ИЗ СЛЕДУЮЩИХ КЛАССИФИКАЦИОННЫХ ПРИЗНАКОВ:

ГРПП	-72	Ш (Г)	М (МО)	-К
Тип соединителя				
Количество контактов				
Тип контакта: Ш - штыревой; Г - гнездовой				
Конструктивное исполнение: **- вилки и розетки с буквой «М» – крепление контактов обжатием обоймы, для печатного монтажа;** **- розетки с буквами «МО» – крепление контактов обжатием обоймы, для объемного монтажа**				
Отличительный индекс изготовителя АО «Завод «Копир»				

Обозначение соединителей при заказе и в конструкторской документации другой продукции состоит из слова «Вилка» или «Розетка», условного обозначения типоконструкции, обозначения ТУ.

ПРИМЕРЫ ОБОЗНАЧЕНИЯ:		
	Вилка ГРПП-72ШМ-К	**КДПА.430421.005ТУ**
	Розетка ГРПП-72ГМ-К	**КДПА.430421.005ТУ**

ТЕХНИЧЕСКИЕ ХАРАКТЕРИСТИКИ

Рабочий ток на каждый контакт, не более, А	1
Максимальный ток на одиночный контакт соединителя при 10-процентной от максимального тока нагрузке остальных контактов, не более, А	2
Максимальное рабочее напряжение постоянного тока, амплитудное значение напряжений переменного или импульсного токов, не более, В	50
Сопротивление контактов, не более, мОм	20
Емкость между любыми контактами, не более, пФ	3
Сопротивление изоляции, не менее, МОм	5 000
Количество сочленений-расчленений	500
Гамма-процентная наработка до отказа, ч	10 000
Минимальный срок сохраняемости, лет	20

ГАММА-ПРОЦЕНТНАЯ НАРАБОТКА СОЕДИНИТЕЛЕЙ В ОБЛЕГЧЕННЫХ ТЕМПЕРАТУРНЫХ РЕЖИМАХ

Значение гамма-процентной наработки, ч	Максимальная температура соединителей (с учетом температуры перегрева контактов), °С
15 000	100
20 000	95
25 000	90
50 000	80
100 000	70

УСЛОВИЯ ЭКСПЛУАТАЦИИ

Механические факторы:

Синусоидальная вибрация:	
для вилки ГРПП-72ШМ и розетки ГРПП-72ГМО:	
- диапазон частот, Гц	1 – 3 000
- амплитуда ускорения, м/с^2 (g)	200 (20)
для вилки ГРПП-72ШМ и розетки ГРПП-72ГМ:	
- диапазон частот, Гц	1 – 500
- амплитуда ускорения, м/с^2 (g)	50 (5)
Механический удар одиночного действия:	
- пиковое ударное ускорение, м/с^2 (g)	5 000 (500)
- длительность действия ударного ускорения, мс	0,1 – 2,0
Механический удар многократного действия:	
для вилки ГРПП-72ШМ и розетки ГРПП-72ГМО:	
- пиковое ударное ускорение, м/с^2 (g)	400 (40)
-длительность действия ударного ускорения, мс	2 – 10
для вилки ГРПП-72ШМ и розетки ГРПП-72ГМ:	
- пиковое ударное ускорение, м/с^2 (g)	350 (35)
-длительность действия ударного ускорения, мс	2 – 10
Линейное ускорение, м/с^2 (g)	1 000 (100)

Климатические факторы:

Диапазон рабочей температуры среды:	
- максимальное значение при эксплуатации (с учетом температуры перегрева контактов), °С (температура перегрева контактов не должна превышать 30 °С.)	115
- повышенная температура среды, °С	85
- пониженная температура среды, °С	минус 60
Атмосферное пониженное рабочее давление, Па (мм.рт.ст.)	$6{,}1 \cdot 10^{-4}$ (460)
Повышенная относительная влажность воздуха при температуре 35 °С, %	98

ВИЛКА ГРПП-72ШМ-К

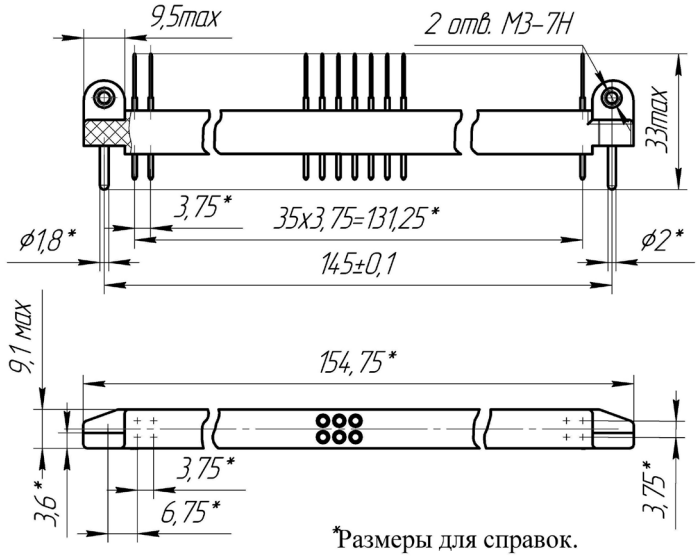

*Размеры для справок.

РОЗЕТКА ГРПП-72ГМО-К

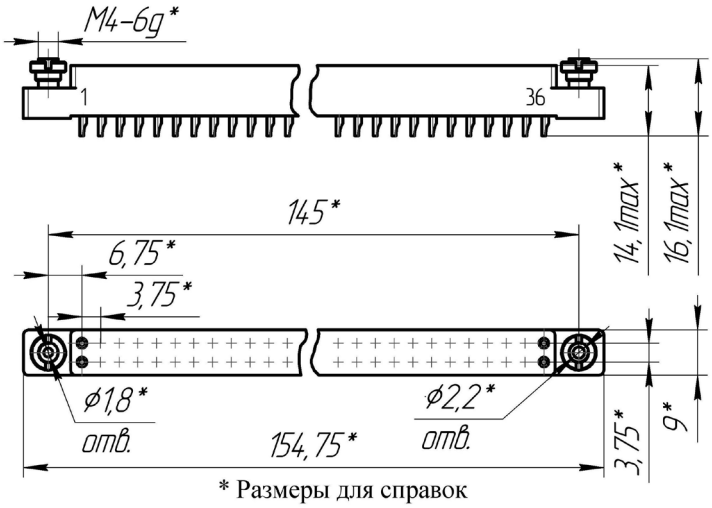

* Размеры для справок

РОЗЕТКА ГРПП-72ГМ-К

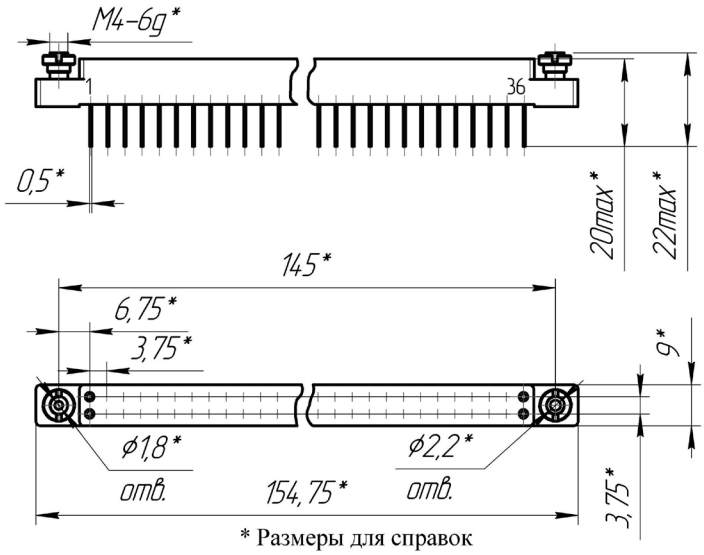

* Размеры для справок

СОЕДИНИТЕЛИ ГРПМ1

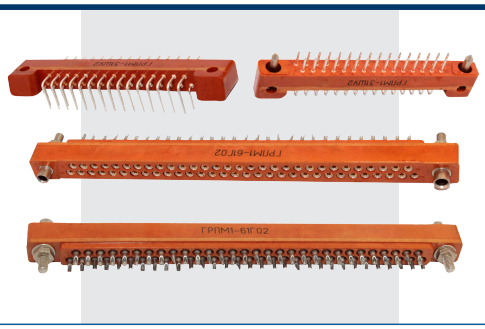

Взаимозаменяемы и взаимосочленяемы с соединителями ГРПМ 1 по Ке0.364.006 ТУ, ВКШУ.434416.007 ТУ производства ПАО «Завод «Лтава», г. Полтава, Украина и по ЦСНК.430421.025ТУ производства ОАО «Завод «Исеть»

Соединители электрические низкочастотные прямоугольные малогабаритные для печатного и объемного монтажа с гиперболоидными контактами, предназначены для работы в электрических цепях постоянного, переменного (частотой до 3 МГц) и импульсного токов при напряжении до 250 В (амплитудное значение) и силе тока до 2 А.

Соединители изготавливают для внутреннего монтажа в соответствии с техническими условиями КДПА.430421.010ТУ (приемка "5").

Покрытие контактов – серебро, золото.

Климатическое исполнение «В» по ГОСТ РВ 20.39.414.1.

СОЕДИНИТЕЛЯМ ПРИСВОЕНЫ УСЛОВНЫЕ ОБОЗНАЧЕНИЯ, КОТОРЫЕ СОСТОЯТ ИЗ СЛЕДУЮЩИХ КЛАССИФИКАЦИОННЫХ ПРИЗНАКОВ:

ГРПМ	1	-31 (45, 61, 90, 122)	Ш (Г)	У (О, П)	1(2)	-К
Тип соединителя						
Порядковый номер разработки						
Количество контактов						
Тип контакта: Ш - штыревой; Г - гнездовой						
Конструктивное исполнение: У- угловой печатный монтаж; О – объёмный (проводной) монтаж; П – прямой печатный монтаж.						
Покрытие контактов: 1 –золото, 2 – серебро						
Отличительный индекс изготовителя АО «Завод «Копир»						

Обозначение соединителей при заказе и в конструкторской документации другой продукции состоит из слова «Вилка» или «Розетка», условного обозначения типоконструкции, обозначения ТУ.

ПРИМЕРЫ ОБОЗНАЧЕНИЯ:

Вилка ГРПМ1-31ШУ2-К	**КДПА.430421.010ТУ**
Розетка ГРПМ1-31ГО2-К	**КДПА.430421.010ТУ**

СОЕДИНИТЕЛИ ГРПМ1

ТЕХНИЧЕСКИЕ ХАРАКТЕРИСТИКИ

Рабочий ток на каждый контакт, не более, А	2
Максимальный рабочий ток на одиночный контакт соединителя, не более, А	2,2
Максимальное рабочее напряжение постоянного тока, амплитудное значение напряжений переменного или импульсного токов, не более, В	250
Сопротивление контактов, не более, мОм	8
Емкость между любыми контактами, не более, пФ	2,5
Сопротивление изоляции, не менее, МОм	5 000
Количество сочленений-расчленений	1 000
Гамма-процентная наработка до отказа, ч	5 000
Минимальный срок сохраняемости, лет	25

Условное обозначение	ГРПМ1-31ШУ2 ГРПМ1-31ШУ1 ГРПМ1-31ГП2 ГРПМ1-31ГО2	ГРПМ1-45ШУ2 ГРПМ1-45ШУ1 ГРПМ1-45ГП2 ГРПМ1-45ГО2	ГРПМ1-61ШУ2 ГРПМ1-61ШУ1 ГРПМ1-61ГП2 ГРПМ1-61ГО2	ГРПМ1-90ШУ2 ГРПМ1-90ШУ1 ГРПМ1-90ГО2	ГРПМ1-122ШУ2 ГРПМ1-122ШУ1 ГРПМ1-122ГО2
Количество контактов, шт.	31	45	61	90	122
Усилие расчленения соединителей, не более, Н (кгс)	75,0 (7,5)	100,0 (10,0)	120,0 (12,0)	132,0 (13,0)	196,0 (20,0)

ГАММА-ПРОЦЕНТНАЯ НАРАБОТКА СОЕДИНИТЕЛЕЙ В ОБЛЕГЧЕННЫХ ТЕМПЕРАТУРНЫХ РЕЖИМАХ

Значение гамма-процентной наработки, ч	Максимальная температура соединителей (с учетом температуры перегрева контактов), °С
5 000	115
7 500	108
10 000	104
15 000	97
20 000	93
25 000	90
50 000	80
100 000	71
120 000	68
150 000	65
200 000	61

УСЛОВИЯ ЭКСПЛУАТАЦИИ

Механические факторы:	
Синусоидальная вибрация: - диапазон частот, Гц - амплитуда ускорения, м/с² (g)	 1 – 5 000 400 (40)
Механический удар одиночного действия: - пиковое ударное ускорение, м/с² (g) - длительность действия ударного ускорения, мс	 1 500 (150) 0,1 – 2,0
Механический удар многократного действия: - пиковое ударное ускорение, м/с² (g) -длительность действия ударного ускорения, мс	 400 (40) 2 – 10
Линейное ускорение, м/с² (g)	500 (50)

Климатические факторы:	
Диапазон рабочей температуры среды: - максимальное значение при эксплуатации (с учетом температуры перегрева контактов), °С (температура перегрева контактов не должна превышать 30 °С) - повышенная температура среды, °С - пониженная температура среды, °С	 115 85 минус 60
Атмосферное пониженное рабочее давление, Па (мм.рт.ст.)	$1{,}33 \cdot 10^{-4}$ ($1 \cdot 10^{-6}$)
Повышенная относительная влажность воздуха при температуре 35 °С, %	98

ВИЛКА ГРПМ1-31(45, 61)ШУ1(ШУ2)

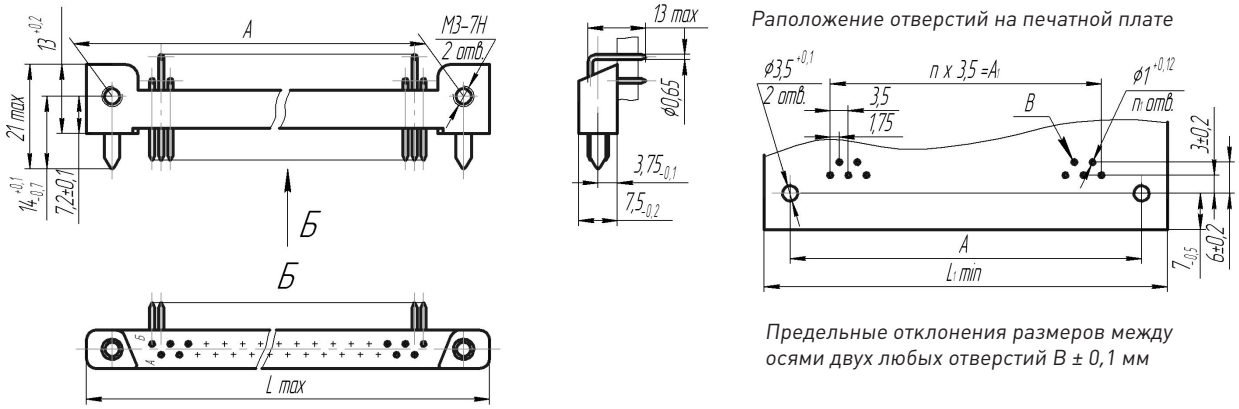

Предельные отклонения размеров между осями двух любых отверстий B ± 0,1 мм

Условное обозначение	Размеры, мм				n	n_1	Масса, г, не более
	A	A_1	L max	L_1 min			
ГРПМ1-31ШУ2 ГРПМ1-31ШУ1	68 ± 0,2	52,5	78	77,6	15	31	16
ГРПМ1-45ШУ2 ГРПМ1-45ШУ1	92 ± 0,2	77,0	102	101,6	22	45	20
ГРПМ1-61ШУ2 ГРПМ1-61ШУ1	120 ± 0,2	105,0	130	129,6	30	61	26

РОЗЕТКА ГРПМ1-31(45, 61, 90, 122)ГО2

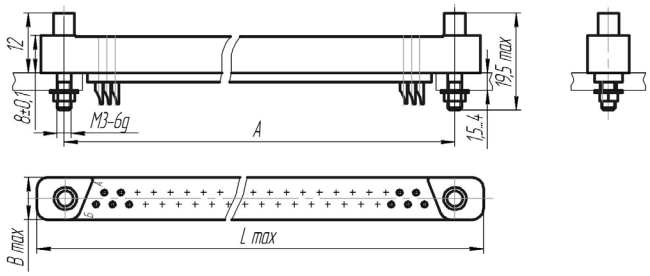

Разметка для крепления

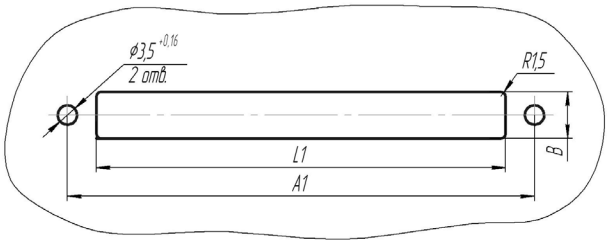

Условное обозначение	Кол-во рядов	Размеры, мм						Масса, г, не более
		Lmax	L_1	B	Bmax	A	A_1	
ГРПМ1-31ГО2	2	78	$60^{+0,2}$	$7,8^{+0,2}$	9	68 ± 0,06	68 ± 0,2	20
ГРПМ1-45ГО2	2	102	$84^{+0,2}$	$7,8^{+0,2}$	9	92 ± 0,06	92 ± 0,2	24
ГРПМ1-61ГО2	2	130	$112^{+0,2}$	$7,8^{+0,2}$	9	120 ± 0,06	120 ± 0,2	32
ГРПМ1-90ГО2	3	130	$112^{+0,2}$	$10,8^{+0,2}$	12	120 ± 0,06	120 ± 0,2	42
ГРПМ1-122ГО2	4	130	$112^{+0,2}$	$13,8^{+0,2}$	15	120 ± 0,06	120 ± 0,2	54

РОЗЕТКА ГРПМ1-31(45, 61)ГП2

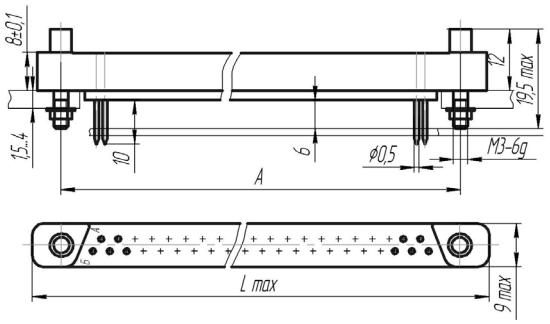

Раположение отверстий на печатной плате

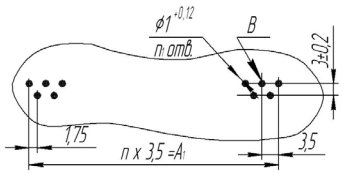

Предельные отклонения размеров между осями двух любых отверстий В ± 0,1 мм

Условное обозначение	Размеры, мм			n	n_1	Масса, г, не более
	A	A_1	L max			
ГРПМ1-31ГП2	68 ± 0,06	52,5	78	15	31	20
ГРПМ1-45ГП2	92 ± 0,06	77,0	102	22	45	24
ГРПМ1-61ГП2	120 ± 0,06	105,0	130	30	61	32

ВИЛКА ГРПМ1-90ШУ1(У2)

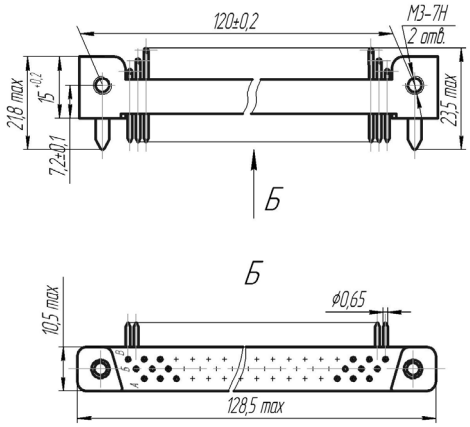

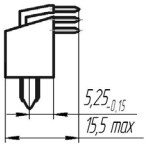

Раположение отверстий на печатной плате

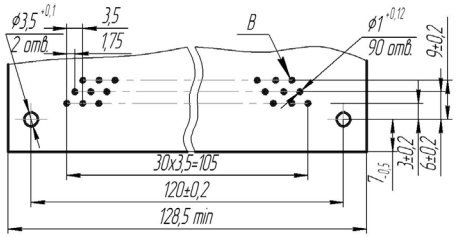

Предельные отклонения размеров между осями двух любых отверстий В ± 0,1 мм

Условное обозначение	Масса, г, не более
ГРПМ1-90ШУ1	37
ГРПМ1-90ШУ2	

ВИЛКА ГРПМ1-122ШУ1(У2)

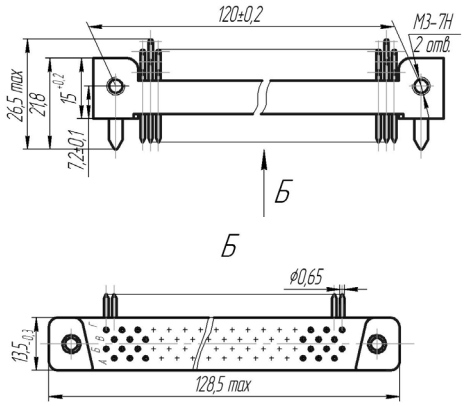

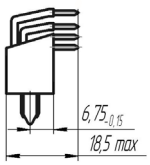

Раположение отверстий на печатной плате

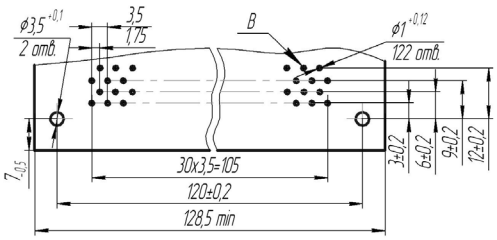

Предельные отклонения размеров между осями двух любых отверстий В ± 0,1 мм

Условное обозначение	Масса, г, не более
ГРПМ1-122ШУ1	50
ГРПМ1-122ШУ2	

ГНЕЗДА ГИПЕРБОЛОИДНЫЕ



Данные гнёзда предназначены для комплектования соединителей типов: ГРПМ1, ГРПП3, ГРПМ3, ГРПМ2, ГРПМ9, ГРПП-72 и др.

Гнезда гиперболоидные под штырь Ø 1,0 мм предназначены для применения в электрических соединителях.

Покрытие контактирующей проволоки гнёзд золото, покрытие остальных поверхностей - серебро.

Вид монтажа – объёмный (методом пайки электрического провода) для гнёзд КДПА.685156.004, КДПА.685156.007 или печатный (методом пайки в металлизированное отверстие печатной платы) для гнезда КДПА.685156.005.

Изготавливаются двух типов:

I тип – гиперболоидное гнездо под штырь Ø 1,0 мм с хвостовиком под объёмный монтаж методом пайки электрического провода сечением жилы до 0,4 мм^2 и сечением жилы до 0,8 мм^2.

II тип - гиперболоидное гнездо под штырь Ø 1,0 мм с хвостовиком под печатный монтаж методом пайки в металлизированное отверстие печатной платы.

ТЕХНИЧЕСКИЕ ХАРАКТЕРИСТИКИ

Рабочий ток, не более, А	1
Минимальный срок сохраняемости, лет	20

УСЛОВИЯ ЭКСПЛУАТАЦИИ

Диапазон рабочей температуры среды, °С	от минус 60 до плюс 115

ГНЕЗДО ГИПЕРБОЛОИДНОЕ КДПА.685156.004 ДЛЯ ОБЪЁМНОГО МОНТАЖА ПОД ПРОВОД СЕЧЕНИЕМ ДО 0,4 ММ^2

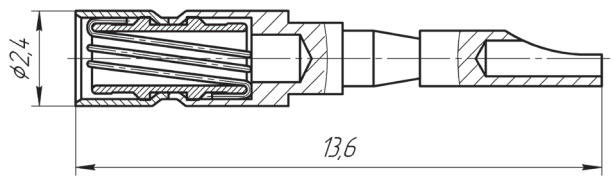

ГНЕЗДО ГИПЕРБОЛОИДНОЕ КДПА.685156.007 ДЛЯ ОБЪЁМНОГО МОНТАЖА ПОД ПРОВОД СЕЧЕНИЕМ ДО 0,8 ММ^2

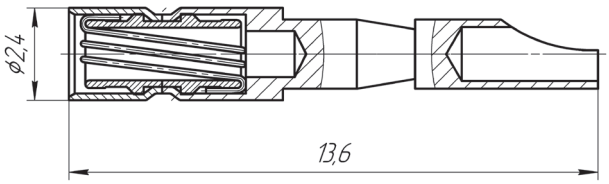

ГНЕЗДО ГИПЕРБОЛОИДНОЕ КДПА.685156.005 ДЛЯ ПЕЧАТНОГО МОНТАЖА

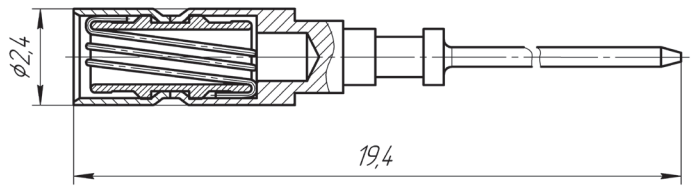

СОЕДИНИТЕЛИ СНП351

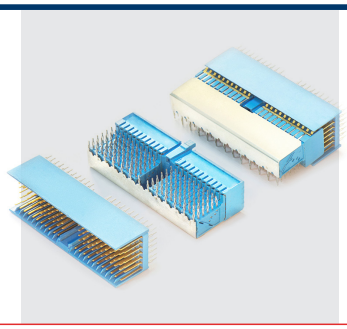

Аналог серии 188834-1, 188835-1, 352068-1, 352152-1, 1705 095 xxx, 1704 110 xxx, 1701 110 xxx, 1721 110 xxx, 1724 110 xxx, 1725 110 xxx

Соединитель стандарта CompactPCI для печатного монтажа методом «пресс-фит» СНП351 предназначен для работы в электрических цепях постоянного, переменного и импульсного токов в радиоэлектронной аппаратуре специального и общепромышленного назначения при напряжении 150 В и силе тока 1 А.

Краткие технические характеристики соединителей указаны в табл.2 (стр. 1178)

СОЕДИНИТЕЛЯМ ПРИСВОЕНЫ УСЛОВНЫЕ ОБОЗНАЧЕНИЯ, КОТОРЫЕ СОСТОЯТ ИЗ СЛЕДУЮЩИХ КЛАССИФИКАЦИОННЫХ ПРИЗНАКОВ:

СНП	351	95(110)	В(Р)	ПР2(3)	1	0(1F...)	А(Б)	(1,2,3, *,**, К)

Тип соединителя: ручного сочленения (расчленения) низкочастотный, прямоугольный;

Порядковый номер разработки;

Количество сигнальных контактов;

Тип контакта: В – штыревой контакт, Р – гнездовой контакт;

Способ монтажа:
Пр – запрессовка в отверстия печатной платы («пресс-фит»),
2 – хвостовик для прямого монтажа в отверстие печатной платы,
3 – хвостовик для углового монтажа в отверстие печатной платы;

Покрытие рабочей части контактов: 1 – золото;

Наличие экранов (экранных рядов контактов):
0 – отсутствие экрана; 1F – наличие экрана (экранного ряда контактов) на ряде «F», соответственно у вилок и розеток; 1Z – наличие экрана (экранного ряда контактов) на ряде «Z» у вилок; 2 – наличие экрана (экранного ряда контактов) на рядах «Z» и «F» у вилок;

А – наличие направляющего элемента (ключа), Б – отсутствие направляющих элементов;

Длина частей контактов от плоскости установки на плату:

1 – сигнальных рабочей части	8,2 мм	* – сигнальных: рабочей части	11,2 мм – один контакт
вывода	3,7 мм		8,2 мм – один контакт
экранных рабочей части	11,2 мм		9,7 мм – остальные
вывода	3,7 мм	выводов всех	3,7 мм
2 – сигнальных рабочей части	8,2 мм	– экранных рабочей части всех	11,2 мм
вывода	16,0 мм	выводов всех	3,7 мм
экранных рабочей части	11,2 мм	** – сигнальных: рабочей части	9,7 мм – 96 контактов
вывода	16,0 мм		8,2 мм – 2 контакта
3 – сигнальных рабочей части	9,7 мм		11,2 мм – 12 контактов
вывода	14,5 мм	выводов всех	3,7 мм
экранных рабочей части	11,2 мм	– экранных рабочей части всех	11,2 мм
вывода	16,0 мм	выводов всех	3,7 мм
без цифры – сигнальных рабочей части	9,7 мм	К	– вариант поставки соединителей по карте заказа – размеры контактов и их расположение в изоляторе задается потребителем
вывода	3,7 мм		
экранных рабочей части	11,2 мм		
вывода	3,7 мм		

ПРИМЕРЫ ОБОЗНАЧЕНИЯ:

Вилка СНП351-110ВПр21-0-А-1 РЮМК.430420.015 ТУ - вилка на 110 сигнальных контактов для прямого монтажа с покрытием контактов золотом без экранных рядов контактов

Розетка СНП351-110РПр31-1F-А РЮМК.430420.015 ТУ - розетка на 110 контактов для углового печатного монтажа с покрытием контактов золотом, с экраном в ряду F, с ключами

ТЕХНИЧЕСКИЕ ХАРАКТЕРИСТИКИ

Электрические параметры:

Рабочий ток на каждый контакт соединителя при его равномерной нагрузке, А	1
Максимальное рабочее напряжение (амплитудное значение), В	150
Сопротивление контактов, мОм, не более	20
Сопротивление изоляции, МОм, не менее	5000
Электрическая прочность изоляции, В, не менее	800

Стойкость к ВВФ:

Климатическое испалнение по ГОСТ 15150-69	В
Температура окружающей среды при эксплуатации, °С - минимальная; - максимальная.	 -60 +90
Пониженное рабочее атмосферное давление, мм.рт.ст.	5
Повышенная влажность воздуха при t=35 °С, %	98
Синусоидальная вибрация: - в диапазоне частот, Гц; - с ускорением, g.	 1-2000 10

Надежность:

Гамма - процентная минимальная наработка до отказа, ч	20000
Гамма - процентный срок сохраняемости, лет	25
Число сочленений – расчленений	500

СОЕДИНИТЕЛИ СНП351

Рисунок 1 Розетка СНП351-110РПр31-1F-А

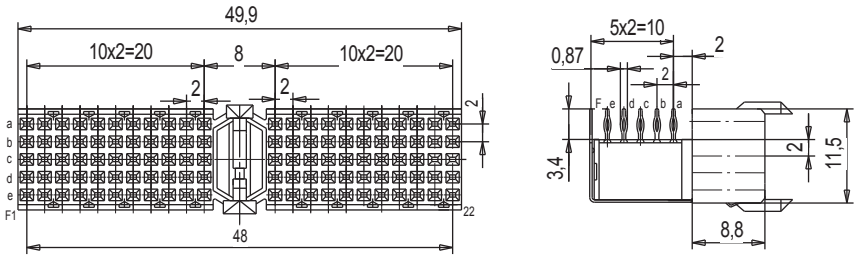

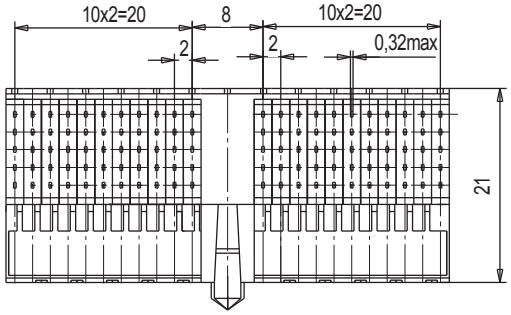

Рисунок 1а СНП351-110РПр31-О-А

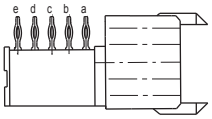

Рисунок 2 Розетка СНП351-110РПр31-1F-Б

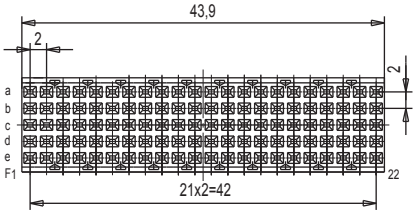

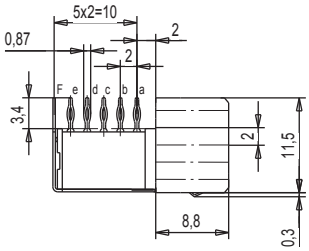

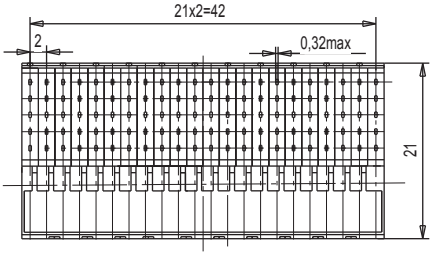

Рисунок 2а СНП351-110РПр31-О-Б

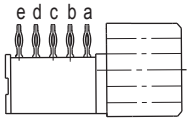

Рисунок 3 Розетка СНП351-95РПр31-О-Б

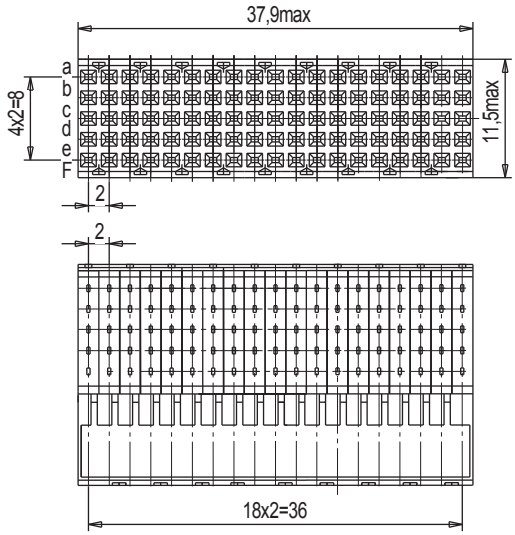

Рисунок 3а СНП351-95РПр31-1F-Б

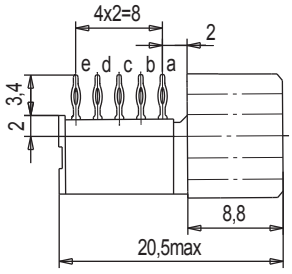

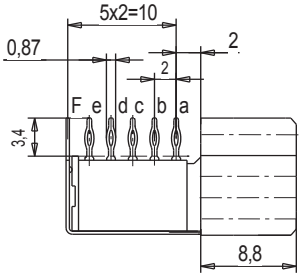

Рисунок 4 Вилка СНП351-110ВПр21-2(1F,1Z,0)-А

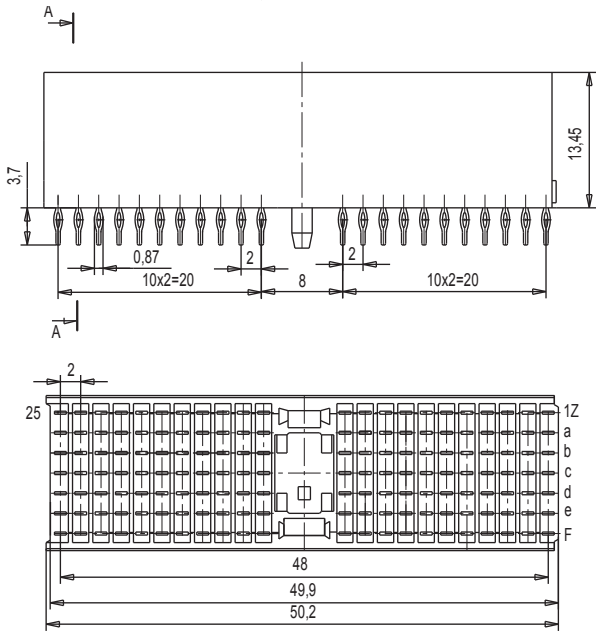

Рисунок 4а СНП351-110ВПр21-1Z-А

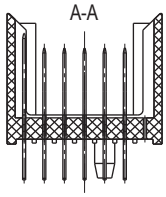

Рисунок 4б СНП351-110ВПр21-1F-А

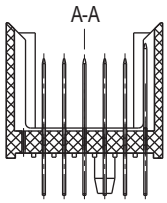

Рисунок 4в СНП351-110ВПр21-О-А

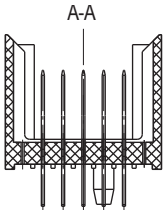

Рисунок 5 Вилка СНП351-110ВПр21-2-Б

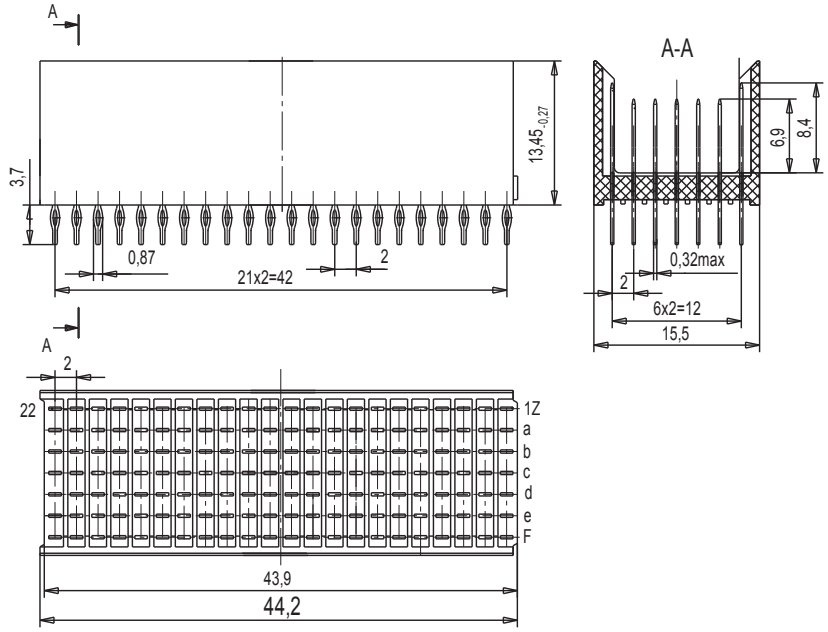

Рисунок 5а СНП351-110ВПр21-1Z-Б

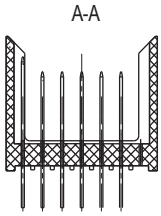

Рисунок 5б СНП351-110ВПр21-1F-Б

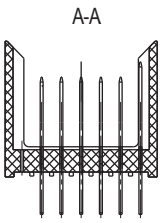

Рисунок 5в СНП351-110ВПр21-О-Б

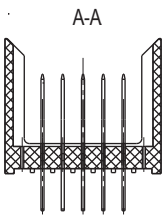

Рисунок 6Вилка СНП351-95ВПр21-2-Б

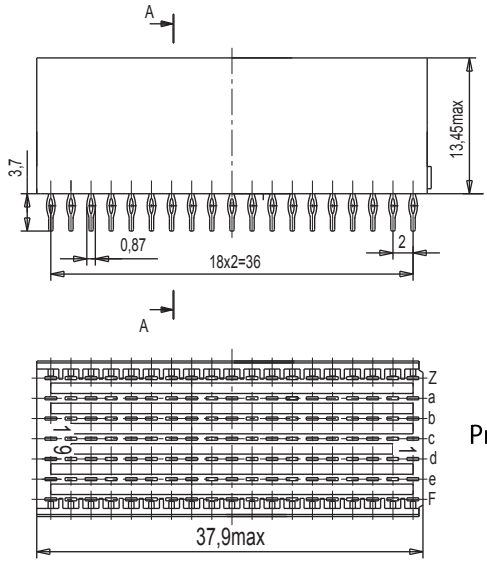

Рисунок 6а СНП351-95ВПр21-2-Б-1-Б-1

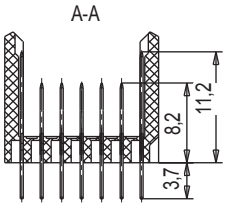

Рисунок 6б Вилка СНП351-95ВПр21-2-Б-2-Б-2

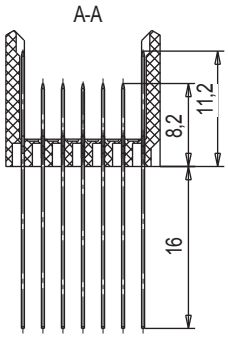

Рисунок 6в Вилка СНП351-95ВПр21-0-Б-1

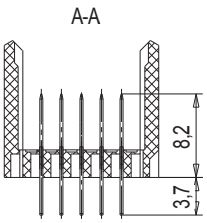

Рисунок 7 Вилка СНП351-110ВПр21-2-Б-1

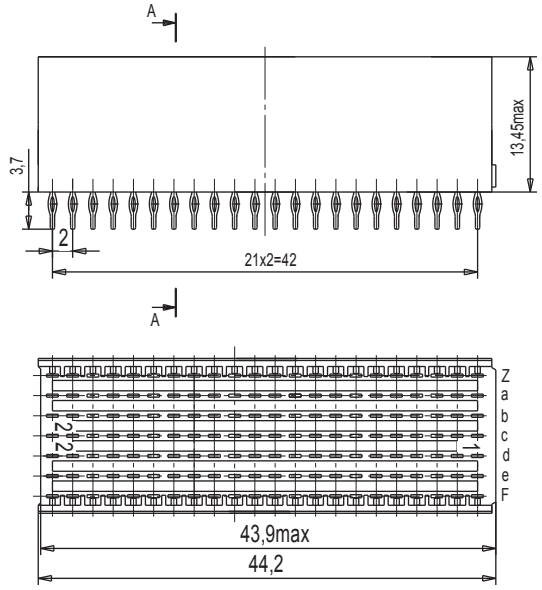

Рисунок 7а Вилка СНП351-95ВПр21-2-Б-3

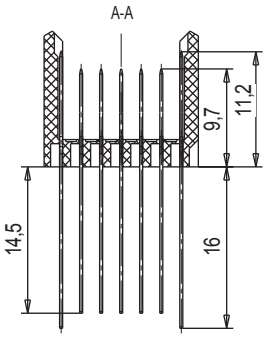

Рисунок 7б Вилка СНП351-95ВПр21-0-Б-1

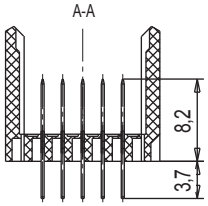

Рисунок 8 Вилка СНП351-110ВПр21-0-А-1

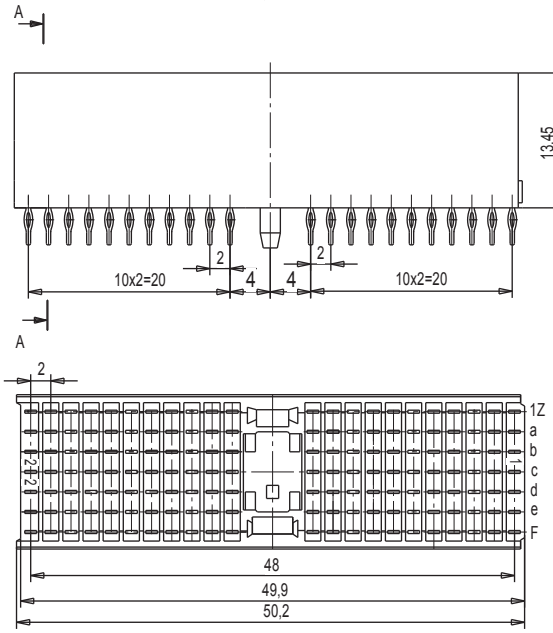

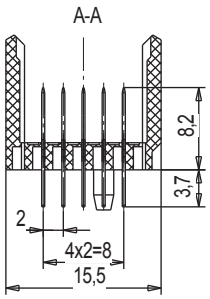

Рисунок 8а СНП351-110ВПр21-2-А-3

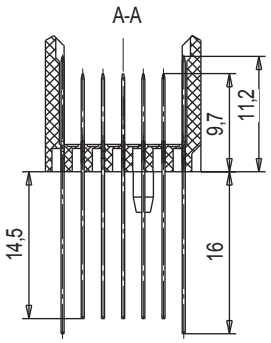

Рисунок 9 Вилка СНП351-110ВПр21-2-А-*

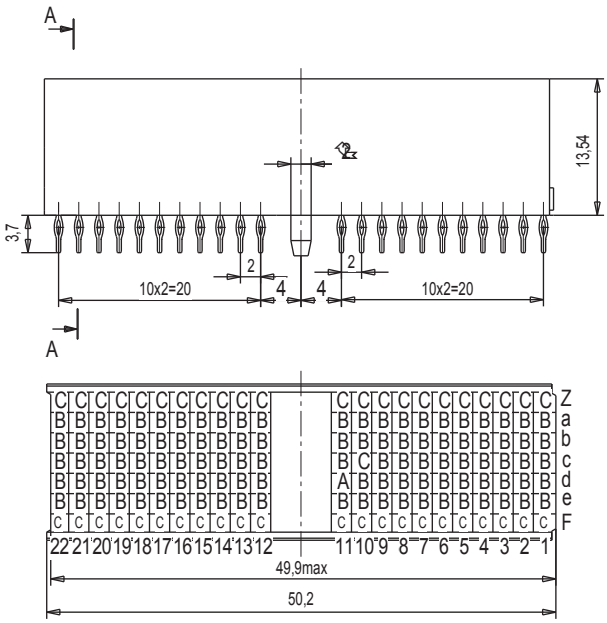

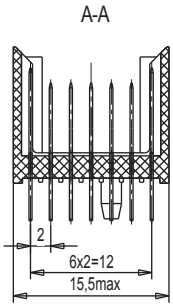

СОЕДИНИТЕЛИ СП388

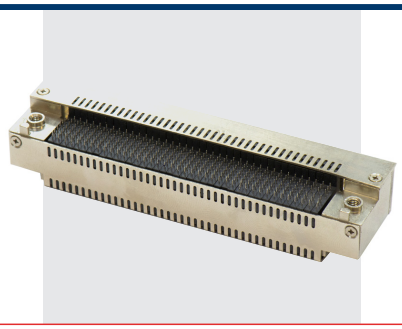

Аналог серии VP773-10001, VJ773-10001, VP776-10001, VJ776-10001, фирма Viper, TycoElectronics (MultiGig RT2)

Экранированный модульный высокоскоростной соединитель для стандарта VITA 46/48, имеющий высокую плотность контактов (до 933 в зависимости от исполнения), модульную конструкцию (3U и 6U) и метод крепления пресс-фит. Позволяет обеспечить "горячую" замену модулей вычислительной системы.

Краткие технические характеристики соединителей указаны в табл.2 (стр. 1178)

СОЕДИНИТЕЛЯМ ПРИСВОЕНЫ УСЛОВНЫЕ ОБОЗНАЧЕНИЯ, КОТОРЫЕ СОСТОЯТ ИЗ СЛЕДУЮЩИХ КЛАССИФИКАЦИОННЫХ ПРИЗНАКОВ:

СП	388	1(2)	В(Р)	ПР2(3)	1	ХХ	КХХХ

Тип соединителя: ручного сочленения (расчленения), общего назначения, прямоугольный;

Порядковый номер разработки;

Исполнение типоконструкции:
1 - 3U, 2 – 6U;

Тип контакта:
В – штыревой, Р – гнездовой;

Способ монтажа:
Пр – «пресс-фит»,
2 – хвостовик для прямого монтажа в отверстия печатной платы,
3 – хвостовик для углового монтажа в отверстия печатной платы;

Покрытие рабочей части контактов: 1 – золото;

ХХ – условное обозначение исполнения типоконструкции по набору модульных вставок вилок, по схеме набора контактов в модулях розеток и кодовых штырей согласно приложения Б в ТУ*;

Номер карты заказа (при поставке по карте заказа)**

* - в случае заказа стандартной версии используется только обозначение ХХ,
* - для исполнения по карте заказа. В случае заказа по карте заказа указывается только номер карты заказа.

ПРИМЕРЫ ОБОЗНАЧЕНИЯ:

Вилка СП388-1ВПр31-01 РЮМК.430420.057 ТУ

- соединитель СП388 исполнения 3U вилка для углового монтажа хвостовиков в отверстия печатной платы методом «пресс-фит»

Розетка СП388-2РПр21-25 РЮМК.430420.057ТУ

- соединитель СП388 исполнения 6U розетка для прямого монтажа хвостовиков в отверстия печатной платы методом «пресс-фит»

ТЕХНИЧЕСКИЕ ХАРАКТЕРИСТИКИ

Электрические параметры:

Максимальный рабочий ток сигнальных контактов, А	1,0
Максимальный рабочий ток силовых контактов, А	6,0
Рабочее напряжение, В	50
Электрическая прочность изоляции, В	500
Сопротивление контактов, мОм, не более	10
Сопротивление изоляции, МОм, не менее	1000
Импеданс для дифсигнала, Ом	100
Скорость передачи данных, Гбит/с	10
Величина вносимых потерь на частотах до 3ГГц, дБ	1
Электромагнитная развязка между соседними линиями связи, дБ	34

Стойкость к ВВФ:

Климатическое исполнение	В
Температура окружающей среды при эксплуатации, °С - минимальная; - максимальная.	 -60 +105
Повышенная влажность воздуха при t= 35 °С, %	98
Синусоидальная вибрация: - в диапазоне частот, Гц; - с ускорением, g.	 1-2000 10

Надежность:

Гамма - процентная минимальная наработка до отказа, ч	1000
Гамма - процентный срок сохраняемости, лет	25
Число сочленений – расчленений	500

Соединитель Вилка СП388-1ВПр31-01(02)

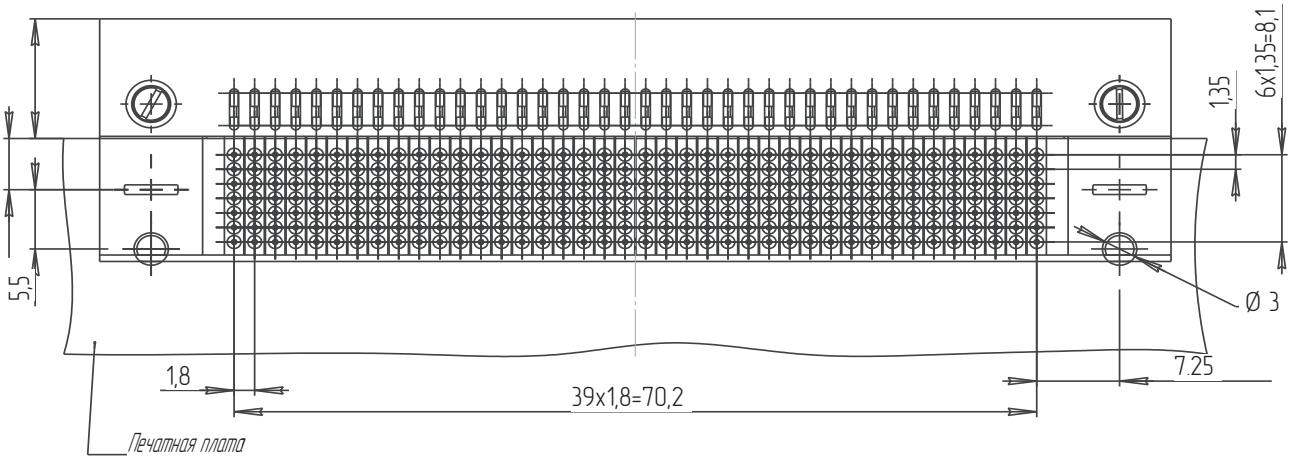

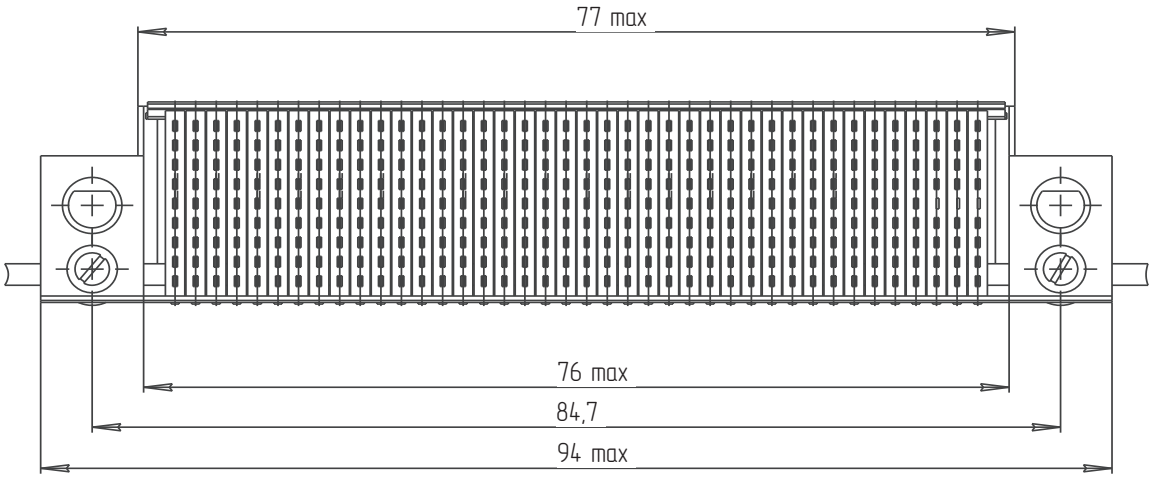

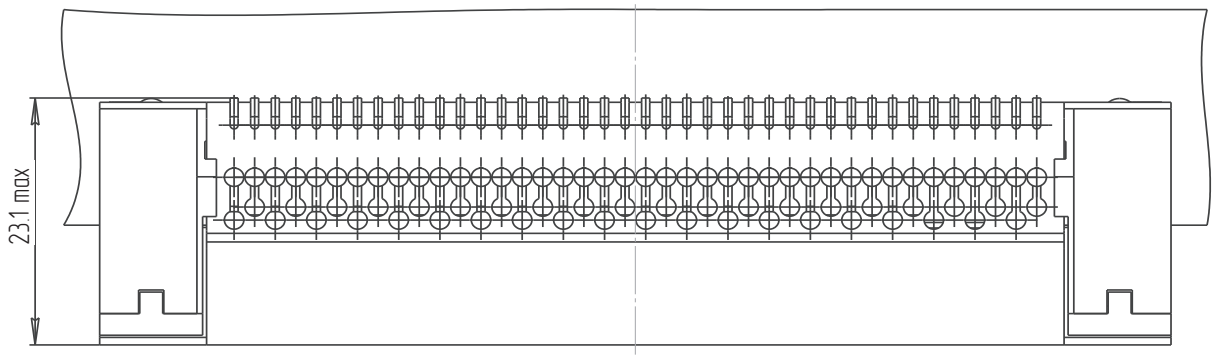

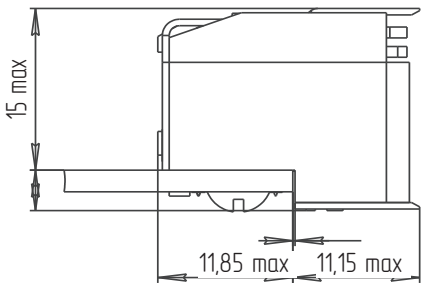

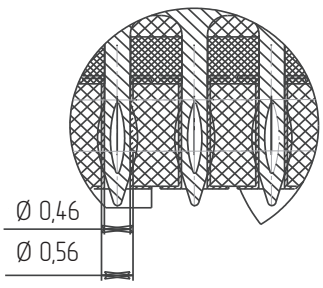

Соединитель Вилка СП388-2ВПр31-(01,02...31)

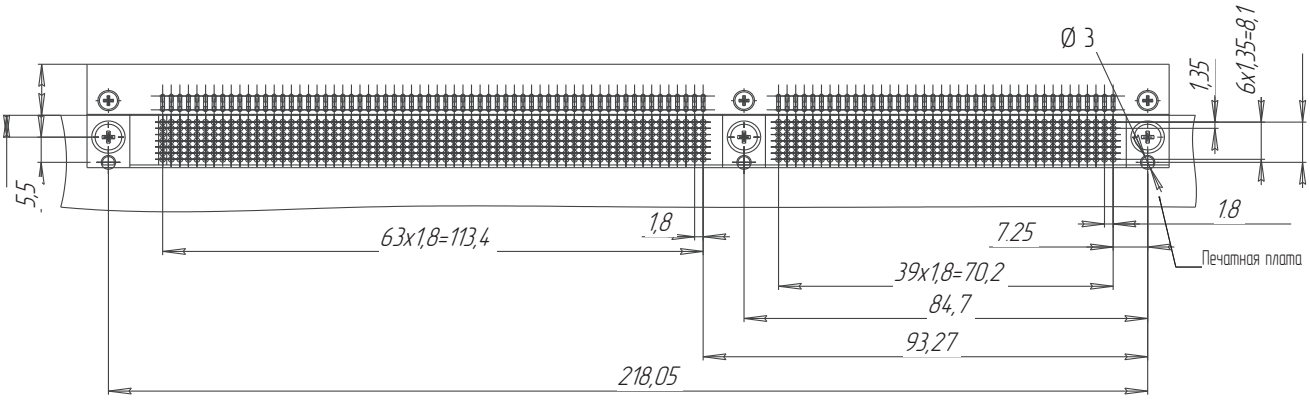

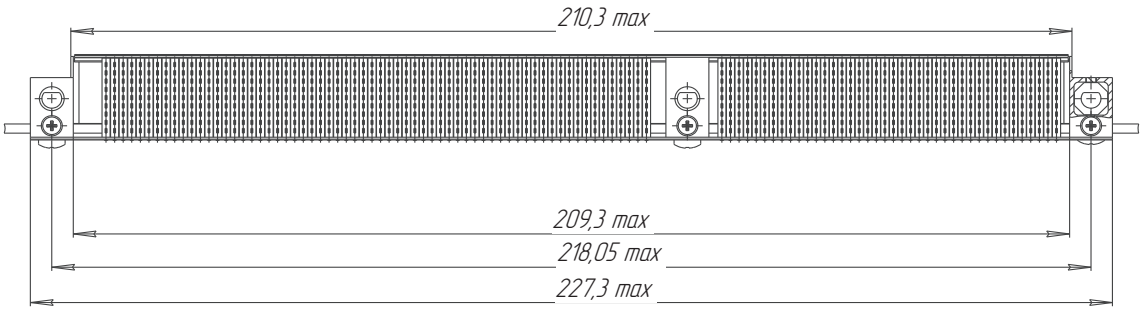

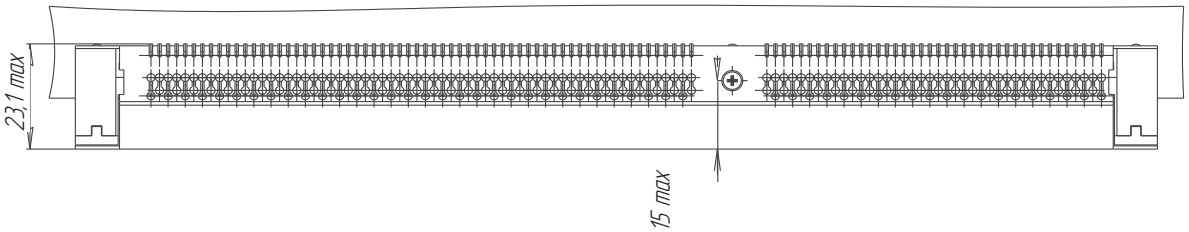

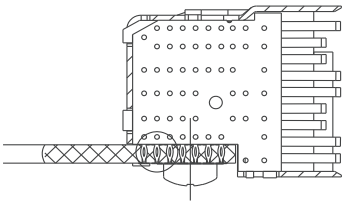

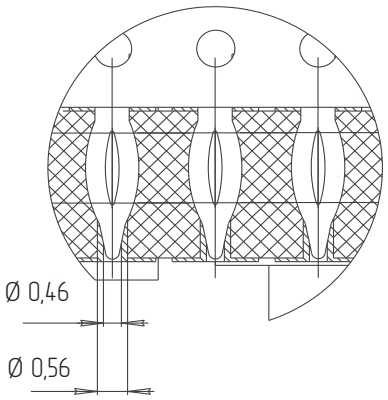

Соединитель Розетка СП388-1РПр21-01(02)

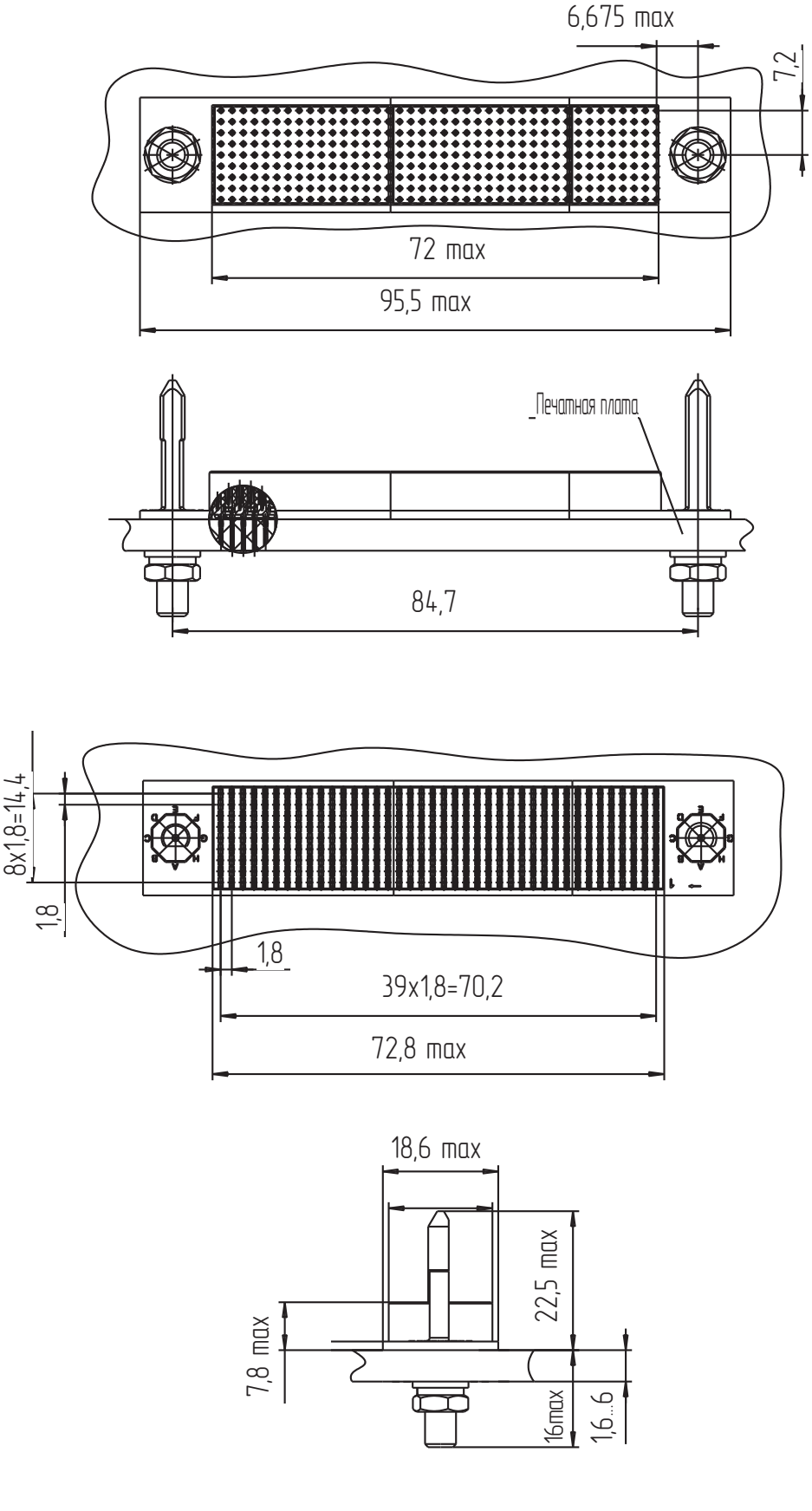

Соединитель Розетка СП388-2РПр21-(01,02...31)

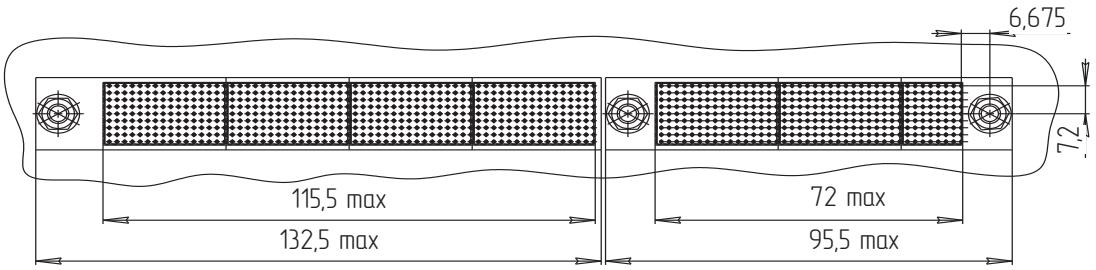

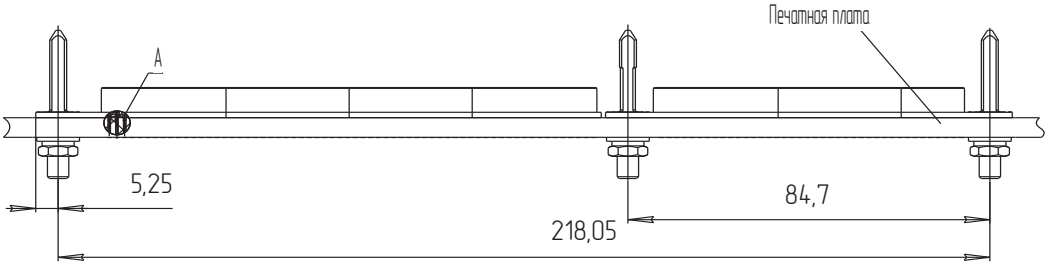

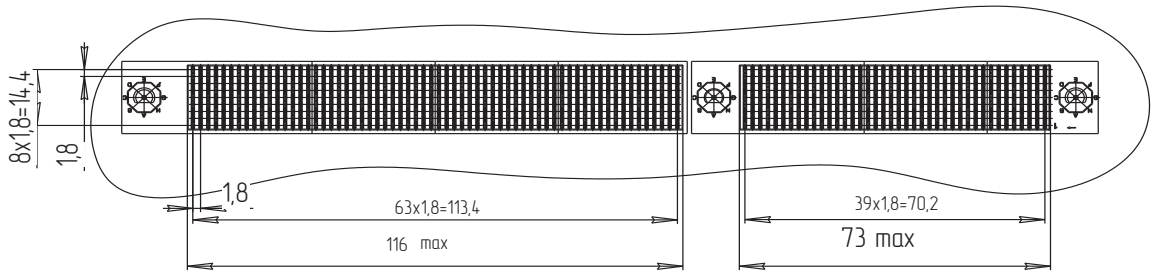

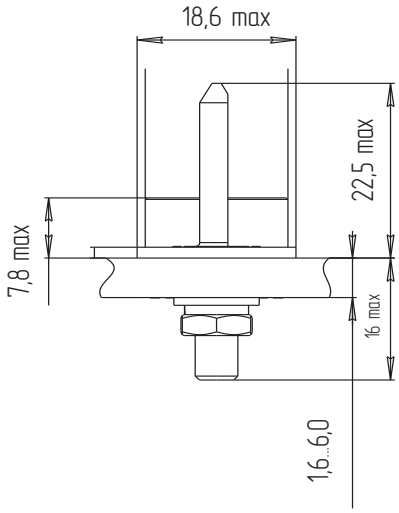

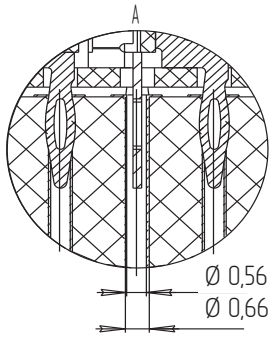

СОЕДИНИТЕЛИ СНП350

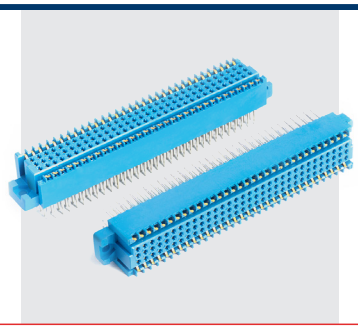

Аналог серии DIN41612/IEC 60603-2: 148452-3, 1-148445-5;
HAR-BUS 64: 02 01 160 21 01, 02 02 160 22 01, 02 02 160 23 01

Соединитель электрический прямоугольный стандарта DIN41612/IEC 60603-2 типа СНП350 для печатного монтажа предназначен для работы в электрических цепях постоянного, переменного и импульсного токов при напряжении 250 В и силе тока 1,5 А.

Краткие технические характеристики соединителей указаны в табл.2 (стр. 1178)

СОЕДИНИТЕЛЯМ ПРИСВОЕНЫ УСЛОВНЫЕ ОБОЗНАЧЕНИЯ, КОТОРЫЕ СОСТОЯТ ИЗ СЛЕДУЮЩИХ КЛАССИФИКАЦИОННЫХ ПРИЗНАКОВ:

СНП	350	160	В(Р)	П2(3)	1	1(2,3)

Тип соединителя:
ручного сочленения (расчленения) низкочастотный, прямоугольный;

Порядковый номер разработки;

Количество контактов;

Тип контакта:
В – штыревой контакт (вилка),
Р – гнездовой контакт (розетка);

Способ монтажа:
П – пайка,
2 – хвостовик для прямого монтажа в отверстие печатной платы,
3 – хвостовик для углового монтажа в отверстие печатной платы;

Покрытие рабочей части контактов: 1 – золото;

Длина хвостовиков контактов розетки:
1 – 5 мм, 2 – 8 мм, 3 – 17 мм.

ПРИМЕРЫ ОБОЗНАЧЕНИЯ:

Вилка СНП350-160ВП31 РЮМК.430420.014 ТУ
Розетка СНП350-160РП21-1 РЮМК.430420.014 ТУ
Розетка СНП350-160РП21-2 РЮМК.430420.014 ТУ

ТЕХНИЧЕСКИЕ ХАРАКТЕРИСТИКИ

Электрические параметры:

Рабочий ток на каждый контакт соединителя при его равномерной нагрузке, А	1,5
Максимальное рабочее напряжение (амплитудное значение), В	250
Сопротивление контактов, мОм, не более	15
Сопротивление изоляции, МОм, не менее	1000
Электрическая прочность изоляции, В, не менее	1200

Стойкость к ВВФ:

Климатическое испалнение по ГОСТ 15150-69	В
Температура окружающей среды при эксплуатации, °С - минимальная; - максимальная.	 -60 +90
Пониженное рабочее атмосферное давление, мм.рт.ст.	5
Повышенная влажность воздуха при t=35 °С, %	98
Синусоидальная вибрация: - в диапазоне частот, Гц; - с ускорением, g.	 1-2000 10

Надежность:

Гамма - процентная минимальная наработка до отказа, ч	20000
Гамма - процентный срок сохраняемости, лет	20
Число сочленений – расчленений	500

Рисунок 1 Розетка СНП350-160РП21-1

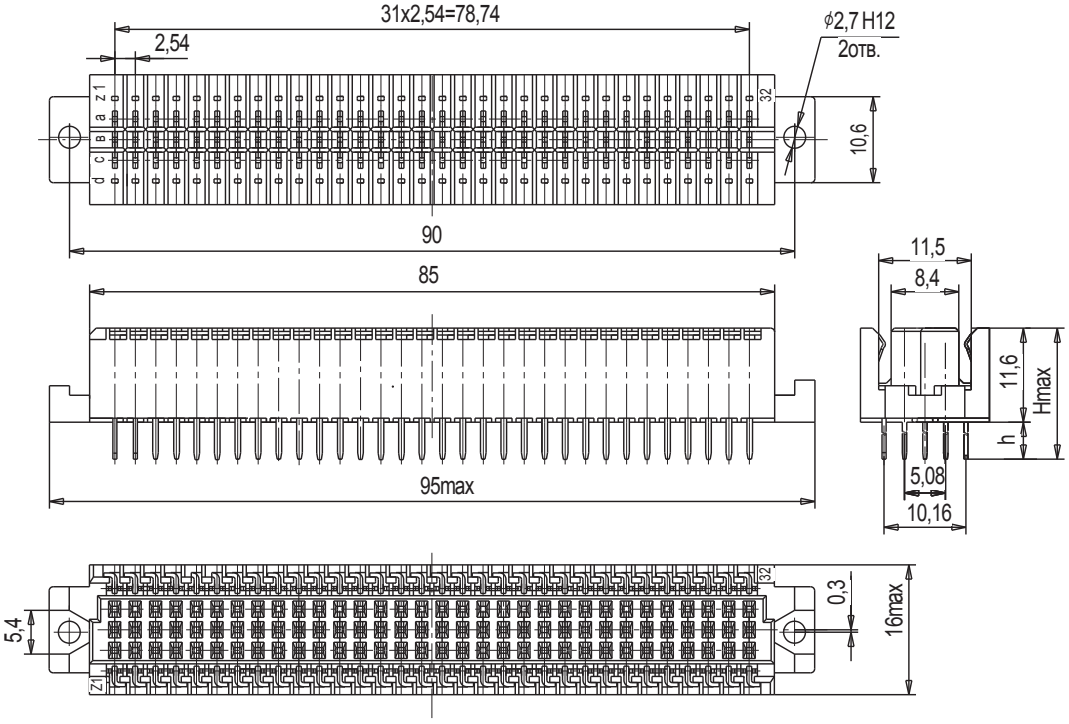

Таблица 1 Розетка СНП350-160РП21-1(2,3)

Условное обозначение	Размеры, мм		Масса, г, не более
	h	H_{max}	
СНП350 – 160РП21 – 1	5	16,8	31,6
СНП350 – 160РП21 – 2	8	19,8	31,8
СНП350 – 160РП21 – 3	17	28,8	32,0

Рисунок 2 Вилка СНП350-160ВП31

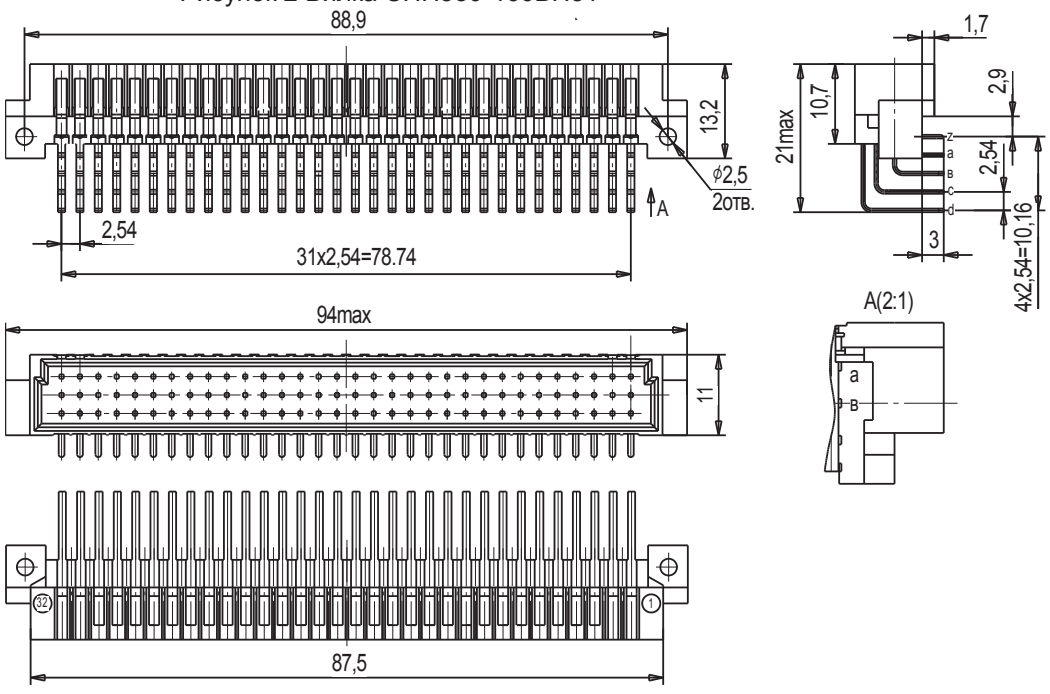

Масса- не более 19 г.

СОЕДИНИТЕЛИ СНП306



Аналог серии DIN41612 (Harting), СНП58, СНП59, СНО63, СНО64 (АООТ завод «РАСТР», Армения).

Соединители электрические прямоугольные типа СНП306 - вилки для печатного монтажа, розетки для печатного монтажа и для объемного монтажа методом накрутки и пайки предназначены для соединения электрических цепей постоянного, переменного и импульсного токов в электронно-вычислительной аппаратуре и других изделиях электронной техники специального и общепромышленного назначения при напряжении 250 В и силе тока 2 А.

Соединители выпускаются на изоляторах четырех типоразмеров: двухрядные с шагом 2,5 мм и 2,54 мм, трехрядные с шагом 2,5 мм и 2,54 мм.

Возможна поставка соединителей по карте заказа – количество контактов и их расположение в изоляторе задаются потребителем.

Вилка и розетка предназначены для соединения печатных плат с кабелем и печатных плат между собой.

Краткие технические характеристики соединителей указаны в табл.2 (стр. 1178)

СОЕДИНИТЕЛЯМ ПРИСВОЕНЫ УСЛОВНЫЕ ОБОЗНАЧЕНИЯ, КОТОРЫЕ СОСТОЯТ ИЗ СЛЕДУЮЩИХ КЛАССИФИКАЦИОННЫХ ПРИЗНАКОВ:

СНП	306	96(64...)	В(Р)	П(Н)	1(2,3)	1(2,3)	2(3)	3(4)	(1,2,3)	В	ХХХ
Тип соединителя: ручного сочленения (расчленения) низкочастотный, прямоугольный;											
Порядковый номер разработки;											
Количество контактов: двухрядные – 16,32,40,48,64; трехрядные – 16,32,48,64,96;											
Тип контакта: В – штыревой контакт (вилка), Р – гнездовой контакт (розетка);											
Способ монтажа: П – пайка, Н – накрутка; 1 – хвостовик для объёмного монтажа пайкой или под модифицированную накрутку, 2 – хвостовик для прямого монтажа в отверстие печатной платы, 3 – хвостовик для углового монтажа в отверстие печатной платы;											
Покрытие рабочей части контактов: 1 – золото, 2 – серебро, 3 – олово - висмут;											
Типономинал: 2 – двухрядный соединитель, 3 – трехрядный соединитель;											
Расстояние между контактами: 3 – 2,5 мм, 4 – 2,54 мм;											
Соединитель: 1 – аналог серии DIN41612 по присоединительным размерам, 2 – аналог серии DIN41612 по присоединительным размерам – изолятор с отверстиями под ключи-фиксаторы; 3 – соединитель (вилка) – аналог серии DIN 41612 на 96 контактов, у которой 2 крайних контакта на ряде «А» длиннее остальных на 0,8 мм;											
Всеклиматическое исполнение;											
Номер карты заказа (при наличии).											

ПРИМЕРЫ ОБОЗНАЧЕНИЯ:

СНП306-96ВП31-33 РЮМК.430420.007 ТУ
СНП306-96ВП31-34-3 РЮМК.430420.007 ТУ
СНП306-64ВП32-34-В РЮМК.430420.007 ТУ

СОЕДИНИТЕЛИ СНП306

ТЕХНИЧЕСКИЕ ХАРАКТЕРИСТИКИ

Электрические параметры:

Рабочий ток на каждый контакт соединителя при его равномерной нагрузке, А	2
Максимальное рабочее напряжение (амплитудное значение), В - при шаге 2,5 и 2,54 мм; - при шаге 5,0 и 5,08 мм; - при шаге 10 и 10,16 мм.	 250 500 1000
Сопротивление контактов, мОм, не более	15
Сопротивление изоляции, МОм, не менее	5000
Электрическая прочность изоляции, В: - при шаге 2,5 и 2,54 мм - при шаге 5,0 и 5,08 мм - при шаге 10 и 10,16 мм	 1200 1850 3000

Стойкость к ВВФ:

Климатическое испалнение по ГОСТ 15150-69	УХЛ, В
Температура окружающей среды при эксплуатации, °С - минимальная; - максимальная.	 -60 +85
Пониженное рабочее атмосферное давление, мм.рт.ст.	2
Повышенная влажность воздуха при t=35 °С, %	98
Синусоидальная вибрация: - в диапазоне частот, Гц; - с ускорением, g.	 1-2000 10

Надежность:

Гамма - процентная минимальная наработка до отказа, ч - покрытие золото; - покрытие серебро; - покрытие олово-висмут.	 20 000 15 000 10 000
Гамма - процентный срок сохраняемости, лет - с приемкой ОТК; - с приемкой ВП.	 12 20
Число сочленений – расчленений	500

Рисунок 1 Вилка СНП306 двухрядная

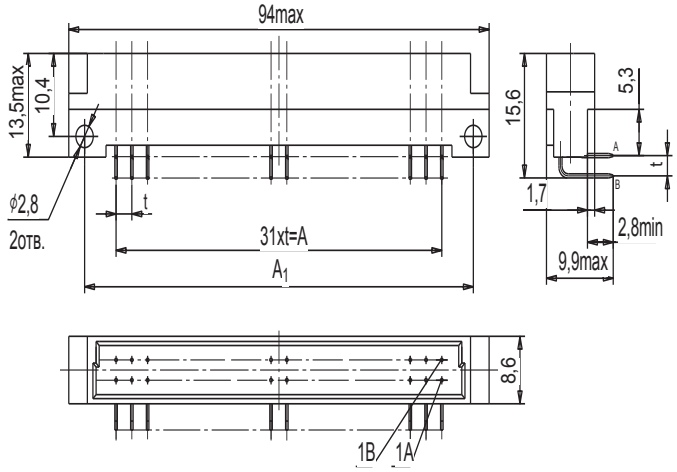

Разметка печатной платы

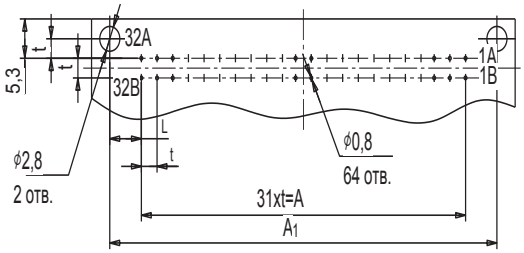

Таблица 1- СНП306, вилка двухрядная

Условное обозначение соединителей	Размеры, мм			
	t	A	A_1	L
СНП306 – 16(32,40,48,64)ВП31(2,3) – 23	2,50	77,50	87,5	5,00
СНП306 – 16(32,40,48,64)ВП31(2,3) – 24	2,54	78,74		4,38
СНП306 – 16(32,40,48,64)ВП31(2,3) – 24-1			88,9	5,08

Таблица 1а

Количество контактов	Масса, г
64	11,4
48	10,3
40	9,7
32	9,1
16	8,0

Рисунок 2 Розетка СНП306 двухрядная для объемного монтажа методом накрутки и печатного монтажа

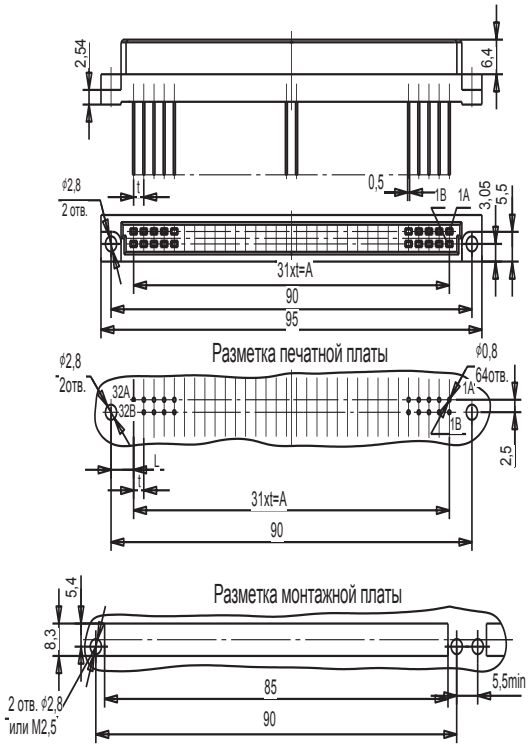

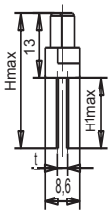

Таблица 2 – СНП306, розетки двухрядные под объемный монтаж методом накрутки и под пе-

Условное обозначение соединителей	Размеры, мм				
	A	t	H	H_1	L
СНП306 – 16(32,40,48,64)РП21(2) – 23	77,50	2,50	17	4	6,25
СНП306 – 16(32,40,48,64)РП21(2) – 24	78,74	2,54			5,63
СНП306 – 16(32,40,48,64)РН11(2) – 23	77,50	2,50	26	13	6,25
СНП306 – 16(32,40,48,64)РН11(2) – 24	78,74	2,54			5,63

Таблица 2а

Количество контактов	Масса, г	
	Хвостовики контактов	
	под печатный монтаж	под накрутку
64	16,1	16,8
48	13,9	14,4
40	12,8	13,2
32	11,7	12,0
16	9,5	9,7

Рисунок 3 Розетка СНП306 двухрядная для объемного монтажа пайкой

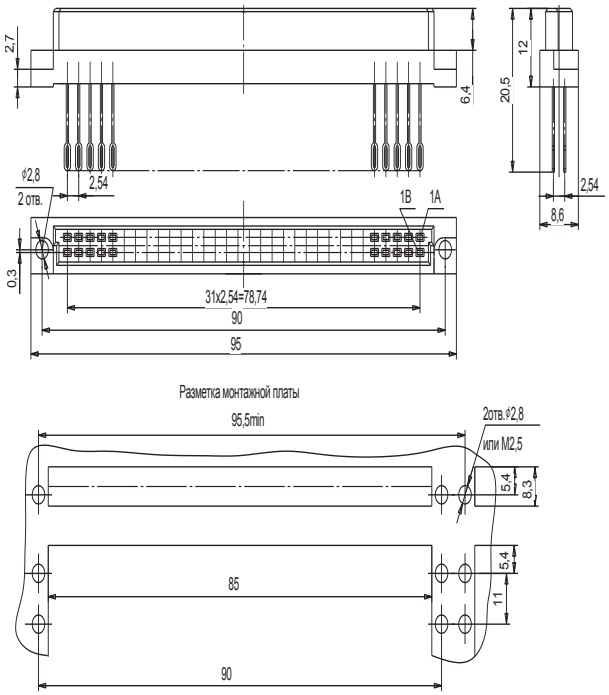

Таблица 3 – СНП306, розетки двухрядные под объемный монтаж методом пайки

Условное обозначение соединителей	Размеры, мм			
	A	t	Количество контактов	Масса, г
СНП306 – 64РП11(2) – 23	2,50	77,50	64	16,8
СНП306 – 64РП11(2) – 23	2,54	78,74		
СНП306 – 48РП11(2) – 23	2,50	77,50	48	14,4
СНП306 – 48РП11(2) – 23	2,54	78,74		
СНП306 – 40РП11(2) – 23	2,50	77,50	40	13,2
СНП306 – 40РП11(2) – 23	2,54	78,74		
СНП306 – 32РП11(2) – 23	2,50	77,50	32	12,1
СНП306 – 32РП11(2) – 23	2,54	78,74		
СНП306 – 16РП11(2) – 23	2,50	77,50	16	9,7
СНП306 – 16РП11(2) – 23	2,54	78,74		

Рисунок 4 Вилка СНП306 трехрядная

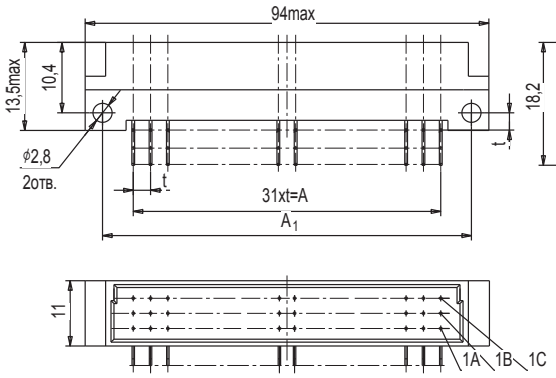

Разметка печатной платы

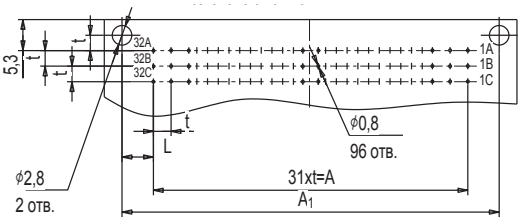

Таблица 4 – СНП306, вилка трехрядная

Условное обозначение соединителей	Размеры, мм			
	t	A	A_1	L
СНП306 – 16(32,48,64,96)ВП31(2,3) – 33-(В)	2,50	77,50	87,50	5,00
СНП306 – 16(32,48,64,96)ВП31(2,3) – 34-(В)	2,54	78,74		4,38
СНП306 – 16(32,48,64,96)ВП31(2,3) – 34 – 1(В)			88,9	5,08

Таблица 4а

Количество контактов	Масса, г
64	16,0
48	13,5
40	12,2
32	10,9
16	9,7

Рисунок 5 Вилка СНП306 трехрядная, аналог вилок серии DIN41612 с фиксирующими отверстиями

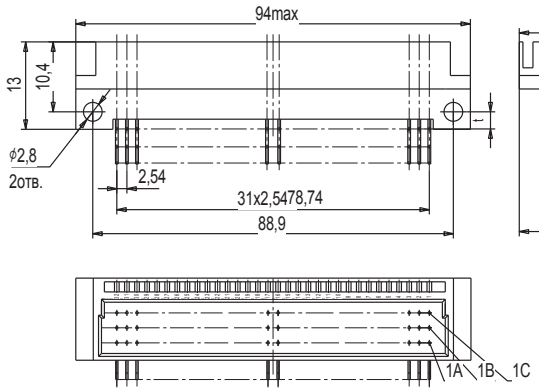

Разметка печатной платы



Таблица 5 – СНП306, Вилки трехрядные аналог вилок серии DIN41612 с фиксирующими отверстиями

Условное обозначение	Количество контактов	Масса, г
СНП306 – 96ВП31(2) – 34 - 2	96	18,4
СНП306 – 64ВП31(2) – 34 - 2	64	15,8
СНП306 – 48ВП31(2) – 34 - 2	48	14,5
СНП306 – 32ВП31(2) – 34 - 2	32	13,2
СНП306 – 16ВП31(2) – 34 - 2	16	12,0

Рисунок 6 Розетка СНП306 двухрядная под объемный монтаж методом накрутки и под печатный монтаж-аналог розеток серии DIN41612

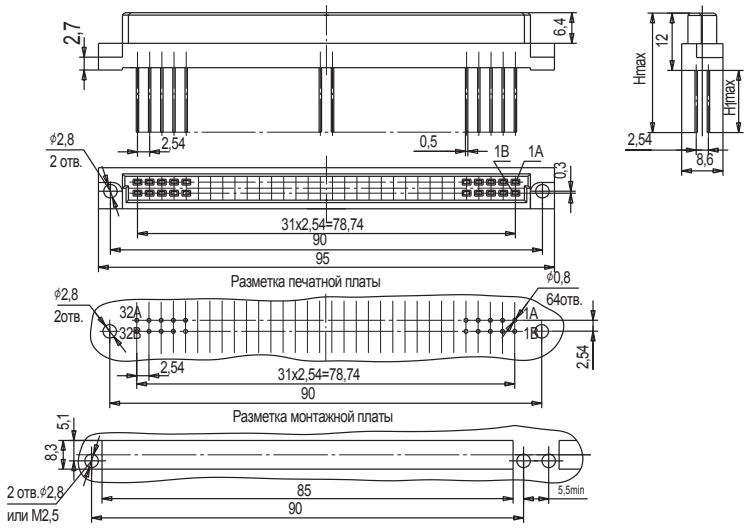

Таблица 6 – Розетка СНП306 двухрядная под объемный монтаж методом накрутки и под печатный монтаж-аналог розеток серии DIN41612

Условное обозначение	Размеры, мм		Масса, г, не более
	H_{max}	H_{1max}	
СНП306-64РП21(2)-24-1(-В)	17	4	16,1
СНП306-64РН11(2)-24-1(-В)	26	13	16,8
СНП306-48РП21(2)-24-1(-В)	17	4	13,9
СНП306-48РН11(2)-24-1(-В)	26	13	14,4
СНП306-40РП21(2)-24-1(-В)	17	4	12,8
СНП306-40РН11(2)-24-1(-В)	26	13	13,2
СНП306-32РП21(2)-24-1(-В)	17	4	11,7
СНП306-32РН11(2)-24-1(-В)	26	13	12,0
СНП306-16РП21(2)-24-1(-В)	17	4	9,5
СНП306-16РН11(2)-24-1(-В)	26	13	9,7

Рисунок 7 Розетка СНП306 двухрядная под объемный монтаж методом пайки, аналог розеток серии DIN41612

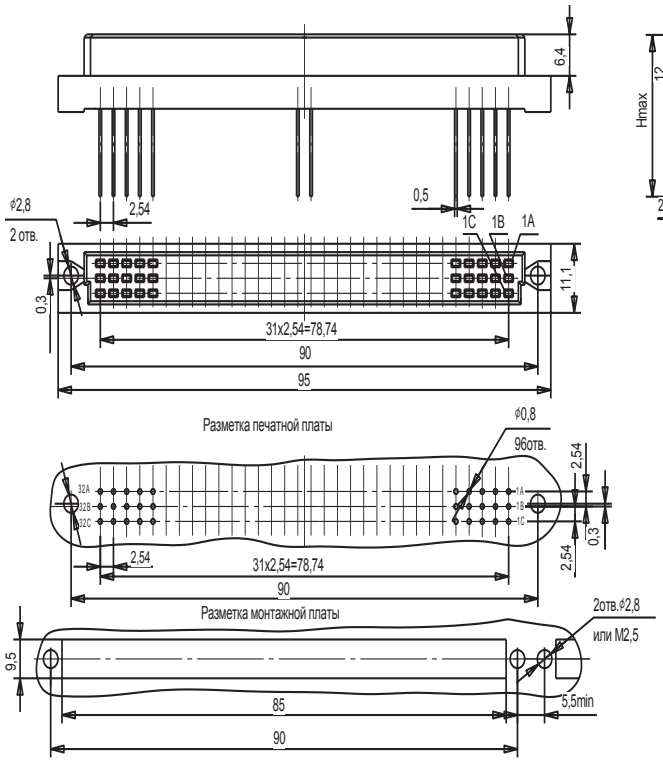

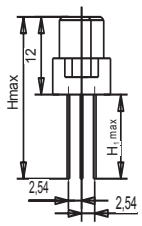

Таблица 7 – СНП306 двухрядная под объемный монтаж методом пайки, аналог розеток серии DIN41612

Условное обозначение	Масса, г, не более
СНП306-64РП11-24-1	16,8
СНП306-64РП11-24-1-В	
СНП306-64РП12-24-1	
СНП306-64РП12-24-1-В	
СНП306-48РП11-24-1	14,4
СНП306-48РП11-24-1-В	
СНП306-48РП12-24-1	
СНП306-48РП12-24-1-В	
СНП306-40РП11-24-1	13,2
СНП306-40РП11-24-1-В	
СНП306-40РП12-24-1	
СНП306-40РП12-24-1-В	
СНП306-32РП11-24-1	12,1
СНП306-32РП11-24-1-В	
СНП306-32РП12-24-1	
СНП306-32РП12-24-1-В	
СНП306-16РП11-24-1	9,7
СНП306-16РП11-24-1-В	
СНП306-16РП12-24-1	
СНП306-163РП12-24-1-В	

Рисунок 8 Розетка СНП306 трехрядная для объемного монтажа методом накрутки и печатного монтажа

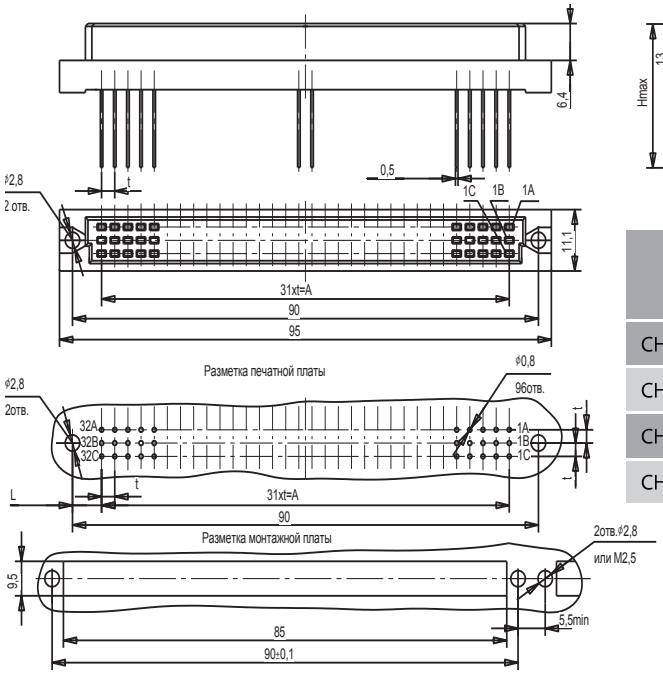

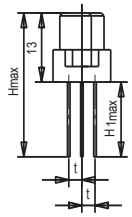

Таблица 8 – СНП306, трехрядная розетка для объемного монтажа методом накрутки и печатного монтажа

Условное обозначение соединителей	Размеры, мм				
	t	A	H	H_2	L
СНП306-16(32,48,64,96)РП21(2)-33	2,50	77,5	17	4	6,25
СНП306-16(32,48,64,96)РП21(2)-34	2,54	78,7			5,63
СНП306-16(32,48,64,96)РН11(2)-33	2,50	77,5	26	13	6,25
СНП306-16(32,48,64,96)РН11(2)-34	2,54	78,7			5,63

Таблица 8а

Количество контактов	Масса, г	
	Хвостовики контактов	
	под печатный монтаж	под накрутку
96	22,6	23,6
64	18,2	18,9
48	16,0	16,5
32	13,8	14,2
16	11,6	11,8

Рисунок 9 Розетка СНП306 трехрядная для объемного монтажа пайкой

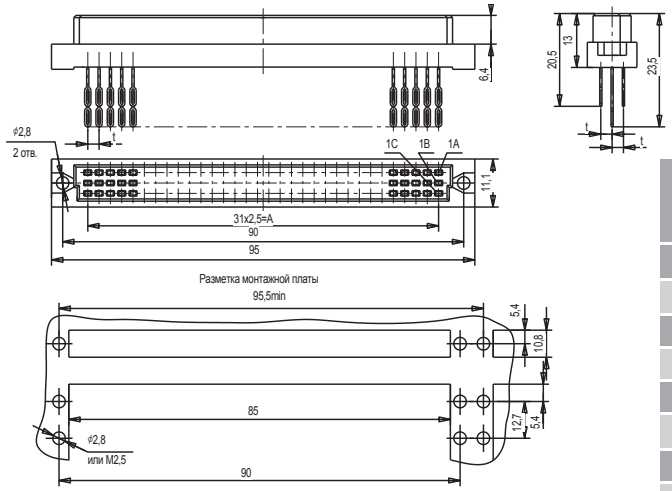

Таблица 9 – СНП306 трехрядная для объемного монтажа пайкой

Условное обозначение	Размеры, мм		N	Масса, г, не более
	t	A		
СНП306-96РП21(2)-34-1(-В)	2,50	77,50	64	24.2
СНП306-96РН11(2)-34-1(-В)	2,54	78,74		
СНП306-64РП21(2)-34-1(-В)	2,50	77,50	48	18.9
СНП306-64РН11(2)-34-1(-В)	2,54	78,74		
СНП306-48РП21(2)-34-1(-В)	2,50	77,50	40	16.9
СНП306-48РН11(2)-34-1(-В)	2,54	78,74		
СНП306-32РП21(2)-34-1(-В)	2,50	77,50	32	14.2
СНП306-32РН11(2)-34-1(-В)	2,54	78,74		
СНП306-16РП21(2)-34-1(-В)	2,50	77,50	16	11.8
СНП306-16РН11(2)-34-1(-В)	2,54	78,74		

Рисунок 10 Розетка СНП306… 1 трехрядная для объемного монтажа методом накрутки и печатного монтажа, аналог розеток серии DIN 41612

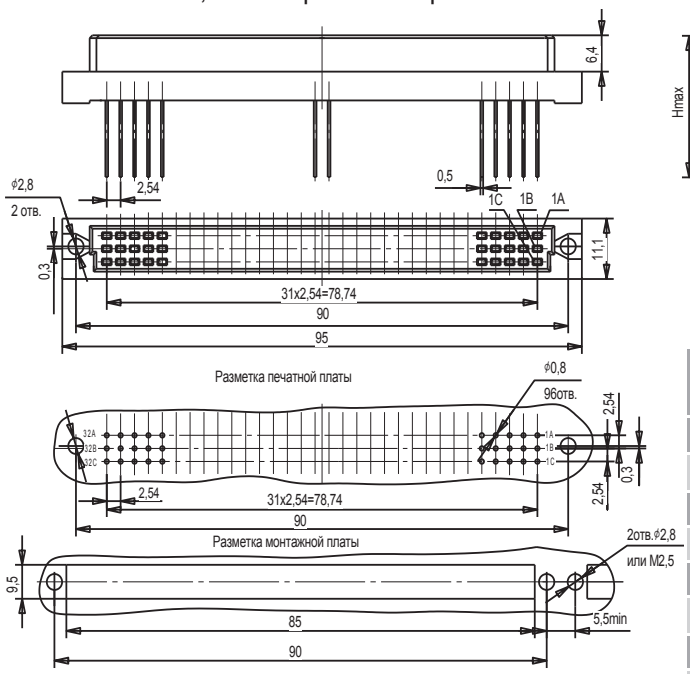

Таблица 10 – СНП306 трехрядная для объемного монтажа методом накрутки и печатного монтажа, аналог розеток серии DIN 41612

Условное обозначение	Размеры, мм		Масса, г, не более
	Hmax	H_{1max}	
СНП306-96РП21(2)-34-1(-В)	17	4	22,6
СНП306-96РН11(2)-34-1(-В)	26	13	23,6
СНП306-64РП21(2)-34-1(-В)	17	4	18,2
СНП306-64РН11(2)-34-1(-В)	26	13	18,9
СНП306-48РП21(2)-34-1(-В)	17	4	16,0
СНП306-48РН11(2)-34-1(-В)	26	13	16,5
СНП306-32РП21(2)-34-1(-В)	17	4	13,8
СНП306-32РН11(2)-34-1(-В)	26	13	14,2
СНП306-16РП21(2)-34-1(-В)	17	4	11,6
СНП306-16РН11(2)-34-1(-В)	26	13	11,8

Рисунок 11 Розетка СНП306 трехрядная для объемного монтажа методом накрутки и печатного монтажа, аналог розеток серии DIN 41612

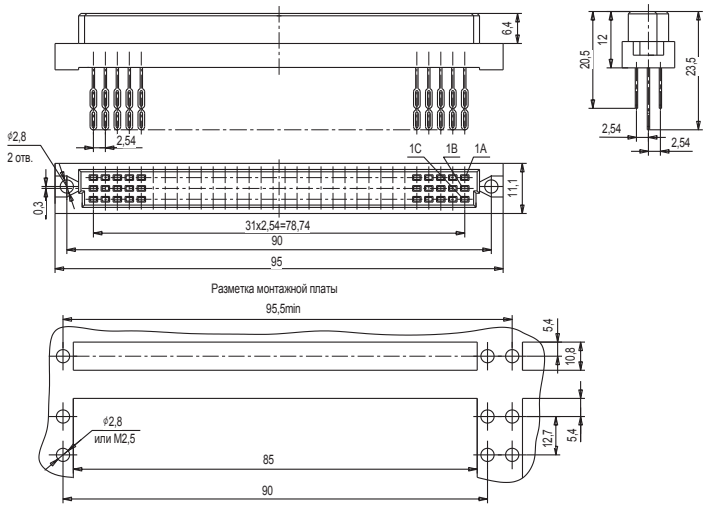

Таблица 11 СНП306 трехрядная для объемного монтажа методом пайки, аналог розеток серии DIN 41612

Условное обозначение	Масса, г, не более
СНП306-96РП11-34-1	24,2
СНП306-96РП11-34-1-В	
СНП306-96РП12-34-1	
СНП306-96РП12-34-1-В	
СНП306-64РП11-24-1	18,9
СНП306-64РП11-34-1-В	
СНП306-64РП12-34-1	
СНП306-64РП12-34-1-В	
СНП306-48РП11-34-1	16,9
СНП306-48РП11-34-1-В	
СНП306-48РП12-34-1	
СНП306-48РП12-34-1-В	
СНП306-32РП11-34-1	14,2
СНП306-32РП11-34-1-В	
СНП306-32РП12-34-1	
СНП306-32РП12-34-1-В	
СНП306-16РП11-34-1	11,8
СНП306-16РП11-34-1-В	
СНП306-16РП12-34-1	
СНП306-163РП12-34-1-В	

Схема расположения контактов в изоляторе (условная нумерация контактов дана со стороны монтажной части розеток)

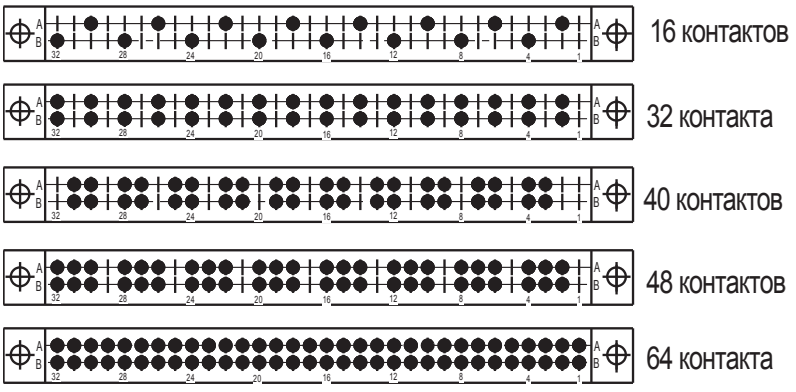

Трехрядный изолятор

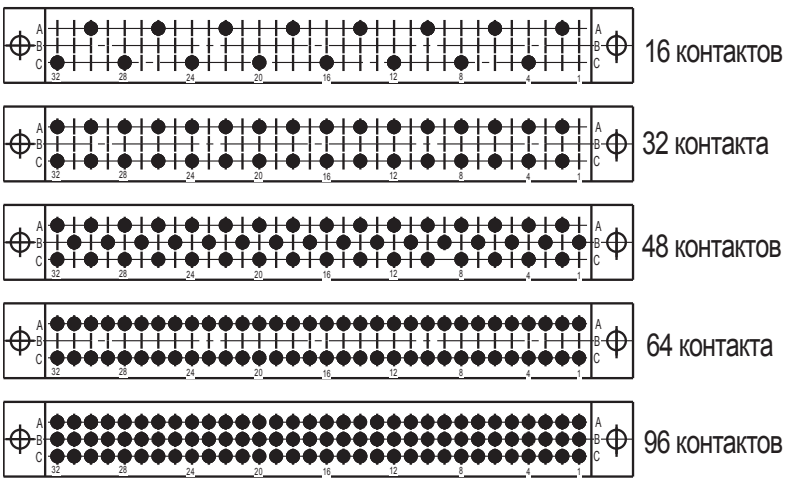

СОЕДИНИТЕЛИ СВ402



Компрессионный сверхвысокочастотный (СВЧ) соединитель, обеспечивающий исключительную механическую устойчивость и стабильные электрические параметры во всем диапазоне рабочих частот 8—12ГГц. Диаметр контакта 0,5 мм.

Количество контактов 9. В своем составе разъем имеет особый витой контакт, обеспечивающий контактирование не менее чем в шести точках.

Краткие технические характеристики соединителей указаны в табл.2 (стр. 1178)

СОЕДИНИТЕЛЯМ ПРИСВОЕНЫ УСЛОВНЫЕ ОБОЗНАЧЕНИЯ, КОТОРЫЕ СОСТОЯТ ИЗ СЛЕДУЮЩИХ КЛАССИФИКАЦИОННЫХ ПРИЗНАКОВ:

СВ	402	9	ПК	1	1	(1)

Тип соединителя общего назначения, сверхвысокочастотный;

Порядковый номер разработки;

Количество контактов;

Тип контакта: пружинный контакт;

Способ монтажа: межплатный монтаж;

Покрытие контактов: 1 – золото;

Материал пружинного контакта: 1 – молибден, без цифры 1 – бронза БрБ2

ПРИМЕРЫ ОБОЗНАЧЕНИЯ:

СВ402-9ПК11 РЮМК.430420.069 ТУ
СВ402-9ПК11-1 РЮМК.430420.069 ТУ

СОЕДИНИТЕЛИ СВ402

ТЕХНИЧЕСКИЕ ХАРАКТЕРИСТИКИ

Электрические параметры:	
Предельная импульсная мощность, Вт	20
Средняя мощность, Вт	5
КСВн	1,3
Вносимые потери	0,4
Сопротивление контактов, мОм	2,0
Сопротивление изоляции, МОм	1000
Диапазон рабочих частот, до ГГц	12
Температура перегрева контактов, °С	20

Стойкость к ВВФ:	
Климатическое исполнение	В
Температура окружающей среды при эксплуатации, °С - минимальная; - максимальная.	 -60 +110
Повышенная влажность воздуха при t= 35 °С, %	95
Синусоидальная вибрация: - в диапазоне частот, Гц; - с ускорением, g.	 1-2000 20

Надежность:	
Гамма-процентная минимальная наработка до отказа, час (γ=95 %)	50000
Гамма-процентный срок сохраняемости, лет	30
Число сочленений – расчленений	500

Соединитель СВ402-9ПК11

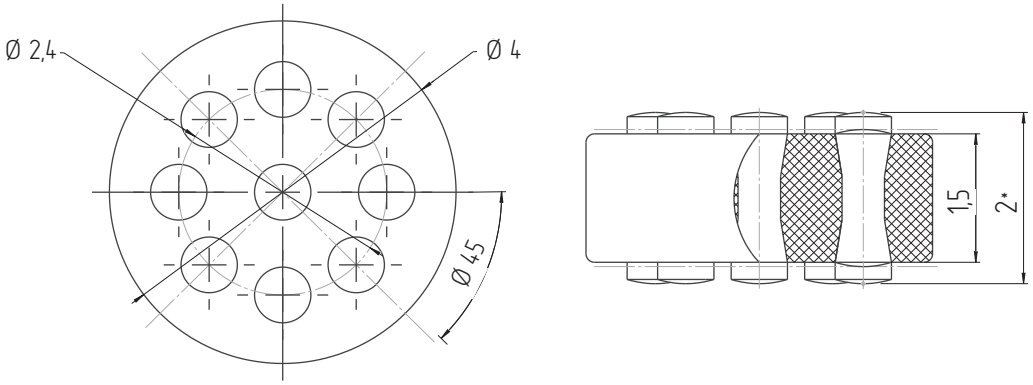

СОЕДИНИТЕЛИ СКП399



Компрессионный радиочастотный соединитель. Диаметр контакта 0,5 мм и 1,4 мм. Обеспечивает исключительную механическую устойчивость и стабильные электрические параметры при повышенных вибрационных и ударных нагрузках

Краткие технические характеристики соединителей указаны в табл.2 (стр. 1178)

СОЕДИНИТЕЛЯМ ПРИСВОЕНЫ УСЛОВНЫЕ ОБОЗНАЧЕНИЯ, КОТОРЫЕ СОСТОЯТ ИЗ СЛЕДУЮЩИХ КЛАССИФИКАЦИОННЫХ ПРИЗНАКОВ:

СКП	399	25	ПК	1	1	(1)

Тип соединителя общего назначения, комбинированный прямоугольный;

Порядковый номер разработки;

Количество контактов;

Тип контакта: пружинный контакт;

Способ монтажа: межплатный монтаж;

Покрытие контактов: 1 – золото;

Материал пружинного контакта: 1 – молибден, без цифры 1 – бронза БрБ2

ПРИМЕРЫ ОБОЗНАЧЕНИЯ:

Соединитель СКП399-25ПК11 РЮМК.430420.058ТУ - соединитель на 25 пружинных контактов, межплатного монтажа, с контактами из БрБ2, покрытие контактов золото

СОЕДИНИТЕЛИ СКП399

ТЕХНИЧЕСКИЕ ХАРАКТЕРИСТИКИ

Электрические параметры:	
Постоянный ток на каждый контакт группы 2, А	5,5
Максимальное значение напряжения, В	20
Рабочий ток на каждый контакт группы 1, А	0.5
Частота передачи данных, МГц	120
Сопротивление контактов, мОм	6
Сопротивление изоляции, МОм	1000

Стойкость к ВВФ:	
Климатическое исполнение	В
Температура окружающей среды при эксплуатации, °С - минимальная; - максимальная.	 -60 +110
Повышенная влажность воздуха при t= 35 °С, %	95
Синусоидальная вибрация: - в диапазоне частот, Гц; - с ускорением, g.	 1-2000 20

Надежность:	
Гамма-процентная минимальная наработка до отказа, час (γ=95 %)	50000
Гамма-процентный срок сохраняемости, лет	30
Число сочленений – расчленений	500

Соединитель СКП399-25ПК11

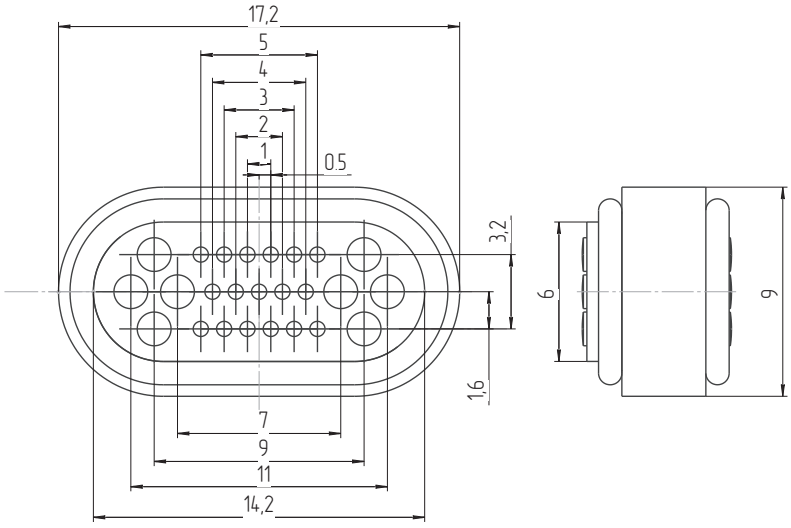

СОЕДИНИТЕЛИ
СНП383 (стандарт РС/104)

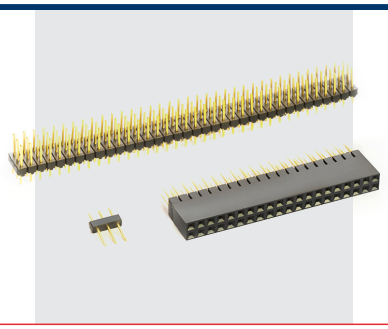

Аналог серии PLT, PLT-R (Connfly); TSW, ESQ, ESW (Samtec)

Соединитель электрический прямоугольный низкочастотный стандарта РС/104 типа СНП383 для прямого и углового печатного монтажа предназначен для работы в электрических цепях постоянного, переменного и импульсного токов в радиоэлектронной аппаратуре специального и общепромышленного назначения при напряжении 250 В и силе тока 3 А.

Краткие технические характеристики соединителей указаны в табл.2 (стр. 1178)

СОЕДИНИТЕЛЯМ ПРИСВОЕНЫ УСЛОВНЫЕ ОБОЗНАЧЕНИЯ, КОТОРЫЕ СОСТОЯТ ИЗ СЛЕДУЮЩИХ КЛАССИФИКАЦИОННЫХ ПРИЗНАКОВ:

СНП	383	N	В(Р)	П2(3)	1	1(2,3)	1(2)	1(2,3,4)	1

Тип соединителя:
ручного сочленения (расчленения) низкочастотный, прямоугольный;

Порядковый номер разработки;

Количество контактов:
однорядные – от 1 до 36;
двухрядные – от 2 до 72;
трехрядные – от 3 до 108;

Тип контакта:
В – штыревой контакт (вилка),
Р – гнездовой контакт (розетка);

Способ монтажа:
П – пайка,
2 – хвостовик для прямого монтажа в отверстие печатной платы,
3 – хвостовик для углового монтажа в отверстие печатной платы;

Покрытие рабочей части контактов:
1 – золотом;

Количество рядов контактов в соединителе:
1 – однорядные,
2 – двухрядные,
3 – трехрядные;

Сечение хвостовика:
1 – 0,62х0,62 мм,
2 – 0,67х0,42 мм;

Условное обозначение длины хвостовика (количество планок i, соответствующее данной длине) согласно таблицам 3,4,5,6,7;

Вариант розетки с сечением хвостовиков 0,67х0,42 мм длиной 2,3 мм, при числе планок, равном 1, согласно таблицам 3,4,5,6,7.

ПРИМЕРЫ ОБОЗНАЧЕНИЯ:

Вилка СНП383-108ВП21-3 РЮМК.430420.018 ТУ
Вилка СНП383-60ВП31-3 РЮМК.430420.018 ТУ
Розетка СНП383-20РП21-1-1-1 РЮМК. 430420.018 ТУ
Розетка СНП383-40РП21-2-1-3 РЮМК. 430420.018 ТУ

СОЕДИНИТЕЛИ
СНП383 (стандарт РС/104)

ТЕХНИЧЕСКИЕ ХАРАКТЕРИСТИКИ

Электрические параметры:

Рабочий ток на каждый контакт соединителя при его равномерной нагрузке, А - вилки; - розетки.	 3,0 1,5
Максимальное рабочее напряжение (амплитудное значение), В	250
Сопротивление контактов, мОм, не более	15
Сопротивление изоляции, МОм, не менее	5000
Электрическая прочность изоляции, В, не менее	1200

Стойкость к ВВФ:

Климатическое исполнение по ГОСТ 15150-69	В
Температура окружающей среды при эксплуатации, °С - минимальная; - максимальная.	 -65 +85
Пониженное рабочее атмосферное давление, мм.рт.ст.	5
Повышенная влажность воздуха при t=35 °С, %	98
Синусоидальная вибрация: - в диапазоне частот, Гц; - с ускорением, g.	 1-2000 20

Надежность:

Гамма - процентная минимальная наработка до отказа, ч	20000
Гамма-процентный срок сохраняемости, лет	25
Число сочленений – расчленений	500

Рисунок 1 Вилка СНП383–NВП21–3

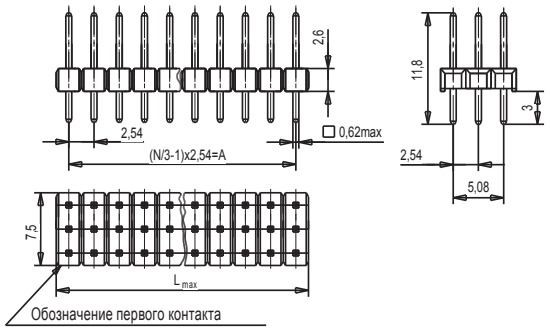

Таблица 1 Вилка СНП383–NВП21–3

Условное обозначение	Размеры, мм		Кол. контактов N=3;6…108	Масса, г, не более
	A	L		
СНП383–3ВП21–3	-	2,54	3	0,23
СНП383–6ВП21–3	2,54	5,08	6	0,46
…	…	…	…	…
СНП383–NВП21–3	(N/3-1)×2,54	A+2,54	N	M*×N/3
…	…	…	…	…
СНП383–108ВП21–3	88,90	91,44	108	8,30

*Масса трехконтактной вилки

Рисунок 2 Вилка СНП383–NВП31–3

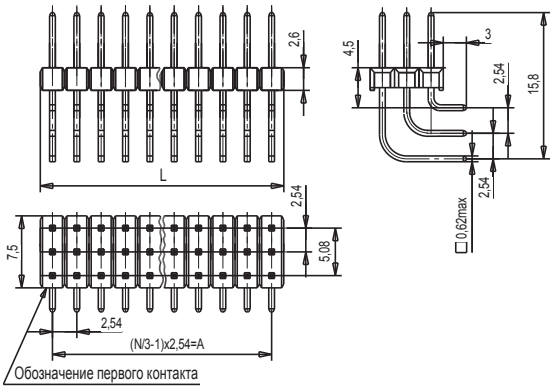

Таблица 2 Вилка СНП383–NВП31–3

Условное обозначение	Размеры, мм		Кол. контактов N=3;6…108	Масса, г, не более
	A	L		
СНП383–3ВП31–3	-	2,54	3	0,25
СНП383–6ВП31–3	2,54	5,08	6	0,50
…	…	…	…	…
СНП383–NВП31–3	(N/3-1)×2,54	A+2,54	N	M*×N/3
…	…	…	…	…
СНП383–108ВП31–3	88,90	91,44	108	9,00

*Масса трехконтактной вилки

Рисунок 3 Розетка СНП383–NРП21–1–1–1(2,3,4)

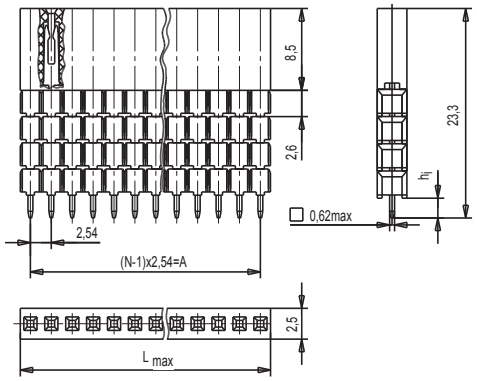

Таблица 3 Розетка СНП383–NРП21–1–1–1(2,3,4)

Условное обозначение	Размеры, мм			Кол. контактов N=1,2…36	Кол. планок i (i=1…4)	Масса, г, не более
	A	L	h_i			
СНП383–1РП21–1–1–1	-	2,70	12,2	1	1	0,15
СНП383–1РП21–1–1–2			9,6		2	0,16
СНП383–1РП21–1–1–3			7,0		3	0,18
СНП383–1РП21–1–1–4			4,4		4	0,19
СНП383–2РП21–1–1–1	2,54	5,24	12,2	2	1	0,30
…	…	…		…		…
СНП383–NРП21–1–1–i	(N-1)×2,54	A+2,70	h_i	N	i	M*×N
…	…	…	…	…	…	…
СНП383–2РП21–1–1–4	88,90	91,60	4,4	36	4	6,80

*Масса одноконтактной розетки

Рисунок 4 Розетка СНП383–NРП21–2–1–1(2,3,4)

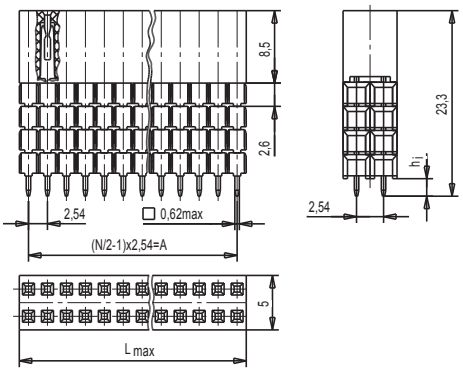

Таблица 4 Розетка СНП383–NРП21–2–1–1(2,3,4)

Условное обозначение	Размеры, мм			Кол. контактов N=2,4…72	Кол. планок i (i=1…4)	Масса, г, не более
	A	L	h_i			
СНП383–2РП21–2–1–1	-	2,7	12,2	2	1	0,30
СНП383–2РП21–2–1–2			9,6		2	0,32
СНП383–2РП21–2–1–3			7,0		3	0,36
СНП383–2РП21–2–1–4			4,4		4	0,38
СНП383–4РП21–2–1–1	2,54	5,24	12,2	2	1	0,60
…	…	…		…		…
СНП383–NРП21–2–1–i	(N/2-1)×2,54	A+2,70	h_i	N	i	M*×N/2
…	…	…	…	…	…	…
СНП383–72РП21–2–1–4	88,90	91,60	4,4	72	4	13,60

*Масса двухконтактной розетки

Рисунок 5 Розетка СНП383–NРП21–3–1–1(2,3,4)

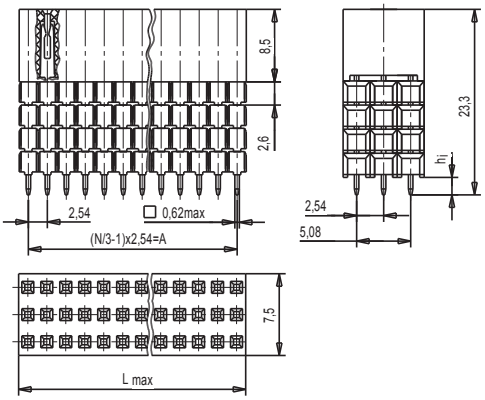

Таблица 5 Розетка СНП383–NРП21–3–1–1(2,3,4)

Условное обозначение	Размеры, мм			Кол. контактов N=3,6…108	Кол. планок i (i=1…4)	Масса, г, не более
	A	L	h_i			
СНП383–3РП21–3–1–1	-	2,7	12,2	3	1	0,54
СНП383–3РП21–3–1–2			9,6		2	0,69
СНП383–3РП21–3–1–3			7,0		3	0,84
СНП383–3РП21–3–1–4			4,4		4	1,00
СНП383–6РП21–3–1–1	2,54	5,24	12,2	6	1	1,08
…	…	…		…		…
СНП383–NРП21–3–1–i	(N/3-1)×2,54	A+2,70	h_i	N	i	M*×N/3
…	…	…	…	…	…	…
СНП383–108РП21–3–1–4	88,90	91,60	4,4	108	4	35,70

*Масса трехконтактной розетки

Рисунок 6 Розетка СНП383–NРП21–1–2–1(2,3)

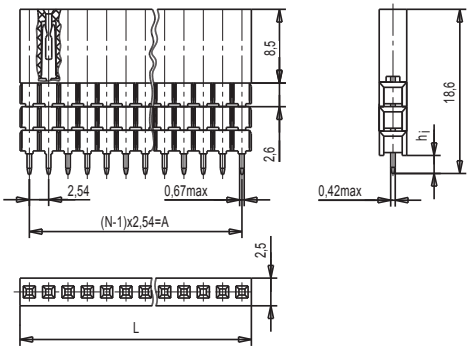

Таблица 6 Розетка СНП383–NРП21–1–2–1(2,3)

Условное обозначение	Размеры, мм			Кол. контактов N=1,2…36	Кол. планок i (i=1…3)	Масса, г, не более
	A	L	h_i			
СНП383–1РП21–1–2–1	-	2,70	7,5	1	1	0,125
СНП383–1РП21–1–2–2			4,9		2	0,140
СНП383–1РП21–1–2–3			2,3		3	0,155
СНП383–2РП21–1–2–1	2,54	5,24	7,5	2	1	0,250
…	…	…		…		…
СНП383–NРП21–1–2–i	(N-1)×2,54	A+2,70	h_i	N	i	M*×N
…	…	…	…	…	…	…
СНП383–36РП21–1–2–3	88,90	91,60	2,3	36	3	5,500

*Масса одноконтактной розетки

Рисунок 7 Розетка СНП383–NРП21–2–2–1(2,3)

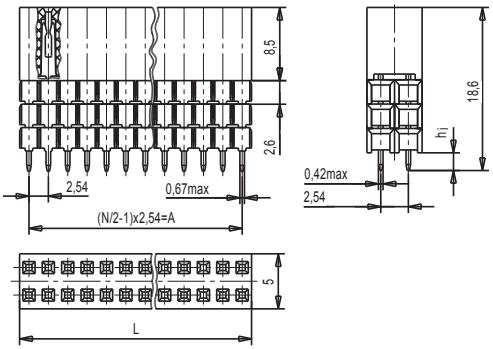

Таблица 7 Розетка СНП383–NРП21–2–2–1(2,3)

Условное обозначение	Размеры, мм			Кол. контактов N=2,4…72	Кол. планок i (i=1…3)	Масса, г, не более
	A	L	h_i			
СНП383–2РП21–2–2–1	-	2,70	7,5	2	1	0,25
СНП383–2РП21–2–2–2			4,9		2	0,28
СНП383–2РП21–2–2–3			2,3		3	0,31
СНП383–4РП21–2–2–1	2,54	5,24	7,5	4	1	0,50
…	…	…		…		…
СНП383–NРП21–2–2–i	(N/2-1)×2,54	A+2,70	h_i	N	i	M*×N/2
…	…	…	…	…	…	…
СНП383–72РП21–2–2–3	88,90	91,60	2,3	72	3	11,000

*Масса двухконтактной розетки

Рисунок 8 Розетка СНП383–NРП21–1–2–1–1

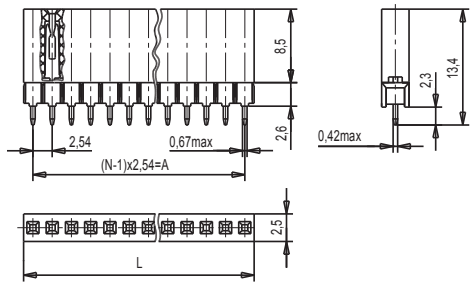

Таблица 8 Розетка СНП383–NРП21–1–2–1–1

Условное обозначение	Размеры, мм		Кол. контактов N=1;2…36	Масса, г, не более
	A	L		
СНП383–1РП21–1–2–1–1	-	2,70	1	0,12
СНП383–2РП21–1–2–1–1	2,54	5,24	2	0,24
…	…	…	…	…
СНП383–NРП21–1–2–1–1	(N-1)×2,54	A+2,54	N	M*×N
…	…	…	…	…
СНП383–36РП21–1–2–1–1	88,90	91,60	36	4,30

*Масса одноконтактной розетки

Рисунок 9 Розетка СНП383–NРП21–2–2–1–1

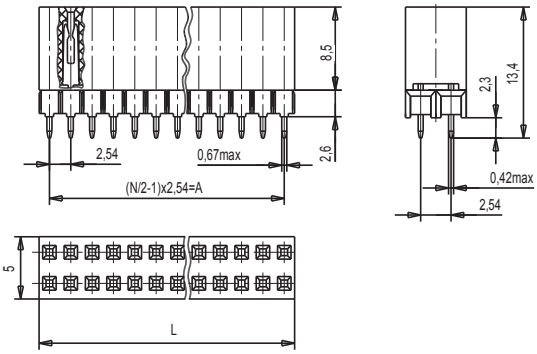

Таблица 9 Розетка СНП383–NРП21–2–2–1–1

Условное обозначение	Размеры, мм		Кол. контактов N=2;4…72	Масса, г, не более
	A	L		
СНП383–2РП21–2–2–1–1	-	2,70	2	0,24
СНП383–4РП21–2–2–1–1	2,54	5,24	4	0,48
…	…	…	…	…
СНП383–NРП21–2–2–1–1	(N/2-1)×2,54	A+2,54	N	M*×N/2
…	…	…	…	…
СНП383–72РП21–2–2–1–1	88,90	91,60	72	8,60

*Масса двухконтактной розетки

СОЕДИНИТЕЛИ
СНП352 (стандарт PC/104+)

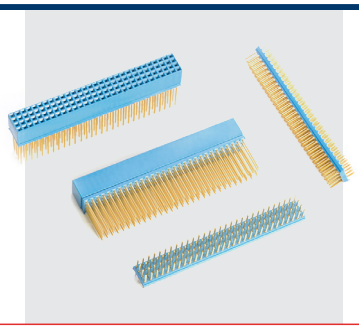

Аналог серий 1241-120G2, 1243-120G (этажерка), ESQT-130-02-G-Q-368, ATS-30-Q, ESQT-107-02-G-Q-368, ATS-07-Q, MTMM-107-06-S-Q, MTMM-130-06-S-Q, ESQT-130-03-M-Q-368

Соединитель электрический прямоугольный стандарта PC/104+ типа СНП352 для печатного монтажа предназначен для работы в электрических цепях постоянного, переменного и импульсного токов в радиоэлектронной аппаратуре специального и общепромышленного назначения при напряжении 200 В и силе тока 1,5 А.

Краткие технические характеристики соединителей указаны в табл.2 (стр. 1178)

СОЕДИНИТЕЛЯМ ПРИСВОЕНЫ УСЛОВНЫЕ ОБОЗНАЧЕНИЯ, КОТОРЫЕ СОСТОЯТ ИЗ СЛЕДУЮЩИХ КЛАССИФИКАЦИОННЫХ ПРИЗНАКОВ:

СНП	352	120(28)	В(Р)	П2	1	1(2,3)	Б

Тип соединителя: ручного сочленения (расчленения) низкочастотный, прямоугольный;

Порядковый номер разработки;

Количество контактов:

Тип контакта:
В – штыревой контакт (вилка),
Р – гнездовой контакт (розетка);

Способ монтажа:
П – пайка,
2 – хвостовик для прямого монтажа в отверстие печатной платы;

Покрытие рабочей части контактов:
1 – золотом;

1 – высота изолятора 9,3 мм, длина выводов 2,5 мм;
2 – высота изолятора 9,3 мм, длина выводов 12 мм;
3 – высота изолятора 6,3 мм, наличие дополнительной планки, высота розетки с выводами 21,6 мм;

Для варианта розеток СНП352-120(28)РП21-3 с контактами, изготовленными из бронзы бериллиевой БрБ2. Без буквы Б – розетки с контактами из бронзы оловянно-фосфористой БрОФ 6,5-0,15 или бронзы оловянно-цинковой БрОЦ 4-3.

	01	А	120(28)

Кожух

Для розеток типа: СНП352-120РП21-2, СНП352-120(28)РП21-3(-Б)

Количество отверстий

ПРИМЕРЫ ОБОЗНАЧЕНИЯ:

Вилка СНП352-120ВП21 РЮМК.430420.016ТУ
Вилка СНП352-28ВП21 РЮМК.430420.016ТУ
Розетка СНП352-120РП21-1 РЮМК.430420.016ТУ
Кожух 01-А-28 РЮМК.430420.016ТУ
Розетка СНП352-120РП21-3 в комплекте с кожухом 01-А-120 РЮМК.430420.016

СОЕДИНИТЕЛИ
СНП352 (стандарт PC/104+)

ТЕХНИЧЕСКИЕ ХАРАКТЕРИСТИКИ

Электрические параметры:

Рабочий ток на каждый контакт соединителя при его равномерной нагрузке, А	1
Максимальное рабочее напряжение (амплитудное значение), В	200
Сопротивление контактов, мОм, не более	10
Сопротивление изоляции, МОм, не менее	5000
Электрическая прочность изоляции, В, не менее	1000

Стойкость к ВВФ:

Климатическое исполнение по ГОСТ 15150-69	В
Температура окружающей среды при эксплуатации, °С: - минимальная; - максимальная; - для розеток с контактами из бериллиевой бронзы БРБ2 и вилок; - для остальных розеток.	 -60 +125 +90
Пониженное рабочее атмосферное давление, мм.рт.ст.	5
Повышенная влажность воздуха при t=35 °С, %	98
Синусоидальная вибрация: - в диапазоне частот, Гц; - с ускорением, g.	 20-2000 20

Надежность:

Гамма - процентная минимальная наработка до отказа, ч	20000
Гамма-процентный срок сохраняемости, лет	25
Число сочленений – расчленений	500

СНП352 (стандарт PC/104+)

Рисунок 1 Розетка СНП352-120РП21-1(2)

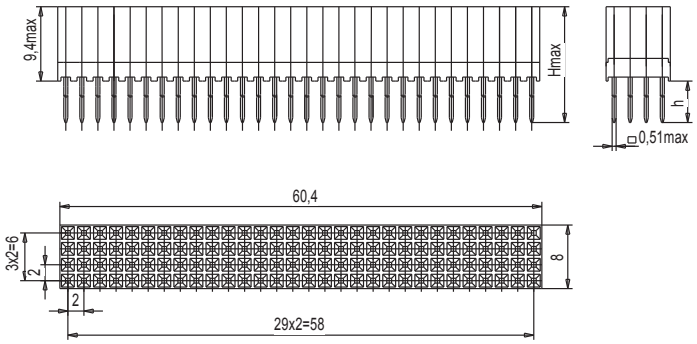

Таблица 1 Розетка СНП352-120РП21-1(2)

Условное обозначение	Размеры, мм			Масса, г, не более
	h		H	
	номин.	Пред. откл.		
СНП352 – 120РП21-1	2,5	+0,35	12,2	12
СНП352 – 120РП21-2	12,0	-0,05	21,7	15

Рисунок 2 Розетка СНП352-120РП21-3(-Б)

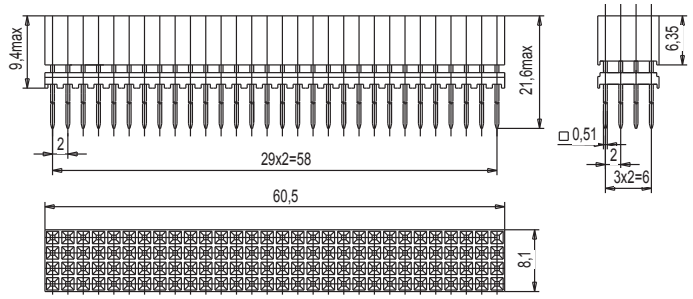

Масса - не более 16,2 г.

Рисунок 3 Розетка СНП352-28РП-3(-Б)

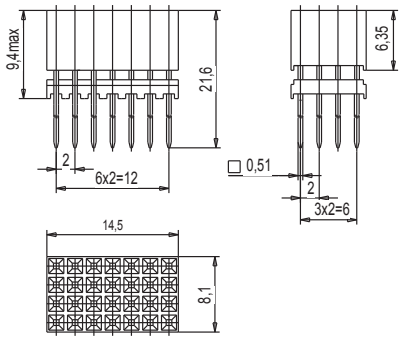

Масса-не более 2,5 г.

Рисунок 4 Вилка СНП352-120ВП21

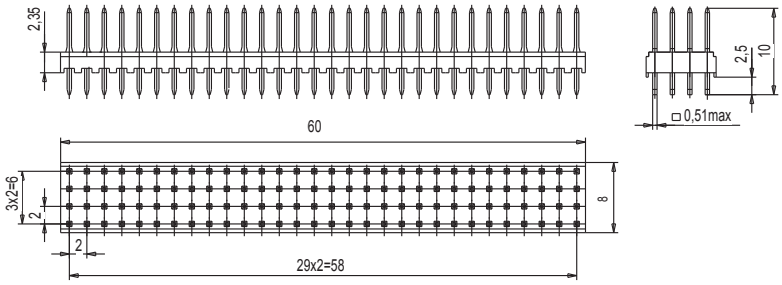

Масса - не более 7г

Рисунок 5 Вилка СНП352-28ВП-21

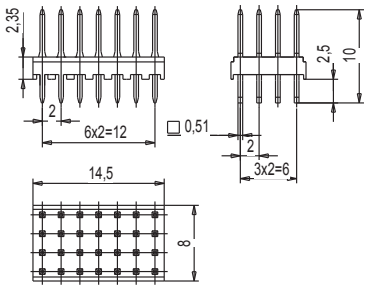

Масса-не более 1,6 г.

Рисунок 6 Кожух 01-А-120

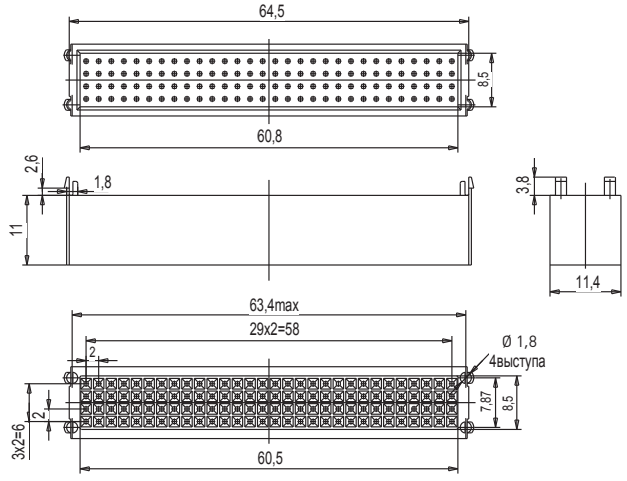

Масса-не более 7г

Рисунок 7 Кожух 01-А-120

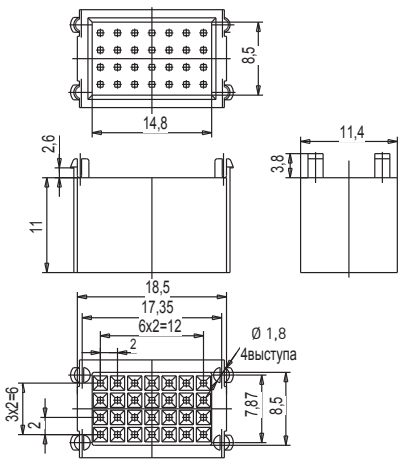

Масса-не более 1,5г

СОЕДИНИТЕЛИ СНП260, СНП260М

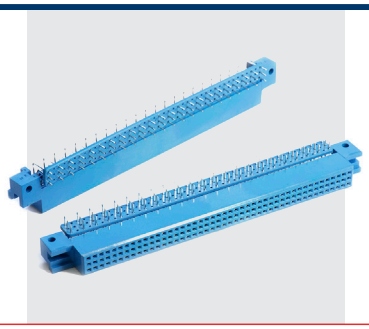

Аналог серии типа СНП34, СНП34С

Соединители электрические прямоугольные типа СНП260, СНП260(М) предназначены для работы в электрических цепях постоянного, переменного и импульсного токов в радиоэлектронной и вычислительной аппаратуре специального и общепромышленного назначения.

Соединитель электрический прямоугольный стандарта PC/104+ типа СНП352 для печатного монтажа предназначен для работы в электрических цепях постоянного, переменного и импульсного токов в радиоэлектронной аппаратуре специального и общепромышленного назначения при напряжении 250 В и силе тока 1,8 А.

Соединители выпускаются на изоляторах двух типов с максимальным числом контактов 135 и 30. На изоляторе со 135 контактами может быть выполнен соединитель с 113, 90, 69, 45 контактами.

На изоляторе с 30 контактами может быть выполнен соединитель 20 контактный. С вилками на 135 и 90 контактов можно сочленять до четырех розеток на 30 и 20 контактов.

При этом остаются неиспользованными контакты 1,12,23,34,45.

Краткие технические характеристики соединителей указаны в табл.2 (стр. 1178)

СОЕДИНИТЕЛЯМ ПРИСВОЕНЫ УСЛОВНЫЕ ОБОЗНАЧЕНИЯ, КОТОРЫЕ СОСТОЯТ ИЗ СЛЕДУЮЩИХ КЛАССИФИКАЦИОННЫХ ПРИЗНАКОВ:

СНП	260	М	135(113...20)	В(Р,П,$П_1$)	П2(3)	1(2)

Тип соединителя: ручного сочленения (расчленения), общего назначения, прямоугольный;

Порядковый номер разработки;

Модернизированная розетка с повышенной способностью к герметизации;

Количество контактов 135 (113,90,69,46,30,20);

Тип контакта:
В – штыревой контакт (вилка),
Р – гнездовой контакт (розетка),
П – контакт переходника (переходник с противоположным расположением ориентирующих элементов),
П1 – переходник с односторонним расположением ориентирующих элементов;

Способ монтажа:
П – пайка,
2 – хвостовик для прямого монтажа в отверстие печатной платы,
3 – хвостовик для углового монтажа в отверстие печатной платы;

Покрытие рабочей части:
1 – золото,
2 – серебро.

ПРИМЕРЫ ОБОЗНАЧЕНИЯ:

СНП260-69ВП21 БСАР.434410.003 ТУ
СНП260-69РП31 БСАР.434410.003 ТУ
СНП260М-135РП31 БСАР.434410.003 ТУ

ТЕХНИЧЕСКИЕ ХАРАКТЕРИСТИКИ

Электрические параметры:

Рабочий ток на каждый контакт соединителя при его равномерной нагрузке, А	1,8
Максимальное рабочее напряжение (амплитудное значение), В: - при шаге 2,5 мм; - при шаге 5,0 мм.	 250 500
Сопротивление контактов, мОм, не более	15
Сопротивление изоляции, МОм, не менее	5000
Электрическая прочность изоляции, В: - при шаге 2,5 мм; - при шаге 5,0 мм.	 1200 1850

Стойкость к ВВФ:

Климатическое исполнение по ГОСТ 15150-69	В
Температура окружающей среды при эксплуатации, °С - минимальная; - максимальная.	 -60 +70
Пониженное рабочее атмосферное давление, мм.рт.ст.	5
Повышенная влажность воздуха при t= 35 °С, %	98
Синусоидальная вибрация: - в диапазоне частот, Гц; - с ускорением, g.	 1-2000 10

Надежность:

Гамма - процентная минимальная наработка до отказа, ч: - покрытие золото; - покрытие серебро.	 15000 10000
Гамма - процентный срок сохраняемости, лет	20
Число сочленений – расчленений	500

СОЕДИНИТЕЛИ СНП260, СНП260М

Рисунок 1 Розетка СНП260(СНП260М)-135(113,90,69,46)РП31(2)

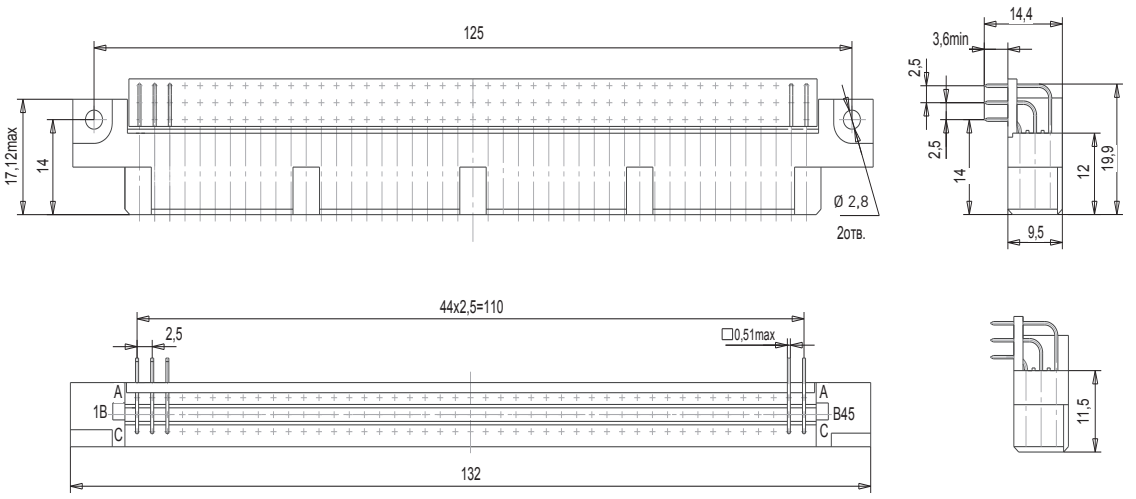

Обозначение розетки	Рисунок
СНП260-135(113,90,69,46)РП31(2)	1
СНП260М-135(113,90,69,46)РП31(2)	2

Рисунок 2 Розетка СНП260М (СНП260М)-135(113,90,69,46)РП31

Рисунок 3 Вилка СНП260-135(113,90,69,46)ВП21(2)(-В)

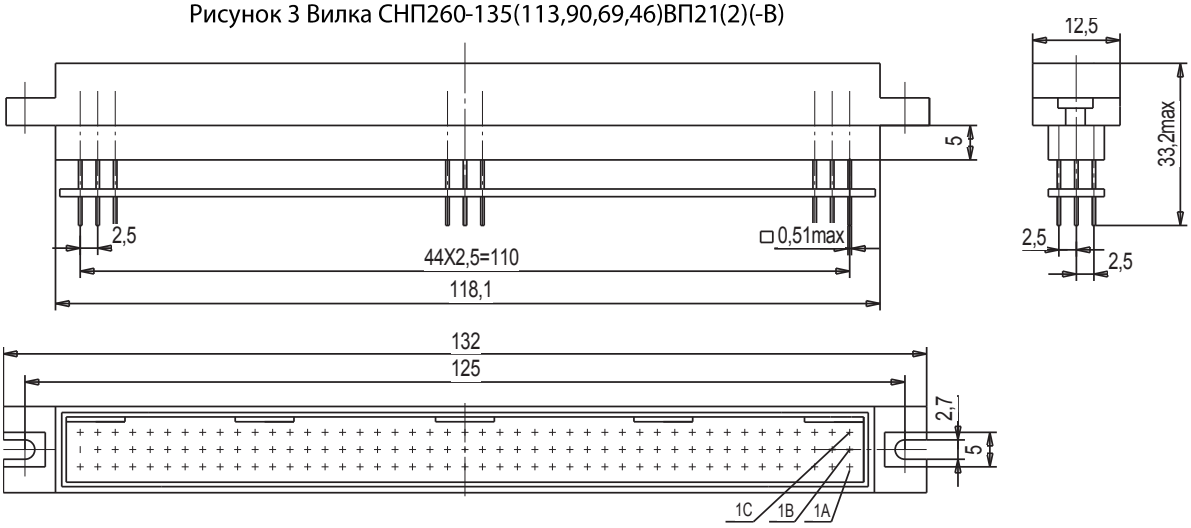

Рисунок 4 Розетка СНП260-30(20) РП31(2)

Рисунок 5 Вилка СНП260-30(20)ВП21(2)

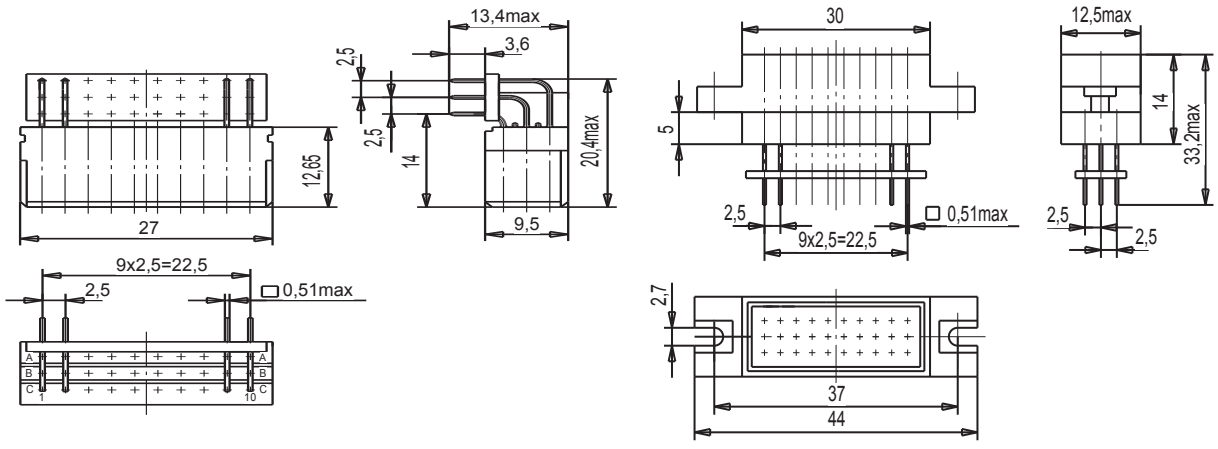

Рисунок 6 Переходник СНП260-30(20)П,1(2)

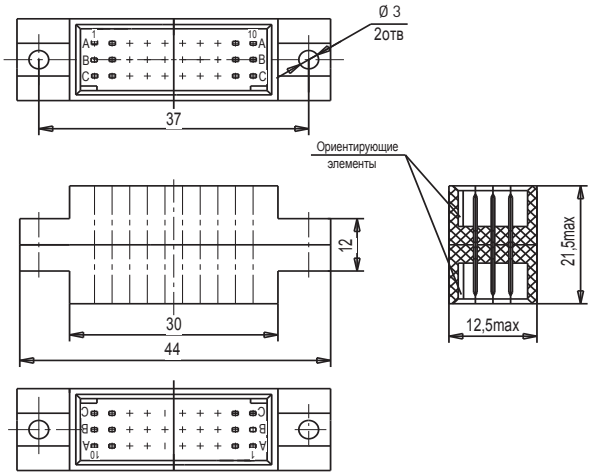

Рисунок 7 Переходник СНП260-30(20)П1(2)

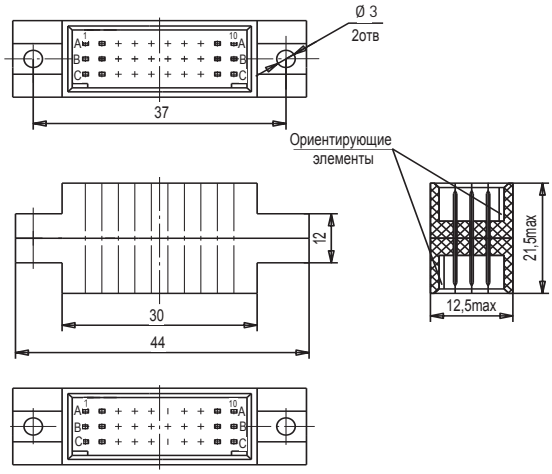

Рисунок 8 Разметка печатной платы для вилок СНП260(СНП260М)-135(113;90;69;46)

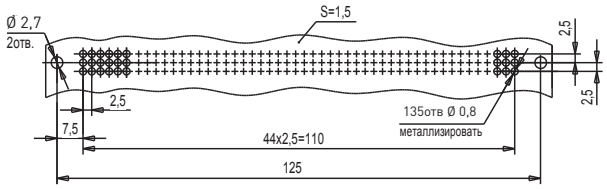

Рисунок 9 Разметка печатной платы для вилок СНП260(СНП260М)-135(113;90;69;46)

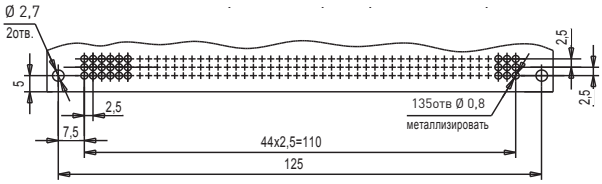

Рисунок 10 Разметка печатной платы для розеток СНП260-30(20)

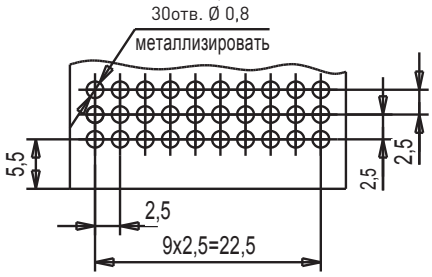

Схема расположения контактов в изоляторе

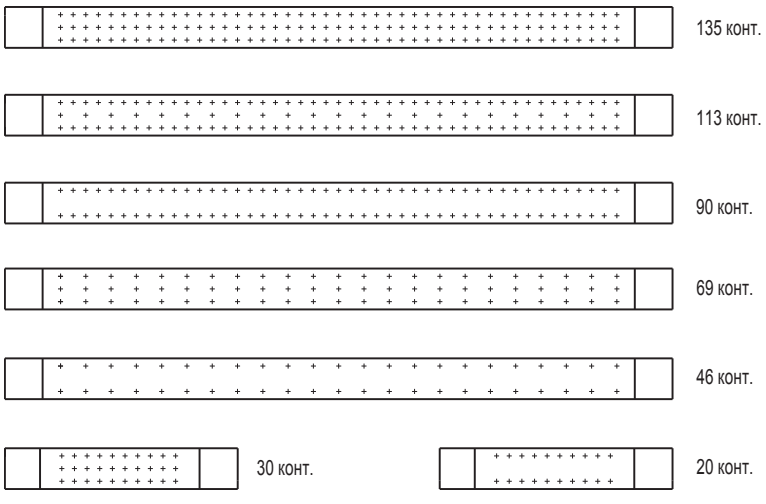

Рисунок 11 Разметка печатной платы для вилок СНП260-30(20)

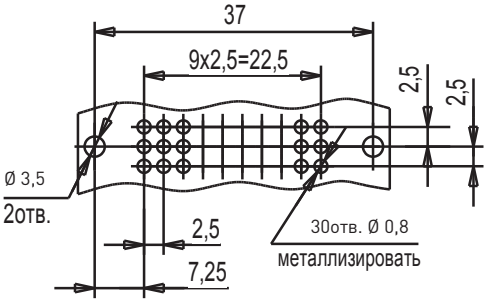

СОЕДИНИТЕЛИ СНП269, СКП269

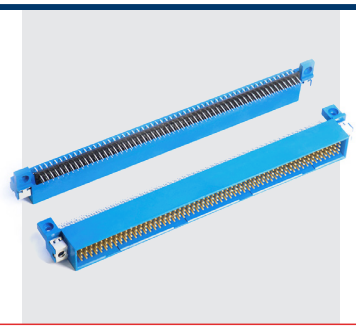

Аналог серии СНП357

ССоединители электрические низкочастотные прямоугольные типа СНП269 и комбинированные СКП269 для базовых несущих конструкций с малым усилием сочленения для работы в электрических цепях постоянного, переменного и импульсного токов, предназначены для комплектования стандартных электронных модулей, перспективных магистрально-модульных радиоэлектронных средств специального и общепромышленного назначения при напряжении 250 В и силе тока 1,2 А.

Комбинированные соединители комплектуются низкочастотными (НЧ), радиочастотными (РЧ) и силовыми (С) контактами.

Краткие технические характеристики соединителей указаны в табл.2 (стр. 1178)

СОЕДИНИТЕЛЯМ ПРИСВОЕНЫ УСЛОВНЫЕ ОБОЗНАЧЕНИЯ, КОТОРЫЕ СОСТОЯТ ИЗ СЛЕДУЮЩИХ КЛАССИФИКАЦИОННЫХ ПРИЗНАКОВ:

СНП	269	96(104...)	В(Р)	П2(3,4,5) (Н3,В1)	1(2)	1	2(3,4)	В(С)	1(2)	(0)

Тип соединителя: ручного сочленения (расчленения), общего назначения, прямоугольный;

Порядковый номер разработки;

Количество контактов: на двухрядном изоляторе – 112; на трёхрядном изоляторе с одним пропущенным рядом – 112; на трёхрядном изоляторе – 168; на четырёхрядном изоляторе с одним пропущенным рядом – 168;
на четырёхрядном изоляторе – 224; на двухрядном изоляторе с пропущенными контактами – 96, 104;
на трёхрядном изоляторе с пропущенными контактами – 156; на четырёхрядном изоляторе с пропущенными контактами – 192, 208; на двух-, трёх-, четырёхрядных изоляторах вставок под накрутку в кожухе – 26,39,52;
на двухрядном изоляторе вставок под врезку плоского провода – 32;

Тип контакта: В – штыревой контакт,
Р – гнездовой контакт (розетка);

Способ монтажа:
П – способ монтажа пайкой, 2 – хвостовик для прямого монтажа в отверстие печатной платы (только для розеток), 3 – хвостовик для углового монтажа в отверстие печатной платы (только для вилок), 4 – хвостовик для планарного монтажа на печатной плате (только для вилок), 5 – хвостовик для прямого монтажа в отверстие печатной платы и подпайки проводов (только для розеток), Н3 – хвостовик под модифицированную и стандартную накрутку, В1 – врезание (хвостовик вилочного типа);

Покрытие рабочей части контактов: 1 – золото, 2 – серебро;

Тип кожуха: прямой неэкранированный (для соединителей – вставок);

Возможное количество рядов в соединителе;

Обозначение пропущенного ряда контактов;

Вариант исполнения кодового штыря розетки:
1 – короткий (без резьбового элемента),
2 – удлиненный (с резьбовым элементом),

0 – вариант исполнения соединителей (вилок, розеток) без кодирующих элементов.

СОЕДИНИТЕЛЯМ ПРИСВОЕНЫ УСЛОВНЫЕ ОБОЗНАЧЕНИЯ, КОТОРЫЕ СОСТОЯТ ИЗ СЛЕДУЮЩИХ КЛАССИФИКАЦИОННЫХ ПРИЗНАКОВ:

СКП	269	84 (90...)	+ X РЧ	Z	+ Y C	В(Р)	П2 (3,4,5), (Н3)	1(2)	2(3,4)	В (C,D)	1(2,0)
Тип соединителя: ручного сочленения (расчленения) комбинированный, прямоугольный;											
Порядковый номер разработки;											
Количество низкочастотных контактов: двухрядные комбинированные на 84 НЧ контактов и 4 РЧ и(или) С контактов; трёхрядные комбинированные на 126 НЧ контактов и 4 РЧ и(или) С контактов; четырёхрядные комбинированные на 120 НЧ контактов и 8 РЧ и(или) С контактов;											
Количество радиочастотных (РЧ) контактов;											
Условный номер РЧ контакта в зависимости от марки применяемого кабеля;											
Количество силовых (С) контактов;											
Тип контакта: В – штыревой контакт (вилка), Р – гнездовой контакт (розетка);											
Способ монтажа НЧ контакта: П – пайкой, 2 – хвостовик для прямого монтажа в отверстие печатной платы (только для розеток), 3 – хвостовик для углового монтажа в отверстие печатной платы (только для вилок), 4 – хвостовик для планарного монтажа на печатной плате (только для вилок), 5 – хвостовик для прямого монтажа в отверстие печатной платы и подпайки проводов, (только для розеток), Н3 – хвостовик под модифицированную и стандартную накрутку;											
Покрытие рабочей части контактов: 1 – золото, 2 – серебро;											
Возможное количество рядов НЧ контактов в соединителе;											
Обозначение пропущенного ряда контактов;											
Вариант исполнения кодового штыря розетки, 1 – короткий (без резьбового элемента), 2 – удлиненный (с резьбовым элементом), 0 – вариант исполнения соединителей (вилок, розеток) без кодирующих элементов.											

Примечание – Покрытие РЧ контактов только золотое, покрытие С контактов только серебряное.

ПРИМЕРЫ ОБОЗНАЧЕНИЯ:

СНП269-26ВН311-2 РЮМК.430420.006 ТУ	СНП269-208ВП41-4-0 РЮМК.430420.006 ТУ
СНП269-112РН31-2-1 РЮМК.430420.006 ТУ	СКП269-120+4Р41+4С ВП41-4

СОЕДИНИТЕЛИ СНП269, СКП269

ТЕХНИЧЕСКИЕ ХАРАКТЕРИСТИКИ

Электрические параметры:

Рабочий ток на каждый контакт соединителя при его равномерной нагрузке, А - НЧ; - С; - РЧ.	 1,2 15 0,5
Максимальное рабочее напряжение (амплитудное значение), В: - при шаге хвостовиков НЧ контактов 2,5 мм; - при шаге хвостовиков НЧ контактов 1,25 мм; - на РЧ контактах, В; - на С контактах, В.	 250 150 100 500
Экранное затухание в РЧ контактах на частоте 4000 МГц, дБ, не менее	25
Сопротивление контактов, мОм, не более: - НЧ; - С; - РЧ.	 15 0,8 10
Сопротивление изоляции, МОм, не менее	10 000
Электрическая прочность изоляции, В, не менее - при шаге хвостовиков НЧ контактов 2,5 мм; - при шаге хвостовиков НЧ контактов 1,25 мм	 1200 800

Стойкость к ВВФ:

Климатическое исполнение по ГОСТ 15150-69	В
Температура окружающей среды при эксплуатации, °С: - минимальная; - максимальная.	 - 65 + 100
Пониженное рабочее атмосферное давление, мм.рт.ст.	5
Повышенная влажность воздуха при t=35 °С, %	98
Синусоидальная вибрация: - в диапазоне частот, Гц; - с ускорением, g.	 1-2000 20

Надежность:

Гамма - процентная минимальная наработка до отказа, ч: - покрытие золото; - покрытие серебро.	 20 000 15 000
Гамма-процентный срок сохраняемости, лет	20
Число сочленений – расчленений	500

Рисунок 1 Вилка СНП269-NВП31(2)-2(-0)(0**)

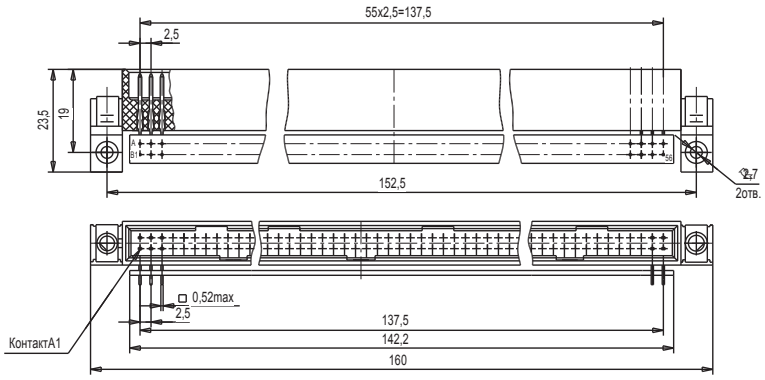

Рисунок 1а Рекомендуемая разметка печатной платы

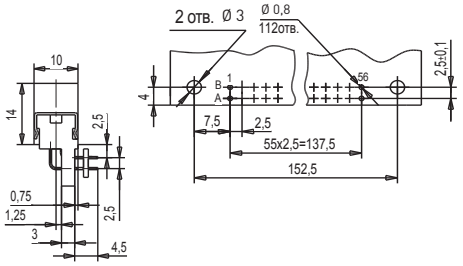

Рисунок 2 Вилка СНП269-112(104-96)ВП41(2)-2(-0)

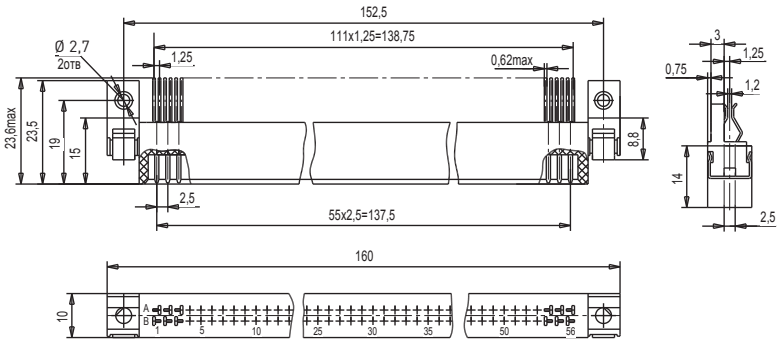

Рисунок 2а Рекомендуемая разметка печатной платы

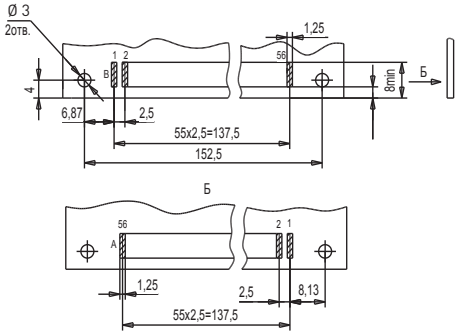

Рисунок 3 Вилка СНП269-168(156-112)ВП31(2)-3

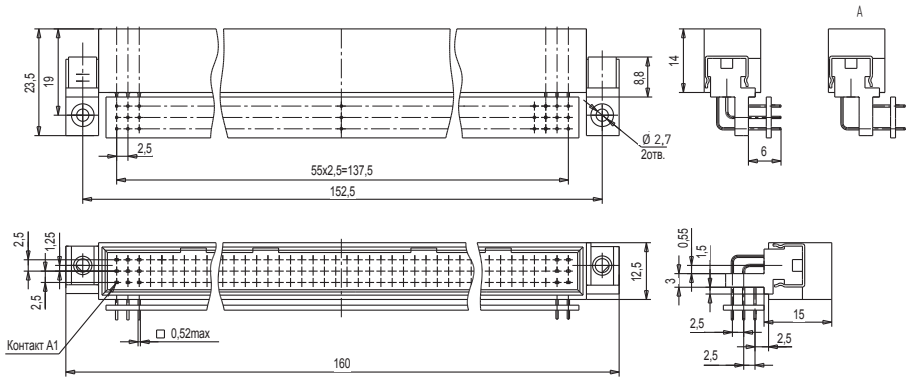

Рисунок 3а Рекомендуемая разметка печатной платы

для СНП269-168ВП31(2)-3(-0)

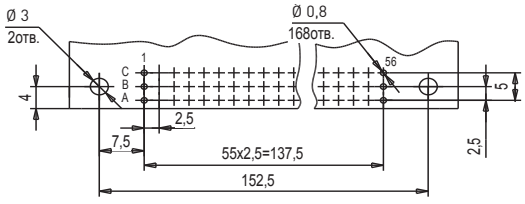

для СНП269-112ВП31(2)-3В(-0)

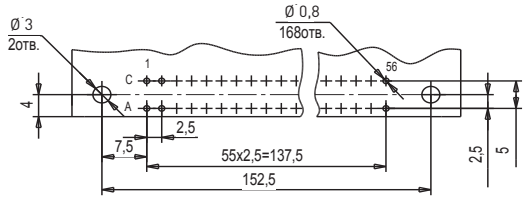

Рисунок 4 Вилка СНП269-168(156,112)ВП41(2)-3(3В)(-0)

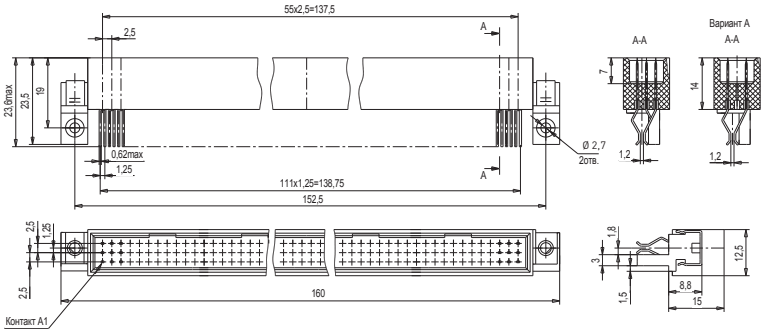

Рисунок 4а Рекомендуемая разметка печатной платы

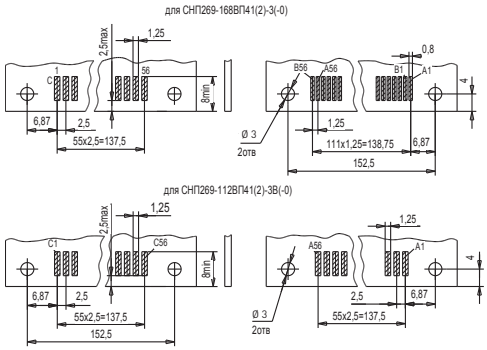

Рисунок 5 Вилка СНП269-224(208,192,168)ВП41(2)-4(4В,4С)(-0)

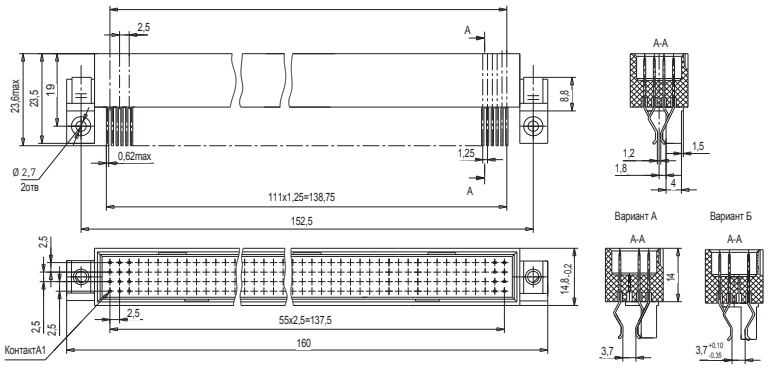

Рисунок 5а Рекомендуемая разметка печатной платы

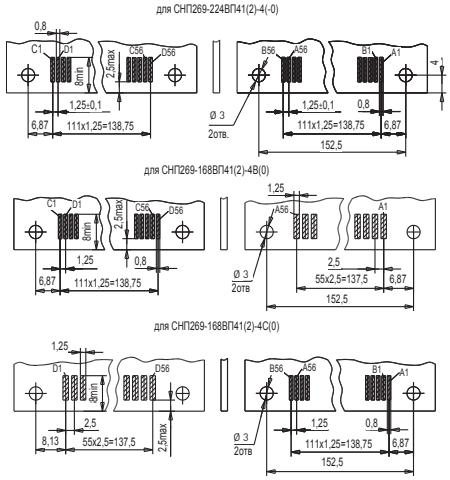

Рисунок 6 Розетка СНП269-112(104,96)РП2(5)Н31(2)-2-1(2,0)

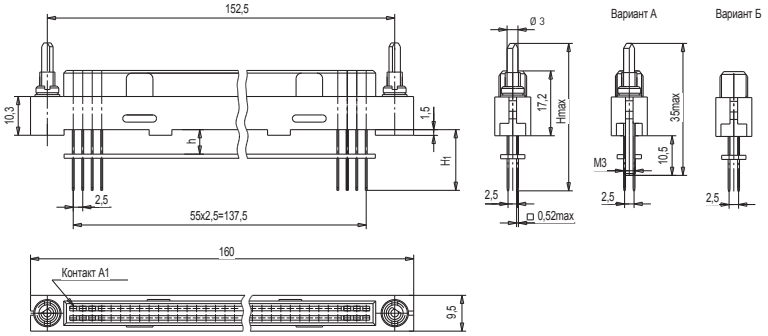

Рисунок 6а Рекомендуемая разметка печатной платы

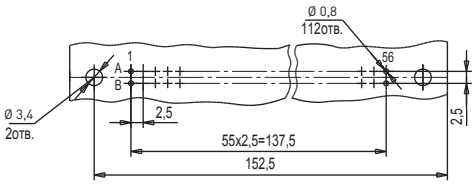

Рисунок 7 Розетка СНП269-168(156,112)РП2(5)(Н3)1(2)-3(3В)-1

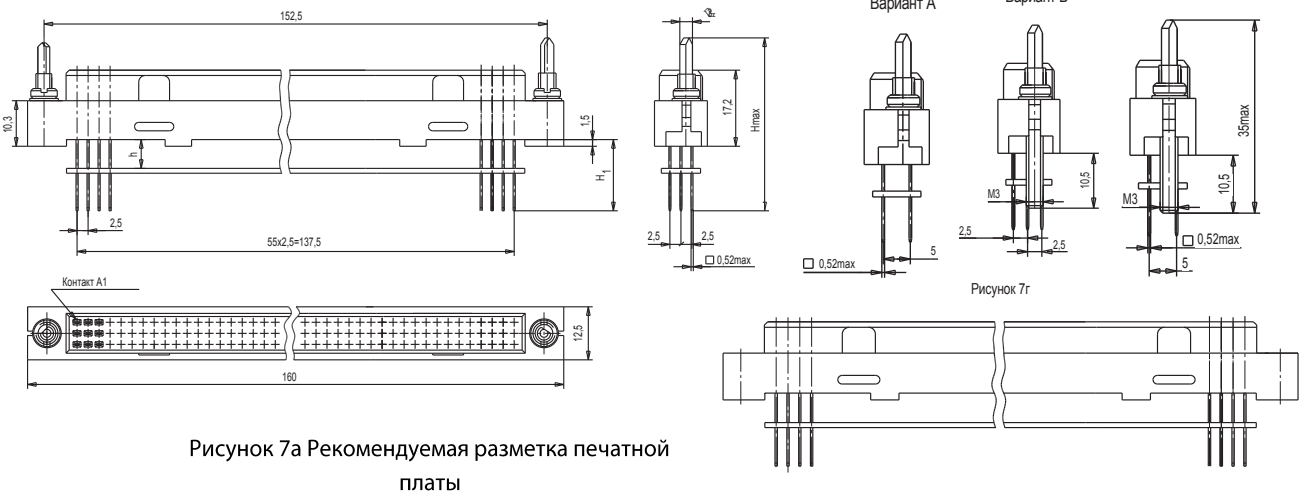

Рисунок 7г

Рисунок 7а Рекомендуемая разметка печатной платы

для СНП269-168РП2(5)1(2)-3-1(2,0)

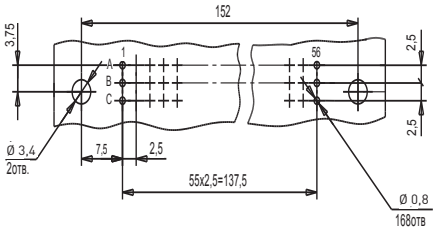

для СНП269-112РП2(5)1(2)-3В-1(2,0)

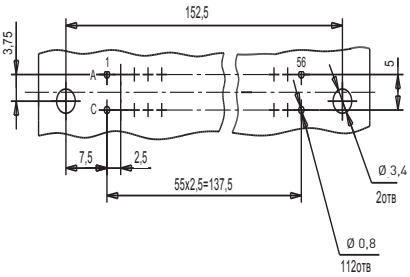

Рисунок 8 Розетка СНП269-224(208,192,168)РП2(5)(Н3)1(2)-4(4В,4С)-

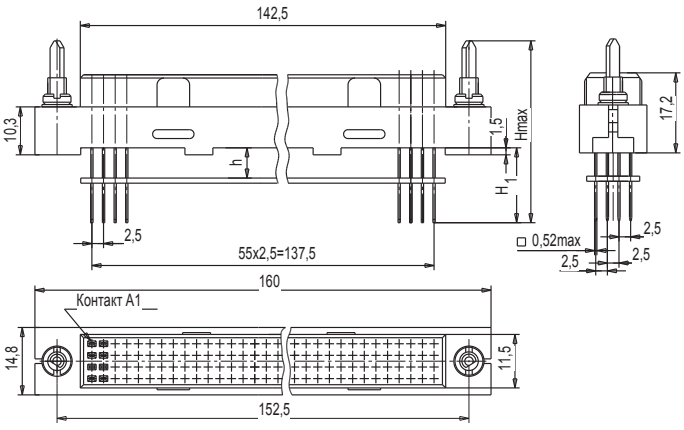

Вариант Е

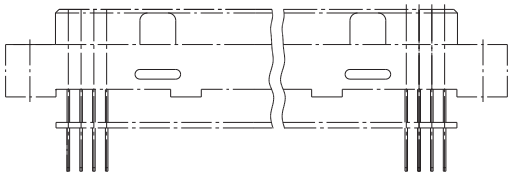

Рисунок 8а Рекомендуемая разметка печатной платы

для СНП269-224РП2(5)1(2)-4-1(2,0)

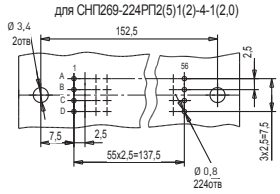

для СНП269-168РП2(5)1(2)-4С-1(2,0)

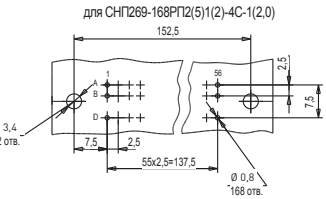

для СНП269-168РП2(5)1(2)-4В-1(2,0)

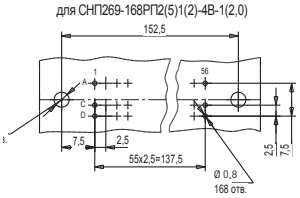

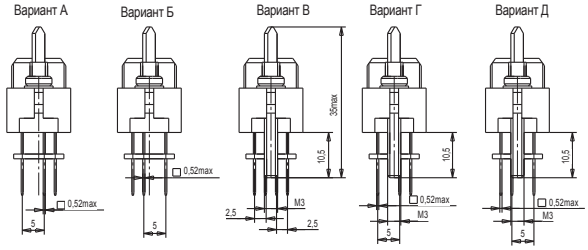

СОЕДИНИТЕЛИ СНП269, СКП269

Рисунок 9 Вилка СНП269-26(39,52)ВН31(2)1-2

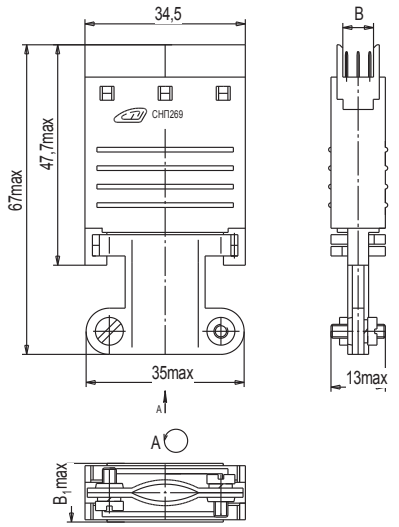

Рисунок 10 Вилка СНП269-26(39,52)РН31(2)1-2(3,4)

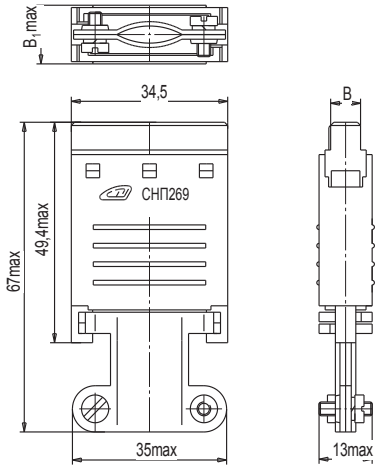

Рисунок 11 Розетка СНП269-32РВ11(2)-2

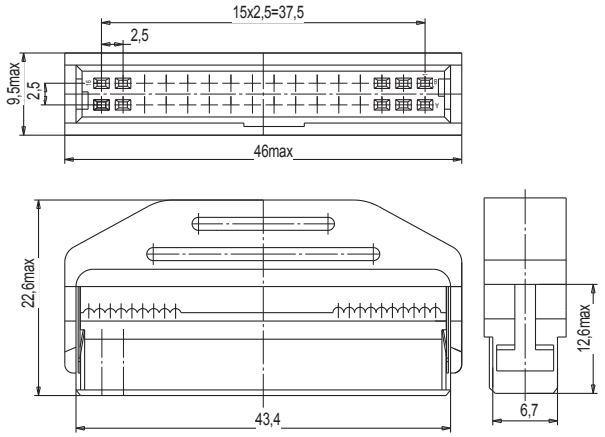

Рисунок 12 Розетка СНП269-64РВ11(2)-4

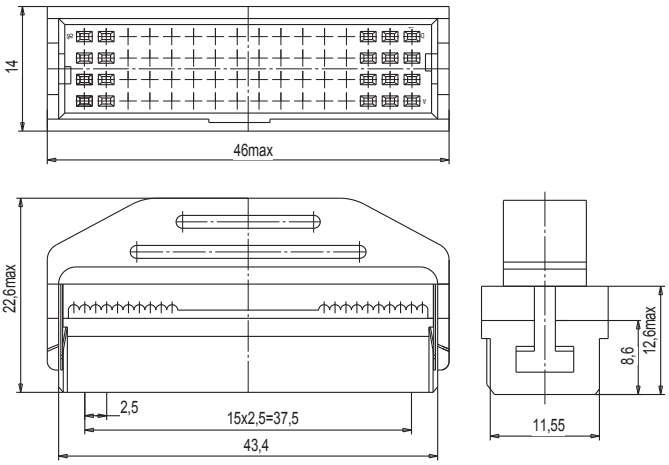

Рисунок 13 Вилка СНП269-32ВВ11(2)-2

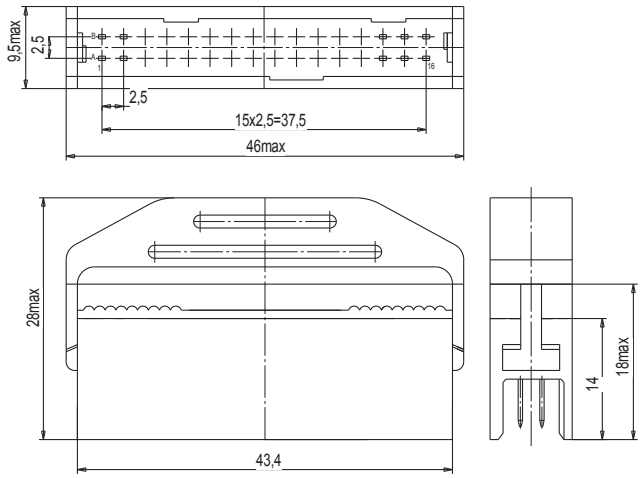

Рисунок 14 Вилка СНП269-64ВВ11(2)-4

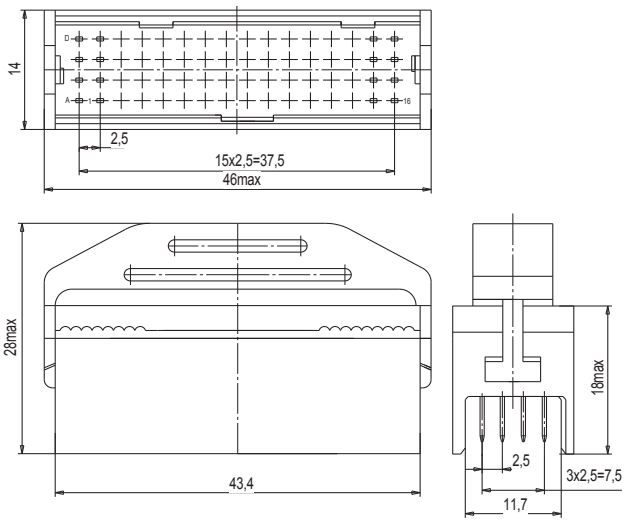

СОЕДИНИТЕЛИ СНП346

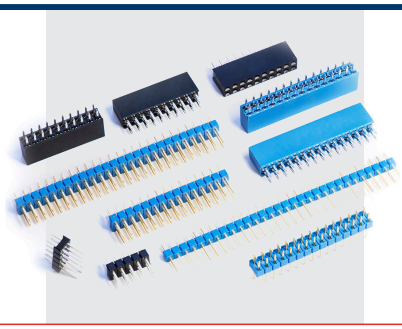

Аналог серий PLS, PLD, PBS, PBD, BLS, BLD, PLH, PLHD (Connfly); H1, H2, H3, HH1, HH2, FNS, FND (KLS Electronic)

Соединители электрические прямоугольные типа СНП346 для печатного монтажа предназначены для работы в электрических цепях постоянного, переменного и импульсного токов в радиоэлектронной аппаратуре специального и общепромышленного назначения при напряжении 250 В и силе тока 1 А.

Краткие технические характеристики соединителей указаны в табл.2 (стр. 1178)

СОЕДИНИТЕЛЯМ ПРИСВОЕНЫ УСЛОВНЫЕ ОБОЗНАЧЕНИЯ, КОТОРЫЕ СОСТОЯТ ИЗ СЛЕДУЮЩИХ КЛАССИФИКАЦИОННЫХ ПРИЗНАКОВ:

СНП	346	-1(2...80)	В(Р)	П2(3,5)(О4)	-1(2)	1(2)	-В

Тип соединителя:
ручного сочленения (расчленения) низкочастотный, прямоугольный;

Порядковый номер разработки;

Количество контактов:

Тип контакта:
В – штыревой контакт (вилка),
Р – гнездовой контакт (розетка);

Способ монтажа:
П – пайкой,
2 – хвостовик для прямого монтажа в отверстие печатной платы,
3 – хвостовик для углового монтажа в отверстие печатной платы,
5 – обозначение вилки (этажерка) для межплатного соединения хвостовик для прямого монтажа в отверстие печатной платы;
только для розеток:
О – обжатие,
4 – хвостовик плоский лепесткового типа;

Покрытие рабочей части контактов:
1 – золотом, 2 – серебро;

Количество рядов контактов в соединителе:
1 – однорядные,
2 – двухрядные;

Всеклиматическое исполнение.

ПРИМЕРЫ ОБОЗНАЧЕНИЯ:

Розетка СНП346-20РП21-1 РЮМК.430420.011ТУ
Вилка СНП346-6ВП32-2-В РЮМК.430420.011 ТУ
Вилка СНП346-48ВП51-2-В РЮМК.430420.011 ТУ
Розетка СНП346-40РО41-1-В РЮМК.430420.011 ТУ

СОЕДИНИТЕЛИ СНП346

ТЕХНИЧЕСКИЕ ХАРАКТЕРИСТИКИ

Электрические параметры:

Рабочий ток на каждый контакт соединителя при его равномерной нагрузке, А	1,0
Максимальное рабочее напряжение (амплитудное значение), В:	250
Сопротивление контактов, мОм, не более	15
Сопротивление изоляции, МОм, не менее	5000
Электрическая прочность изоляции, В, не менее	1200

Стойкость к ВВФ:

Климатическое исполнение по ГОСТ 15150-69	В, УХЛ
Температура окружающей среды при эксплуатации, °С: - минимальная; - максимальная.	 - 60 + 85
Пониженное рабочее атмосферное давление, мм.рт.ст.	5
Повышенная влажность воздуха при t=35 °С, %	98
Синусоидальная вибрация: - в диапазоне частот, Гц; - с ускорением, g.	 1-2000 20

Надежность:

Гамма - процентная минимальная наработка до отказа, ч: - покрытие золото; - покрытие серебро.	 20 000 15 000
Гамма-процентный срок сохраняемости, лет	25
Число сочленений – расчленений	500

Рисунок 1 Вилка СНП346 однорядная прямая

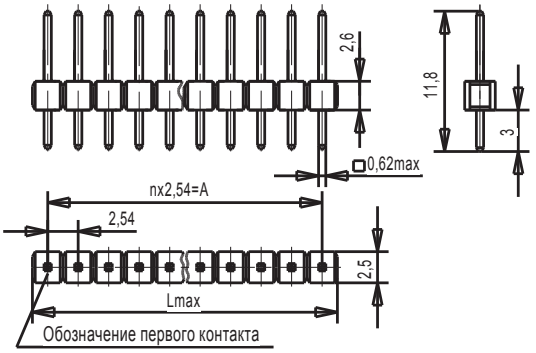

Рисунок 1а Вилка СНП346 однорядная угловая

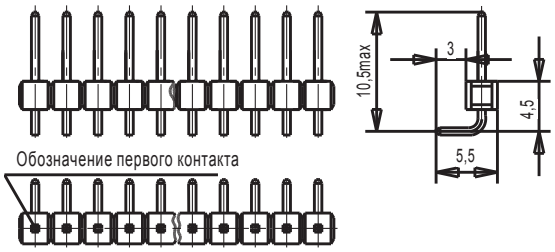

Таблица 1 Вилка СНП346 однорядная прямая

Условное обозначение	Размеры, мм		n	Кол. контактов	Масса, г
	A	L			
СНП346-1ВП21(2)-1	-	2,5	-	1	0,060
СНП346-2ВП21(2)-1	2,54	5,1	1	2	0,120
СНП346-3ВП21(2)-1	5,08	7,6	2	3	0,180
СНП346-4ВП21(2)-1	7,62	10,2	3	4	0,240
СНП346-5ВП21(2)-1	10,16	12,7	4	5	0,300
СНП346-6ВП21(2)-1	12,70	15,2	5	6	0,360
СНП346-7ВП21(2)-1	15,24	17,8	6	7	0,420
СНП346-8ВП21(2)-1	17,78	20,3	7	8	0,480
СНП346-9ВП21(2)-1	20,32	22,9	8	9	0,540
СНП346-10ВП21(2)-1	22,86	25,4	9	10	0,60
СНП346-11ВП21(2)-1	25,40	27,9	10	11	0,660
СНП346-12ВП21(2)-1	27,94	30,5	11	12	0,720
СНП346-13ВП21(2)-1	30,48	33,0	12	13	0,780
СНП346-14ВП21(2)-1	33,02	35,6	13	14	0,840
СНП346-15ВП21(2)-1	35,56	38,1	14	15	0,900
СНП346-16ВП21(2)-1	38,10	40,6	15	16	0,960
СНП346-17ВП21(2)-1	40,64	43,2	16	17	1,020
СНП346-18ВП21(2)-1	43,18	45,7	17	18	1,080
СНП346-19ВП21(2)-1	45,72	48,3	18	19	1,140
СНП346-20ВП21(2)-1	48,26	50,8	19	20	1,200
СНП346-21ВП21(2)-1	50,80	53,3	20	21	1,26
СНП346-22ВП21(2)-1	53,34	55,9	21	22	1,32
СНП346-23ВП21(2)-1	55,88	58,4	22	23	1,38
СНП346-24ВП21(2)-1	58,42	61,0	23	24	1,44
СНП346-25ВП21(2)-1	60,96	63,5	24	25	1,50
СНП346-26ВП21(2)-1	63,50	66,0	25	26	1,56
СНП346-27ВП21(2)-1	66,04	68,6	26	27	1,62
СНП346-28ВП21(2)-1	68,58	71,1	27	28	1,68
СНП346-29ВП21(2)-1	71,12	73,7	28	29	1,72
СНП346-30ВП21(2)-1	73,66	76,2	29	30	1,78
СНП346-31ВП21(2)-1	76,20	78,7	30	31	1,80
СНП346-32ВП21(2)-1	78,74	81,3	31	32	1,84
СНП346-33ВП21(2)-1	81,28	83,8	32	33	1,90
СНП346-34ВП21(2)-1	83,82	86,4	33	34	1,96
СНП346-35ВП21(2)-1	86,36	88,9	34	35	2,04
СНП346-36ВП21(2)-1	88,90	91,4	35	36	2,10
СНП346-37ВП21(2)-1	91,44	94,0	36	37	2,16
СНП346-38ВП21(2)-1	93,98	96,5	37	38	2,22
СНП346-39ВП21(2)-1	96,52	99,1	38	39	2,28
СНП346-40ВП21(2)-1	99,06	101,6	39	40	2,40

Таблица 1а Вилка СНП346 однорядная угловая

Условное обозначение	Размеры, мм		n	Кол. контактов	Масса, г
	A	L			
СНП346-1ВП31(2)-1	-	2,5	-	1	0,065
СНП346-2ВП31(2)-1	2,54	5,1	1	2	0,130
СНП346-3ВП31(2)-1	5,08	7,6	2	3	0,195
СНП346-4ВП31(2)-1	7,62	10,2	3	4	0,260
СНП346-5ВП31(2)-1	10,16	12,7	4	5	0,325
СНП346-6ВП31(2)-1	12,70	15,2	5	6	0,390
СНП346-7ВП31(2)-1	15,24	17,8	6	7	0,455
СНП346-8ВП31(2)-1	17,78	20,3	7	8	0,520
СНП346-9ВП31(2)-1	20,32	22,9	8	9	0,585
СНП346-10ВП31(2)-1	22,86	25,4	9	10	0,650
СНП346-11ВП31(2)-1	25,40	27,9	10	11	0,715
СНП346-12ВП31(2)-1	27,94	30,5	11	12	0,780
СНП346-13ВП31(2)-1	30,48	33,0	12	13	0,845
СНП346-14ВП31(2)-1	33,02	35,6	13	14	0,910
СНП346-15ВП31(2)-1	35,56	38,1	14	15	0,975
СНП346-16ВП31(2)-1	38,10	40,6	15	16	1,040
СНП346-17ВП31(2)-1	40,64	43,2	16	17	1,105
СНП346-18ВП31(2)-1	43,18	45,7	17	18	1,170
СНП346-19ВП31(2)-1	45,72	48,3	18	19	1,235
СНП346-20ВП31(2)-1	48,26	50,8	19	20	1,300
СНП346-21ВП31(2)-1	50,80	53,3	20	21	1,365
СНП346-22ВП31(2)-1	53,34	55,9	21	22	1,430
СНП346-23ВП31(2)-1	55,88	58,4	22	23	1,495
СНП346-24ВП31(2)-1	58,42	61,0	23	24	1,560
СНП346-25ВП31(2)-1	60,96	63,5	24	25	1,625
СНП346-26ВП31(2)-1	63,50	66,0	25	26	1,690
СНП346-27ВП31(2)-1	66,04	68,6	26	27	1,755
СНП346-28ВП31(2)-1	68,58	71,1	27	28	1,82
СНП346-29ВП31(2)-1	71,12	73,7	28	29	1,885
СНП346-30ВП31(2)-1	73,66	76,2	29	30	1,950
СНП346-31ВП31(2)-1	76,20	78,7	30	31	2,015
СНП346-32ВП31(2)-1	78,74	81,3	31	32	2,080
СНП346-33ВП31(2)-1	81,28	83,8	32	33	2,145
СНП346-34ВП31(2)-1	83,82	86,4	33	34	2,210
СНП346-35ВП31(2)-1	86,36	88,9	34	35	2,275
СНП346-36ВП31(2)-1	88,90	91,4	35	36	2,340
СНП346-37ВП31(2)-1	91,44	94,0	36	37	2,405
СНП346-38ВП31(2)-1	93,98	96,5	37	38	2,470
СНП346-39ВП31(2)-1	96,52	99,1	38	39	2,535
СНП346-40ВП31(2)-1	99,06	101,6	39	40	2,600

СОЕДИНИТЕЛИ СНП346

Рисунок 2 Вилка СНП346 двухрядная прямая

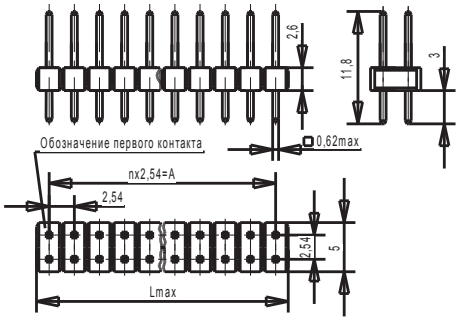

Рисунок 2а Вилка СНП346 двухрядная угловая

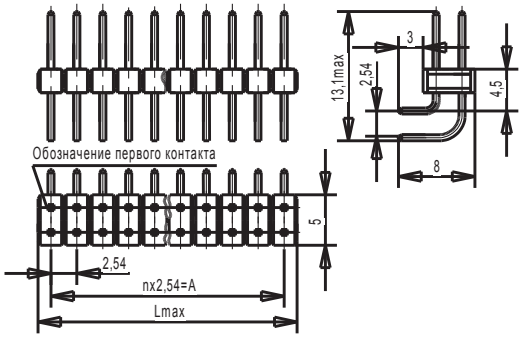

Таблица 2 Вилка СНП346 двухрядная прямая

Условное обозначение	Размеры, мм		n	Кол. контактов	Масса, г
	A	L			
СНП346-2ВП21(2)-2	-	2,5	-	2	0,12
СНП346-4ВП21(2)-2	2,54	5,1	1	4	0,24
СНП346-6ВП21(2)-2	5,08	7,6	2	6	0,36
СНП346-8ВП21(2)-2	7,62	10,2	3	8	0,48
СНП346-10ВП21(2)-2	10,16	12,7	4	10	0,60
СНП346-12ВП21(2)-2	12,70	15,2	5	12	0,72
СНП346-14ВП21(2)-2	15,24	17,8	6	14	0,84
СНП346-16ВП21(2)-2	17,78	20,3	7	16	0,96
СНП346-18ВП21(2)-2	20,32	22,9	8	18	1,08
СНП346-20ВП21(2)-2	22,86	25,4	9	20	1,20
СНП346-22ВП21(2)-2	25,40	27,9	10	22	1,32
СНП346-24ВП21(2)-2	27,94	30,5	11	24	1,44
СНП346-26ВП21(2)-2	30,48	33,0	12	26	1,56
СНП346-28ВП21(2)-2	33,02	35,6	13	28	1,68
СНП346-30ВП21(2)-2	35,56	38,1	14	30	1,80
СНП346-32ВП21(2)-2	38,10	40,6	15	32	1,92
СНП346-34ВП21(2)-2	40,64	43,2	16	34	2,04
СНП346-36ВП21(2)-2	43,18	45,7	17	36	2,16
СНП346-38ВП21(2)-2	45,72	48,3	18	38	2,28
СНП346-40ВП21(2)-2	48,26	50,8	19	40	2,40
СНП346-42ВП21(2)-2	50,80	53,3	20	42	2,52
СНП346-44ВП21(2)-2	53,34	55,9	21	44	2,64
СНП346-46ВП21(2)-2	55,88	58,4	22	46	2,76
СНП346-48ВП21(2)-2	58,42	61,0	23	48	2,88
СНП346-50ВП21(2)-2	60,96	63,5	24	50	3,00
СНП346-52ВП21(2)-2	63,50	66,0	25	52	3,12
СНП346-54ВП21(2)-2	66,04	68,6	26	54	3,24
СНП346-56ВП21(2)-2	68,58	71,1	27	56	3,36
СНП346-58ВП21(2)-2	71,12	73,7	28	58	3,48
СНП346-60ВП21(2)-2	73,66	76,2	29	60	3,60
СНП346-62ВП21(2)-2	76,20	78,7	30	62	3,72
СНП346-64ВП21(2)-2	78,74	81,3	31	64	3,84
СНП346-66ВП21(2)-2	81,28	83,8	32	66	3,96
СНП346-68ВП21(2)-2	83,82	86,4	33	68	4,08
СНП346-70ВП21(2)-2	86,36	88,9	34	70	4,20
СНП346-72ВП21(2)-2	88,90	91,4	35	72	4,32
СНП346-74ВП21(2)-2	91,44	94,0	36	74	4,44
СНП346-76ВП21(2)-2	93,98	96,5	37	76	4,56
СНП346-78ВП21(2)-2	96,52	99,1	38	78	4,68
СНП346-80ВП21(2)-2	99,06	101,6	39	80	4,80

Таблица 2а Вилка СНП346 двухрядная угловая

Условное обозначение	Размеры, мм		n	Кол. контактов	Масса, г
	A	L			
СНП346-2ВП31(2)-2	-	2,5	-	2	0,13
СНП346-4ВП31(2)-2	2,54	5,1	1	4	0,26
СНП346-6ВП31(2)-2	5,08	7,6	2	6	0,39
СНП346-8ВП31(2)-2	7,62	10,2	3	8	0,52
СНП346-10ВП31(2)-2	10,16	12,7	4	10	0,65
СНП346-12ВП31(2)-2	12,70	15,2	5	12	0,78
СНП346-14ВП31(2)-2	15,24	17,8	6	14	0,91
СНП346-16ВП31(2)-2	17,78	20,3	7	16	1,04
СНП346-18ВП31(2)-2	20,32	22,9	8	18	1,17
СНП346-20ВП31(2)-2	22,86	25,4	9	20	1,30
СНП346-22ВП31(2)-2	25,40	27,9	10	22	1,43
СНП346-24ВП31(2)-2	27,94	30,5	11	24	1,56
СНП346-26ВП31(2)-2	30,48	33,0	12	26	1,69
СНП346-28ВП31(2)-2	33,02	35,6	13	28	1,82
СНП346-30ВП31(2)-2	35,56	38,1	14	30	1,95
СНП346-32ВП31(2)-2	38,10	40,6	15	32	2,08
СНП346-34ВП31(2)-2	40,64	43,2	16	34	2,21
СНП346-36ВП31(2)-2	43,18	45,7	17	36	2,34
СНП346-38ВП31(2)-2	45,72	48,3	18	38	2,47
СНП346-40ВП31(2)-2	48,26	50,8	19	40	2,60
СНП346-42ВП31(2)-2	50,80	53,3	20	42	2,73
СНП346-44ВП31(2)-2	53,34	55,9	21	44	2,86
СНП346-46ВП31(2)-2	55,88	58,4	22	46	2,99
СНП346-48ВП31(2)-2	58,42	61,0	23	48	3,12
СНП346-50ВП31(2)-2	60,96	63,5	24	50	3,25
СНП346-52ВП31(2)-2	63,50	66,0	25	52	3,38
СНП346-54ВП31(2)-2	66,04	68,6	26	54	3,51
СНП346-56ВП31(2)-2	68,58	71,1	27	56	3,64
СНП346-58ВП31(2)-2	71,12	73,7	28	58	3,77
СНП346-60ВП31(2)-2	73,66	76,2	29	60	3,90
СНП346-62ВП31(2)-2	76,20	78,7	30	62	4,03
СНП346-64ВП31(2)-2	78,74	81,3	31	64	4,16
СНП346-66ВП31(2)-2	81,28	83,8	32	66	4,29
СНП346-68ВП31(2)-2	83,82	86,4	33	68	4,42
СНП346-70ВП31(2)-2	86,36	88,9	34	70	4,56
СНП346-72ВП31(2)-2	88,90	91,4	35	72	4,68
СНП346-74ВП31(2)-2	91,44	94,0	36	74	4,81
СНП346-76ВП31(2)-2	93,98	96,5	37	76	4,94
СНП346-78ВП31(2)-2	96,52	99,1	38	78	5,07
СНП346-80ВП31(2)-2	99,06	101,6	39	80	5,20

Рисунок 3 Вилка СНП346 (однорядная) для межплатного соединения (этажерка)

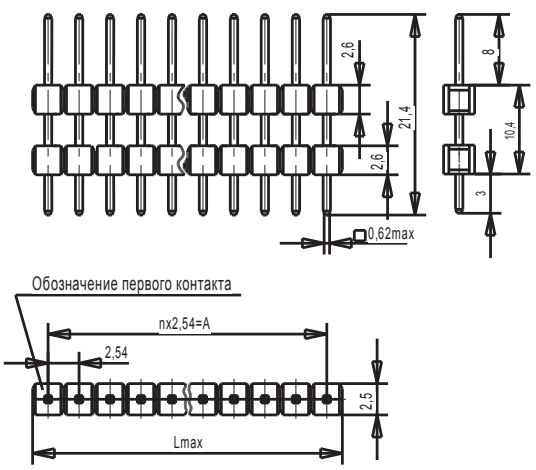

Рисунок 4 Вилка СНП346 двухрядная для межплатного соединения (этажерка)

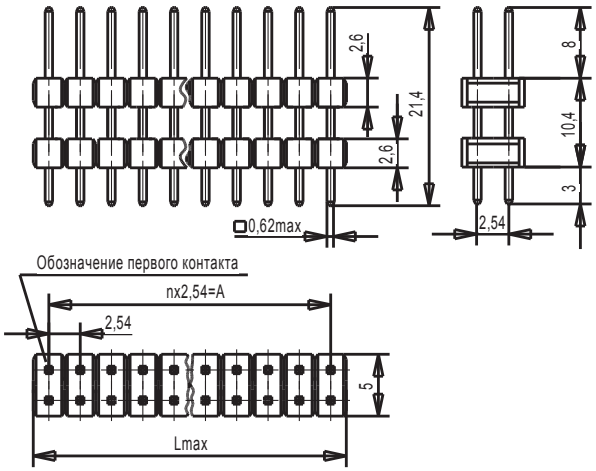

Таблица 3 – Вилка СНП346 (однорядная) для межплатного соединения (этажерка)

Условное обозначение	Размеры, мм		n	Кол. контактов	Масса, г
	A	L			
СНП346-1ВП51(2)-1	-	2,5	-	1	0,1
СНП346-2ВП51(2)-1	2,54	5,1	1	2	0,2
СНП346-3ВП51(2)-1	5,08	7,6	2	3	0,3
СНП346-4ВП51(2)-1	7,62	10,2	3	4	0,4
СНП346-5ВП51(2)-1	10,16	12,7	4	5	0,5
СНП346-5ВП51(2)-1	12,70	15,2	5	6	0,6
СНП346-7ВП51(2)-1	15,24	17,8	6	7	0,7
СНП346-8ВП51(2)-1	17,78	20,3	7	8	0,8
СНП346-9ВП51(2)-1	20,32	22,9	8	9	0,9
СНП346-10ВП51(2)-1	22,86	25,4	9	10	1,0
СНП346-11ВП51(2)-1	25,40	27,9	10	11	1,1
СНП346-12ВП51(2)-1	27,94	30,5	11	12	1,2
СНП346-13ВП51(2)-1	30,48	33,0	12	13	1,3
СНП346-14ВП51(2)-1	33,02	35,6	13	14	1,4
СНП346-15ВП51(2)-1	35,56	38,1	14	15	1,5
СНП346-16ВП51(2)-1	38,10	40,6	15	16	1,6
СНП346-17ВП51(2)-1	40,64	43,2	16	17	1,7
СНП346-18ВП51(2)-1	43,18	45,7	17	18	1,8
СНП346-19ВП51(2)-1	45,72	48,3	18	19	1,9
СНП346-20ВП51(2)-1	48,26	50,8	19	20	2,0
СНП346-21ВП51(2)-1	50,80	53,3	20	21	2,1
СНП346-22ВП51(2)-1	53,34	55,9	21	22	2,2
СНП346-23ВП51(2)-1	55,88	58,4	22	23	2,3
СНП346-24ВП51(2)-1	58,42	61,0	23	24	2,4
СНП346-25ВП51(2)-1	60,96	63,5	24	25	2,5
СНП346-26ВП51(2)-1	63,50	66,0	25	26	2,6
СНП346-27ВП51(2)-1	66,04	68,6	26	27	2,7
СНП346-28ВП51(2)-1	68,58	71,1	27	28	2,8
СНП346-29ВП51(2)-1	71,12	73,7	28	29	2,9
СНП346-30ВП51(2)-1	73,66	76,2	29	30	3,0
СНП346-31ВП51(2)-1	76,20	78,7	30	31	3,1
СНП346-32ВП51(2)-1	78,74	81,3	31	32	3,2
СНП346-33ВП51(2)-1	81,28	83,8	32	33	3,3
СНП346-34ВП51(2)-1	83,82	86,4	33	34	3,4
СНП346-35ВП51(2)-1	86,36	88,9	34	35	3,5
СНП346-36ВП51(2)-1	88,90	91,4	35	36	3,6
СНП346-37ВП51(2)-1	91,44	94,00	36	37	3,7
СНП346-38ВП51(2)-1	93,98	96,5	37	38	3,8
СНП346-39ВП51(2)-1	96,52	99,1	38	39	3,9
СНП346-40ВП51(2)-1	99,06	101,6	39	40	4,0

Таблица 4 – Вилка СНП346 (двухрядная) для межплатного соединения (этажерка)

Условное обозначение	Размеры, мм		n	Кол. контактов	Масса, г
	A	L			
СНП346-2ВП51(2)-2	-	2,5	-	2	0,2
СНП346-4ВП51(2)-2	2,54	5,1	1	4	0,4
СНП346-6ВП51(2)-2	5,08	7,6	2	6	0,6
СНП346-8ВП51(2)-2	7,62	10,2	3	8	0,8
СНП346-10ВП51(2)-2	10,16	12,7	4	10	1,0
СНП346-12ВП51(2)-2	12,70	15,2	5	12	1,2
СНП346-14ВП51(2)-2	15,24	17,8	6	14	1,4
СНП346-16ВП51(2)-2	17,78	20,3	7	16	1,6
СНП346-18ВП51(2)-2	20,32	22,9	8	18	1,8
СНП346-20ВП51(2)-2	22,86	25,4	9	20	2,0
СНП346-22ВП51(2)-2	25,40	27,9	10	22	2,2
СНП346-24ВП51(2)-2	27,94	30,5	11	24	2,4
СНП346-26ВП51(2)-2	30,48	33,0	12	26	2,6
СНП346-28ВП51(2)-2	33,02	35,6	13	28	2,8
СНП346-30ВП51(2)-2	35,56	38,1	14	30	3,0
СНП346-32ВП51(2)-2	38,10	40,6	15	32	3,2
СНП346-34ВП51(2)-2	40,64	43,2	16	34	3,4
СНП346-36ВП51(2)-2	43,18	45,7	17	36	3,6
СНП346-38ВП51(2)-2	45,72	48,3	18	38	3,8
СНП346-40ВП51(2)-2	48,26	50,8	19	40	4,0
СНП346-42ВП51(2)-2	50,80	53,3	20	42	4,2
СНП346-44ВП51(2)-2	53,34	55,9	21	44	4,4
СНП346-46ВП51(2)-2	55,88	58,4	22	46	4,6
СНП346-48ВП51(2)-2	58,42	61,0	23	48	4,8
СНП346-50ВП51(2)-2	60,96	63,5	24	50	5,0
СНП346-52ВП51(2)-2	63,50	66,0	25	52	5,2
СНП346-54ВП51(2)-2	66,04	68,6	26	54	5,4
СНП346-56ВП51(2)-2	68,58	71,1	27	56	5,6
СНП346-58ВП51(2)-2	71,12	73,7	28	58	5,8
СНП346-60ВП51(2)-2	73,66	76,2	29	60	6,0
СНП346-62ВП51(2)-2	76,20	78,7	30	62	6,2
СНП346-64ВП51(2)-2	78,74	81,3	31	64	6,4
СНП346-66ВП51(2)-2	81,28	83,8	32	66	6,6
СНП346-78ВП51(2)-2	83,82	86,4	33	68	6,8
СНП346-70ВП51(2)-2	86,36	88,9	34	70	7,0
СНП346-72ВП51(2)-2	88,90	91,4	35	72	7,2
СНП346-74ВП51(2)-2	91,44	94,00	36	74	7,4
СНП346-76ВП51(2)-2	93,98	96,5	37	76	7,6
СНП346-78ВП51(2)-2	96,52	99,1	38	78	7,8
СНП346-80ВП51(2)-2	99,06	101,6	39	80	8,0

СОЕДИНИТЕЛИ СНП346

Рис. 5 Розетка СНП346 (однорядная) прямая

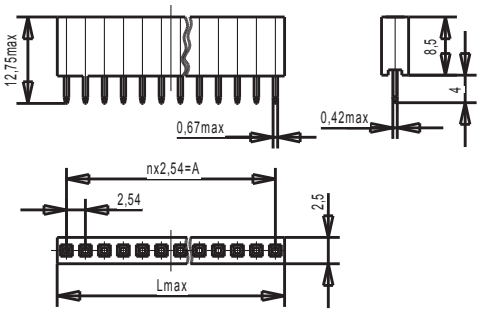

Рис. 5а Розетка СНП346 (однорядная) угловая

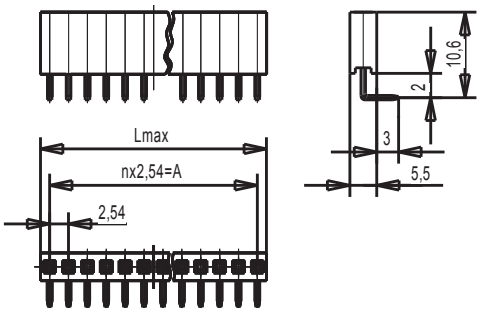

Таблица 5 – Розетка СНП346 (однорядная) прямая

Условное обозначение	Размеры, мм		n	Кол. контактов	Масса, г
	A	L			
СНП346-1РП21(2)-1	-	2,7	-	1	0,10
СНП346-2РП21(2)-1	2,54	5,3	1	2	0,20
СНП346-3РП21(2)-1	5,08	7,8	2	3	0,30
СНП346-4РП21(2)-1	7,62	10,4	3	4	0,40
СНП346-5РП21(2)-1	10,16	12,9	4	5	0,50
СНП346-6РП21(2)-1	12,70	15,4	5	6	0,60
СНП346-7РП21(2)-1	15,24	18,0	6	7	0,70
СНП346-8РП21(2)-1	17,78	20,5	7	8	0,80
СНП346-9РП21(2)-1	20,32	23,1	8	9	0,90
СНП346-10РП21(2)-1	22,86	25,6	9	10	1,00
СНП346-11РП21(2)-1	25,40	28,1	10	11	1,10
СНП346-12РП21(2)-1	27,94	30,7	11	12	1,20
СНП346-13РП21(2)-1	30,48	33,2	12	13	1,30
СНП346-14РП21(2)-1	33,02	35,8	13	14	1,40
СНП346-15РП21(2)-1	35,56	38,3	14	15	1,50
СНП346-16РП21(2)-1	38,10	40,8	15	16	1,60
СНП346-17РП21(2)-1	40,64	43,4	16	17	1,70
СНП346-18РП21(2)-1	43,18	45,9	17	18	1,80
СНП346-19РП21(2)-1	45,72	48,5	18	19	1,90
СНП346-20РП21(2)-1	48,26	51,0	19	20	2,00
СНП346-21РП21(2)-1	50,80	53,5	20	21	2,10
СНП346-22РП21(2)-1	53,34	56,1	21	22	2,20
СНП346-23РП21(2)-1	55,88	58,6	22	23	2,30
СНП346-24РП21(2)-1	58,42	61,2	23	24	2,40
СНП346-25РП21(2)-1	60,96	63,7	24	25	2,50
СНП346-26РП21(2)-1	63,50	66,2	25	26	2,60
СНП346-27РП21(2)-1	66,04	68,8	26	27	2,70
СНП346-28РП21(2)-1	68,58	71,3	27	28	2,80
СНП346-29РП21(2)-1	71,12	73,9	28	29	2,90
СНП346-30РП21(2)-1	73,66	76,4	29	30	3,00
СНП346-31РП21(2)-1	76,20	78,9	30	31	3,10
СНП346-32РП21(2)-1	78,74	81,5	31	32	3,20
СНП346-33РП21(2)-1	81,28	84,0	32	33	3,30
СНП346-34РП21(2)-1	83,82	86,6	33	34	3,40
СНП346-35РП21(2)-1	86,36	89,1	34	35	3,50
СНП346-36РП21(2)-1	88,90	91,6	35	36	3,60
СНП346-37РП21(2)-1	91,44	94,2	36	37	3,70
СНП346-38РП21(2)-1	93,98	96,7	37	38	3,80
СНП346-39РП21(2)-1	96,52	99,3	38	39	3,90
СНП346-40РП21(2)-1	99,06	101,8	39	40	4,00

Таблица 5а – Розетка СНП346 (однорядная) угловая

Условное обозначение	Размеры, мм		n	Кол. контактов	Масса, г
	A	L			
СНП346-1РП31(2)-1	-	2,7	-	1	0,11
СНП346-2РП31(2)-1	2,54	5,3	1	2	0,22
СНП346-3РП31(2)-1	5,08	7,8	2	3	0,33
СНП346-4РП31(2)-1	7,62	10,4	3	4	0,44
СНП346-5РП31(2)-1	10,16	12,9	4	5	0,55
СНП346-6РП31(2)-1	12,70	15,4	5	6	0,66
СНП346-7РП31(2)-1	15,24	18,0	6	7	0,77
СНП346-8РП31(2)-1	17,78	20,5	7	8	0,88
СНП346-9РП31(2)-1	20,32	23,1	8	9	0,99
СНП346-10РП31(2)-1	22,86	25,6	9	10	1,10
СНП346-11РП31(2)-1	25,40	28,1	10	11	1,20
СНП346-12РП31(2)-1	27,94	30,7	11	12	1,32
СНП346-13РП31(2)-1	30,48	33,2	12	13	1,43
СНП346-14РП31(2)-1	33,02	35,8	13	14	1,54
СНП346-15РП31(2)-1	35,56	38,3	14	15	1,65
СНП346-16РП31(2)-1	38,10	40,8	15	16	1,76
СНП346-17РП31(2)-1	40,64	43,4	16	17	1,87
СНП346-18РП31(2)-1	43,18	45,9	17	18	1,98
СНП346-19РП31(2)-1	45,72	48,5	18	19	2,00
СНП346-20РП31(2)-1	48,26	51,0	19	20	2,20
СНП346-21РП31(2)-1	50,80	53,5	20	21	2,31
СНП346-22РП31(2)-1	53,34	56,1	21	22	2,42
СНП346-23РП31(2)-1	55,88	58,6	22	23	2,53
СНП346-24РП31(2)-1	58,42	61,2	23	24	2,64
СНП346-25РП31(2)-1	60,96	63,7	24	25	2,75
СНП346-26РП31(2)-1	63,50	66,2	25	26	2,86
СНП346-27РП31(2)-1	66,04	68,8	26	27	2,97
СНП346-28РП31(2)-1	68,58	71,3	27	28	3,08
СНП346-29РП31(2)-1	71,12	73,9	28	29	3,19
СНП346-30РП31(2)-1	73,66	76,4	29	30	3,30
СНП346-31РП31(2)-1	76,20	78,9	30	31	3,41
СНП346-32РП31(2)-1	78,74	81,5	31	32	3,52
СНП346-33РП31(2)-1	81,28	84,0	32	33	3,63
СНП346-34РП31(2)-1	83,82	86,6	33	34	3,74
СНП346-35РП31(2)-1	86,36	89,1	34	35	3,85
СНП346-36РП31(2)-1	88,90	91,6	35	36	3,96
СНП346-37РП31(2)-1	91,44	94,2	36	37	4,07
СНП346-38РП31(2)-1	93,98	96,7	37	38	4,18
СНП346-39РП31(2)-1	96,52	99,3	38	39	4,29
СНП346-40РП31(2)-1	99,06	101,8	39	40	4,40

Таблица 6 – Розетка СНП346 (двухрядная)

Условное обозначение	Размеры, мм		n	Кол. контактов	Масса, г
	A	L			
СНП346-2РП21(2)-2	-	2,7	-	2	0,18
СНП346-2РП31(2)-2					0,20
СНП346-4РП21(2)-2	2,54	5,3	1	4	0,36
СНП346-4РП31(2)-2					0,40
СНП346-6РП21(2)-2	5,08	7,8	2	6	0,54
СНП346-6РП31(2)-2					0,60
СНП346-8РП21(2)-2	7,62	10,4	3	8	0,72
СНП346-8РП31(2)-2					0,80
СНП346-10РП21(2)-2	10,16	12,9	4	10	0,90
СНП346-10РП31(2)-2					1,00
СНП346-12РП21(2)-2	12,70	15,4	5	12	1,08
СНП346-12РП31(2)-2					1,20
СНП346-14РП21(2)-2	15,24	18,0	6	14	1,26
СНП346-14РП31(2)-2					1,40
СНП346-16РП21(2)-2	17,78	20,5	7	16	1,44
СНП346-16РП31(2)-2					1,60
СНП346-18РП21(2)-2	20,32	23,1	8	18	1,62
СНП346-18РП31(2)-2					1,80
СНП346-20РП21(2)-2	22,86	25,6	9	20	1,80
СНП346-20РП31(2)-2					2,00
СНП346-22РП21(2)-2	25,40	28,1	10	22	1,98
СНП346-22РП31(2)-2					2,20
СНП346-24РП21(2)-2	27,94	30,7	11	24	2,16
СНП346-24РП31(2)-2					2,40
СНП346-26РП21(2)-2	30,48	33,2	12	26	2,34
СНП346-26РП31(2)-2					2,60
СНП346-28РП21(2)-2	33,02	35,8	13	28	2,52
СНП346-28РП31(2)-2					2,80
СНП346-30РП21(2)-2	35,56	38,3	14	30	2,70
СНП346-30РП31(2)-2					3,00
СНП346-32РП21(2)-2	38,10	40,8	15	32	2,88
СНП346-32РП31(2)-2					3,20
СНП346-34РП21(2)-2	40,64	43,4	16	34	3,06
СНП346-34РП31(2)-2					3,40
СНП346-36РП21(2)-2	43,18	45,9	17	36	3,24
СНП346-36РП31(2)-2					3,60
СНП346-38РП21(2)-2	45,72	48,5	18	38	3,42
СНП346-38РП31(2)-2					3,80
СНП346-40РП21(2)-2	48,26	51,0	19	40	3,60
СНП346-40РП31(2)-2					4,00
СНП346-42РП2(3)1(2)-2	50,80	53,5	20	42	6,3
СНП346-44РП2(3)1(2)-2	53,34	56,1	21	44	6,6
СНП346-46РП2(3)1(2)-2	55,88	58,6	22	46	6,9
СНП346-48РП2(3)1(2)-2	58,42	61,2	23	48	7,2
СНП346-50РП2(3)1(2)-2	60,96	63,7	24	50	7,5
СНП346-52РП2(3)1(2)-2	63,50	66,2	25	52	7,8
СНП346-54РП2(3)1(2)-2	66,04	68,8	26	54	8,1
СНП346-56РП2(3)1(2)-2	68,58	71,3	27	56	8,4
СНП346-58РП2(3)1(2)-2	71,12	73,9	28	58	8,7
СНП346-60РП2(3)1(2)-2	73,66	76,4	29	60	9,0
СНП346-62РП2(3)1(2)-2	76,20	78,9	30	62	9,3
СНП346-64РП2(3)1(2)-2	78,74	81,5	31	64	9,6
СНП346-66РП2(3)1(2)-2	81,28	84,0	32	66	9,9
СНП346-68РП2(3)1(2)-2	83,82	86,6	33	68	10,2
СНП346-70РП2(3)1(2)-2	86,36	89,1	34	70	10,5
СНП346-72РП2(3)1(2)-2	88,90	91,6	35	72	10,8
СНП346-74РП2(3)1(2)-2	91,44	94,2	36	74	11,1
СНП346-76РП2(3)1(2)-2	93,98	96,7	37	76	11,4
СНП346-78РП2(3)1(2)-2	96,52	99,3	38	78	11,7
СНП346-80РП2(3)1(2)-2	99,06	101,8	39	80	12,0

Рис. 6 Розетка СНП346 (двухрядная) прямая

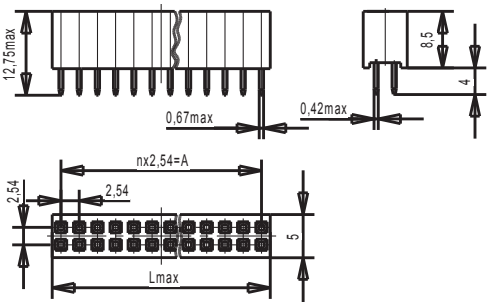

Рис. 6а Розетка СНП346 (двухрядная)

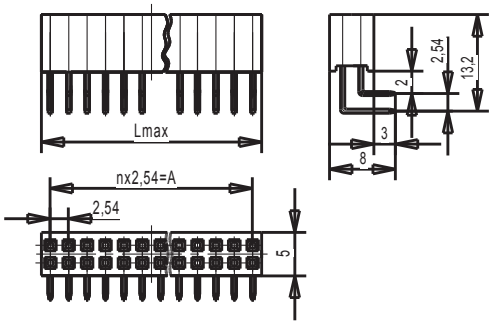

Таблица 7 – Розетка СНП346 (однорядная) для обжатия

Условное обозначение	Размеры, мм		n	Кол. контактов	Масса, г
	A	L			
СНП346-1РО41(2)-1	-	2,7	-	1	0,2
СНП346-2РО41(2)-1	2,54	5,3	1	2	0,4
СНП346-3РО41(2)-1	5,08	7,8	2	3	0,6
СНП346-4РО41(2)-1	7,62	10,4	3	4	0,8
СНП346-5РО41(2)-1	10,16	12,9	4	5	1,0
СНП346-6РО41(2)-1	12,70	15,4	5	6	1,2
СНП346-7РО41(2)-1	15,24	18,0	6	7	1,4
СНП346-8РО41(2)-1	17,78	20,5	7	8	1,6
СНП346-9РО41(2)-1	20,32	23,1	8	9	1,8
СНП346-10РО41(2)-1	22,86	25,6	9	10	2,0
СНП346-11РО41(2)-1	25,40	28,1	10	11	2,2
СНП346-12РО41(2)-1	27,94	30,7	11	12	2,4
СНП346-13РО41(2)-1	30,48	33,2	12	13	2,6
СНП346-14РО41(2)-1	33,02	35,8	13	14	2,8
СНП346-15РО41(2)-1	35,56	38,3	14	15	3,0
СНП346-16РО41(2)-1	38,10	40,8	15	16	3,2
СНП346-17РО41(2)-1	40,64	43,4	16	17	3,4
СНП346-18РО41(2)-1	43,18	45,9	17	18	3,6
СНП346-19РО41(2)-1	45,72	48,5	18	19	3,8
СНП346-20РО41(2)-1	48,26	51,0	19	20	4,0
СНП346-21РО41(2)-1	50,80	53,5	20	21	4,2
СНП346-22РО41(2)-1	53,34	56,1	21	22	4,4
СНП346-23РО41(2)-1	55,88	58,6	22	23	4,6
СНП346-24РО41(2)-1	58,42	61,2	23	24	4,8
СНП346-25РО41(2)-1	60,96	63,7	24	25	5,0
СНП346-26РО41(2)-1	63,50	66,2	25	26	5,2
СНП346-27РО41(2)-1	66,04	68,8	26	27	5,4
СНП346-28РО41(2)-1	68,58	71,3	27	28	5,6
СНП346-29РО41(2)-1	71,12	73,9	28	29	5,8
СНП346-30РО41(2)-1	73,66	76,4	29	30	6,0
СНП346-31РО41(2)-1	76,20	78,9	30	31	6,2
СНП346-32РО41(2)-1	78,74	81,5	31	32	6,4
СНП346-33РО41(2)-1	81,28	84,0	32	33	6,6
СНП346-34РО41(2)-1	83,82	86,6	33	34	6,8
СНП346-35РО41(2)-1	86,36	89,1	34	35	7,0
СНП346-36РО41(2)-1	88,90	91,6	35	36	7,2
СНП346-37РО41(2)-1	91,44	94,2	36	37	7,4
СНП346-38РО41(2)-1	93,98	96,7	37	38	7,6
СНП346-39РО41(2)-1	96,52	99,3	38	39	7,8
СНП346-40РО41(2)-1	99,06	101,8	39	40	8,0

Рис. 7 Розетка СНП346 (однорядная) для обжатия

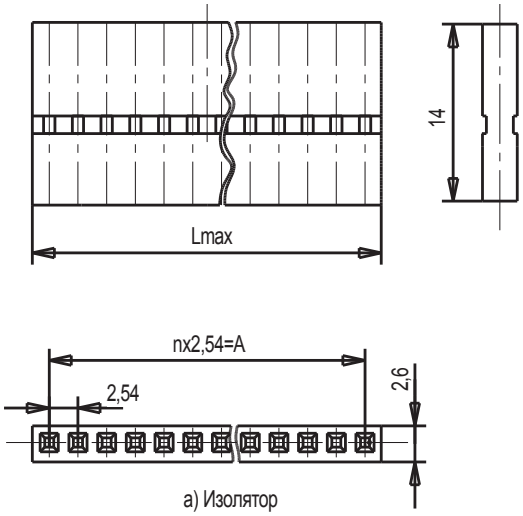

а) Изолятор

Рис. 7а Розетка СНП346 (однорядная) для обжатия

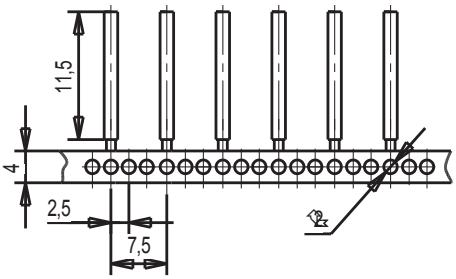

б) Контакты на несущей технологической ленте

Таблица 8 - Розетка СНП346 двухрядная под обжатие

Условное обозначение	Размеры, мм		n	Кол. контактов	Масса, г
	A	L			
СНП346-2РО41(2)-2	-	2,7	-	2	0,4
СНП346-4РО41(2)-2	2,54	5,3	1	4	0,8
СНП346-6РО41(2)-2	5,08	7,8	2	6	1,2
СНП346-8РО41(2)-2	7,62	10,4	3	8	1,6
СНП346-10РО41(2)-2	10,16	12,9	4	10	2,0
СНП346-12РО41(2)-2	12,70	15,4	5	12	2,4
СНП346-14РО41(2)-2	15,24	18,0	6	14	2,8
СНП346-16РО41(2)-2	17,78	20,5	7	16	3,2
СНП346-18РО41(2)-2	20,32	23,1	8	18	3,6
СНП346-20РО41(2)-2	22,86	25,6	9	20	4,0
СНП346-22О41(2)-2	25,40	28,1	10	22	4,4
СНП346-24РО41(2)-2	27,94	30,7	11	24	4,8
СНП346-26РО41(2)-2	30,48	33,2	12	26	5,2
СНП346-28РО41(2)-2	33,02	35,8	13	28	5,6
СНП346-30РО41(2)-2	35,56	38,3	14	30	6,0
СНП346-32РО41(2)-2	38,10	40,8	15	32	6,4
СНП346-34РО41(2)-2	40,64	43,4	16	34	6,8
СНП346-36РО41(2)-2	43,18	45,9	17	36	7,2
СНП346-38РО41(2)-2	45,72	48,5	18	38	7,6
СНП346-40РО41(2)-2	48,26	51,0	19	40	8,0
СНП346-42РО41(2)-2	50,80	53,5	20	42	8,4
СНП346-44РО41(2)-2	53,34	56,1	21	44	8,8
СНП346-46РО41(2)-2	55,88	58,6	22	46	9,2
СНП346-48РО41(2)-2	58,42	61,2	23	48	9,6
СНП346-50РО41(2)-2	60,96	63,7	24	50	10,0
СНП346-52РО41(2)-2	63,50	66,2	25	52	10,4
СНП346-54РО41(2)-2	66,04	68,8	26	54	10,8
СНП346-56РО41(2)-2	68,58	71,3	27	56	11,2
СНП346-58РО41(2)-2	71,12	73,9	28	58	11,6
СНП346-60РО41(2)-2	73,66	76,4	29	60	12,0
СНП346-62РО41(2)-2	76,20	78,9	30	62	12,4
СНП346-64РО41(2)-2	78,74	81,5	31	64	12,8
СНП346-66РО41(2)-2	81,28	84,0	32	66	13,2
СНП346-68РО41(2)-2	83,82	86,6	33	68	13,6
СНП346-70РО41(2)-2	86,36	89,1	34	70	14,0
СНП346-72РО41(2)-2	88,90	91,6	35	72	14,4
СНП346-74РО41(2)-2	91,44	94,2	36	74	14,8
СНП346-76РО41(2)-2	93,98	96,7	37	76	15,2
СНП346-78РО41(2)-2	96,52	99,3	38	78	15,6
СНП346-80РО41(2)-2	99,06	101,8	39	80	16,0

Рис. 8 Розетка СНП346 двухряд. под обжатие

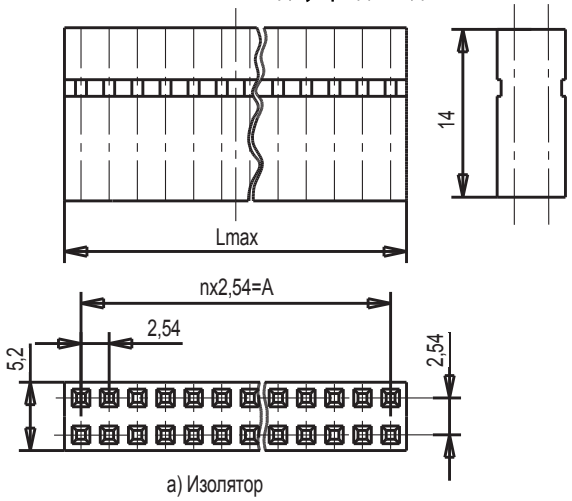

а) Изолятор

Рис. 8а Розетка СНП346 двухряд. под обжатие

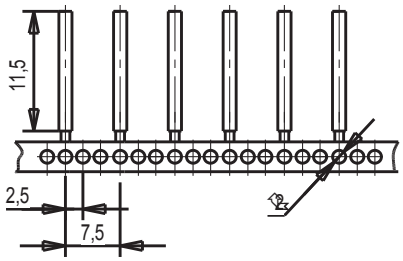

б) Контакты на несущей технологической ленте

СОЕДИНИТЕЛИ СНП373

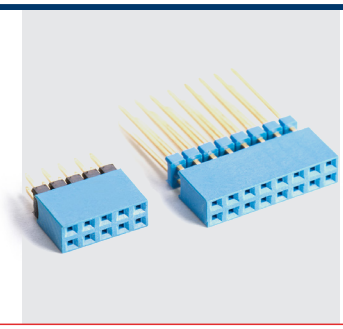

Аналог серии ESQT

Соединители электрические типа СНП373 для печатного монтажа предназначены для работы в электрических цепях постоянного, переменного и импульсного токов в радиоэлектронной аппаратуре специального и общепромышленного назначения при напряжении 250 В и силе тока 1 А.

Краткие технические характеристики соединителей указаны в табл.2 (стр. 1178)

СОЕДИНИТЕЛЯМ ПРИСВОЕНЫ УСЛОВНЫЕ ОБОЗНАЧЕНИЯ, КОТОРЫЕ СОСТОЯТ ИЗ СЛЕДУЮЩИХ КЛАССИФИКАЦИОННЫХ ПРИЗНАКОВ:

СНП	373	N	Р	П2	1	1(2,4)	1(2)
Тип соединителя: ручного сочленения (расчленения), общего назначения, прямоугольный;							
Порядковый номер разработки;							
Количество контактов: однорядные – от 1 до 40; двухрядные от 2 до 80; четырехрядные от 4 до 160;							
Тип контакта: Р – гнездовой контакт (розетка);							
Способ монтажа: П – пайка, 2 – хвостовик для прямого монтажа в отверстие печатной платы;							
Покрытие рабочей части контактов: 1 – золото;							
Количество рядов контактов в соединителе: 1 – однорядные, 2 – двухрядные, 4 – четырехрядные;							
1 – габаритная высота розетки 11,5 мм; 2 – габаритная высота розетки 21,6 мм.							

ПРИМЕРЫ ОБОЗНАЧЕНИЯ:

Розетка СНП373-40РП21-1-2 РЮМК.430420.031 ТУ
Розетка СНП373-80РП21-2-1 РЮМК.430420.031 ТУ
Розетка СНП373-120РП21-4-1 РЮМК.430420.031 ТУ
Розетка СНП373-160РП21-4-2 РЮМК.430420.031 ТУ

ТЕХНИЧЕСКИЕ ХАРАКТЕРИСТИКИ

Электрические параметры:

Рабочий ток на каждый контакт соединителя при его равномерной нагрузке, А	1,0
Максимальное рабочее напряжение (амплитудное значение), В:	200
Сопротивление контактов, мОм, не более	15
Сопротивление изоляции, МОм, не менее	1000
Электрическая прочность изоляции, В, не менее	1000

Стойкость к ВВФ:

Климатическое исполнение по ГОСТ 15150-69	В
Температура окружающей среды при эксплуатации, °С: - минимальная; - максимальная.	 - 65 + 90
Пониженное рабочее атмосферное давление, мм.рт.ст.	5
Повышенная влажность воздуха при t=35 °С, %	98
Синусоидальная вибрация: - в диапазоне частот, Гц; - с ускорением, g.	 1-2000 10

Надежность:

Гамма-процентная минимальная наработка до отказа, ч	20 000
Гамма-процентный срок сохраняемости, лет	25
Число сочленений - расчленений	500

Рисунок 1 Розетка СНП373-NРП21-1-1

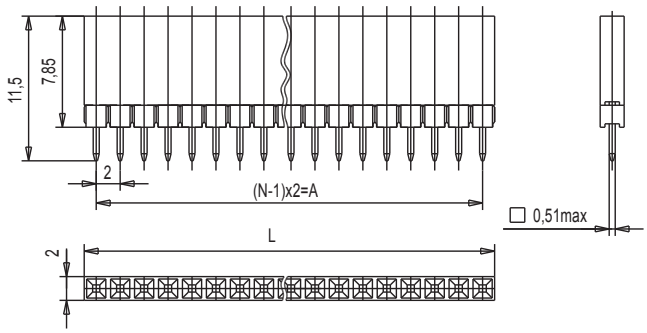

Таблица 1 СНП373-NРП21-1-1

Условное обозначение	Размеры, мм		Количество контактов, N=1;2…40	Масса, г, не более
	A	L_{max}		
СНП373 – 1РП21 – 1 – 1	-	2,5	1	0,08
СНП373 – 2РП21 – 1 – 1	2	4,5	2	0,16
…	…	…	…	…
СНП373 – NРП21 – 1 – 1	(N-1)×2	A+2,5	N	M*×N
…	…	…	…	…
СНП373 – 39РП21 – 1 – 1	76	78,5	39	3,12
СНП373 – 40РП21 – 1 – 1	78	80,5	40	3,20

*Масса одноконтактной розетки

Рисунок 2 Розетка СНП373-NРП21-1-2

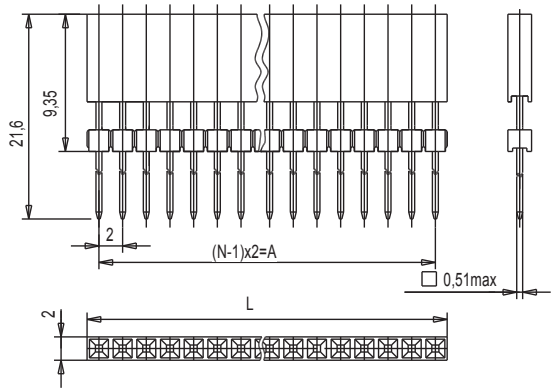

Таблица 2 СНП373-NРП21-1-2

Условное обозначение	Размеры, мм		Количество контактов, N=1;2…40	Масса, г, не более
	A	L_{max}		
СНП373 – 1РП21 – 1 – 2	-	2,5	1	0,1
СНП373 – 2РП21 – 1 – 2	2	4,5	2	0,2
…	…	…	…	…
СНП373 – NРП21 – 1 – 2	(N-1)×2	A+2,5	N	M*×N
…	…	…	…	…
СНП373 – 39РП21 – 1 – 2	76	78,5	39	3,9
СНП373 – 40РП21 – 1 – 2	78	80,5	40	4,0

*Масса одноконтактной розетки

Рисунок 3 Розетка СНП373-NРП21-2-1

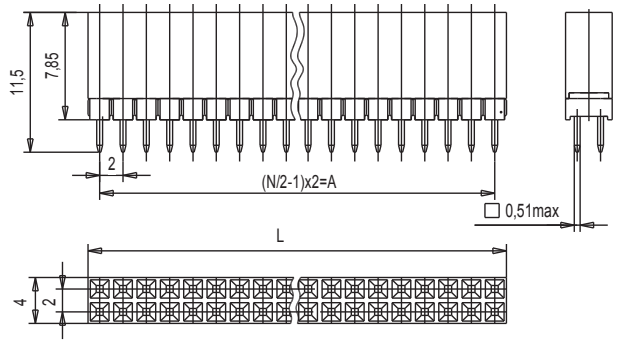

Таблица 3 СНП373-NРП21-2-1

Условное обозначение	Размеры, мм		Количество контактов, N=2;4…80	Масса, г, не более
	A	L_{max}		
СНП373 – 2РП21 – 2 – 1	-	2,5	2	0,16
СНП373 – 4РП21 – 2 – 1	2	4,5	4	0,32
…	…	…	…	…
СНП373 – NРП21 – 2 – 1	(N/2-1)×2	A+2,5	N	M*×N/2
…	…	…	…	…
СНП373 – 78РП21 – 2 – 1	76	78,5	78	6,24
СНП373 – 80РП21 – 2 – 1	78	80,5	80	6,40

*Масса двухконтактной розетки

Рисунок 4 Розетка СНП373-NРП21-2-2

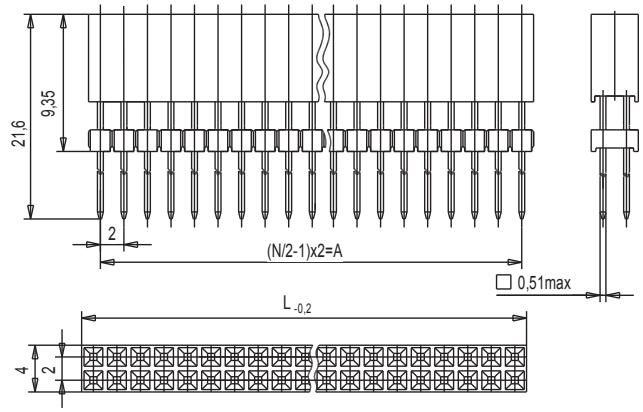

Таблица 4 Розетка СНП373-NРП21-2-2

Условное обозначение	Размеры, мм		Количество контактов, N=2;4…80	Масса, г, не более
	A	L		
СНП373 – 2РП21 – 2 – 2	-	2,5	2	0,2
СНП373 – 4РП21 – 2 – 2	2	4,5	4	0,4
…	…	…	…	…
СНП373 – NРП21 – 2 – 2	(N/2-1)×2	A+2,5	N	M*×N/2
…	…	…	…	…
СНП373 – 78РП21 – 2 – 2	76	78,5	78	7,8
СНП373 – 80РП21 – 2 – 2	78	80,5	80	8,0

*Масса двухконтактной розетки

Рисунок 5 Розетка СНП373-NРП21-4-1

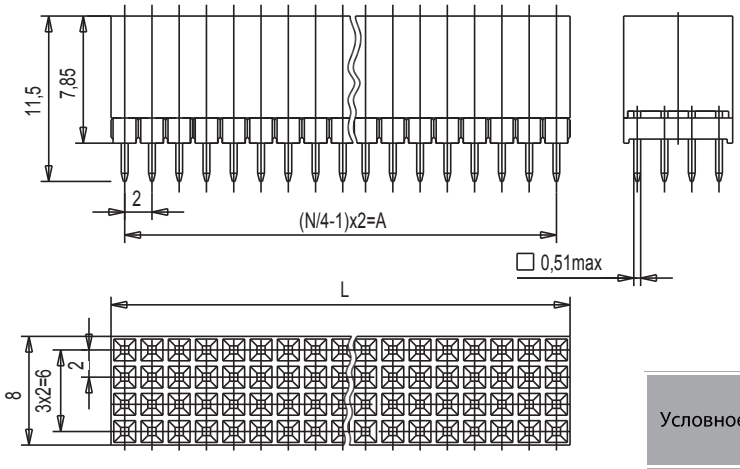

Таблица 5 Розетка СНП373-NРП21-4-1

Условное обозначение	Размеры, мм		Количество контактов, N=4;8…160	Масса, г, не более
	A	L_{max}		
СНП373 – 4РП21 – 4 – 1	-	2,5	4	0,3
СНП373 – 8РП21 – 4 – 1	2	4,5	8	0,6
…	…	…	…	…
СНП373 – NРП21 – 4 – 1	(N/4-1)×2	A+2,5	N	M*×N/4
…	…	…	…	…
СНП373 – 156РП21 – 4 – 1	76	78,5	156	11,7
СНП373 – 160РП21 – 4 – 1	78	80,5	160	12,0

*Масса четырехконтактной розетки

Рисунок 6 Розетка СНП373-NРП21-4-2

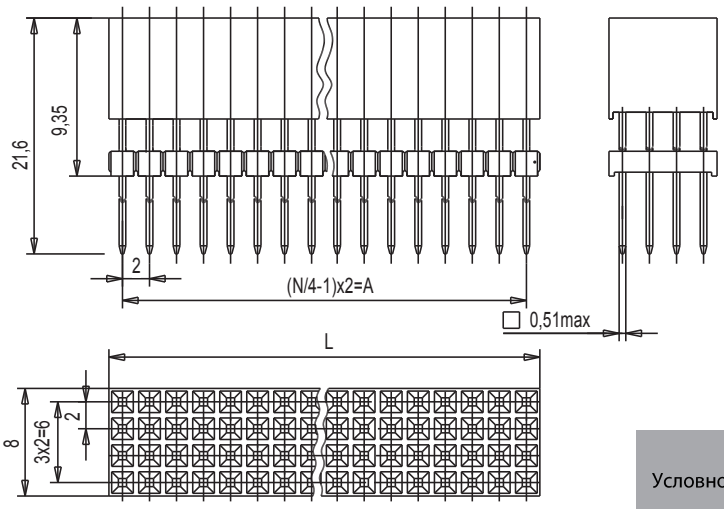

Таблица 6 Розетка СНП373-NРП21-4-2

Условное обозначение	Размеры, мм		Количество контактов, N=4;8…160	Масса, г, не более
	A	L_{max}		
СНП373 – 4РП21 – 4 – 2	-	2,5	4	0,38
СНП373 – 8РП21 – 4 – 2	2	4,5	8	0,76
…	…	…	…	…
СНП373 – NРП21 – 4 – 2	(N/4-1)×2	A+2,5	N	M*×N/4
…	…	…	…	…
СНП373 – 156РП21 – 4 – 2	76	78,5	156	14,80
СНП373 – 160РП21 – 4 – 2	78	80,5	160	15,00

СОЕДИНИТЕЛИ СНП377

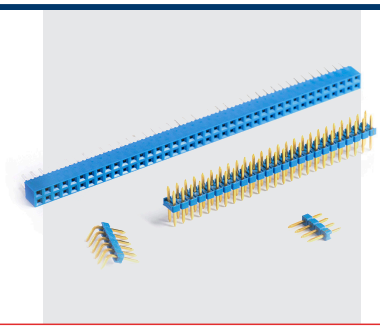

Аналог серий TMM, MTMM, MMS, PBS2, PBS-2R, PBD2, PBD-2R, BLS2, BLD2, PLS-2R, PLD-2R, PLS-2S, PLD-2S

Соединители электрические прямоугольные типа СНП377 (вилки, розетки) для прямого и углового печатного монтажа в отверстия печатной платы, для прямого и углового поверхностного монтажа на печатную плату и объемного монтажа методом обжатия, предназначены для работы в электрических цепях постоянного, переменного и импульсного токов в радиоэлектронной аппаратуре специального и общепромышленного назначения при напряжении 200 В и силе тока 1 А.

Краткие технические характеристики соединителей указаны в табл.2 (стр. 1178)

СОЕДИНИТЕЛЯМ ПРИСВОЕНЫ УСЛОВНЫЕ ОБОЗНАЧЕНИЯ, КОТОРЫЕ СОСТОЯТ ИЗ СЛЕДУЮЩИХ КЛАССИФИКАЦИОННЫХ ПРИЗНАКОВ:

СНП	377	N	В(Р)	П2(3,4,5) (О2)	1	1(2,4)	1(2)	I* - 00; 01; 02;...; 14	H*=(0; 0,5; 1,0;...; 19,5)

Тип соединителя:
ручного сочленения (расчленения),
общего назначения,
прямоугольный;

Порядковый номер разработки;

Количество контактов:
однорядные – от 1 до 50;
двухрядные от 2 до 100;
четырехрядные от 4 до 200;

Тип контакта:
В – штыревой контакт (вилка);
Р – гнездовой контакт (розетка);

Способ монтажа:
П – пайка,
2 – хвостовик для прямого монтажа в отверстия печатной платы,
3 – хвостовик для углового монтажа в отверстия печатной платы,
4 – хвостовик для прямого поверхностного монтажа на печатную плату,
5 – хвостовик для углового поверхностного монтажа на печатную плату;
О – обжатие,
2 – хвостовик плоский лепесткового типа;

Покрытие рабочей части контактов:
1 – золото;

Количество рядов контактов в соединителе: 1– однорядные,
2 – двухрядные, 4 – четырехрядные;

1 – розетка углового печатного монтажа с выводом хвостовиков контактов на одну сторону соединителя (противоположную плоскости сочленения),
2 – розетка углового печатного монтажа с выводом хвостовиков контактов на две стороны соединителя (к плоскости сочленения и к плоскости, противоположной плоскости сочленения);

Условное обозначение длины контакта (штыря) согласно таблицам 3,4,5;

Длина рабочей части контакта (штыря), кратная 0,5 мм; устанавливается потребителем при заказе.
*** только для вилок прямого монтажа в отверстия печатной платы**

ПРИМЕРЫ ОБОЗНАЧЕНИЯ:

Вилка СНП377-30ВП41-1 РЮМК.430420.017 ТУ
Розетка СНП377-60РП31-2-1 РЮМК.430420.017 ТУ

ТЕХНИЧЕСКИЕ ХАРАКТЕРИСТИКИ

Электрические параметры:

Рабочий ток на каждый контакт соединителя при его равномерной нагрузке, А: - вилки прямого монтажа в отверстия печатной платы; - вилки углового монтажа в отверстия печатной платы, розетки прямого и углового монтажа в отверстия печатной платы, вилки и розетки поверхностного монтажа; - розетки для монтажа обжатием.	 3,0 2,0 1,0
Максимальное рабочее напряжение (амплитудное значение), В: - розетки для монтажа обжатием; - вилки и розетки прямого и углового монтажа в отверстия печатной платы и поверхностного монтажа.	 200 250
Сопротивление контактов, мОм, не более: - вилки и розетки печатного и поверхностного монтажа; - розетки для монтажа обжатием.	 15 20
Сопротивление изоляции, МОм, не менее	1200
Электрическая прочность изоляции, В, не менее: - вилки и розетки печатного и поверхностного монтажа; - розетки для монтажа методом обжатия.	 1200 1000

Стойкость к ВВФ:

Климатическое исполнение по ГОСТ 15150-69	В
Температура окружающей среды при эксплуатации, °С: - минимальная; - максимальная.	 - 65 + 85
Пониженное рабочее атмосферное давление, мм.рт.ст.	5
Повышенная влажность воздуха при t=35 °С, %	98
Синусоидальная вибрация: - в диапазоне частот, Гц; - с ускорением, g.	 1-2000 10

Надежность:

Гамма-процентная минимальная наработка до отказа, ч	20 000
Гамма-процентный срок сохраняемости, лет	25
Число сочленений - расчленений	500

Рисунок 1 Вилка СНП377- NВП41-1

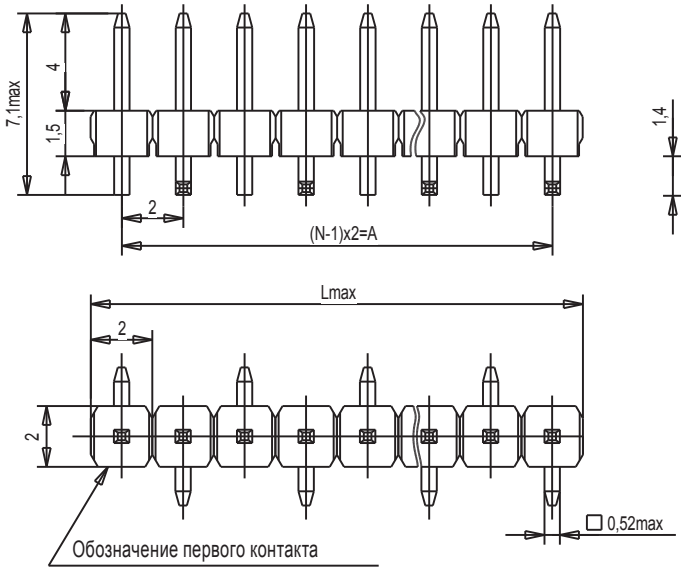

Таблица 1 Вилка СНП377- NВП41-1

Условное обозначение	Размеры, мм		Количество контактов, N	Масса, г. не более
	A	L		
СНП377 1ВП41-1	-	2	1	0,02
СНП377 2ВП41-1	2	4	2	0,04
...	...	...	...	...
СНП377 N ВП41-1	(N-1)x2	A+2	N	M*× N
...	...	...	...	…
СНП377 50ВП41-1	98	100	50	1,00

*Масса одноконтактной вилки

Рисунок 2 Вилка СНП377- NВП41-2

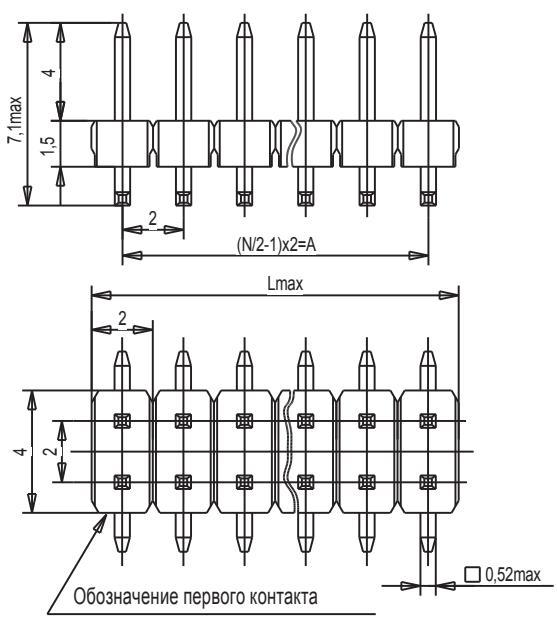

Таблица 2 Вилка СНП377- NВП41-2

Условное обозначение	Размеры, мм		Количество контактов, N	Масса, г. не более
	A	L		
СНП377 2ВП41-2	A	L	2	0,04
СНП377 4ВП41-2	–	2	4	0,08
...	2	4	…	…
СНП377 N ВП41-2	…	…	N	M*× N/2
...	(N/2-1)×2	A+2	…	…
СНП377 100ВП41-1	…	…	100	2,00

*Масса двухконтактной вилки

Рисунок 3 Вилка СНП377-NВП21-1-Hi-h

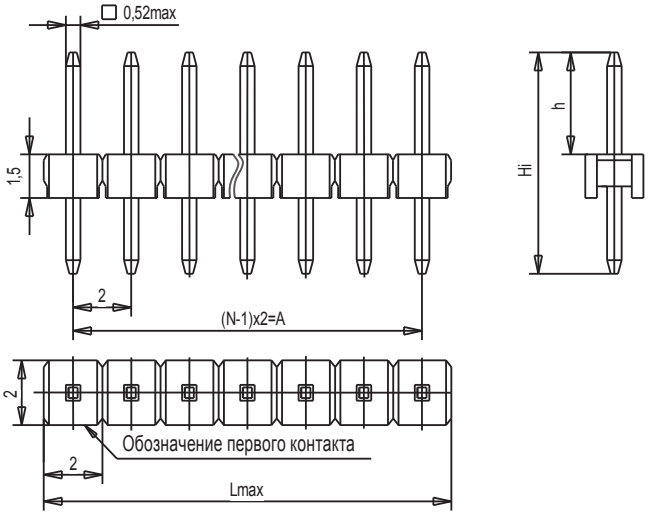

Размер h устанавливается потребителем при заказе.

Таблица 3 Вилка СНП377-NВП21-1-Hi-h

Условное обозначение	Размеры, мм			Условное обозначение длин контактов,	Количество контактов, N=1; 2…50	Масса, г, не более
	A	L	Hi			
СНП377 – 1ВП21 – 1 – 00 - h	–	2	6,5	00	1	0,025
СНП377 – 1ВП21 – 1 – 01 - h			7,7	01		0,028
СНП377 – 1ВП21 – 1 – 02 - h			8,2	02		0,029
СНП377 – 1ВП21 – 1 – 03 - h			8,6	03		0,030
СНП377 – 1ВП21 – 1 – 04 - h			9,6	04		0,032
СНП377 – 1ВП21 – 1 – 05 - h			10,1	05		0,033
СНП377 – 1ВП21 – 1 – 06 - h			11,6	06		0,036
СНП377 – 1ВП21 – 1 – 07 - h			12,1	07		0,037
СНП377 – 1ВП21 – 1 – 08 - h			13,6	08		0,040
СНП377 – 1ВП21 – 1 – 09 - h			14,1	09		0,042
СНП377 – 1ВП21 – 1 – 10 - h			15,1	10		0,044
СНП377 – 1ВП21 – 1 – 11 - h			15,6	11		0,045
СНП377 – 1ВП21 – 1 – 12 - h			17,1	12		0,048
СНП377 – 1ВП21 – 1 – 13 - h			19,1	13		0,052
СНП377 – 1ВП21 – 1 – 14 - h			21,1	14		0,056
СНП377 – 2ВП21 – 1 – 00 - h	2	4	6,5	00	2	0,050
…	…	…	…	…	…	…
СНП377 – NВП21 – 1 – i - h	(N-1)×2	A+2	Hi	i	N	Mi*×N
…	…	…	…	…	…	…
СНП377 – 50ВП21 – 1 – 14 - h	98	100	21,1	14	50	2,800

*Масса одноконтактной вилки

Рисунок 4 Вилка СНП377-NВП21-2-i-h

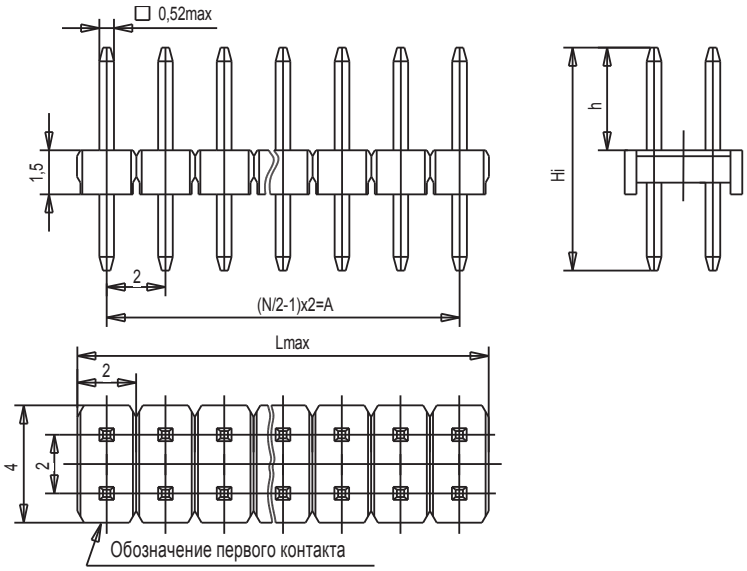

Размер h устанавливается потребителем при заказе

Таблица 4 Вилка СНП377-NВП21-2-i-h

Условное обозначение	Размеры, мм			Условное обозначение длин контак-тов, i=00;	Количество контактов, N=2…100	Масса, г, не более
	A	L	Hi			
СНП377 – 2ВП21 – 2 – 00 - h	-	2	6,5	00	2	0,050
СНП377 – 2ВП21 – 2 – 01 - h			7,7	01		0,055
СНП377 – 2ВП21 – 2 – 02 - h			8,2	02		0,057
СНП377 – 2ВП21 – 2 – 03 - h			8,6	03		0,059
СНП377 – 2ВП21 – 2 – 04 - h			9,6	04		0,063
СНП377 – 2ВП21 – 2 – 05 - h			10,1	05		0,065
СНП377 – 2ВП21 – 2 – 06 - h			11,6	06		0,072
СНП377 – 2ВП21 – 2 – 07 - h			12,1	07		0,074
СНП377 – 2ВП21 – 2 – 08 - h			13,6	08		0,080
СНП377 – 2ВП21 – 2 – 09 - h			14,1	09		0,082
СНП377 – 2ВП21 – 2 – 10 - h			15,1	10		0,087
СНП377 – 2ВП21 – 2 – 11 - h			15,6	11		0,089
СНП377 – 2ВП21 – 2 – 12 - h			17,1	12		0,095
СНП377 – 2ВП21 – 2 – 13 - h			19,1	13		0,104
СНП377 – 2ВП21 – 2 – 14 - h			21,1	14		0,112
СНП377 – 4ВП21 – 2 – 00 - h	2	4	6,5	00	4	0,100
…	…	…	…	…	…	…
СНП377 – NВП21 – 2 – i - h	(N/2-1)×2	A+2	Hi	i	N	Mi*×N/2
…	…	…	…	…	…	…
СНП377 – 100ВП21 – 2 – 14 - h	98	100	21,1	14	100	5,600

*Масса одноконтактной вилки

Рисунок 5 Вилка СНП377-NВП21-4-i-h

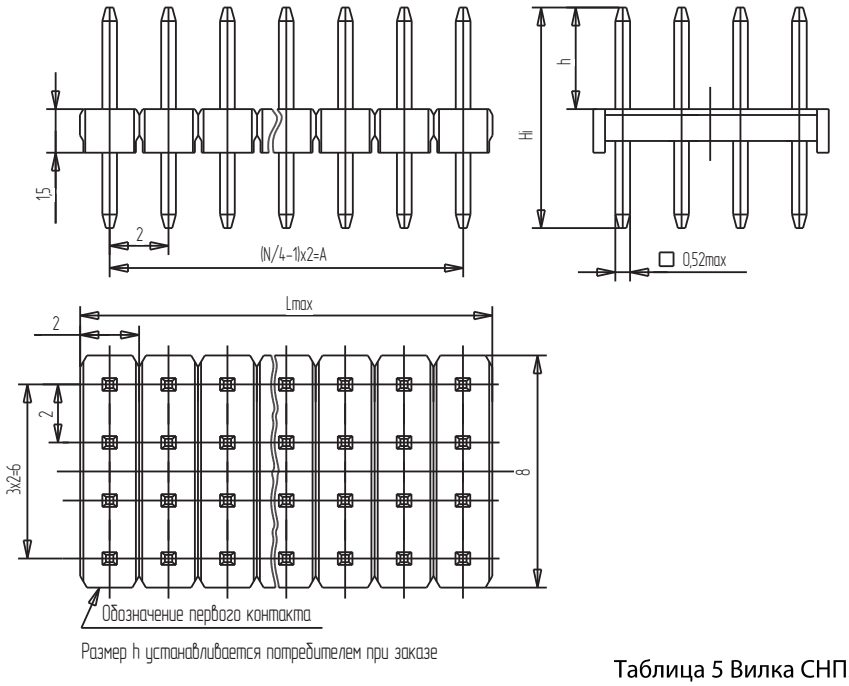

Размер h устанавливается потребителем при заказе

Таблица 5 Вилка СНП377-NВП21-4-i-h

Условное обозначение	Размеры, мм			Условное обозначение длин контактов, i=00; 01…14	Количество контактов, N=4…200	Масса, г, не более
	A	L	Hi			
СНП377 – 4ВП21 – 4 – 00 - h	–	2	6,5	00	4	0,100
СНП377 – 4ВП21 – 4 – 01 - h			7,7	01		0,110
СНП377 – 4ВП21 – 4 – 02 - h			8,2	02		0,114
СНП377 – 4ВП21 – 4 – 03 - h			8,6	03		0,118
СНП377 – 4ВП21 – 4 – 04 - h			9,6	04		0,127
СНП377 – 4ВП21 – 4 – 05 - h			10,1	05		0,131
СНП377 – 4ВП21 – 4 – 06 - h			11,6	06		0,144
СНП377 – 4ВП21 – 4 – 07 - h			12,1	07		0,148
СНП377 – 4ВП21 – 4 – 08 - h			13,6	08		0,160
СНП377 – 4ВП21 – 4 – 09 - h			14,1	09		0,165
СНП377 – 4ВП21 – 4 – 10 - h			15,1	10		0,175
СНП377 – 4ВП21 – 4 – 11 - h			15,6	11		0,179
СНП377 – 4ВП21 – 4 – 12 - h			17,1	12		0,192
СНП377 – 4ВП21 – 4 – 13 - h			19,1	13		0,210
СНП377 – 4ВП21 – 4 – 14 - h			21,1	14		0,226
СНП377 – 8ВП21 – 4 – 00 - h	2	4	6,5	00	8	0,200
…	…	…	…	…	…	…
СНП377 – NВП21 – 4 – i - h	(N/4-1)×2	A+2	Hi	i	N	Mi*×N/4
…	…	…	…	…	…	…
СНП377 – 200ВП21 – 4 – 14 - h	98	100	21,1	14	200	11,300

*Масса одноконтактной вилки

Рисунок 6 Вилка СНП377-NBП31-1

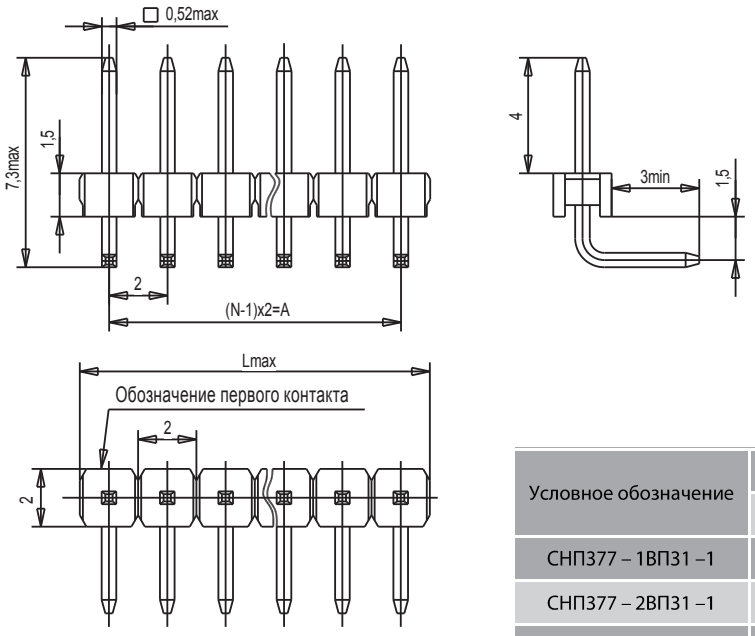

Таблица 6 Вилка СНП377-NBП31-1

Условное обозначение	Размеры, мм		Количество контактов, N=1; 2…40	Масса, г
	A	L		
СНП377 – 1ВП31 –1	–	2	1	0,036
СНП377 – 2ВП31 –1	2	4	2	0,072
…	…	…	…	…
СНП377 – NBП31 –1	(N-1)×2	A+2	N	M*× N
…	…	…	…	…
СНП377 – 40ВП31 –1	78	80	40	1,440

*Масса одноконтактной вилки

Рисунок 7 Вилка СНП377-NBП31-2

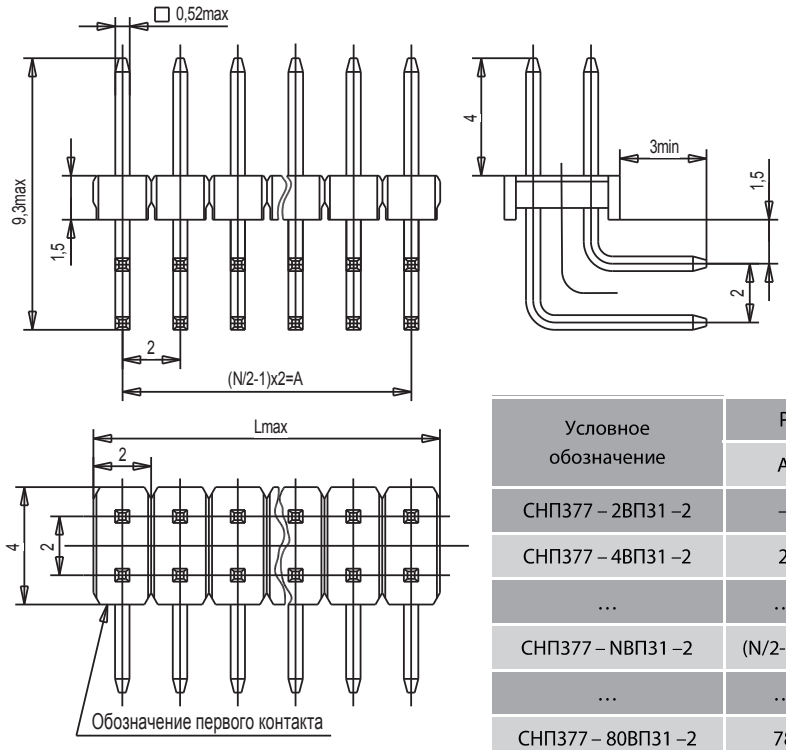

Таблица 7 Вилка СНП377-NBП31-2

Условное обозначение	Размеры, мм		Количество контактов, N=2; 4…80	Масса, г
	A	L		
СНП377 – 2ВП31 –2	–	2	2	0,08
СНП377 – 4ВП31 –2	2	4	4	0,16
…	…	…	…	…
СНП377 – NBП31 –2	(N/2-1)×2	A+2	N	M*× N/2
…	…	…	…	…
СНП377 – 80ВП31 –2	78	80	80	3,20

*Масса двухконтактной вилки

Рисунок 8 Розетка СНП377-NРП51-1

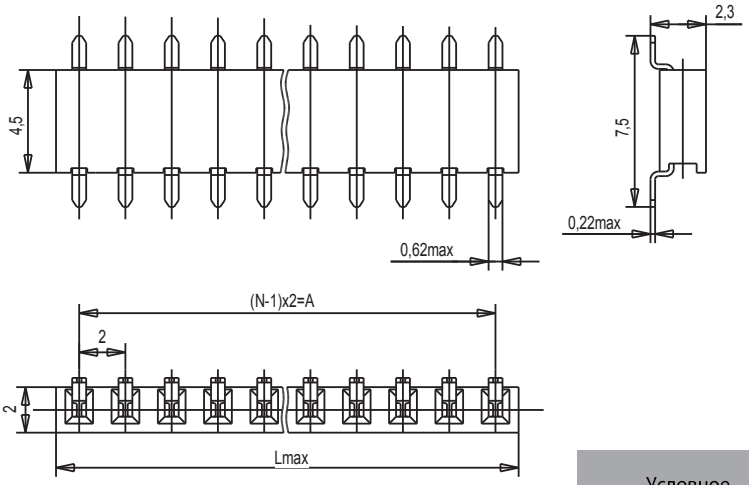

Таблица 8 Розетка СНП377-NРП51-1

Условное обозначение	Размеры, мм		Количество контактов, N=1, 2…40	Масса, г, не более
	A	L		
СНП377 – 1РП51 –1	–	2,3	1	0,055
СНП377 – 2РП51 –1	2	4,3	2	0,110
…	…	…	…	…
СНП377 – NРП51 –1	(N-1)×2	A+2,3	N	M*× N
…	…	…	…	…
СНП377 – 40РП51 –1	78	80,3	40	2,200

*Масса одноконтактной розетки

Рисунок 9 Розетка СНП377-NРП51-2

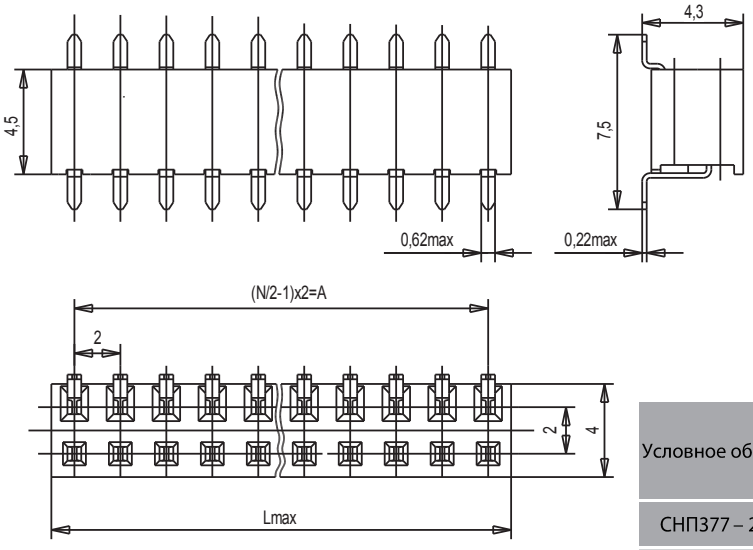

Таблица 9 Розетка СНП377-NРП51-2

Условное обозначение	Размеры, мм		Количество контактов, N=2, 4…80	Масса, г, не более
	A	L		
СНП377 – 2РП51 –2	–	2,3	2	0,11
СНП377 – 4РП51 –2	2	4,3	4	0,22
…	…	…	…	…
СНП377 – NРП51 –2	(N/2-1)×2	A+2,3	N	M*× N/2
…	…	…	…	…
СНП377 – 80РП51 –2	78	80,3	80	4,40

*Масса двухконтактной розетки

Рисунок 10 Розетка СНП377-NРП31-1-1

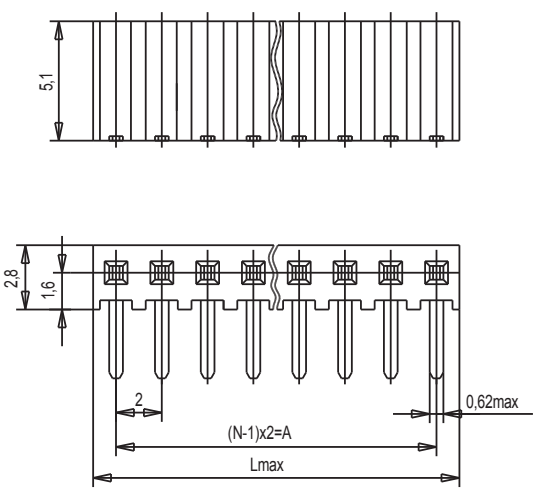

Таблица 10 Розетка СНП377-NРП31-1-1

Условное обозначение	Размеры, мм		Количество контактов, N=1, 2…40	Масса, г, не более
	A	L		
СНП377 – 1РП31 –1 – 1	–	2,3	1	0,065
СНП377 – 2РП31 –1 – 1	2	4,3	2	0,130
…	…	…	…	…
СНП377 – NРП31 –1 – 1	(N-1)×2	A+2,3	N	M*× N
…	…	…	…	…
СНП377 – 40РП31 –1 – 1	78	80,3	40	2,600

*Масса одноконтактной розетки

Рисунок 11 Розетка СНП377-NРП31-2-1

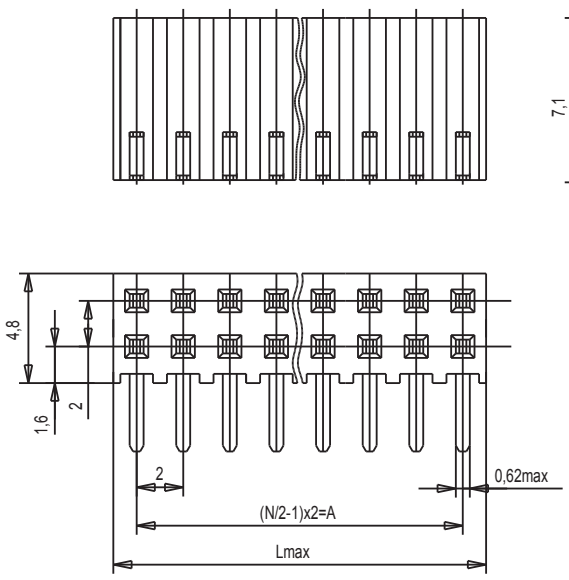

Таблица 11 Розетка СНП377-NРП31-2-1

Условное обозначение	Размеры, мм		Количество контактов, N=2, 4…80	Масса, г, не более
	A	L		
СНП377 – 2РП31 –2 – 1	–	2,3	2	0,14
СНП377 – 4РП31 –2 – 1	2	4,3	4	0,28
…	…	…	…	…
СНП377 – NРП31 –2 – 1	(N/2-1)×2	A+2,3	N	M*× N/2
…	…	…	…	…
СНП377 – 80РП31 –2 – 1	78	80,3	80	5,60

*Масса двухконтактной розетки

Рисунок 12 Розетка СНП377-NPO21-1

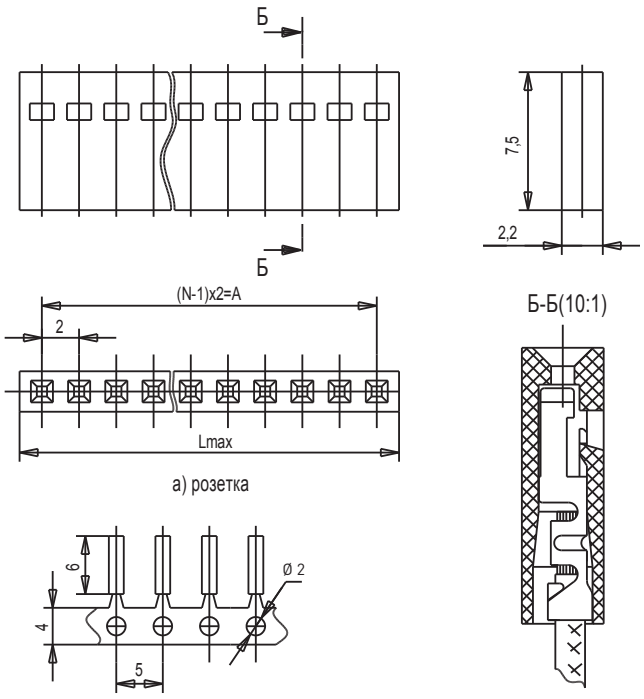

а) розетка

б) контакты на несущей технологической ленте

в) схема установки контакта с обжатым проводом в изолятор

Таблица 12 Розетка СНП377-NPO21-1

Условное обозначение	Размеры, мм		Количество контактов, N=1, 2…40	Масса, г, не более
	A	L		
СНП377 – 1PO21 – 1	–	2,4	1	0,07
СНП377 – 2PO21 – 1	2	4,4	2	0,14
…	…	…	…	…
СНП377 – NPO21 – 1	(N-1)×2	A+2,4	N	M*× N
…	…	…	…	…
СНП377 – 40PO21 – 1	78	80,4	40	2,80

*Масса одноконтактной розетки

Рисунок 13 Розетка СНП377-NPO21-2

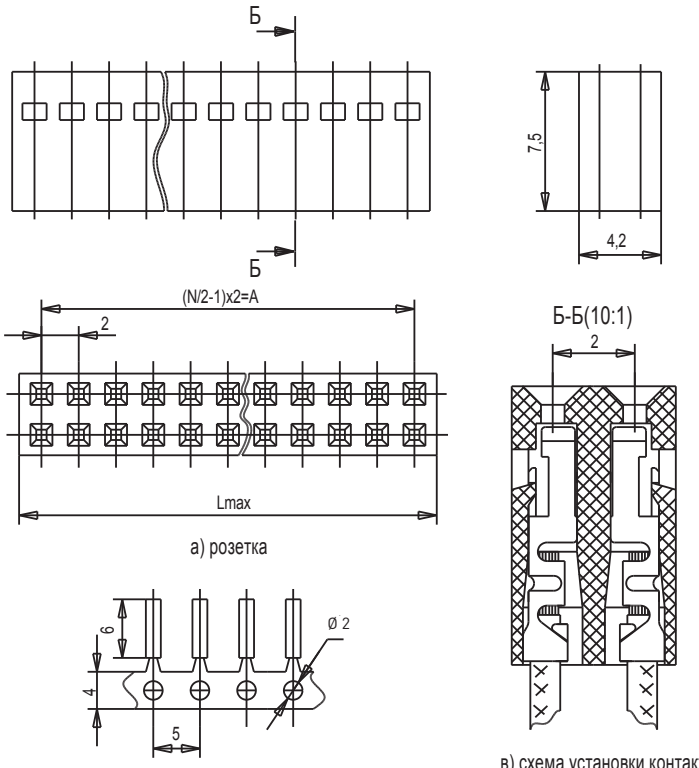

а) розетка

б) контакты на несущей технологической ленте

в) схема установки контакта с обжатым проводом в изолятор

Таблица 13 Розетка СНП377-NPO21-2

Условное обозначение	Размеры, мм		Количество контактов, N=1, 2…40	Масса, г, не более
	A	L		
СНП377 – 2PO21 – 2	–	2,4	2	0,014
СНП377 – 4PO21 – 2	2	4,4	4	0,28
…	…	…	…	…
СНП377 – NPO21 – 2	(N/2-1)×2	A+2,4	N	M*× N/2
…	…	…	…	…
СНП377 – 80PO21 – 2	78	80,4	80	5,60

*Масса двухконтактной розетки

Рисунок 14 Розетка СНП377-NРП21-1

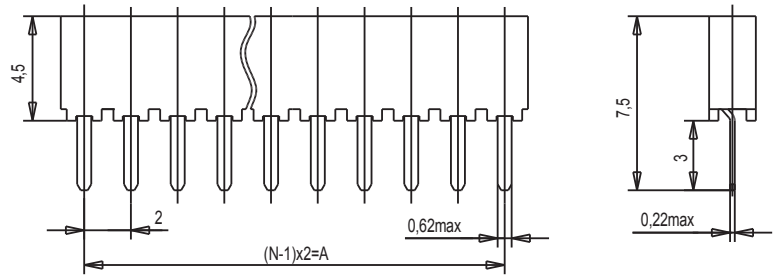

Таблица 14 Розетка СНП377-NРП21-1

Условное обозначение	Размеры, мм		Количество контактов, N=1, 2…40	Масса, г, не более
	A	L		
СНП377 – 1РП21 – 1	_	2,3	1	0,05
СНП377 – 2РП21 – 1	2	4,3	2	0,10
…	…	…	…	…
СНП377 – NРП21 – 1	(N-1)×2	A+2,3	N	M*× N
…	…	…	…	…
СНП377 – 40РП21 – 1	78	80,3	40	2,00

*Масса одноконтактной розетки

Рисунок 15 Розетка СНП377-NРП21-2

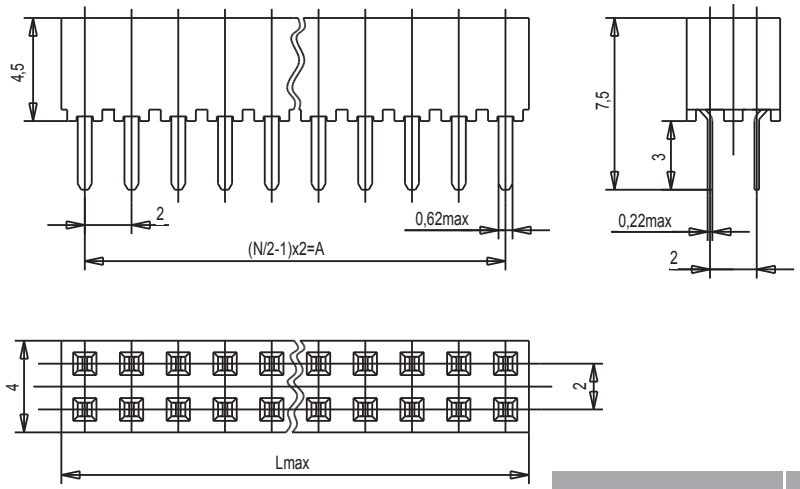

Таблица 15 Розетка СНП377-NРП21-2

Условное обозначение	Размеры, мм		Количество контактов, N=2, 4…80	Масса, г, не более
	A	L		
СНП377 – 2РП21 – 2	–	2,3	2	0,1
СНП377 – 4РП21 – 2	2	4,3	4	0,2
…	…	…	…	…
СНП377 – NРП21 – 2	(N/2-1)×2	A+2,3	N	M*× N/2
…	…	…	…	…
СНП377 – 80РП21 – 2	78	80,3	80	4,0

*Масса двухконтактной розетки

Рисунок 16 Розетка СНП377-NРП41-1

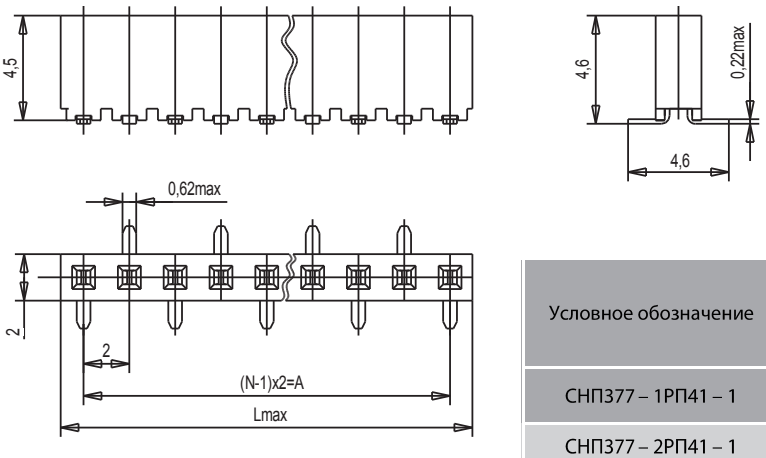

Таблица 16 Розетка СНП377-NРП41-1

Условное обозначение	Размеры, мм		Количество контактов, N=1, 2…40	Масса, г, не более
	A	L		
СНП377 – 1РП41 – 1	–	2,3	1	0,05
СНП377 – 2РП41 – 1	2	4,3	2	0,10
…	…	…	…	…
СНП377 – NРП41 – 1	(N-1)×2	A+2,3	N	M*× N
…	…	…	…	…
СНП377 – 40РП41 – 1	78	80,3	40	2,00

*Масса одноконтактной розетки

Рисунок 17 Розетка СНП377-NРП41-2

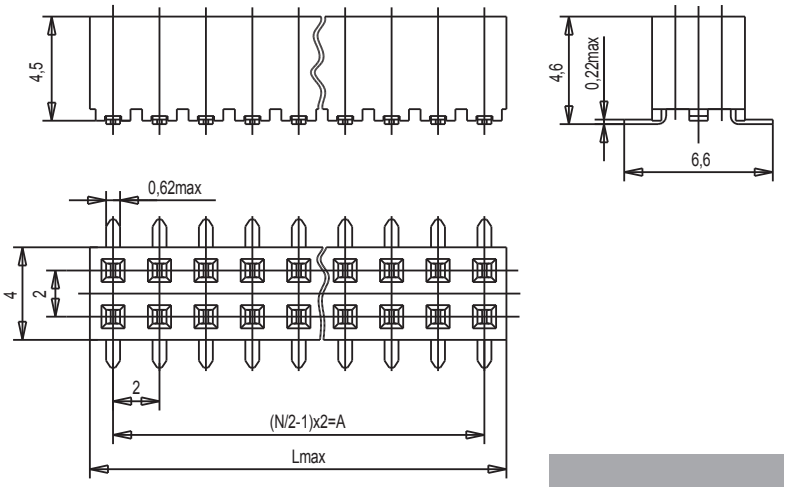

Таблица 17 Розетка СНП377-NРП41-2

Условное обозначение	Размеры, мм		Количество контактов, N=2, 4…80	Масса, г, не более
	A	L		
СНП377 – 2РП41 – 2	–	2,3	2	0,1
СНП377 – 4РП41 – 2	2	4,3	4	0,2
…	…	…	…	…
СНП377 – NРП41 – 2	(N/2-1)×2	A+2,3	N	M*× N/2
…	…	…	…	…
СНП377 – 80РП41 – 2	78	80,3	80	4,0

*Масса двухконтактной розетки

Рисунок 18 Розетка СНП377-NРП31-1-2

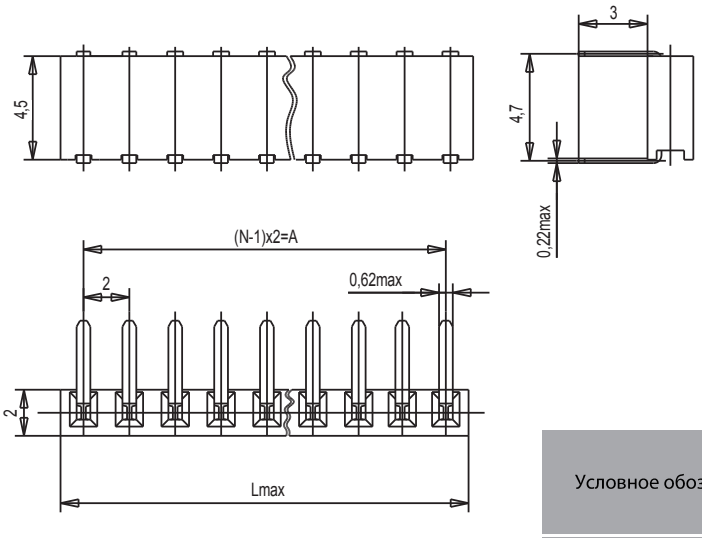

Таблица 18 Розетка СНП377-NРП31-1-2

Условное обозначение	Размеры, мм		Количество контактов, N=1, 2…40	Масса, г, не более
	A	L		
СНП377 – 1РП31 – 1 – 2	–	2,3	1	0,06
СНП377 – 2РП31 – 1 – 2	2	4,3	2	0,12
…	…	…	…	…
СНП377 – NРП31 – 1 – 2	(N-1) ×2	A+2,3	N	M*× N
…	…	…	…	…
СНП377 – 40РП31 – 1 – 2	78	80,3	40	2,40

*Масса одноконтактной розетки

Рисунок 19 Розетка СНП377-NРП31-2-2

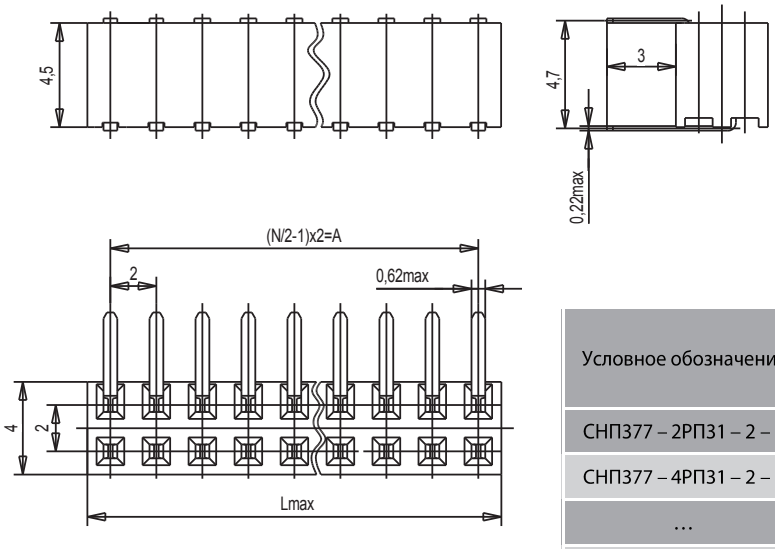

Таблица 19 Розетка СНП377-NРП31-2-2

Условное обозначение	Размеры, мм		Количество контактов, N=2, 4…80	Масса, г, не более
	A	L		
СНП377 – 2РП31 – 2 – 2	–	2,3	2	0,12
СНП377 – 4РП31 – 2 – 2	2	4,3	4	0,24
…	…	…	…	…
СНП377 – NРП31 – 2 – 2	(N/2-1)×2	A+2,3	N	M*× N/2
…	…	…	…	…
СНП377 – 80РП31 – 2 – 2	78	80,3	80	4,80

*Масса двухконтактной розетки

СОЕДИНИТЕЛИ СНП391

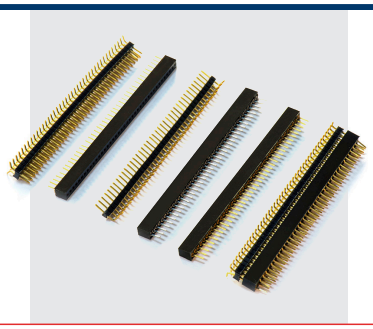

Аналог серий CLP; FTSH; PBD 1,27; PLLD 1,27; PLL 1,27; PBS 1,27; PLLD 1,27 R; PLL 1,27R

Соединители электрические прямоугольные типа СНП391 (вилки, розетки) предназначены для работы в электрических цепях постоянного, переменного и импульсного токов в радиоэлектронной аппаратуре специального и общепромышленного назначения при напряжении 125 В и силе тока 1 А.

Хвостовики контактов соединителей предназначены для следующих способов монтажа:

Вилки для прямого и углового монтажа, розетки для прямого монтажа в отверстия (диаметром 0,7+0,1 мм) печатной платы толщиной до 2 мм методом пайки;

Вилки и розетки для прямого поверхностного монтажа на печатную плату.

Краткие технические характеристики соединителей указаны в табл.2 (стр. 1178)

СОЕДИНИТЕЛЯМ ПРИСВОЕНЫ УСЛОВНЫЕ ОБОЗНАЧЕНИЯ, КОТОРЫЕ СОСТОЯТ ИЗ СЛЕДУЮЩИХ КЛАССИФИКАЦИОННЫХ ПРИЗНАКОВ:

СНП	391	N	В(Р)	П2(3,4)	1(3)	1(2)

Тип соединителя: ручного сочленения (расчленения) низкочастотный, прямоугольный;

Порядковый номер разработки;

Количество контактов:
однорядные – от 1 до 40;
двухрядные – от 2 до 80;

Тип контакта:
В – штыревой контакт (вилка),
Р – гнездовой контакт (розетка);

Способ монтажа:
П – пайка;
2 – хвостовик прямого монтажа в отверстие печатной платы;
3 – хвостовик углового монтажа в отверстие печатной платы;
4 – хвостовик прямого поверхностного монтажа на печатную плату;

Покрытие рабочей поверхности контактов:
1 – золото;
3 – олово;

Количество рядов контактов в соединителе:
1 – однорядные;
2 – двухрядные.

ПРИМЕРЫ ОБОЗНАЧЕНИЯ:

Вилка СНП391-30ВП21-1 РЮМК.430420.036 ТУ
Розетка СНП391-20РП41-2 РЮМК.430420.036ТУ

СОЕДИНИТЕЛИ СНП391

ТЕХНИЧЕСКИЕ ХАРАКТЕРИСТИКИ

Электрические параметры:

Рабочий ток на каждый контакт соединителя при его равномерной нагрузке, А	1,0
Максимальное рабочее напряжение (амплитудное значение), В	125
Сопротивление контактов, мОм, не более - для печатного монтажа; - для поверхностного монтажа.	 30 20
Сопротивление изоляции, МОм, не менее	1000
Электрическая прочность изоляции, В, не менее	650

Стойкость к ВВФ:

Климатическое исполнение по ГОСТ 15150-69	В
Температура окружающей среды при эксплуатации, °С: - минимальная; - максимальная.	 - 65 + 85
Пониженное рабочее атмосферное давление, мм.рт.ст.	5
Повышенная влажность воздуха при t=35 °С, %	98
Синусоидальная вибрация: - в диапазоне частот, Гц; - с ускорением, g.	 1-2000 10

Надежность:

Гамма - процентная минимальная наработка до отказа, ч: - покрытие олово; - покрытие золото.	 10 000 20 000
Гамма - процентный срок сохраняемости, лет: - покрытие олово; - покрытие золото.	 15 25
Число сочленений - расчленений	500

Рисунок 1 Вилка СНП391-NВП21(3)-1

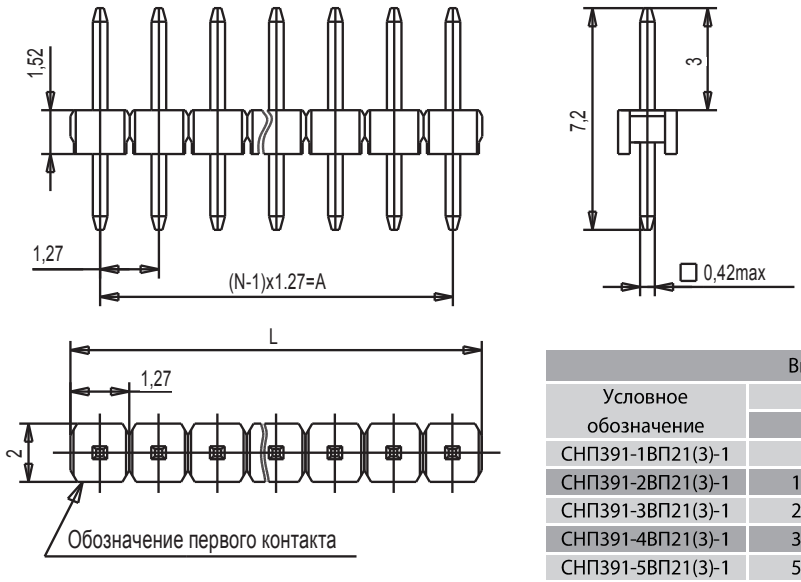

Таблица 1 Вилка СНП391-NВП21(3)-1

Вилка СНП391-NВП21(3)-1				
Условное обозначение	Размеры, мм		Количество контактов, N	Масса, г. не более
	A	L		
СНП391-1ВП21(3)-1	-	1,27	1	0,02
СНП391-2ВП21(3)-1	1,27	2,54	2	0,04
СНП391-3ВП21(3)-1	2,54	3,81	3	0,06
СНП391-4ВП21(3)-1	3,81	5,08	4	0,08
СНП391-5ВП21(3)-1	5,08	6,35	5	0,10
СНП391-6ВП21(3)-1	6,35	7,62	6	0,12
СНП391-7ВП21(3)-1	7,62	8,89	7	0,14
СНП391-8ВП21(3)-1	8,89	10,16	8	0,16
СНП391-9ВП21(3)-1	10,16	11,43	9	0,18
СНП391-10ВП21(3)-1	11,43	12,70	10	0,20
…	…	…	…	…
СНП391-NВП21(3)-1	(N-1)x1,27	A+1,27	N	0,02xN
…	…	…	…	…
СНП391-40ВП21(3)-1	49,53	50,80	40	0,80

Рисунок 2 Вилка СНП391-NВП21(3)-2

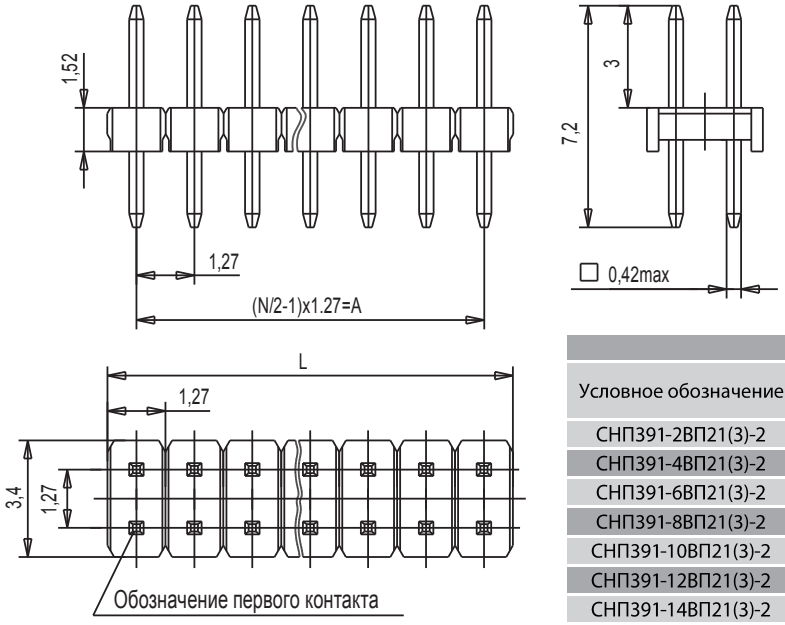

Таблица 2 Вилка СНП391-NВП21(3)-2

Вилка СНП391-NВП21(3)-2				
Условное обозначение	Размеры, мм		Количество контактов, N	Масса, г. не более
	A	L		
СНП391-2ВП21(3)-2	-	1,27	2	0,05
СНП391-4ВП21(3)-2	1,27	2,54	4	0,10
СНП391-6ВП21(3)-2	2,54	3,81	6	0,15
СНП391-8ВП21(3)-2	3,81	5,08	8	0,20
СНП391-10ВП21(3)-2	5,08	6,35	10	0,25
СНП391-12ВП21(3)-2	6,35	7,62	12	0,30
СНП391-14ВП21(3)-2	7,62	8,89	14	0,35
СНП391-16ВП21(3)-2	8,89	10,16	16	0,40
СНП391-18ВП21(3)-2	10,16	11,43	18	0,45
СНП391-20ВП21(3)-2	11,43	12,70	20	0,50
…	…	…	…	…
СНП391-NВП21(3)-2	((N/2)-1)x1,27	A+1,27	N	N/2x0,05
…	…	…	…	…
СНП391-80ВП21(3)-2	49,53	50,80	80	2,00

Рисунок 3 Вилка СНП391-NВП31(3)-1

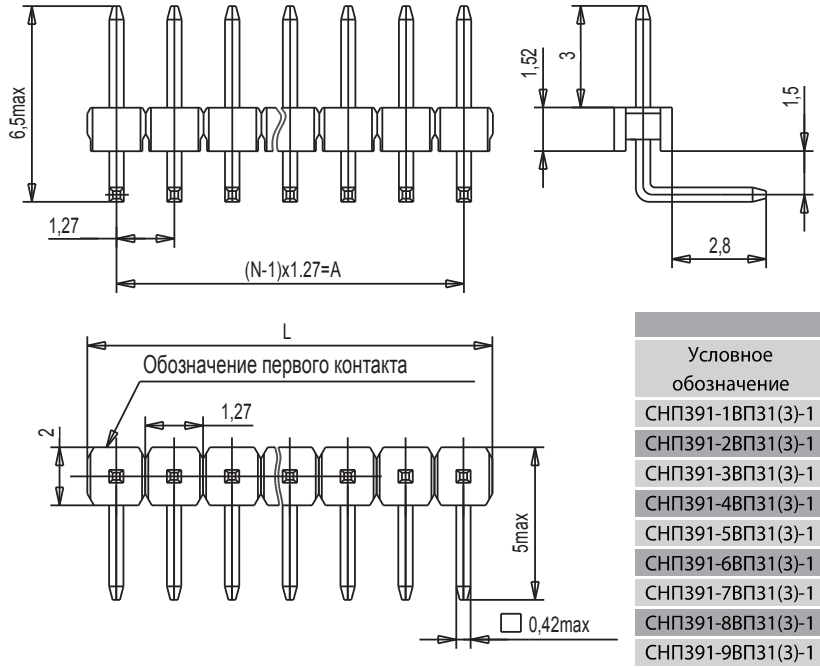

Таблица 3 Вилка СНП391-NВП31(3)-1

Вилка СНП391-NВП31(3)-1				
Условное обозначение	Размеры, мм		Количество контактов, N	Масса, г. не более
	A	L		
СНП391-1ВП31(3)-1	-	1,27	1	0,03
СНП391-2ВП31(3)-1	1,27	2,54	2	0,06
СНП391-3ВП31(3)-1	2,54	3,81	3	0,09
СНП391-4ВП31(3)-1	3,81	5,08	4	0,12
СНП391-5ВП31(3)-1	5,08	6,35	5	0,15
СНП391-6ВП31(3)-1	6,35	7,62	6	0,18
СНП391-7ВП31(3)-1	7,62	8,89	7	0,21
СНП391-8ВП31(3)-1	8,89	10,16	8	0,24
СНП391-9ВП31(3)-1	10,16	11,43	9	0,27
СНП391-10ВП31(3)-1	11,43	12,70	10	0,30
…	…	…	…	…
СНП391-NВП31(3)-1	(N-1)x1,27	A+1,27	N	0,03xN
…	…	…	…	…
СНП391-40ВП31(3)-1	49,53	50,80	40	1,20

Рисунок 4 Вилка СНП391-NВП31(3)-2

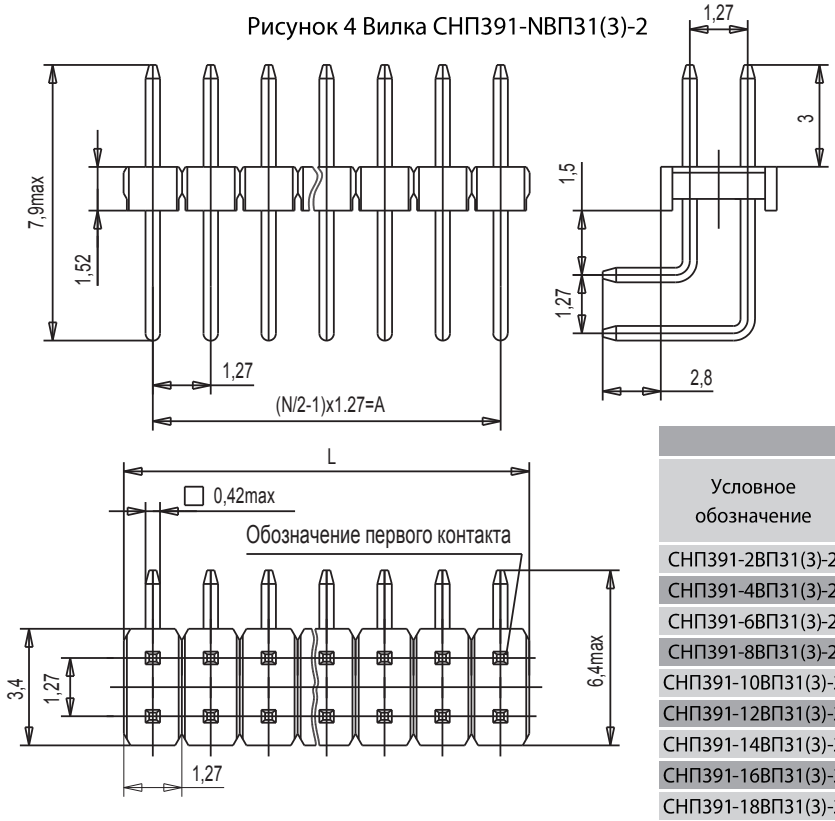

Таблица 4 Вилка СНП391-NВП31(3)-2

Вилка СНП391-NВП31(3)-2				
Условное обозначение	Размеры, мм		Количество контактов, N	Масса, г. не более
	A	L		
СНП391-2ВП31(3)-2	-	1,27	2	0,056
СНП391-4ВП31(3)-2	1,27	2,54	4	0,112
СНП391-6ВП31(3)-2	2,54	3,81	6	0,168
СНП391-8ВП31(3)-2	3,81	5,08	8	0,224
СНП391-10ВП31(3)-2	5,08	6,35	10	0,280
СНП391-12ВП31(3)-2	6,35	7,62	12	0,336
СНП391-14ВП31(3)-2	7,62	8,89	14	0,392
СНП391-16ВП31(3)-2	8,89	10,16	16	0,448
СНП391-18ВП31(3)-2	10,16	11,43	18	0,504
СНП391-20ВП31(3)-2	11,43	12,70	20	0,560
…	…	…	…	…
СНП391-NВП31(3)-2	(N/2-1)x1,27	A+1,27	N	N/2x0,056
СНП391-80ВП31(3)-2	49,53	50,80	80	2,240

Рисунок 5 Вилка СНП391-NВП41-2

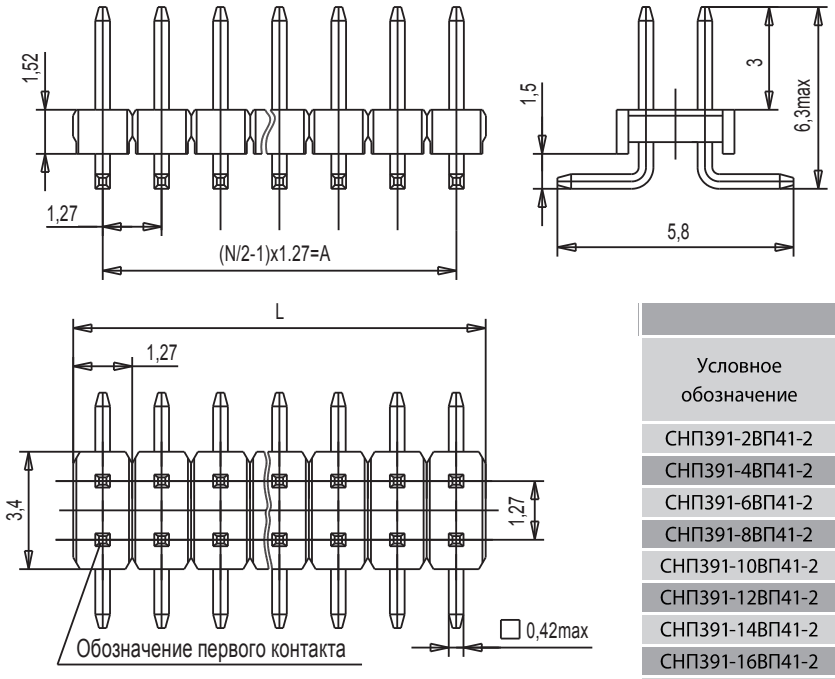

Таблица 5 Вилка СНП391-NВП41-2

Вилка СНП391-NВП41-2				
Условное обозначение	Размеры, мм		Количество контактов, N	Масса, г. не более
	A	L		
СНП391-2ВП41-2	-	1,27	2	0,052
СНП391-4ВП41-2	1,27	2,54	4	0,104
СНП391-6ВП41-2	2,54	3,81	6	0,156
СНП391-8ВП41-2	3,81	5,08	8	0,208
СНП391-10ВП41-2	5,08	6,35	10	0,260
СНП391-12ВП41-2	6,35	7,62	12	0,312
СНП391-14ВП41-2	7,62	8,89	14	0,364
СНП391-16ВП41-2	8,89	10,16	16	0,416
СНП391-18ВП41-2	10,16	11,43	18	0,468
СНП391-20ВП41-2	11,43	12,70	20	0,520
…	…	…	…	…
СНП391-NВП41-2	(N/2-1)x1,27	A+1,27	N	Nx0,052
…	…	…	…	…
СНП391-80ВП41-2	49,53	50,80	80	2,080

Рисунок 6 Розетка СНП391-NРП41-2

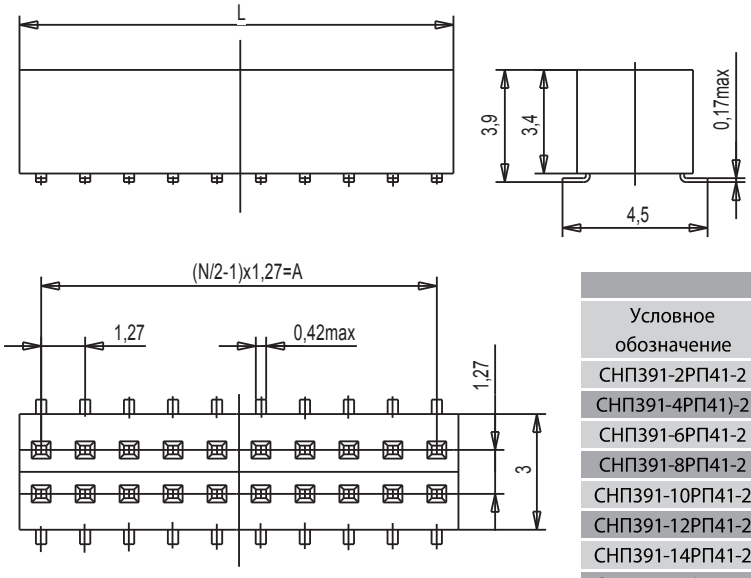

Таблица 6 Розетка СНП391-NРП41-2

Розетка СНП391-NРП41-2				
Условное обозначение	Размеры, мм		Количество контактов, N	Масса, г. не более
	A	L		
СНП391-2РП41-2	-	1,67	2	0,06
СНП391-4РП41)-2	1,27	2,94	4	0,12
СНП391-6РП41-2	2,54	4,21	6	0,18
СНП391-8РП41-2	3,81	5,48	8	0,24
СНП391-10РП41-2	5,08	6,75	10	0,30
СНП391-12РП41-2	6,35	8,02	12	0,36
СНП391-14РП41-2	7,62	9,29	14	0,42
СНП391-16РП41-2	8,89	10,56	16	0,48
СНП391-18РП41-2	10,16	11,83	18	0,54
СНП391-20РП41-2	11,43	13,10	20	0,60
…	…	…	…	…
СНП391-NВП41-2	(N/2-1)x1,27	A+1,27	N	Nx0,006
…	…	…	…	…
СНП391-80РП41-2	49,53	51,20	80	2,60

Рисунок 7 Розетка СНП391-NРП21(3)-2

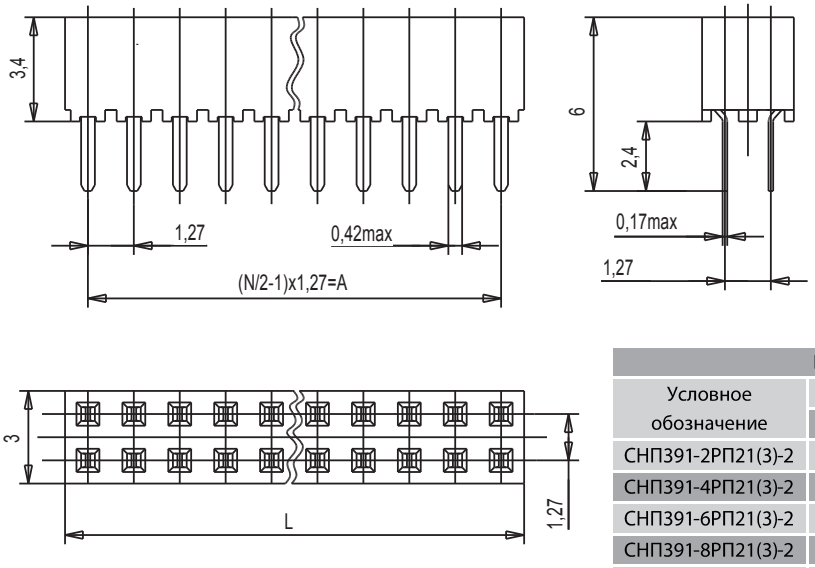

Таблица 7 Розетка СНП391-NРП21(3)-2

Розетка СНП391-NРП21(3)-2				
Условное обозначение	Размеры, мм		Количество контактов, N	Масса, г. не более
	A	L		
СНП391-2РП21(3)-2	-	1,67	2	0,062
СНП391-4РП21(3)-2	1,27	2,94	4	0,124
СНП391-6РП21(3)-2	2,54	4,21	6	0,186
СНП391-8РП21(3)-2	3,81	5,48	8	0,248
СНП391-10РП21(3)-2	5,08	6,75	10	0,310
СНП391-12РП21(3)-2	6,35	8,02	12	0,372
СНП391-14РП21(3)-2	7,62	9,29	14	0,434
СНП391-16РП21(3)-2	8,89	10,56	16	0,496
СНП391-18РП21(3)-2	10,16	11,83	18	0,558
СНП391-20РП21(3)-2	11,43	13,10	20	0,620
…	…	…	…	…
СНП391-NРП21(3)-2	(N/2-1)x1,27	A+1,27	N	Nx0,062
…	…	…	…	…
СНП391-80РП21(3)-2	49,53	51,20	80	2,480

Рисунок 8 Розетка СНП391-NРП21(3)-1

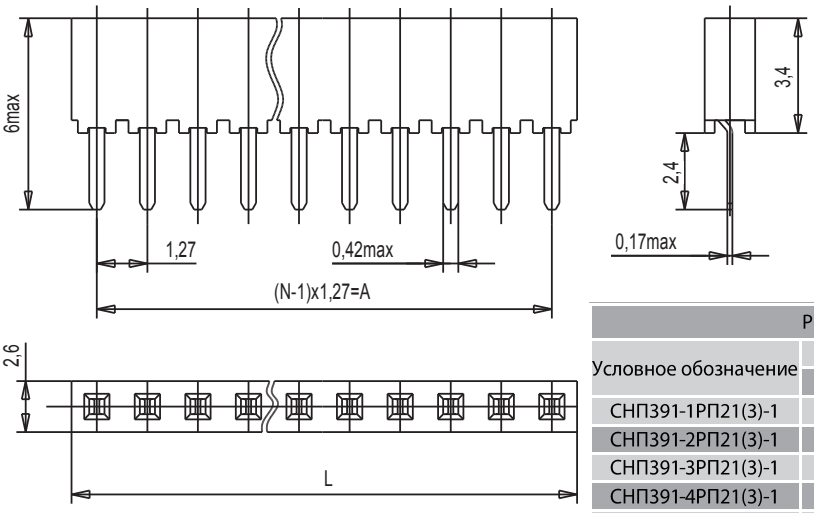

Таблица 8 Розетка СНП391-NРП21(3)-1

Розетка СНП391-NРП21(3)-1				
Условное обозначение	Размеры, мм		Количество контактов, N	Масса, г. не более
	A	L		
СНП391-1РП21(3)-1	-	1,67	1	0,052
СНП391-2РП21(3)-1	1,27	2,94	2	0,104
СНП391-3РП21(3)-1	2,54	4,21	3	0,156
СНП391-4РП21(3)-1	3,81	5,48	4	0,208
СНП391-5РП21(3)-1	5,08	6,75	5	0,260
СНП391-6РП21(3)-1	6,35	8,02	6	0,312
СНП391-7РП21(3)-1	7,62	9,29	7	0,364
СНП391-8РП21(3)-1	8,89	10,56	8	0,416
СНП391-9РП21(3)-1	10,16	11,83	9	0,468
СНП391-10РП21(3)-1	11,43	13,10	10	0,520
…	…	…	…	…
СНП391-NРП21(3)-1	(N-1)x1,27	A+1,27	N	Nx0,052
…	…	…	…	…
СНП391-10РП21(3)-1	49,53	51,20	40	2,080

СОЕДИНИТЕЛИ СНП342

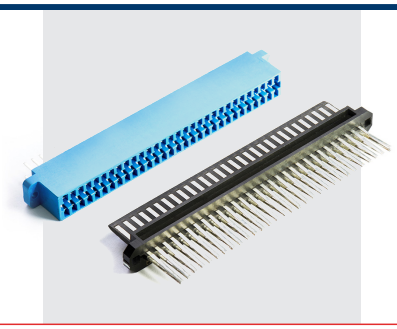

Аналог серии ОНп-КС-23

Соединители электрические прямоугольные типа СНП342 для печатного монтажа предназначены для работы в электрических цепях постоянного, переменного и импульсного токов в радиоэлектронной аппаратуре специального и общепромышленного назначения при напряжении 250 В и силе тока 1 А.

Краткие технические характеристики соединителей указаны в табл.2 (стр. 1178)

СОЕДИНИТЕЛЯМ ПРИСВОЕНЫ УСЛОВНЫЕ ОБОЗНАЧЕНИЯ, КОТОРЫЕ СОСТОЯТ ИЗ СЛЕДУЮЩИХ КЛАССИФИКАЦИОННЫХ ПРИЗНАКОВ:

СНП	342	60	В(Р)	П2(4)	1(2)
Тип соединителя: ручного сочленения (расчленения) низкочастотный, прямоугольный;					
Порядковый номер разработки;					
Количество контактов:					
Тип контакта: В – штыревой контакт (вилка), Р – гнездовой контакт (розетка);					
Способ монтажа: П – пайка, 2 – хвостовик розетки для прямого монтажа в отверстие печатной платы, 4 – хвостовик вилки для планарного монтажа на печатную плату;					
Покрытие рабочей части контактов: 1 – золотом, 2 – серебро;					

ПРИМЕРЫ ОБОЗНАЧЕНИЯ:

СНП342-60РП22 РЮМК.430420.009 ТУ
СНП342-60ВП41 РЮМК.430420.009 ТУ

СОЕДИНИТЕЛИ СНП342

ТЕХНИЧЕСКИЕ ХАРАКТЕРИСТИКИ

Электрические параметры:

Рабочий ток на каждый контакт соединителя при его равномерной нагрузке, А	1
Максимальное рабочее напряжение (амплитудное значение), В	250
Сопротивление контактов, мОм, не более	25
Сопротивление изоляции, МОм, не менее	5000
Электрическая прочность изоляции, В, не менее	1200

Стойкость к ВВФ:

Климатическое исполнение по ГОСТ 15150-69	В
Температура окружающей среды при эксплуатации, °С: - минимальная; - максимальная.	 - 60 + 85
Пониженное рабочее атмосферное давление, мм.рт.ст.	5
Повышенная влажность воздуха при t=35 °С, %	98
Синусоидальная вибрация: - в диапазоне частот, Гц; - с ускорением, g.	 1-2000 10

Надежность:

Гамма - процентная минимальная наработка до отказа, ч: - покрытие олово; - покрытие золото.	 20 000 15 000
Гамма - процентный срок сохраняемости, лет:	25
Число сочленений - расчленений	500

Рисунок 1 Вилка СНП342-60ВП41(2)

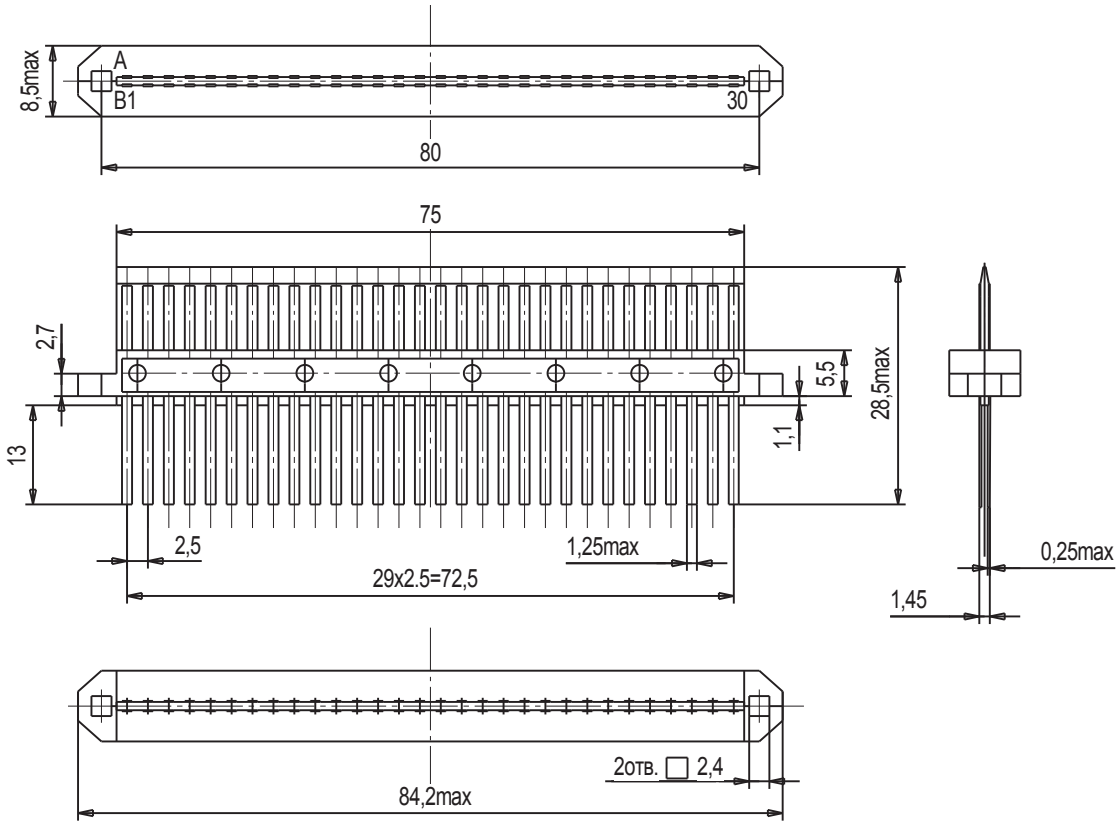

Рисунок 2 Розетка СНП342-60РП21(2)

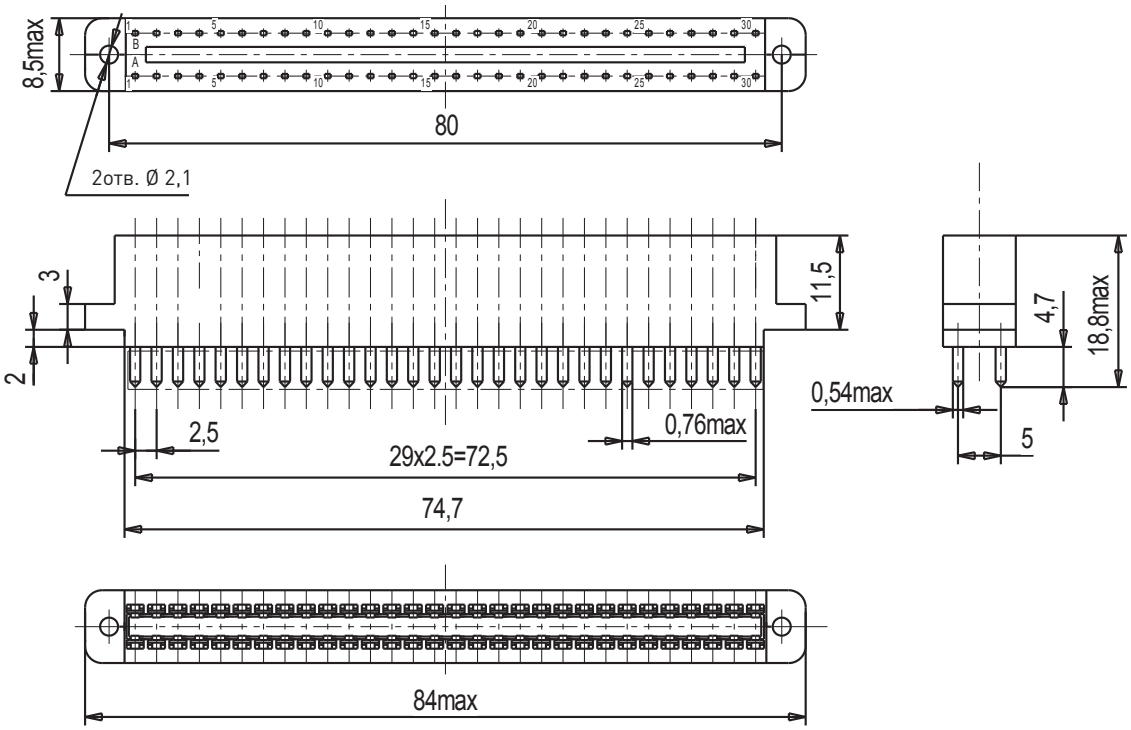

СОЕДИНИТЕЛИ СНП233



Аналог серии РЛМИ 2

Соединители электрические прямоугольные типа СНП233 для печатного и объёмного монтажа предназначены для работы в электрических цепях постоянного, переменного и импульсного токов в электро- и радиотехнической аппаратуре специального и общепромышленного назначения при напряжении 100 В и силе тока 0,5 А.

Изоляторы соединителей выполнены в виде ленты длиной 160 мм, которую можно разрезать на отрезки требуемой длины.

Методом склеивания или механического крепления изоляторов между собой составляют двухрядные соединители.

Длина изолятора, количество и место установки контактов и ловителей (в вилках с ловителями) задаются потребителем в зависимости от конструкции и технических требований, предъявляемых к аппаратуре.

Краткие технические характеристики соединителей указаны в табл.2 (стр. 1178)

СОЕДИНИТЕЛЯМ ПРИСВОЕНЫ УСЛОВНЫЕ ОБОЗНАЧЕНИЯ, КОТОРЫЕ СОСТОЯТ ИЗ СЛЕДУЮЩИХ КЛАССИФИКАЦИОННЫХ ПРИЗНАКОВ:

СНП	233	к	К	л	Л	Лк	м	М	н	Н	В(Р)	П1 (2)	2	В
Тип соединителя: ручного сочленения (расчленения) низкочастотный, прямоугольный;														
Порядковый номер разработки;														
Количество контактов от 2 до 60;														
Символ контакта;														
Количество ловителей;														
Символ ловителя;														
Символ ловителя с крепежным (резьбовым) элементом;														
Количество крепёжных отверстий в изоляторе;														
Символ крепёжного отверстия;														
Количество свободных (без контактов) отверстий в изоляторе;														
Символ свободного отверстия в изоляторе либо отверстия на розетке под ловитель;														
Тип контакта: В – штыревой контакт (вилка), Р – гнездовой контакт (розетка);														
Способ монтажа: П – пайка, 1 – хвостовик для объёмного монтажа, 2 – хвостовик для прямого монтажа в отверстие печатной платы;														
Покрытие рабочей части контактов – серебро;														
Всеклиматическое исполнение.														

ПРИМЕРЫ ОБОЗНАЧЕНИЯ: **Соединитель СНП233-(54К; 4Лк, 6Н)ВП22-В БСАР.434410.002 ТУ**

ТЕХНИЧЕСКИЕ ХАРАКТЕРИСТИКИ

Электрические параметры:

Рабочий ток на каждый контакт соединителя при его равномерной нагрузке, А	0,5
Максимальное рабочее напряжение (амплитудное значение), В	100
Сопротивление контактов, мОм, не более: - под объёмный монтаж; - под печатный монтаж.	 8 10
Сопротивление изоляции, МОм, не менее	1000
Электрическая прочность изоляции, В, не менее	500

Стойкость к ВВФ:

Климатическое исполнение по ГОСТ 15150-69	В
Температура окружающей среды при эксплуатации, °С: - минимальная; - максимальная.	 - 60 + 70
Пониженное рабочее атмосферное давление, мм.рт.ст.	5
Повышенная влажность воздуха при t=35 °С, %	98
Синусоидальная вибрация: - в диапазоне частот, Гц; - с ускорением, g.	 1-2000 10

Надежность:

Гамма - процентная минимальная наработка до отказа, ч: - при температуре соединителя +100 ° С; - при температуре соединителя +44 ° С.	 5000 130 000
Гамма - процентный срок сохраняемости, лет:	15
Число сочленений - расчленений	500

Рисунок 1
Розетка СНП233 с хвостовиками для печатного монтажа

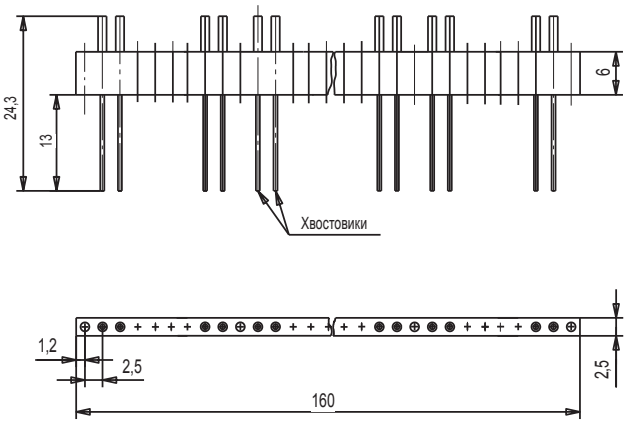

Рисунок 2 Розетка СНП233 с хвостовиками для печатного монтажа с отверстиями под механическое крепление

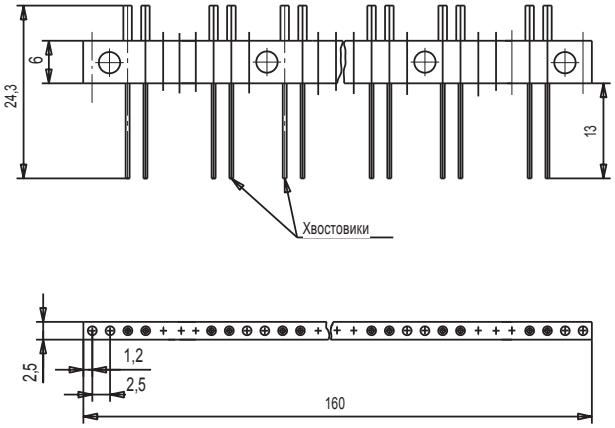

Рисунок 3
Розетка СНП233 с хвостовиками для объемного монтажа

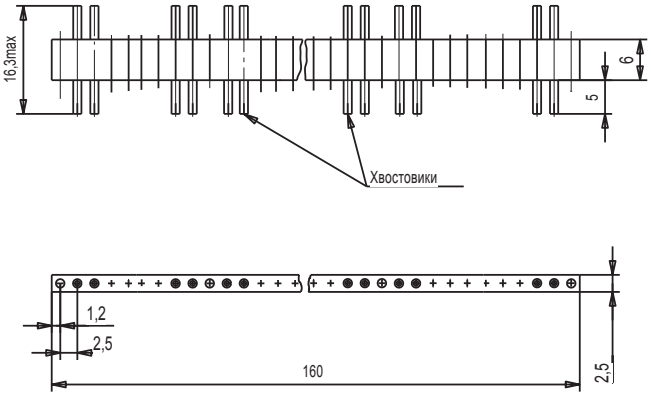

Рисунок 4 Розетка СНП233 с хвостовиками для объемного монтажа с отверстиями под механическое крепление

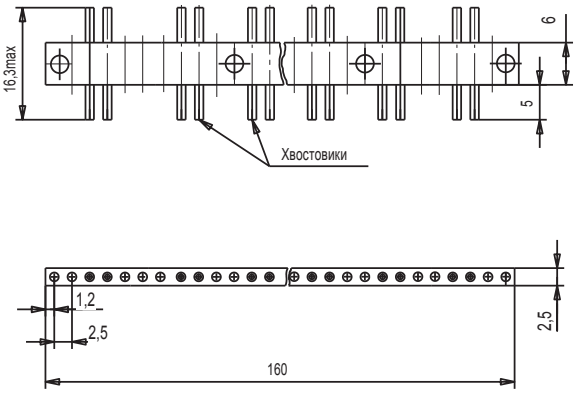

Рисунок 5
Розетка СНП233 с хвостовиками для печатного монтажа с ловителями

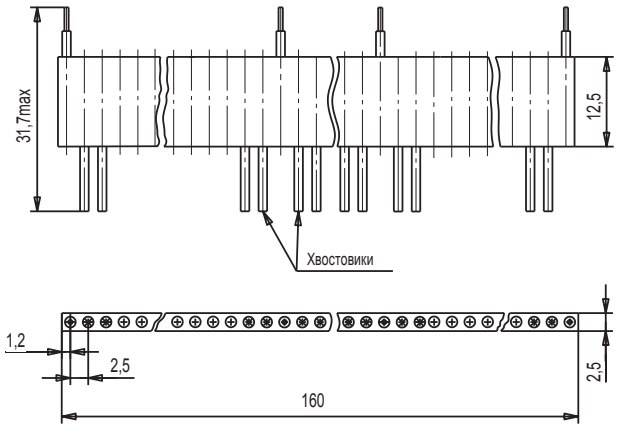

Рисунок 6 Розетка СНП233 с хвостовиками для печатного монтажа с ловителями и с отверстиями под механическое крепление

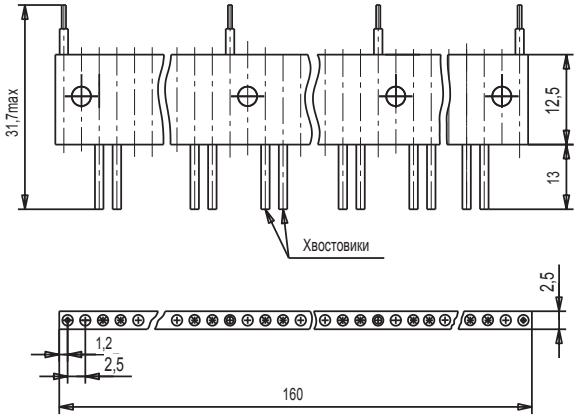

Рисунок 7
Розетка СНП233 с хвостовиками для печатного монтажа с ловителями и с резьбовым элементом для крепления

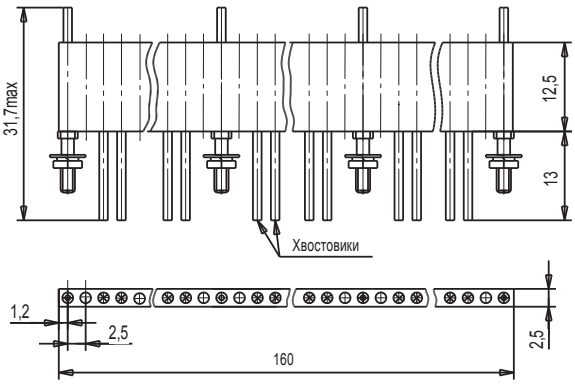

Рисунок 8
Розетка СНП233 с хвостовиками для объемного монтажа с ловителями

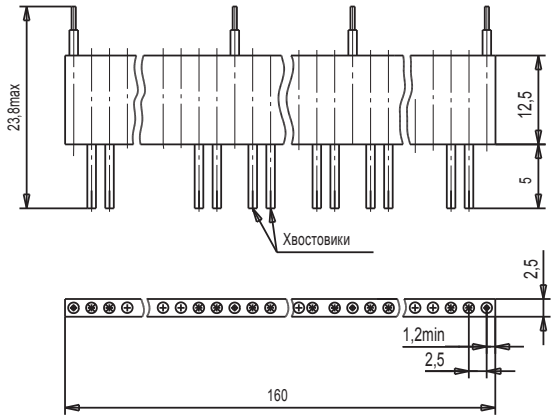

Рисунок 9
Розетка СНП233 с хвостовиками для объемного монтажа с ловителями и отверстиями под механическое крепления

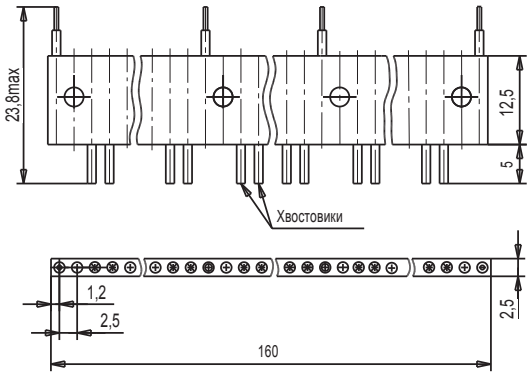

Рисунок 10
Розетка СНП233 с хвостовиками для объемного монтажа с ловителями и резьбовым элементом для крепления

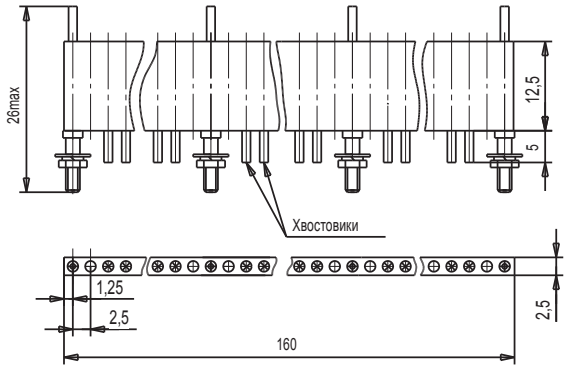

СОЕДИНИТЕЛИ СНП393



Аналог серии BCS, CES, MTLW...S, MTLW...D

Соединители электрические прямоугольные типа СНП393 предназначены для работы в электрических цепях постоянного, переменного и импульсного токов в радиоэлектронной аппаратуре специального и общепромышленного назначения при напряжении 400 В и силе тока 3 А.

Хвостовики контактов соединителей предназначены для прямого и углового монтажа в отверстия (диаметром 1+0,1 мм) печатной платы толщиной до 2 мм методом пайки.

Краткие технические характеристики соединителей указаны в табл.2 (стр. 1178)

СОЕДИНИТЕЛЯМ ПРИСВОЕНЫ УСЛОВНЫЕ ОБОЗНАЧЕНИЯ, КОТОРЫЕ СОСТОЯТ ИЗ СЛЕДУЮЩИХ КЛАССИФИКАЦИОННЫХ ПРИЗНАКОВ:

СНП	393	N	В(Р)	П2(3)	1	1(2)	2	l*	h*

Тип соединителя:
ручного сочленения (расчленения),
общего назначения,
прямоугольный;

Порядковый номер разработки;

Количество контактов:
однорядные – от 1 до 50;
двухрядные от 2 до 100;

Тип контакта:
В – штыревой контакт (вилка);
Р – гнездовой контакт (розетка);

Способ монтажа:
П – пайка;
2 – хвостовик прямого монтажа в отверстие печатной платы;
3 – хвостовик углового монтажа в отверстие печатной платы;

Покрытие рабочей части контактов:
1 – золото;

Количество рядов контактов в соединителе:
1 – однорядные;
2 – двухрядные;

Розетка углового печатного монтажа с выводом хвостовиков контактов на две стороны соединителя (к плоскости сочленения и к плоскости, противоположной плоскости сочленения);

00; 01 – условное обозначение длины контакта (штыря);

(0; 0,5; 1,0 ... 7,0) мм – длина рабочей части контакта (штыря), кратная 0,5 мм; устанавливается потребителем при заказе.

* Только для вилок

ПРИМЕРЫ ОБОЗНАЧЕНИЯ:

Вилка СНП393-40ВП21-1-00-3,5 РЮМК.430420.035 ТУ
Вилка СНП393-60ВП21-2-01-4,5 РЮМК.430420.035 ТУ
Розетка СНП393-20РП21-2 РЮМК.430420.035 ТУ
Розетка СНП393-40РП31-2-2 РЮМК.430420.035 ТУ

ТЕХНИЧЕСКИЕ ХАРАКТЕРИСТИКИ

Электрические параметры:

Рабочий ток на каждый контакт соединителя при его равномерной нагрузке, А: - розетки прямого печатного монтажа; - вилки, розетки углового печатного монтажа.	 1 3
Максимальное рабочее напряжение (амплитудное значение), В: - розетки прямого печатного монтажа; - остальные.	 250 400
Сопротивление контактов, мОм, не более	15
Сопротивление изоляции, МОм, не менее	5000
Электрическая прочность изоляции, В, не менее: - розетки прямого печатного монтажа; - остальные.	 1200 1600

Стойкость к ВВФ:

Климатическое исполнение по ГОСТ 15150-69	В
Температура окружающей среды при эксплуатации, °С: - минимальная; - максимальная.	 - 60 + 85
Пониженное рабочее атмосферное давление, мм.рт.ст.	5
Повышенная влажность воздуха при t=35 °С, %	98
Синусоидальная вибрация: - в диапазоне частот, Гц; - с ускорением, g.	 1-2000 10

Надежность:

Гамма-процентная минимальная наработка до отказа, ч	20 000
Гамма-процентный срок сохраняемости, лет	25
Число сочленений - расчленений	500

Рисунок 1 Вилка однорядная прямая СНП393–NВП21–1–i–h

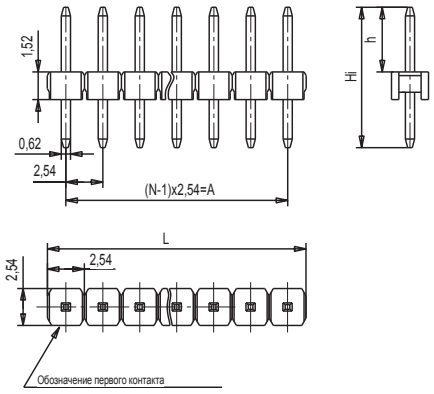

Таблица 1 – Вилка однорядная прямая СНП393–NВП21–1–i–h

Условное обозначение	Размеры, мм			Условное обозначение длин контактов, i=00;01	Кол. контактов N=1…50	Масса, г, не более
	A	L	Hi			
СНП393–1ВП21–1–00–h	–	2,54	7,6	00	1	0,030
СНП393–1ВП21–1–01–h			8,5	01		0,035
СНП393–2ВП21–1–00–h	2,54	5,08	7,6	00	2	0,065
СНП393–2ВП21–1–01–h			8,5	01		0,070
…	…	…	…	…	…	…
СНП393–NВП21–1–i–h	(N-1)×2,54	A+2,54	Hi	i	N	0.030×N
…	…	…	…	…	…	…
СНП393–50ВП21–1–00–h	124,46	127,00	7,6	00	50	1,600
СНП393–50ВП21–1–01–h			8,5	01		1,750

Рисунок 2 Вилка двухрядная прямая СНП393–NВП21–2–i–h

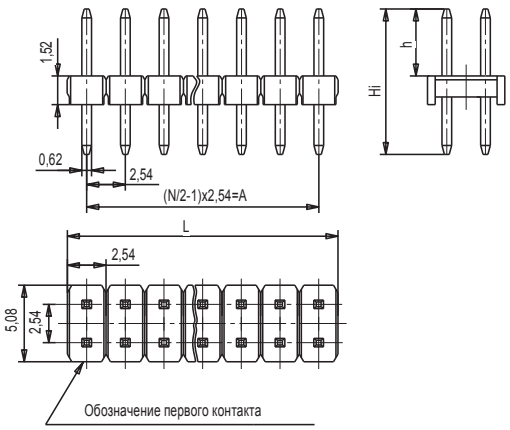

Таблица 2 – Вилка двухрядная прямая СНП393–NВП21–2–i–h

Условное обозначение	Размеры, мм			Условное обозначение длин контактов,	Кол. контактов N=2…100	Масса, г, не более
	A	L	Hi			
СНП393–2ВП21–2–00–h	-	2,54	7,6	00	2	0,06
СНП393–2ВП21–2–01–h			8,5	01		0,07
СНП393–4ВП21–2–00–h	2,54	5,08	7,6	00	4	0.13
СНП393–4ВП21–2–01–h			8,5	01		0.14
…	…	…	…	…	…	…
СНП393–NВП21–2–i–h	(N/2-1)×2,54	A+2,54	Hi	i	N	0,06×N/2
…	…	…	…	…	…	…
СНП393–50ВП21–2–00–h	124,46	127,0	7,6	00	100	3.20
СНП393–50ВП21–2–01–h			8,5	01		3.50

Рисунок 3 Розетка двухрядная прямая СНП393–NРП21–2

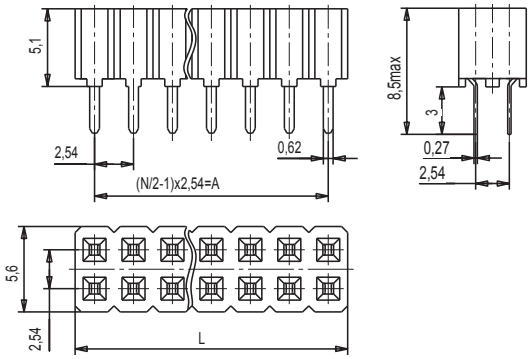

Таблица 3 – Розетка двухрядная прямая СНП393–NРП21–2

Условное обозначение	Размеры, мм		Кол. контактов, N=2,4…100	Масса, г, не более
	A	L		
СНП393–2РП21–2	-	2,54	2	0,25
СНП393–4РП21–2	2,54	5,08	4	0,50
…	…	…	…	…
СНП393–NРП21–2	(N/2-1)×2,54	A+2,54	N	0,25×N/2
…	…	…	…	…
СНП393–100РП21–2	124,46	127,00	100	12,50

Рисунок 4 Розетка двухрядная прямая СНП393–NРП31–2–2

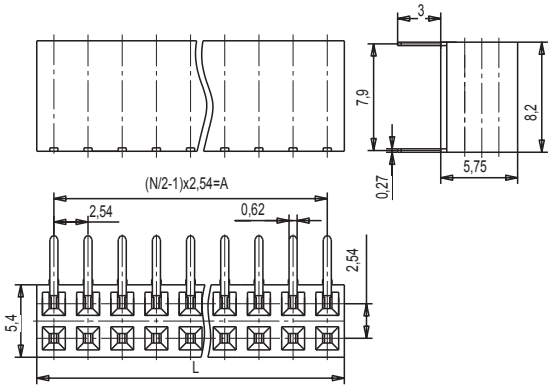

Таблица 4 – Розетка двухрядная прямая СНП393–NРП31–2–2

Условное обозначение	Размеры, мм		Кол. контактов, N=2,4…100	Масса, г, не более
	A	L		
СНП393–2РП31–2–2	-	2,54	2	0,2
СНП393–4РП31–2–2	2,54	5,08	4	0,4
…	…	…	…	…
СНП393–NРП31–2–2	(N/2-1)×2,54	A+2,54	N	0,2×N/2
…	…	…	…	…
СНП393–100РП31–2–2	124,46	127,00	100	10,0

СОЕДИНИТЕЛИ СНП386

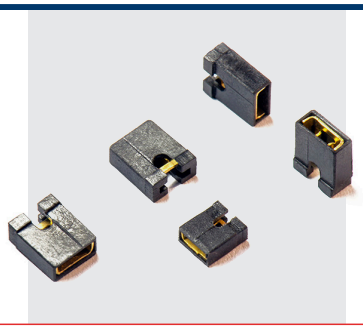

Аналог серии MJ-2-2, MJ-0-4

Соединители электрические прямоугольные типа СНП386 для печатного монтажа предназначены для работы в электрических цепях постоянного, переменного и импульсного токов в радиоэлектронной аппаратуре специального и общепромышленного назначения при напряжении 250 В и силе тока 3 А.

Краткие технические характеристики соединителей указаны в табл.2 (стр. 1178)

СОЕДИНИТЕЛЯМ ПРИСВОЕНЫ УСЛОВНЫЕ ОБОЗНАЧЕНИЯ, КОТОРЫЕ СОСТОЯТ ИЗ СЛЕДУЮЩИХ КЛАССИФИКАЦИОННЫХ ПРИЗНАКОВ:

СНП	386	2	РД	1	1(2)
Тип соединителя: ручного сочленения (расчленения) низкочастотный, прямоугольный;					
Порядковый номер разработки;					
Количество контактов:					
Тип контакта: Рд – гнездовой контакт (“джампер”);					
Покрытие рабочей части контактов: 1 – золотом;					
Шаг замыкаемых контактов в соединителе: 1 – 2 мм, 2 – 2,54 мм.					

ПРИМЕРЫ ОБОЗНАЧЕНИЯ:

Перемычка СНП386-2Рд1-1 РЮМК.430420.032 ТУ
Перемычка СНП386-2Рд1-2 РЮМК.430420.032 ТУ

СОЕДИНИТЕЛИ СНП386

ТЕХНИЧЕСКИЕ ХАРАКТЕРИСТИКИ

Электрические параметры:	
Рабочий ток на каждый контакт соединителя при его равномерной нагрузке, А	3,0
Максимальное рабочее напряжение (амплитудное значение), В	250
Сопротивление контактов, мОм, не более	20
Сопротивление изоляции, МОм, не менее	5000
Электрическая прочность изоляции, В, не менее	1200

Стойкость к ВВФ:	
Климатическое исполнение по ГОСТ 15150-69	В
Температура окружающей среды при эксплуатации, °С: - минимальная; - максимальная.	 - 65 + 85
Пониженное рабочее атмосферное давление, мм.рт.ст.	5
Повышенная влажность воздуха при t=35 °С, %	98
Синусоидальная вибрация: - в диапазоне частот, Гц; - с ускорением, g.	 1-2000 10

Надежность:	
Гамма - процентная минимальная наработка до отказа, ч	20 000
Гамма - процентный срок сохраняемости, лет	25
Число сочленений - расчленений	500

Рисунок 1 Перемычка СНП386-2Рд1-1

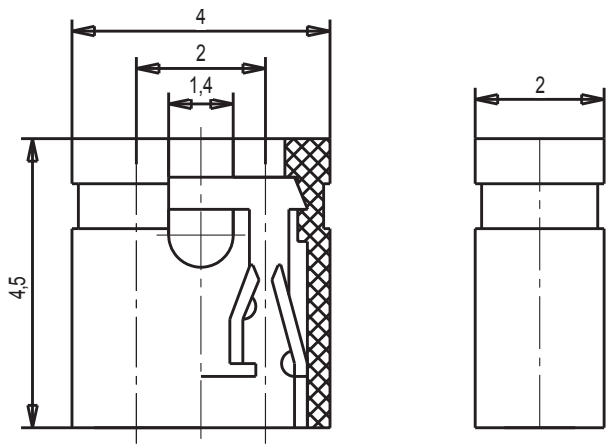

Масса-не более 0,1 г

Рисунок 2 Перемычка СНП386-2Рд-2

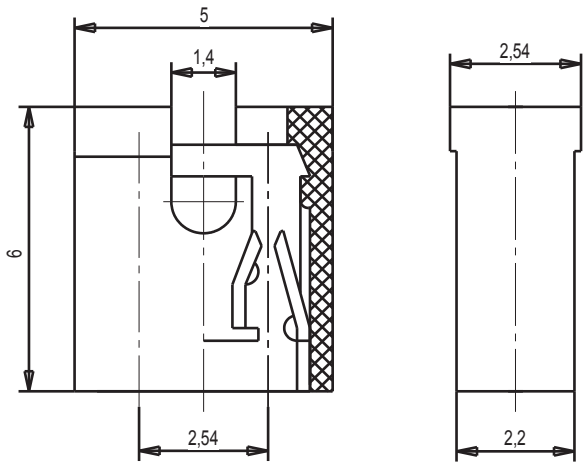

Масса-не более 0,12 г

СОЕДИНИТЕЛИ
ОНп-ВГ-81-В-КД ОНп-ВГ-86-В-КД



Соединители электрические прямоугольные типа ОНп-ВГ-81-В-КД, ОНп-ВГ-86-В-КД предназначены для работы в электрических цепях постоянного, переменного и импульсного токов в радиоэлектронной аппаратуре специального назначения при напряжении 250 В и силе тока 1,5 А.

Краткие технические характеристики соединителей указаны в табл.2 (стр. 1178)

СОЕДИНИТЕЛЯМ ПРИСВОЕНЫ УСЛОВНЫЕ ОБОЗНАЧЕНИЯ, КОТОРЫЕ СОСТОЯТ ИЗ СЛЕДУЮЩИХ КЛАССИФИКАЦИОННЫХ ПРИЗНАКОВ:

ОНП-ВГ	81(86)	N	160Х16,5	В(Р)	52(50)	В	Z	1(2)	3	КД

Тип соединителя: ручного сочленения (расчленения) общего назначения низкочастотный, прямоугольный;

Порядковый номер разработки;

Количество контактов: 42, 84, 112, 126, 168, 224;

Условный размер соединителя;

Часть соединителя:
В – вилка;
Р – розетка;

Конструктивное исполнение (номер типоконструкции):
52 – вилка прямая с хвостовиками контактов для поверхностного монтажа (пайка) на печатную плату;
50 – розетка прямая с хвостовиками контактов для прямого монтажа (пайка) в отверстия печатной платы;

Всеклиматическое исполнение;

(А, В); (В, С); (С, D) – ряды с заполненными контактами (на соединителях с числом контактов 112);

Вариант исполнения кодового штыря розетки:
1 – короткий (без резьбового элемента);
2 – удлиненный (с резьбовым элементом);

Наличие кодовых шайб у вилки;

Буквенный код предприятия-изготовителя АО "Карачевский завод "Электродеталь".

Примечания:
1. Отсутствие в обозначении соединителя цифр 1,2,3 – вариант исполнения соединителей без кодирующих элементов.
2. Покрытие контактов – золото.

ПРИМЕРЫ ОБОЗНАЧЕНИЯ:

Вилка ОНп-ВГ-81-224/160х16,5-В52-В-3-КД	РЮМК.430420.054 ТУ
Розетка ОНп-ВГ-81-224/160х16,5-Р50-В-1-КД	РЮМК.430420.054 ТУ
Вилка ОНп-ВГ-86-112/160х16,5-В52-В-(А,В)-КД	РЮМК.430420.054 ТУ
Розетка ОНп-ВГ-86-112/160х16,5-Р50-В-(А,В)-КД	РЮМК.430420.054 ТУ

СОЕДИНИТЕЛИ
ОНп-ВГ-81-В-КД ОНп-ВГ-86-В-КД

ТЕХНИЧЕСКИЕ ХАРАКТЕРИСТИКИ

Электрические параметры:

Рабочий ток на каждый контакт соединителя при его равномерной нагрузке: - для вилок; - для розеток.	 1 1,5
Максимальное рабочее напряжение (амплитудное значение), В: - для вилок; - для розеток.	 150 250
Сопротивление контактов, мОм, не более	15
Сопротивление изоляции, МОм, не менее	5000
Электрическая прочность изоляции, В, не менее: - для вилок; - для розеток.	 800 1200

Стойкость к ВВФ:

Климатическое исполнение по ГОСТ 15150-69	В
Температура окружающей среды при эксплуатации, °С: - минимальная; - максимальная.	 - 65 + 85
Пониженное рабочее атмосферное давление, мм.рт.ст.	400
Повышенная влажность воздуха при t=35 °С, %	98
Синусоидальная вибрация: - в диапазоне частот, Гц; - с ускорением, g.	 1-2000 10

Надежность:

Гамма - процентная наработка до отказа, ч	20 000
Гамма - процентный срок сохраняемости, лет:	25
Число сочленений - расчленений	500

Рисунок 1 Вилка ОНп-ВГ-81-224/160х16,5-В52-В(-3)-КД

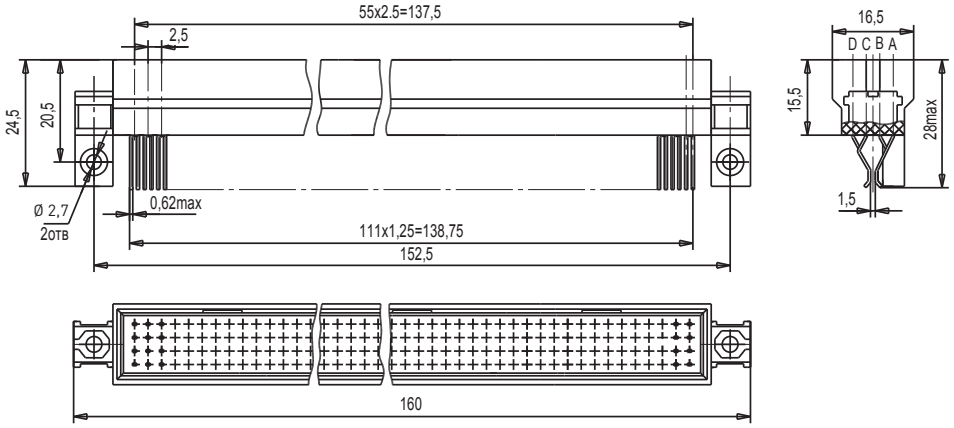

Рисунок 1а Вилка
ОНп-ВГ-86-168(126)/160х16,5-В52-В(-3)-КД

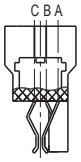

Рисунок 1б Вилка
ОНп-ВГ-86-112/160х16,5-В52-В-(А,В)(-3)-КД

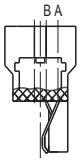

Рисунок 1в Вилка
ОНп-ВГ-86-112/160х16,5-В52-В(С,D)(-3)-КД

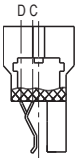

Рисунок 1г Вилка
ОНп-ВГ-86-112/160х16,5-В52-В-(В,С)(-3)-КД

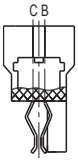

Рисунок 1д Вилка
ОНп-ВГ-86-42/160х16,5-В52-В(-3)-КД

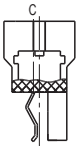

Таблица 1 - Вилки ОНп-ВГ-81(86)…

Условное обозначение	Количество контактов, N	Обозначение рядов с установленными	Масса, г, не более
ОНп-ВГ-81-224/160х16,5-В52-В-КД	224	A,B,C,D	48
ОНп-ВГ-81-224/160х16,5-В52-В-3-КД			52
ОНп-ВГ-86-168/160х16,5-В52-В-КД	168	A,B,C	44
ОНп-ВГ-86-168/160х16,5-В52-В-3-КД			46
ОНп-ВГ-86-126/160х16,5-В52-В-КД	126		41
ОНп-ВГ-86-126/160х16,5-В52-В-3-КД			43
ОНп-ВГ-86-112/160х16,5-В52-В-(А,В)-КД	112	A,B	40
ОНп-ВГ-86-112/160х16,5-В52-В-(А,В)-3-КД			42
ОНп-ВГ-86-112/160х16,5-В52-В-(В,С)-КД		B,C	40
ОНп-ВГ-86-112/160х16,5-В52-В-(В,С)-3-КД			42
ОНп-ВГ-86-112/160х16,5-В52-В-(С,D)-КД		C,D	40
ОНп-ВГ-86-112/160х16,5-В52-В-(С,D)-3-КД			42
ОНп-ВГ-86-84/160х16,5-В52-В-КД	84	B,C	38
ОНп-ВГ-86-84/160х16,5-В52-В-3-КД			40
ОНп-ВГ-86-42/160х16,5-В52-В-КД	42	C	35
ОНп-ВГ-86-42/160х16,5-В52-В-3-КД			37

СОЕДИНИТЕЛИ
ОНп-ВГ-81-В-КД ОНп-ВГ-86-В-КД

Рисунок 2 Розетка ОНп-ВГ-81-224/160х16,5-Р50-В(-1,2)-КД

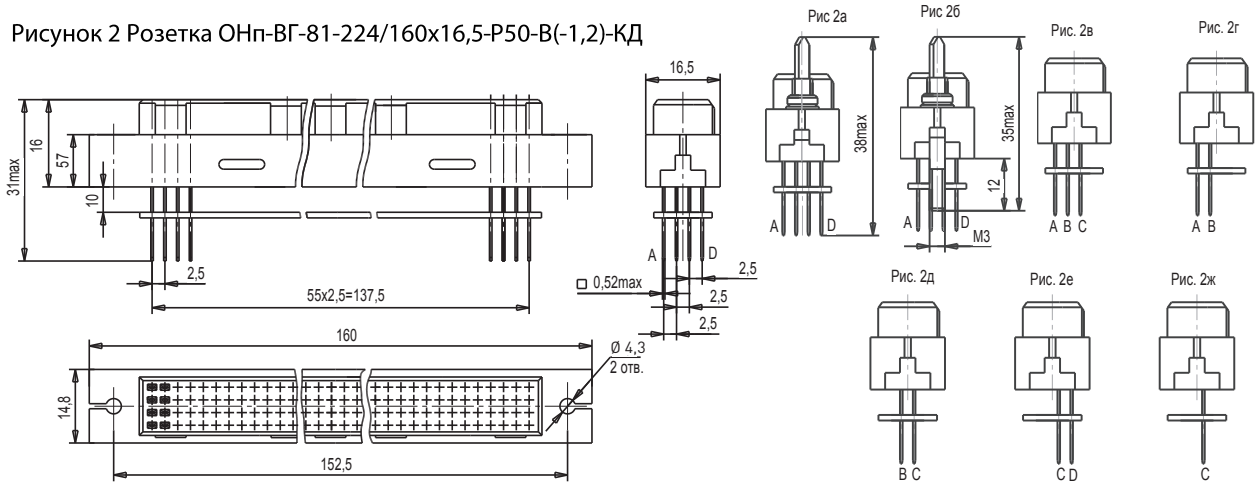

Таблица 2 - Розетки ОНп-ВГ-81(86)…

Условное обозначение	Количество контактов, N	Обозначение рядов с установленными контактами	Масса, г, не более	Рисунок
ОНп-ВГ-81-224/160х16,5-Р50-В-КД	224	A,B,C,D	72	2
ОНп-ВГ-81-224/160х16,5-Р50-В-1-КД			77	2а
ОНп-ВГ-81-224/160х16,5-Р50-В-2-КД			79	2б
ОНп-ВГ-86-168/160х16,5-Р50-В-КД	168	A,B,C	63	2в
ОНп-ВГ-86-168/160х16,5-Р50-В-1-КД			68	
ОНп-ВГ-86-168/160х16,5-Р50-В-2-КД			70	
ОНп-ВГ-86-126/160х16,5-Р50-В-КД	126	A,B,C	57	
ОНп-ВГ-86-126/160х16,5-Р50-В-1-КД			62	
ОНп-ВГ-86-126/160х16,5-Р50-В-2-КД			64	
ОНп-ВГ-86-112/160х16,5-Р50-В-(A,B)-КД	112	A,B	54	2г
ОНп-ВГ-86-112/160х16,5-Р50-В-(A,B)-1-КД			59	
ОНп-ВГ-86-112/160х16,5-Р50-В-(A,B)-2-КД			61	
ОНп-ВГ-86-112/160х16,5-Р50-В-(B,C)-КД	112	B,C	54	2д
ОНп-ВГ-86-112/160х16,5-Р50-В-(B,C)-1-КД			59	
ОНп-ВГ-86-112/160х16,5-Р50-В-(B,C)-2-КД			61	
ОНп-ВГ-86-112/160х16,5-Р50-В-(C,D)-КД	112	C,D	54	2е
ОНп-ВГ-86-112/160х16,5-Р50-В-(C,D)-1-КД			59	
ОНп-ВГ-86-112/160х16,5-Р50-В-(C,D)-2-КД			61	
ОНп-ВГ-86-84/160х16,5-Р50-В-КД	84	B,C	50	2д
ОНп-ВГ-86-84/160х16,5-Р50-В-1-КД			55	
ОНп-ВГ-86-84/160х16,5-Р50-В-2-КД			57	
ОНп-ВГ-86-42/160х16,5-Р50-В-КД	42	C	44	2ж
ОНп-ВГ-86-42/160х16,5-Р50-В-1-КД			49	
ОНп-ВГ-86-42/160х16,5-Р50-В-2-КД			51	

Схема расположения контактов в изоляторах
(нумерация контактов дана со стороны монтажной части вилки)

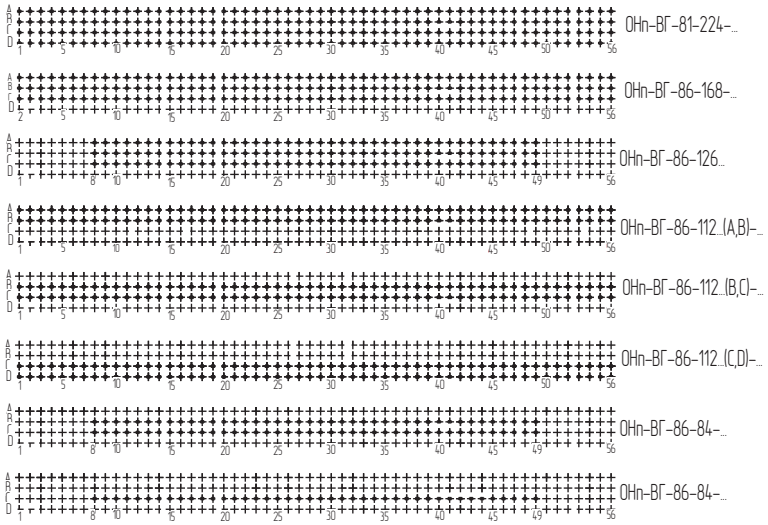

СОЕДИНИТЕЛИ СНП318

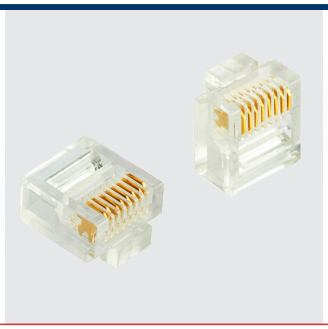

Соединители типа СНП318 предназначены для работы в электрических цепях постоянного, переменного (частотой до 3 МГц) и импульсного токов в аппаратуре связи и других изделиях электронной техники общепромышленного назначения при напряжении 100 В и силе тока 1 А.

Монтаж кабеля (проводов) к хвостовикам контактов вилки производится методом врезания в проводники кабеля сечением 0,12 мм2.

Розетки с хвостовиками под печатный монтаж распаиваются на печатную плату.

Розетки для монтажа обжимкой встроены в распределительные панели.

Конструкция соединителей предусматривает фиксацию сочленённого положения при помощи защёлки.

Краткие технические характеристики соединителей указаны в табл.2 (стр. 1178)

СОЕДИНИТЕЛЯМ ПРИСВОЕНЫ УСЛОВНЫЕ ОБОЗНАЧЕНИЯ, КОТОРЫЕ СОСТОЯТ ИЗ СЛЕДУЮЩИХ КЛАССИФИКАЦИОННЫХ ПРИЗНАКОВ:

СНП	318	-4(6,8)	В(Р)	П2(О1,В1)	1	1	-1(2,3)-(Э)

Тип соединителя:
ручного сочленения (расчленения)
общего назначения,
низкочастотный,
прямоугольный;

Порядковый номер разработки;

Количество контактов:

Тип контакта:
В – штыревой контакт (вилка),
Р – гнездовой контакт (розетка);

Способ монтажа:
П – пайка;
2 – хвостовик для прямого монтажа в отверстие печатной платы;
О – обжимка;
1 – хвостовик цилиндрический;
В – врезание;
1 – хвостовик вилочного типа;

Покрытие рабочей части контактов:
1 – золотом;

Наличие распределительной панели.

1-вилка с удлиненным основанием 22,5 мм
2-розетка с шагом выводов 1,27 мм
3-розетка со светодиодами
Э-наличие экрана

ПРИМЕРЫ ОБОЗНАЧЕНИЯ:

Соединитель СНП318-6ВВ11 БСАР.430420.012 ТУ
Соединитель СНП318-6РП21 БСАР.430420.012 ТУ

ТЕХНИЧЕСКИЕ ХАРАКТЕРИСТИКИ

Электрические параметры:	
Рабочий ток на каждый контакт соединителя при его равномерной нагрузке, А	1
Максимальное рабочее напряжение (амплитудное значение), В	100
Сопротивление контактов, мОм, не более	60
Сопротивление изоляции, МОм, не менее	1000
Электрическая прочность изоляции, В, не менее	500

Стойкость к ВВФ:	
Климатическое исполнение по ГОСТ 15150-69	УХЛ
Температура окружающей среды при эксплуатации, °С: - минимальная; - максимальная.	 - 45 + 70
Пониженное рабочее атмосферное давление, мм.рт.ст.	5
Повышенная влажность воздуха при t=35 °С, %	98
Синусоидальная вибрация: - в диапазоне частот, Гц; - с ускорением, g.	 1-2000 10

Надежность:	
Гамма - процентная минимальная наработка до отказа, ч	15 000
Гамма - процентный срок сохраняемости, лет	20
Число сочленений - расчленений	1000

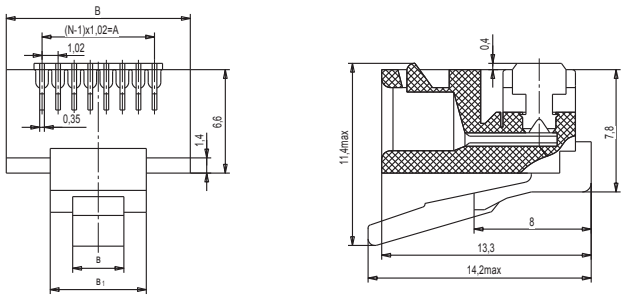

Таблица 1 Вилка СНП318-4 (6,8)ВВ11

Условное обозначение	Количество контактов	А, мм	В, мм	Масса, г
СНП318-4ВВ11	4	3,06	7,62	1,0
СНП318-6ВВ11	6	5,10	9,65	1,3
СНП318-8ВВ11	8	7,14	11,68	1,6

Рисунок 2 Розетка СНП318-4(6,8)РП21

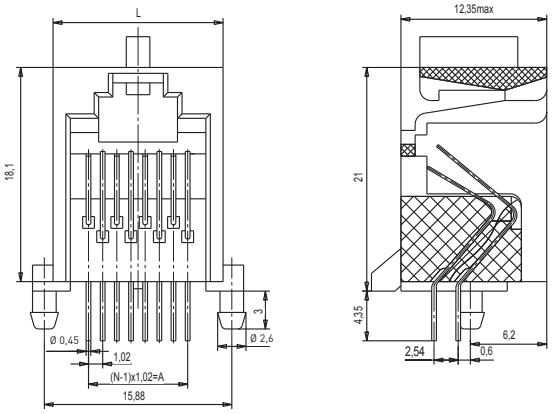

Таблица 2 Розетка СНП318-4(6,8)РП21

Условное обозначение	Количество контактов	A, мм	L, мм	Масса, г
СНП318-4РП21	4	3,06	10,4	1,8
СНП318-6 РП21	6	5,10	12,4	2,0
СНП318-8 РП21	8	7,14	7,14	2,2

Рисунок 3 Розетка СНП318-4(6,8)РО111

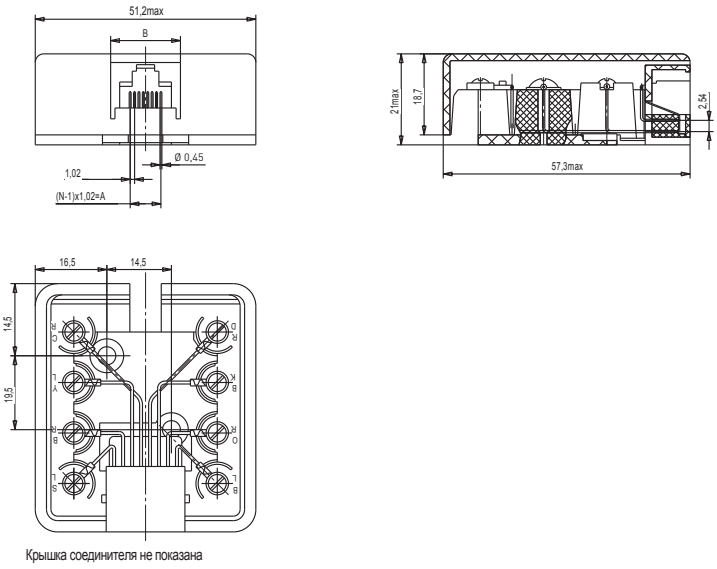

Крышка соединителя не показана

Таблица 3 Розетка СНП318-4(6,8)РО111

Условное обозначение	Количество контактов	A, мм	B, мм	Масса, г
СНП318-4 РО111	4	3,06	12.2	31.2
СНП318-6 РО111	6	5,10	14.2	32.6
СНП318-8 РО111	8	7,14	16.2	34.0

СОЕДИНИТЕЛИ
СНП244, СНП245, СНП246, СНП247

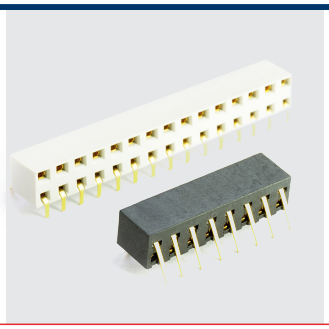

Аналог соединителей типа СНП1, СНП2, СНП3, СНП4

Соединители электрические прямоугольные типа СНП244, СНП245, СНП246, СНП247 предназначены для работы в электрических цепях постоянного, переменного и импульсного токов в радиоэлектронной аппаратуре специального и общепромышленного назначения при напряжении 250 В и силе тока 1 А.

Соединители малой контактности допускается получать путём разрезки соединителя большей контактности.

Краткие технические характеристики соединителей указаны в табл.2 (стр. 1178)

СОЕДИНИТЕЛЯМ ПРИСВОЕНЫ УСЛОВНЫЕ ОБОЗНАЧЕНИЯ, КОТОРЫЕ СОСТОЯТ ИЗ СЛЕДУЮЩИХ КЛАССИФИКАЦИОННЫХ ПРИЗНАКОВ:

СНП	244,245, 246,247	2(4...64)	Р	П2(3)	1(2)	2(20)	В
Тип соединителя: ручного сочленения (расчленения) низкочастотный, прямоугольный;							
Порядковый номер разработки;							
Количество контактов 2, 4, 6, 8, 10, 12, 14, 16, 18, 20, 22, 24, 28, 30, 32, 34, 38, 40, 50, 56, 64;							
Тип контакта: Р – гнездовой контакт (розетка);							
Способ монтажа: П – пайка, 2 – хвостовик для прямого монтажа в отверстие печатной платы, 3 – хвостовик для углового монтажа в отверстие печатной платы;							
Покрытие рабочей части контакта: 1 – золото, 2 – серебро;							
2 – двухрядная розетка, 20 – двухрядная обратная розетка;							
Всеклиматическое исполнение.							

ПРИМЕРЫ ОБОЗНАЧЕНИЯ:

Розетка СНП244-20РП21-2-В АСЛР.434430.003 ТУ (ВП)
Розетка СНП246-40РП22-20-В АСЛР.434430.003 ТУ (ВП)

ТЕХНИЧЕСКИЕ ХАРАКТЕРИСТИКИ

Электрические параметры:	
Рабочий ток на каждый контакт соединителя при его равномерной нагрузке, А	1
Максимальное рабочее напряжение (амплитудное значение), В	250
Сопротивление контактов, мОм, не более	10
Сопротивление изоляции, МОм, не менее	20 000
Электрическая прочность изоляции, В, не менее	1200

Стойкость к ВВФ:	
Климатическое исполнение по ГОСТ 15150-69	В
Температура окружающей среды при эксплуатации, °С: - минимальная; - максимальная.	 - 60 + 100
Пониженное рабочее атмосферное давление, мм.рт.ст.	3
Повышенная влажность воздуха при t=35 °С, %	98
Синусоидальная вибрация: - в диапазоне частот, Гц; - с ускорением, g.	 1-1000 10

Надежность:	
Гамма - процентная минимальная наработка до отказа, ч	1500
Гамма - процентный срок сохраняемости, лет	15
Число сочленений - расчленений	500

Рисунок 1 Розетка прямая однорядная СНП246-NРП21-В, СНП247-NРП22-В

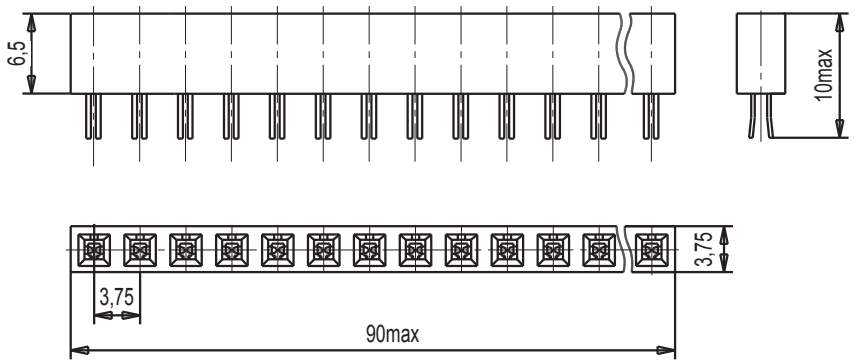

Рисунок 2 Розетка прямая двухрядная СНП246-NРП21-2-В, СНП246-NРП22-2-В

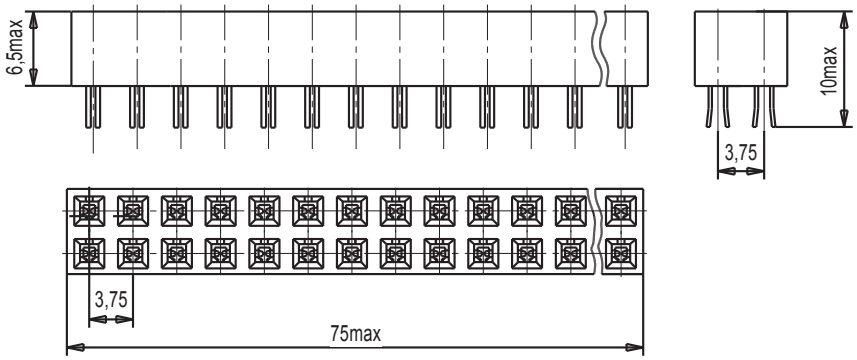

Рисунок 3 Розетка угловая однорядная СНП244-NРП31-В, СНП245-NРП32-В

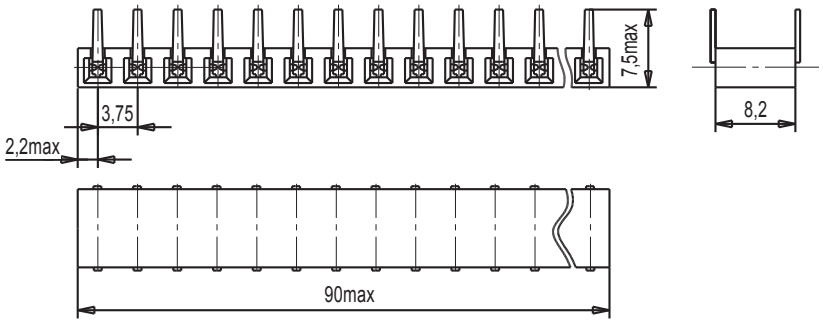

Рисунок 4 Розетка угловая двухрядная СНП244-NРП31-2-В, СНП245-NРП32-2-В

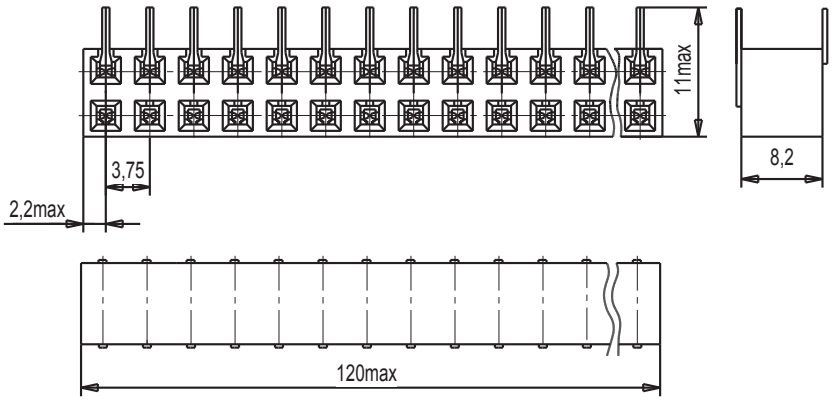

Рисунок 5 Розетка СНП246-NРП21-20-В, СНП247-NРП21-20-В двухрядная обратная

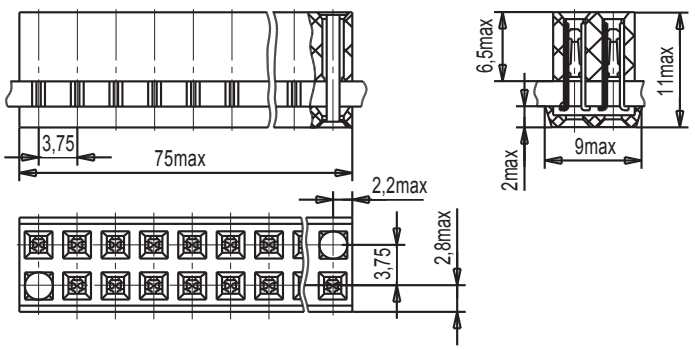

Ответной частью для розеток являются печатные платы с распаянными на них штырями

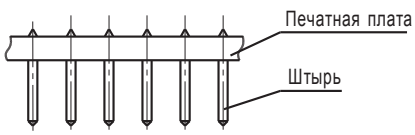

Штырь РЮМК.757471.037

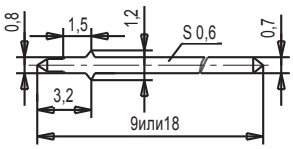

СОЕДИНИТЕЛИ СНП405



Аналог серии ОНП-ВС-35, ОНп-ВС-35, ОНП-ВС-39

Соединители электрические прямоугольные для печатного и объемного монтажа СНП405, предназначенный для работы в электрических цепях постоянного, переменного и импульсного токов в радиоэлектронной аппаратуре специального и общепромышленного назначения при напряжении 150 В и силе тока 1,5 А.

Краткие технические характеристики соединителей указаны в табл.2 (стр. 1178)

СОЕДИНИТЕЛЯМ ПРИСВОЕНЫ УСЛОВНЫЕ ОБОЗНАЧЕНИЯ, КОТОРЫЕ СОСТОЯТ ИЗ СЛЕДУЮЩИХ КЛАССИФИКАЦИОННЫХ ПРИЗНАКОВ:

СНП	405	180	В(Р)	П2(4)(Н1)	1(2)
Тип соединителя: ручного сочленения (расчленения) общего назначения, низкочастотный, прямоугольный;					
Порядковый номер разработки;					
Количество контактов:					
Тип контакта: В – штыревой контакт (вилка), Р – гнездовой контакт (розетка);					
Способ монтажа: П – пайка, Н – накрутка; Тип хвостовика: 1 – хвостовик под обычную накрутку*; 2 – хвостовки для прямого монтажа в отверстия печатной платы; 4 – хвостовик для планарного монтажа на печатную плату (вилка)					
Покрытие рабочей части контактов: 1 – золото, 2 – серебро.					

* В случае использования соединителей под объемный монтаж

ПРИМЕРЫ ОБОЗНАЧЕНИЯ:

Вилка СНП405-180ВП21 РЮМК.430420.065 ТУ (ВП)

Вилка 180 контактная, прямого печатного монтажа в отверстия печатной платы методом пайки, с покрытием контактов золотом

ПРИМЕРЫ ОБОЗНАЧЕНИЯ:

Розетка СНП405-180РП22 РЮМК.430420.065 ТУ (ВП)

Розетка 180 контактная, прямого печатного монтажа в отверстия печатной платы методом пайки, с покрытием контактов серебром

СОЕДИНИТЕЛИ СНП405

ТЕХНИЧЕСКИЕ ХАРАКТЕРИСТИКИ

Электрические параметры:

Рабочий ток на каждый контакт соединителя при его равномерной нагрузке, А, не более: - вилки с шагом 1, 25; - розетки, вилки с шагом 2,5 мм.	 1,0 1,5
Максимальное рабочее напряжение (амплитудное значение), В	150
Сопротивление контактов, мОм, не более	20
Сопротивление изоляции, МОм, не менее	5000
Электрическая прочность изоляции, В, не менее	1200

Стойкость к ВВФ:

Климатическое исполнение	В
Температура окружающей среды при эксплуатации, °С: - минимальная; - максимальная: - для вилок под накрутку, - для розеток и вилок под планарный монтаж;	 - 60 +75 + 95
Пониженное рабочее атмосферное давление, мм.рт.ст.	15
Повышенная влажность воздуха при t=35 °С, %	95
Синусоидальная вибрация: - в диапазоне частот, Гц; - с ускорением, g.	 200 20

Надежность:

Гамма - процентная минимальная наработка до отказа, ч	17 000
Гамма - процентный срок сохраняемости, лет	27
Число сочленений - расчленений	600

Рисунок 1 Вилка СНП405-180ВП21(2)

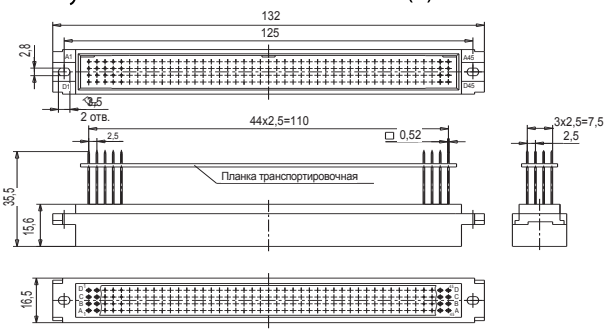

Рисунок 2 Розетка СНП405-180РН11(2)

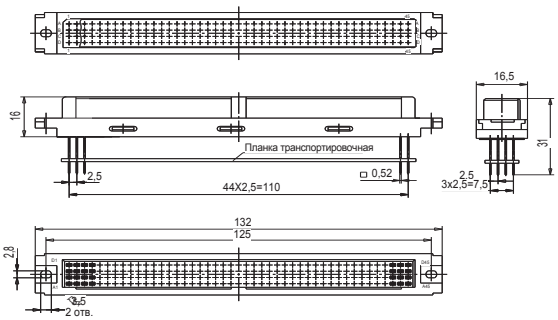

Рисунок 3 Вилка СНП405-180ВП41(2)

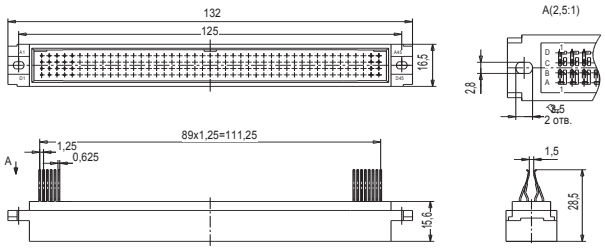

СОЕДИНИТЕЛИ СНП348



Аналог серии PWL, PWL-R, PHU

Соединители электрические прямоугольные типа СНП348 предназначены для работы в электрических цепях постоянного, переменного и импульсного токов в радиоэлектронной аппаратуре специального и общепромышленного назначения при напряжении 400 В и силе тока 4 А.

Краткие технические характеристики соединителей указаны в табл.2 (стр. 1178)

СОЕДИНИТЕЛЯМ ПРИСВОЕНЫ УСЛОВНЫЕ ОБОЗНАЧЕНИЯ, КОТОРЫЕ СОСТОЯТ ИЗ СЛЕДУЮЩИХ КЛАССИФИКАЦИОННЫХ ПРИЗНАКОВ:

СНП	348	2(4...)	В(Р)	П(2)(3)О4	2	В

Тип соединителя:
ручного сочленения,
низкочастотный,
прямоугольный;

Порядковый номер разработки;

Количество контактов – 2,4,6,8,12,14,16;

Тип контакта:
В – штыревой контакт (вилка),
Р – гнездовой контакт (розетка);

Способ монтажа:
для вилок: П – пайка,
2 – хвостовик для прямого монтажа в отверстие печатной платы,
3 – хвостовик для углового монтажа в отверстие печатной платы,
для розеток: О – обжатие,
4 – хвостовик плоский лепесткового типа;

Покрытие рабочей части контактов серебром;

Всеклиматическое исполнение.

ПРИМЕРЫ ОБОЗНАЧЕНИЯ:

СНП348-6ВП32 РЮМК.430420.013 ТУ (ВП)

- вилка 6-контактная, с угловыми хвостовиками под пайку в отверстия печатной платы с серебряным покрытием контактов

СНП348-12РО42-В РЮМК.430420.013 ТУ (ВП)

- розетка 12-контактная, с хвостовиками контактов под монтаж методом обжатия, с серебряным покрытием контактов

СОЕДИНИТЕЛИ СНП348

ТЕХНИЧЕСКИЕ ХАРАКТЕРИСТИКИ

Электрические параметры:

Рабочий ток на каждый контакт соединителя при его равномерной нагрузке, А	4
Максимальное рабочее напряжение (амплитудное значение), В	400
Сопротивление контактов, мОм, не более	20
Сопротивление изоляции, МОм, не менее	2000
Электрическая прочность изоляции, В	1600

Стойкость к ВВФ:

Климатическое исполнение по ГОСТ 15150-69	УХЛ, В
Температура окружающей среды при эксплуатации, °С: - минимальная; - максимальная:	 - 60 + 85
Пониженное рабочее атмосферное давление, мм.рт.ст.	5
Повышенная влажность воздуха при t=35 °С, %	98
Синусоидальная вибрация: - в диапазоне частот, Гц; - с ускорением, g.	 1-2000 10

Надежность:

Гамма - процентная минимальная наработка до отказа, ч	15 000
Гамма - процентный срок сохраняемости, лет	20
Число сочленений - расчленений	500

Рисунок 1 Вилка СНП348-NВП22

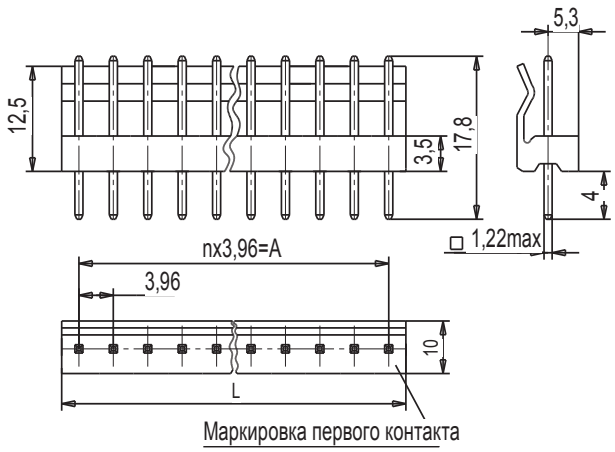

Таблица 1 Вилка СНП348-NВП22

Условное обозначение	Размеры, мм		Количество контактов n+1	Масса, г
	A	L		
СНП348-2ВП22	3,96	8,0	2	0,9
СНП348-2ВП22				1,0
СНП348-4ВП22	11,88	15,9	4	1,8
СНП348-4ВП22				2,0
СНП348-6ВП22	19,80	23,9	6	2,7
СНП348-6ВП22				2,9
СНП348-8ВП22	27,72	31,8	8	3,6
СНП348-8ВП22				3,8
СНП348-12ВП22	43,56	47,6	12	5,4
СНП348-12ВП22				5,5
СНП348-14ВП22	51,48	55,5	14	6,3
СНП348-14ВП22				6,8
СНП348-16ВП22	59,40	63,5	16	7,2
СНП348-16ВП22				7,7

Рисунок 2 Розетка СНП348-NРП042(-В)

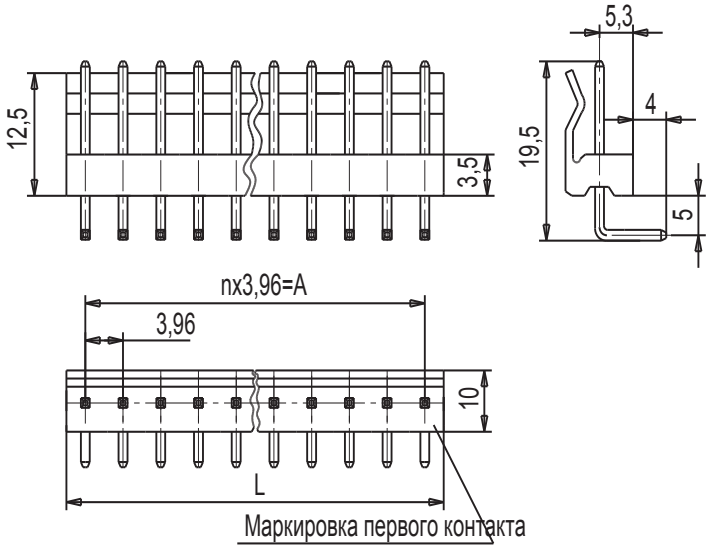

Таблица 2 – Розетка СНП348-NРП042(-В)

Условное обозначение	Размеры, мм		Количество контактов	Масса, г
	A	L		
СНП348–2РО42	3,96	8,0	2	2,0
СНП348–4РО42	11,80	15,9	4	2,6
СНП348–6РО42	19,80	23,9	6	3,0
СНП348–8РО42	27,72	31,8	8	4,0
СНП348–12РО42	43,56	47,6	12	4,6
СНП348–14РО42	51,48	55,5	14	5,0
СНП348–16РО42	59,40	63,5	16	6,0

Рисунок 3 Розетка СНП348-NРП042(-В)

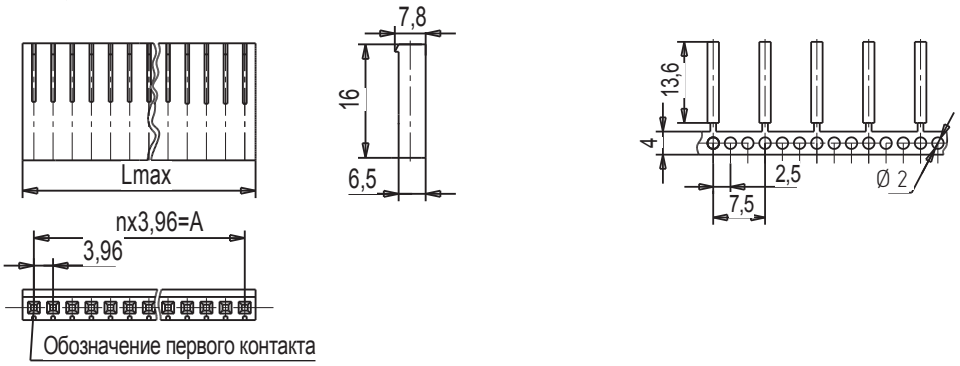

СОЕДИНИТЕЛИ СНП389

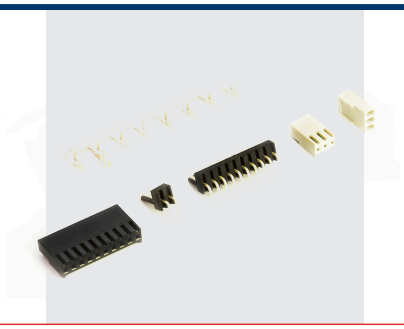

Аналог серии HU, WF, WF-R, DS1070-M, DS1070-MR, DS1070-F (Connfly)

Соединители электрические прямоугольные типа СНП389 предназначены для работы в электрических цепях постоянного, переменного и импульсного токов в радиоэлектронной аппаратуре специального и общепромышленного назначения при напряжении 250 В и силе тока 1,5 А.

Краткие технические характеристики соединителей указаны в табл.2 (стр. 1178)

СОЕДИНИТЕЛЯМ ПРИСВОЕНЫ УСЛОВНЫЕ ОБОЗНАЧЕНИЯ, КОТОРЫЕ СОСТОЯТ ИЗ СЛЕДУЮЩИХ КЛАССИФИКАЦИОННЫХ ПРИЗНАКОВ:

СНП	389	N	В(Р)	П2(3)(О2)	2(3)	1	1(2)

Тип соединителя:
ручного сочленения (расчленения) общего назначения, низкочастотный, прямоугольный;

Порядковый номер разработки;

Количество контактов:
однорядные – 2, 3, 4, 6, 10, 12, 16;

Тип контакта:
В – штыревой контакт (вилка),
Р – гнездовой контакт (розетка);

Способ монтажа:
П – пайка;
2 – хвостовик прямого монтажа в отверстие печатной платы;
3 – хвостовик углового монтажа в отверстие печатной платы;
О – обжатие;
2 – хвостовик лепесткового типа;

Покрытие рабочей части контактов:
2 – серебро;
3 – олово;

Количество рядов контактов соединителей:
1 - однорядные;

Вариант вилки углового монтажа:
1 – изгиб хвостовика контакта направлен в сторону замка ("защелки");
2 – изгиб хвостовика контакта направлен в сторону, противоположную от замка ("защелки").

Хвостовики контактов соединителей предназначены для следующих способов монтажа:
- вилки для прямого и углового монтажа в отверстия (диаметром $1^{+0,1}$ мм) печатной платы толщиной до 2 мм методом пайки;
- розетки для монтажа провода (сечением жил от 0,08 мм^2 до 0,35 мм^2) методом обжатия.

ПРИМЕРЫ ОБОЗНАЧЕНИЯ:

Розетка СНП389-16РО22-1 РЮМК.430420.033 ТУ (ВП)
- розетка однорядная, 16-контактная, для монтажа обжатием, с покрытием контактов серебром

Вилка СНП389-16ВП32-1-1 РЮМК.430420.033 ТУ (ВП)
- вилка однорядная, 16-контактная, углового монтажа в отверстия печатной платы, с покрытием контактов серебром, с изгибом хвостовика контакта, направленным в сторону замка ("защелки")

СОЕДИНИТЕЛИ СНП389

ТЕХНИЧЕСКИЕ ХАРАКТЕРИСТИКИ

Электрические параметры:	
Рабочий ток на каждый контакт соединителя при его равномерной нагрузке, А	1,5
Максимальное рабочее напряжение, В	250
Сопротивление контактов, мОм, не более	30
Сопротивление изоляции, МОм, не менее	5000
Электрическая прочность изоляции, В, не менее	1200

Стойкость к ВВФ:	
Климатическое исполнение по ГОСТ 15150-69	В
Температура окружающей среды при эксплуатации, °С: - минимальная; - максимальная:	 - 60 + 85
Пониженное рабочее атмосферное давление, мм.рт.ст.	5
Повышенная влажность воздуха при t=35 °С, %	98
Синусоидальная вибрация: - в диапазоне частот, Гц; - с ускорением, g.	 1-2000 10

Надежность:	
Гамма - процентная минимальная наработка до отказа, ч: - покрытие серебро; - покрытие олово.	 20 000 10 000
Гамма - процентный срок сохраняемости, лет - покрытие серебро; - покрытие олово.	 25 15
Число сочленений - расчленений	500

Рисунок 1 Вилка СНП389-NВП22(3)-1

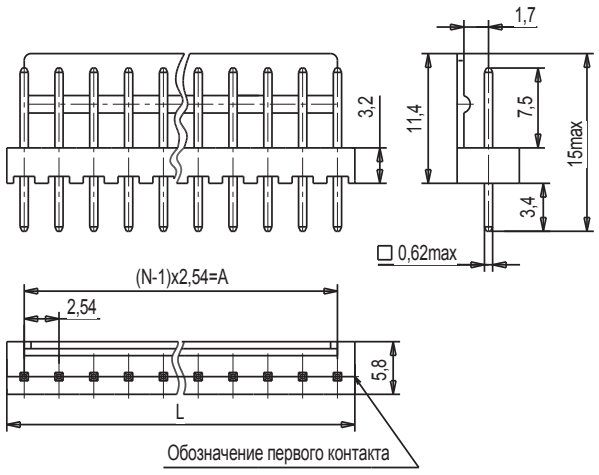

Таблица 1 СНП389–NВП22(3)-1 однорядная прямая

Условное обозначение	Размеры, мм		Кол. контактов, N	Масса, г не более
	A	L		
СНП389–2ВП22(3)-1	2,54	5,08	2	0,22
СНП389–4ВП22(3)-1	7,62	10,16	4	0,44
СНП389–6ВП22(3)-1	12,70	15,24	6	0,66
СНП389–10ВП22(3)-1	22,86	25,40	10	1,10
СНП389–12ВП22(3)-1	27,94	30,48	12	1,32
СНП389–16ВП22(3)-1	38,10	40,64	16	1,76

Рисунок 2 Вилка СНП389-NВП32(3)-1-2

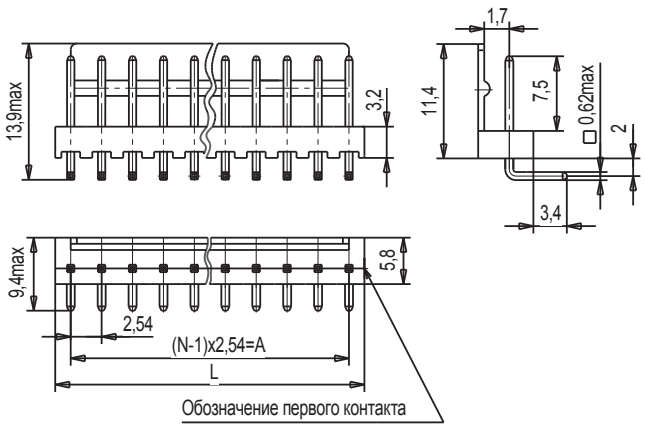

Таблица 2 СНП389–NВП32(3)–1–2

Условное обозначение	Рис.	Размеры, мм		Кол. контактов, N	Масса, г не более
		A	L		
СНП389–2ВП32(3)–1–2	2	2,54	5,08	2	0,25
СНП389–2ВП32(3)–1–2	3				
СНП389–4ВП32(3)–1–2	2	7,62	10,16	4	0,49
СНП389–4ВП32(3)–1–2	3				
СНП389–6ВП32(3)–1–2	2	12,70	15,24	6	0,74
СНП389–6ВП32(3)–1–2	3				
СНП389–10ВП32(3)–1–2	2	22,86	25,40	10	1,24
СНП389–10ВП32(3)–1–2	3				
СНП389–12ВП32(3)–1–2	2	27,94	30,48	12	1,49
СНП389–12ВП32(3)–1–2	3				
СНП389–16ВП32(3)–1–2	2	38,10	40,64	16	1,98
СНП389–16ВП32(3)–1–2	3				

Рисунок 3 Вилка СНП389-NВП32(3)-1-1

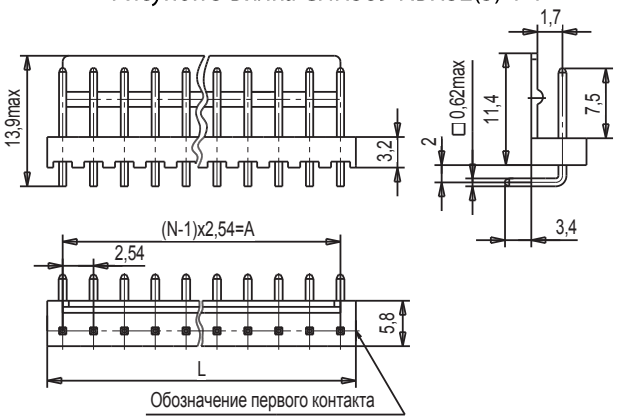

Таблица 3 Розетка СНП389–NРО22(3)–1

Условное обозначение	Размеры, мм		Кол. контактов, N	Масса, г не более
	A	L		
СНП389–2РО22(3)–1	2,54	5,08	2	0,34
СНП389–4РО22(3)–1	7,62	10,16	4	0,68
СНП389–6РО22(3)–1	12,70	15,24	6	1,02
СНП389–10РО22(3)–1	22,86	25,40	10	1,70
СНП389–12РО22(3)–1	27,94	30,48	12	2,04
СНП389–16РО22(3)–1	38,10	40,64	16	2,72

Рисунок 4 Розетка СНП389-NРО22(3)-1

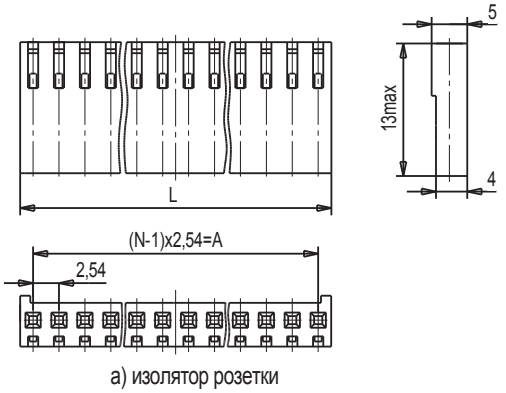

а) изолятор розетки

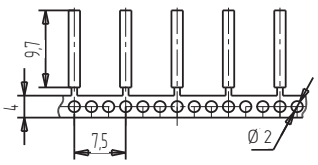

б) контакты на несущей технологической ленте

СОЕДИНИТЕЛИ СНП392



Аналог серии 51021, 53047,53048, 53261, 53398

Соединители электрические прямоугольные типа СНП392 предназначены для работы в электрических цепях постоянного, переменного и импульсного токов в радиоэлектронной аппаратуре специального и общепромышленного назначения при напряжении 125 В и силе тока 1,5 А.

Краткие технические характеристики соединителей указаны в табл.2 (стр. 1178)

СОЕДИНИТЕЛЯМ ПРИСВОЕНЫ УСЛОВНЫЕ ОБОЗНАЧЕНИЯ, КОТОРЫЕ СОСТОЯТ ИЗ СЛЕДУЮЩИХ КЛАССИФИКАЦИОННЫХ ПРИЗНАКОВ:

СНП	392	N	В(Р)	П2(3,4,5)(О2)	1(3)	1

Тип соединителя:
ручного сочленения (расчленения) общего и специального назначения, низкочастотный, прямоугольный;

Порядковый номер разработки;

Количество контактов:
однорядные – 2, 4, 6, 10, 12;

Тип контакта:
В – штыревой контакт (вилка),
Р – гнездовой контакт (розетка);

Способ монтажа:
П – пайка;
2 – хвостовик прямого монтажа в отверстие печатной платы;
3 – хвостовик углового монтажа в отверстие печатной платы;
4 – хвостовик прямого поверхностного монтажа на печатную плату;
5 – хвостовик углового поверхностного монтажа на печатную плату;
О – обжатие;
2 – хвостовик плоский, лепесткового типа;

Покрытие рабочей части контактов:
1 – золото;
3 – олово;

Количество рядов контактов соединителей:
1 – однорядные.

Хвостовики контактов соединителей предназначены для следующих способов монтажа:
- вилки для прямого и углового монтажа в отверстия (диаметром $0,6^{+0,1}$мм) печатной платы толщиной до 2 мм методом пайки;
- вилки для прямого и углового поверхностного монтажа на печатную плату;
- розетки для монтажа провода (сечением от 0,08 мм^2 до 0,12 мм^2) способом обжатия.

ПРИМЕРЫ ОБОЗНАЧЕНИЯ:

Вилка СНП392-10ВП21-1 РЮМК.430420.037 ТУ (ВП) - вилка однорядная, 10-контактная, прямого монтажа в отверстия печатной платы с покрытием контактов золотом

Розетка СНП392-10РО21-1 РЮМК.430420.037 ТУ (ВП) - розетка однорядная, 10-контактная, для монтажа обжатием с покрытием контактов золотом

СОЕДИНИТЕЛИ СНП392

ТЕХНИЧЕСКИЕ ХАРАКТЕРИСТИКИ

Электрические параметры:	
Рабочий ток на каждый контакт соединителя при его равномерной нагрузке, А	1,5
Максимальное рабочее напряжение, В	125
Сопротивление контактов, мОм, не более	20
Сопротивление изоляции, МОм, не менее	1000
Электрическая прочность изоляции, В, не менее	650

Стойкость к ВВФ:	
Климатическое исполнение по ГОСТ 15150-69	В
Температура окружающей среды при эксплуатации, °С: - минимальная; - максимальная:	 - 60 + 85
Пониженное рабочее атмосферное давление, мм.рт.ст.	5
Повышенная влажность воздуха при t=35 °С, %	98
Синусоидальная вибрация: - в диапазоне частот, Гц; - с ускорением, g.	 1-2000 10

Надежность:	
Гамма - процентная минимальная наработка до отказа, ч: - покрытие серебро; - покрытие олово.	 20 000 10 000
Гамма - процентный срок сохраняемости, лет - покрытие серебро; - покрытие олово.	 25 15
Число сочленений - расчленений	500

Рисунок 1 Вилка СНП392–NВП21(3)–1

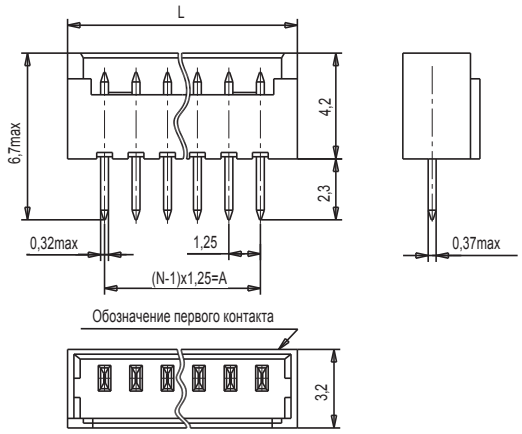

Таблица 1 Вилка СНП392–NВП21(3)–1 прямая

Условное обозначение	Размеры, мм		Кол. контактов, N	Масса, г не более
	A	L		
СНП392–2ВП21(3)–1	1,25	4,30	2	0,30
СНП392–4ВП21(3)–1	3,75	6,80	4	0,60
СНП392–6ВП21(3)–1	6,25	9,30	6	0,90
СНП392–8ВП21(3)–1	8,75	11,80	8	1,20
СНП392–10ВП21(3)–1	11,25	14,30	10	1,50
СНП392–12ВП21(3)–1	13,75	16,80	12	1,80

Рисунок 2 Вилка СНП392–NB321(3)–1 – угловая

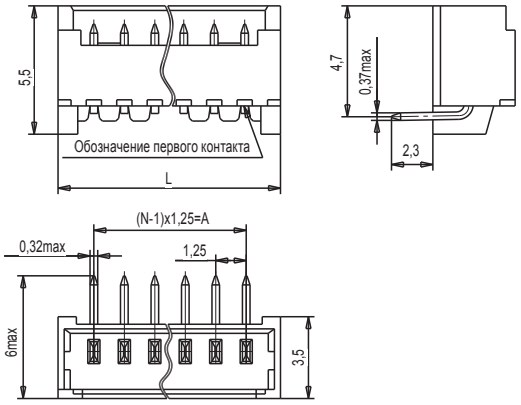

Рисунок 3 Вилка СНП392–NBП41(3)–1

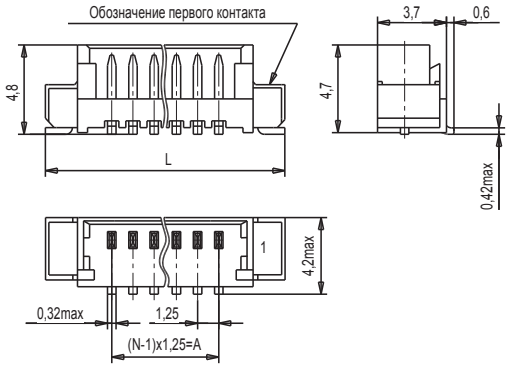

Рисунок 4 СНП392–NPO21(3)–1

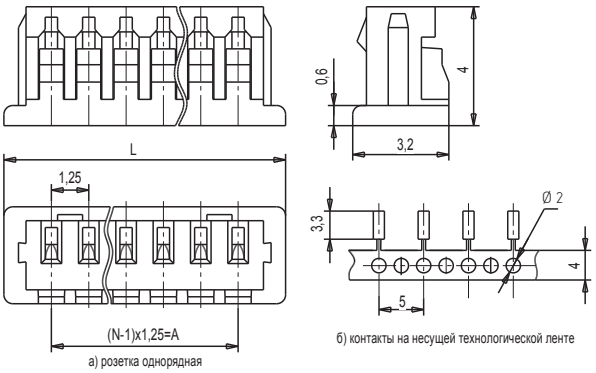

а) розетка однорядная

б) контакты на несущей технологической ленте

Рисунок 5 СНП392–NBП51(3)–1

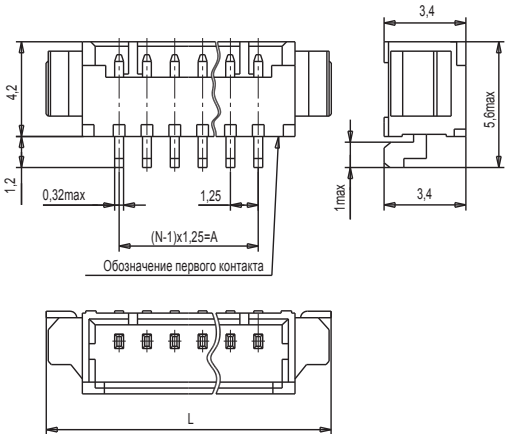

Таблица 2 Вилка СНП392–NB321(3)–1 – угловая

Условное обозначение	Размеры, мм		Кол. контактов, N	Масса, г не более
	A	L		
СНП392–2B321(3)–1	1,25	4,30	2	0,4
СНП392–4B321(3)–1	3,75	6,80	4	0,8
СНП392–6B321(3)–1	6,25	9,30	6	1,2
СНП392–8B321(3)–1	8,75	11,80	8	1,6
СНП392–10B321(3)–1	11,25	14,30	10	2,0
СНП392–12B321(3)–1	13,75	16,80	12	2,4

Таблица 3 Вилка СНП392–NBП41(3)–1

Условное обозначение	Размеры, мм		Кол. контактов, N	Масса, г не более
	A	L		
СНП392–2BП41(3)–1	1,25	7,70	2	0,42
СНП392–4BП41(3)–1	3,75	10,20	4	0,84
СНП392–6BП41(3)–1	6,25	12,70	6	1,26
СНП392–8BП41(3)–1	8,75	15,20	8	1,68
СНП392–10BП41(3)–1	11,25	17,70	10	2,10
СНП392–12BП41(3)–1	13,75	20,20	12	2,52

Таблица 4 СНП392–NPO21(3)–1

Условное обозначение	Размеры, мм		Кол. контактов, N	Масса, г не более
	A	L		
СНП392–2PO21(3)–1	1,25	4,30	2	0,30
СНП392–4PO21(3)–1	3,75	6,80	4	0,60
СНП392–6PO21(3)–1	6,25	9,30	6	0,90
СНП392–8PO21(3)–1	8,75	11,80	8	1,20
СНП392–10PO21(3)–1	11,25	14,30	10	1,50
СНП392–12PO21(3)–1	13,75	16,80	12	1,80

Таблица 5 СНП392–NBП51(3)–1

Условное обозначение	Размеры, мм		Кол. контактов, N	Масса, г не более
	A	L		
СНП392–2BП51(3)–1	1,25	7,70	2	0,4
СНП392–4BП51(3)–1	3,75	10,20	4	0,8
СНП392–6BП51(3)–1	6,25	12,70	6	1,2
СНП392–8BП51(3)–1	8,75	15,20	8	1,6
СНП392–10BП51(3)–1	11,25	17,70	10	2,0
СНП392–12BП51(3)–1	13,75	20,20	12	2,4

СОЕДИНИТЕЛИ СНП394

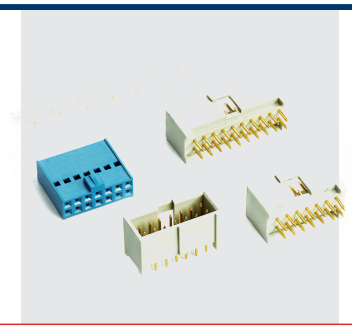

Аналог серии 90156, 90136,90142, 90130

Соединители электрические прямоугольные типа СНП394 предназначены для работы в электрических цепях постоянного, переменного и импульсного токов в радиоэлектронной аппаратуре специального и общепромышленного назначения при напряжении 400 В и силе тока 2 А.

Краткие технические характеристики соединителей указаны в табл.2 (стр. 1178)

СОЕДИНИТЕЛЯМ ПРИСВОЕНЫ УСЛОВНЫЕ ОБОЗНАЧЕНИЯ, КОТОРЫЕ СОСТОЯТ ИЗ СЛЕДУЮЩИХ КЛАССИФИКАЦИОННЫХ ПРИЗНАКОВ:

СНП	394	N	В(Р)	П2(О2)	1(3)	1(2)

Тип соединителя:
ручного сочленения (расчленения) общего назначения, низкочастотный, прямоугольный;

Порядковый номер разработки;

Количество контактов:
6, 8, 14, 20;

Тип контакта:
В – штыревой контакт (вилка),
Р – гнездовой контакт (розетка);

Способ монтажа:
П – пайка;
2 – хвостовик прямого монтажа в отверстие печатной платы;
О – обжатие;
2 – хвостовик лепесткового типа;

Покрытие рабочей части контактов:
1 – золото;
3 – олово;

Количество рядов контактов в соединителе:
1– однорядные;
2 – двухрядные.

ПРИМЕРЫ ОБОЗНАЧЕНИЯ:

Вилка СНП394-8ВП23-1 РЮМК.430420.033 ТУ (ВП)	- вилка двухрядная, 20-контактная, прямого монтажа в отверстия печатной платы, с покрытием контактов оловом
Розетка СНП394-20РО21-2 РЮМК.430420.033 ТУ (ВП)	- розетка двухрядная , 20-контактная, для монтажа обжатием, с покрытием контактов золотом

СОЕДИНИТЕЛИ СНП394

ТЕХНИЧЕСКИЕ ХАРАКТЕРИСТИКИ

Электрические параметры:	
Рабочий ток на каждый контакт соединителя при его равномерной нагрузке, А	2
Максимальное рабочее напряжение, В	400
Сопротивление контактов, мОм, не более	30
Сопротивление изоляции, МОм, не менее	5000
Электрическая прочность изоляции, В, не менее	1600

Стойкость к ВВФ:	
Климатическое исполнение по ГОСТ 15150-69	В
Температура окружающей среды при эксплуатации, °С: - минимальная; - максимальная:	 - 60 + 85
Пониженное рабочее атмосферное давление, мм.рт.ст.	5
Повышенная влажность воздуха при t=35 °С, %	98
Синусоидальная вибрация: - в диапазоне частот, Гц; - с ускорением, g.	 1-2000 10

Надежность:	
Гамма - процентная минимальная наработка до отказа, ч: - покрытие золото; - покрытие олово.	 20 000 10 000
Гамма - процентный срок сохраняемости, лет - покрытие золото; - покрытие олово.	 25 15
Число сочленений - расчленений	500

Рисунок 1 Вилка СНП394-NВП21(3)-1

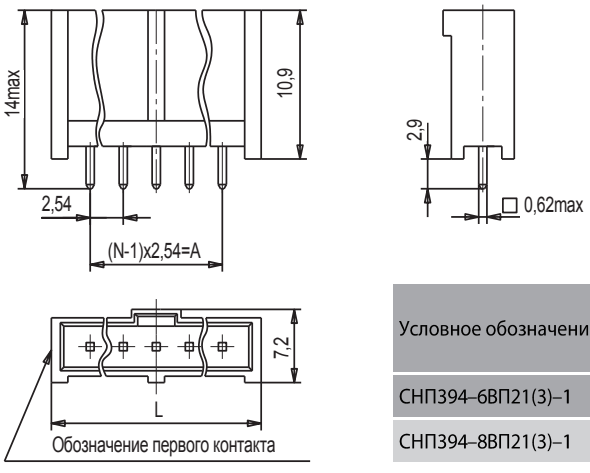

Таблица 1 Вилка СНП394–NВП21(3) –1

Условное обозначение	Размеры, мм		Кол. контактов, N	Масса, г не более
	A	L		
СНП394–6ВП21(3)–1	12,70	19,0	6	2,60
СНП394–8ВП21(3)–1	17,78	24,1	8	3,50

Рисунок 2 Вилка СНП394–NВП21(3) –2

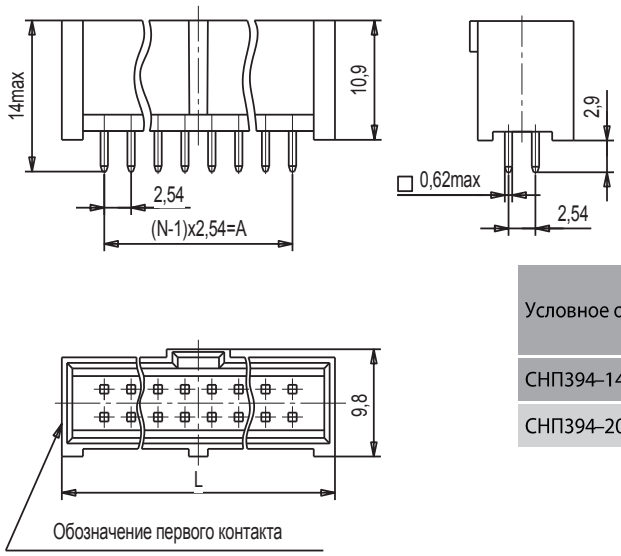

Таблица 2 Вилка СНП394–NВП21(3) –2

Условное обозначение	Размеры, мм		Кол. контактов, N	Масса, г не более
	A	L		
СНП394–14ВП21(3)–2	15,24	20,5	14	2,8
СНП394–20ВП21(3)–2	22,86	28,1	20	4,0

Рисунок 3 Розетка СНП394–NРО21(3) –1

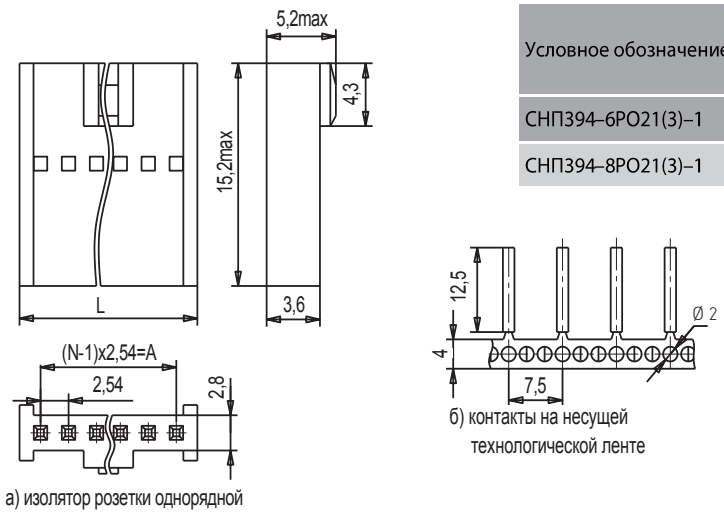

а) изолятор розетки однорядной

б) контакты на несущей технологической ленте

Таблица 3 Розетка СНП394–NРО21(3) –1

Условное обозначение	Размеры, мм		Кол. контактов, N	Масса, г не более
	A	L		
СНП394–6РО21(3)–1	12,70	16,3	6	1,50
СНП394–8РО21(3)–1	17,78	21,4	8	2,00

Рисунок 4 Розетка СНП394–NРО21(3) –2

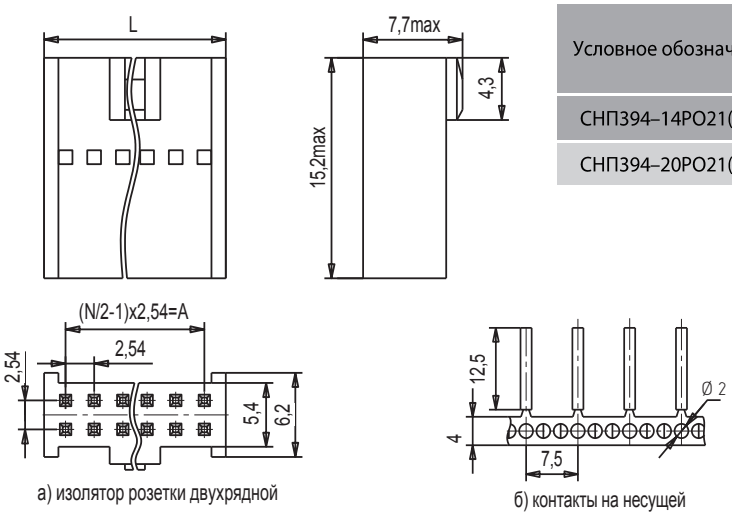

а) изолятор розетки двухрядной

б) контакты на несущей технологической ленте

Таблица 4 Розетка СНП394–NРО21(3) –2

Условное обозначение	Размеры, мм		Кол. контактов, N	Масса, г не более
	A	L		
СНП394–14РО21(3)–2	15,24	17,9	14	2,8
СНП394–20РО21(3)–2	22,86	25,6	20	4,0

СОЕДИНИТЕЛИ СНП395



Аналог серии 51090, 53325, 51089, 53313

Соединители электрические прямоугольные типа СНП395 предназначены для работы в электрических цепях постоянного, переменного и импульсного тока в радиоэлектронной аппаратуре специального и общепромышленного назначения при напряжении 125 В и силе тока 1,5 А.

Краткие технические характеристики соединителей указаны в табл.2 (стр. 1178)

СОЕДИНИТЕЛЯМ ПРИСВОЕНЫ УСЛОВНЫЕ ОБОЗНАЧЕНИЯ, КОТОРЫЕ СОСТОЯТ ИЗ СЛЕДУЮЩИХ КЛАССИФИКАЦИОННЫХ ПРИЗНАКОВ:

СНП	395	N	В(Р)	П2(3)(О2)	2	1(2)

Тип соединителя:
ручного сочленения (расчленения) общего назначения, низкочастотный, прямоугольный;

Порядковый номер разработки;

Количество контактов:
однорядные – от 2 до 15; 8*12*;
двухрядные – 6,8,10*,12,14*,16,18,20*,22, 24, 26, 28, 30, 34, 40, 50, 60;

Тип контакта:
В – штыревой контакт (вилка),
Р – гнездовой контакт (розетка);

Способ монтажа:
П – пайка;
2 – хвостовик прямого монтажа в отверстие печатной платы;
3 - хвостовик углового монтажа в отверстие печатной платы;
О – обжатие;
2 – хвостовик лепесткового типа;

Покрытие рабочей поверхности контактов:
2 – серебро;

Количество рядов контактов в соединителе:
1 – однорядные;
2 – двухрядные.

* – контактность освоена в процессе выполнения ОКР; остальная контактность будет осваиваться по мере поступления заявок от потребителей.

Хвостовики контактов соединителей предназначены для следующих способов монтажа:
- вилки для прямого и углового монтажа в отверстия (диаметром $0{,}8^{+0{,}1}$ мм) печатной платы толщиной до 2 мм методом пайки;
- розетки для монтажа провода (сечением от 0,08 мм^2 до 0,2 мм^2) методом обжатия.

ПРИМЕРЫ ОБОЗНАЧЕНИЯ:

Вилка СНП395-20ВП22-2 РЮМК.430420.038 ТУ (ВП) - вилка двухрядная, 20-контактная, прямого монтажа в отверстия печатной платы, с покрытием контактов серебром

Розетка СНП395-20РО22-2 РЮМК.430420.038 ТУ (ВП) - розетка двухрядная, 20-контактная, прямого монтажа в отверстия печатной платы, с покрытием контактов серебром

СОЕДИНИТЕЛИ СНП395

ТЕХНИЧЕСКИЕ ХАРАКТЕРИСТИКИ

Электрические параметры:

Рабочий ток на каждый контакт соединителя при его равномерной нагрузке, А	1,5
Максимальное рабочее напряжение, В	125
Сопротивление контактов, мОм, не более	30
Сопротивление изоляции, МОм, не менее	1000
Электрическая прочность изоляции, В, не менее	650

Стойкость к ВВФ:

Климатическое исполнение по ГОСТ 15150-69	В
Температура окружающей среды при эксплуатации, °С: - минимальная; - максимальная:	 - 60 + 85
Пониженное рабочее атмосферное давление, мм.рт.ст.	5
Повышенная влажность воздуха при t=35 °С, %	98
Синусоидальная вибрация: - в диапазоне частот, Гц; - с ускорением, g.	 1-2000 10

Надежность:

Гамма - процентная минимальная наработка до отказа, ч	20 000
Гамма - процентный срок сохраняемости, лет	25
Число сочленений - расчленений	500

Рисунок 1 Вилка СНП395–NВП32–1

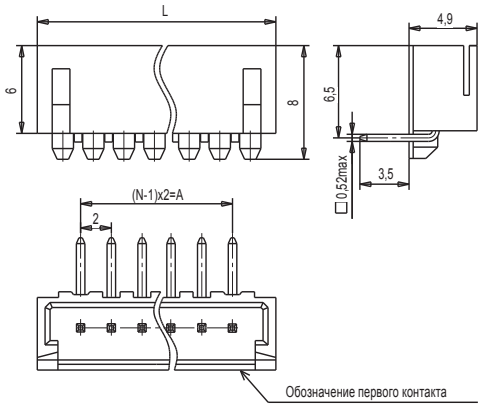

Таблица 1 Вилка СНП395–NВП32–1

Условное обозначение	Размеры, мм		Кол. контактов N	Масса, г, не более
	A	L		
СНП395–8ВП32–1	14	19,3	8	0,52
СНП395–12ВП32–1	22	27,3	12	0,79

Рисунок 2 Вилка СНП395–NВП22–2

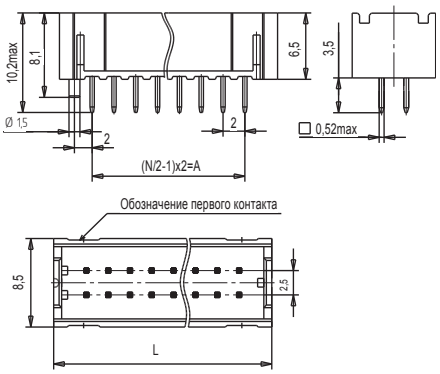

Таблица 2 Вилка СНП395–NВП22–2

Условное обозначение	Размеры, мм		Кол. контактов N	Масса, г, не более
	A	L		
СНП395–10ВП22–2	8	15,4	10	1,22
СНП395–14ВП22–2	12	19,4	14	1,70
СНП395–20ВП22–2	18	25,4	20	2,44

Рисунок 3 СНП395–NРО22–1

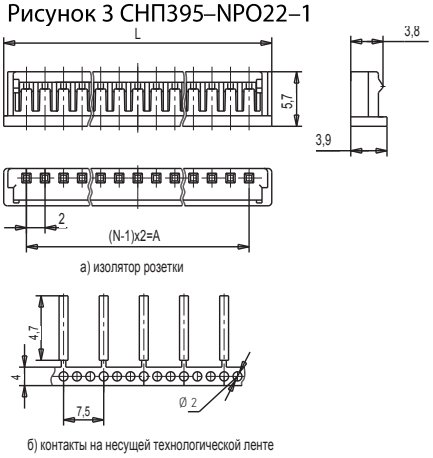

Таблица 3 СНП395–NРО22–1

Условное обозначение	Размеры, мм		Кол. контактов N	Масса, г, не более
	A	L		
СНП395–8РО22–1	14	18,9	8	0,72
СНП395–12РО22–1	22	26,9	12	1,08

Рисунок 4 Вилка СНП395–NРО22–2

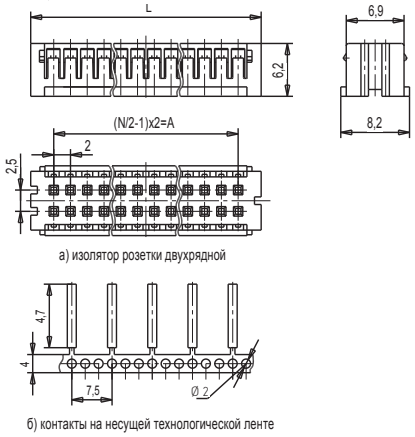

Таблица 4 Вилка СНП395–NРО22–2

Условное обозначение	Размеры, мм		Кол. контактов N	Масса, г, не более
	A	L		
СНП395–10РО22–2	8	13,5	10	1,3
СНП395–14РО22–2	12	17,5	14	1,9
СНП395–20РО22–2	18	23,5	20	2,8

СОЕДИНИТЕЛИ СНП390

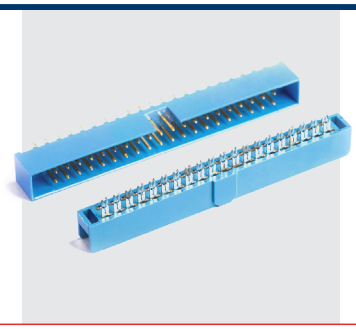

Аналог серии IDC2, BH2-R, BH2

Соединители электрические прямоугольные типа СНП390 предназначены для работы в электрических цепях постоянного, переменного и импульсного токов в радиоэлектронной аппаратуре специального и общепромышленного назначения при напряжении 125 В и силе тока 1 А.

Краткие технические характеристики соединителей указаны в табл.2 (стр. 1178)

СОЕДИНИТЕЛЯМ ПРИСВОЕНЫ УСЛОВНЫЕ ОБОЗНАЧЕНИЯ, КОТОРЫЕ СОСТОЯТ ИЗ СЛЕДУЮЩИХ КЛАССИФИКАЦИОННЫХ ПРИЗНАКОВ:

СНП	390	N	В(Р)	П2(3)(В 1)	1	2

Тип соединителя:
ручного сочленения (расчленения) общего назначения, низкочастотный, прямоугольный;

Порядковый номер разработки;

Количество контактов:
6, 10, 14, 20, 26, 34, 40, 50, 60;

Тип контакта:
В – штыревой контакт (вилка),
Р – гнездовой контакт (розетка);

Способ монтажа:
П – пайка;
2 – хвостовик прямого монтажа в отверстие печатной платы;
3 – хвостовик углового монтажа в отверстие печатной платы;
В – врезание;
1 – хвостовик вилочного типа;

Покрытие рабочей части контактов:
1 – золото;

Количество рядов контактов соединителя:
2 – двухрядный.

* Другая контактность будет осваиваться по мере поступления заявок от потребителей.

Хвостовики контактов соединителей предназначены для следующих способов монтажа:
- вилки для прямого и углового монтажа в отверстия (диаметром $0{,}8^{+0{,}1}$ мм) печатной платы толщиной до 2 мм методом пайки;
- розетки для монтажа на ленточный провод (сечением жил от 0,08 мм^2, шаг жил в проводе 1 мм, максимальная толщина провода 0,95 мм) методом прокалывания изоляции провода.

ПРИМЕРЫ ОБОЗНАЧЕНИЯ:

Вилка СНП390-60ВП21-2 РЮМК.430420.034 ТУ (ВП) - вилка двухрядная, 60-контактная, прямого монтажа в отверстия печатной платы, с покрытием контактов золотом:

Розетка СНП390-10РВ11-2 РЮМК.430420.034 ТУ (ВП) - розетка двухрядная, 10-контактная, для объемного монтажа на ленточный провод, с покрытием контактов золотом:

СОЕДИНИТЕЛИ СНП390

ТЕХНИЧЕСКИЕ ХАРАКТЕРИСТИКИ

Электрические параметры:	
Рабочий ток на каждый контакт соединителя при его равномерной нагрузке, А	1,0
Максимальное рабочее напряжение (амплитудное значение), В	125
Сопротивление контактов, мОм, не более	30
Сопротивление изоляции, МОм, не менее	5000
Электрическая прочность изоляции, В, не менее	650

Стойкость к ВВФ:	
Климатическое исполнение по ГОСТ 15150-69	В
Температура окружающей среды при эксплуатации, °С: - минимальная; - максимальная:	 - 60 + 85
Пониженное рабочее атмосферное давление, мм.рт.ст.	5
Повышенная влажность воздуха при t=35 °С, %	98
Синусоидальная вибрация: - в диапазоне частот, Гц; - с ускорением, g.	 1-2000 10

Надежность:	
Гамма - процентная минимальная наработка до отказа, ч	20 000
Гамма - процентный срок сохраняемости, лет	25
Число сочленений - расчленений	500

Рисунок 1 Вилка СНП390–NВП21–2

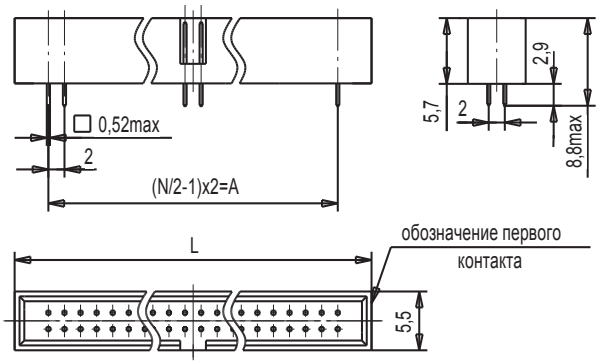

Таблица 1 – Вилка СНП390–NВП21–2

Условное обозначение	Размеры, мм		Количество контактов, N	Масса, г, не более
	A	L		
СНП390–6ВП21–2	4	13	6	1,1
СНП390–10ВП21–2	8	17	10	1,9
СНП390–14ВП21–2	12	21	14	2,7
СНП390–20ВП21–2	18	27	20	3,9
СНП390–26ВП21–2	24	33	26	5,1
СНП390–34ВП21–2	32	41	34	6,7
СНП390–40ВП21–2	38	47	40	7,9
СНП390–50ВП21–2	48	57	50	9,9
СНП390–60ВП21–2	58	67	60	11,9

Рисунок 2 Вилка СНП390–NВП31–2

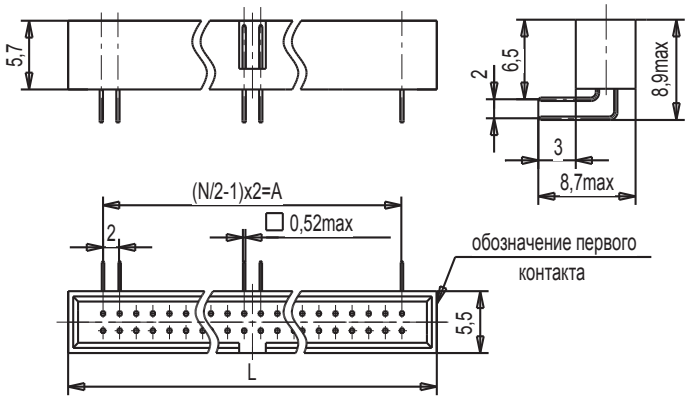

Таблица 2 – Вилка СНП390–NВП31–2

Условное обозначение	Размеры, мм		Количество контактов, N	Масса, г, не более
	A	L		
СНП390–6ВП31–2	4	13	6	1,1
СНП390–10ВП31–2	8	17	10	1,9
СНП390–14ВП31–2	12	21	14	2,7
СНП390–20ВП31–2	18	27	20	3,9
СНП390–26ВП31–2	24	33	26	5,1
СНП390–34ВП31–2	32	41	34	6,7
СНП390–40ВП31–2	38	47	40	7,9
СНП390–50ВП31–2	48	57	50	9,9
СНП390–60ВП31–2	58	67	60	11,9

Рисунок 3 Розетка СНП390–NРВ11–2

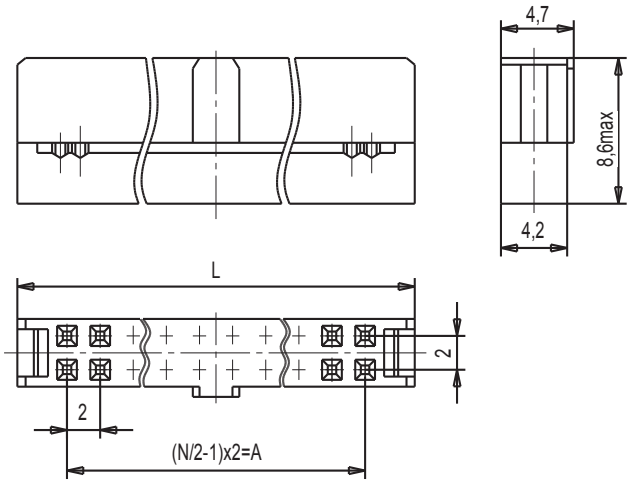

Таблица 3 – Розетка СНП390–NРВ11–2

Условное обозначение	Размеры, мм		Количество контактов, N	Масса, г, не более
	A	L		
СНП390–6ВП31–2	4	13	6	1,1
СНП390–10ВП31–2	8	17	10	1,9
СНП390–14ВП31–2	12	21	14	2,7
СНП390–20ВП31–2	18	27	20	3,9
СНП390–26ВП31–2	24	33	26	5,1
СНП390–34ВП31–2	32	41	34	6,7
СНП390–40ВП31–2	38	47	40	7,9
СНП390–50ВП31–2	48	57	50	9,9
СНП390–60ВП31–2	58	67	60	11,9

СОЕДИНИТЕЛИ СНП347

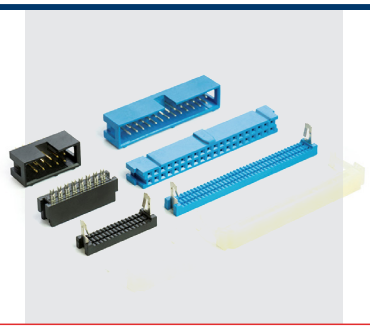

Аналог серии IDC, IDCC, BH, SCM, DS1011, DS1013, DS1016, 09 18 5(...) 6321(6814,6901,6902)

Соединители электрические прямоугольные типа СНП347 предназначены для работы в электрических цепях постоянного, переменного и импульсного токов в радиоэлектронной аппаратуре специального и общепромышленного назначения при напряжении 250 В и силе тока 1 А.

Хвостовики контактов розетки предназначены для монтажа на плоский ленточный кабель методом врезания при запрессовке.

Хвостовики контактов вилки – для прямого и углового печатного монтажа.

Краткие технические характеристики соединителей указаны в табл.2 (стр. 1178)

СОЕДИНИТЕЛЯМ ПРИСВОЕНЫ УСЛОВНЫЕ ОБОЗНАЧЕНИЯ, КОТОРЫЕ СОСТОЯТ ИЗ СЛЕДУЮЩИХ КЛАССИФИКАЦИОННЫХ ПРИЗНАКОВ:

СНП	347	N	В(Р)	В1 (П2,3)	1(2)	1	В

Тип соединителя:
ручного сочленения (расчленения)
низкочастотный,
прямоугольный;

Порядковый номер разработки;

Количество контактов:
10, 14, 16, 20, 24, 26, 30, 34, 40, 50, 60, 64;

Тип контакта:
В – штыревой контакт (вилка),
Р – гнездовой контакт (розетка);

Способ монтажа:
для розеток:
В – врезание,
1 – хвостовик вилочного типа,
для вилок:
П – пайка,
2 – хвостовик для прямого монтажа в отверстие печатной платы,
3 – хвостовик для углового монтажа в отверстие печатной платы;

Покрытие рабочей части контактов:
1 – золотом,
2 – серебром;

Наличие фиксатора (у вилок);

Всеклиматическое исполнение.

ПРИМЕРЫ ОБОЗНАЧЕНИЯ:

Вилка СНП347-40ВП31-1-В РЮМК.430420.012 ТУ (ВП) - вилка 40-контактная с хвостовиками контактов под угловой монтаж в отверстия печатной платы методом пайки с покрытием рабочей части контактов золотом, с фиксаторами

Розетка СНП347-60РВ11 РЮМК.430420.012 ТУ (ВП) - розетка 60-контактная, с хвостовиками контактов для монтажа на ленточный кабель методом прокалывания изоляции кабеля, с покрытием рабочей части контактов золотом

СОЕДИНИТЕЛИ СНП347

ТЕХНИЧЕСКИЕ ХАРАКТЕРИСТИКИ

Электрические параметры:

Рабочий ток на каждый контакт соединителя при его равномерной нагрузке, А	1
Максимальное рабочее напряжение, В	250
Сопротивление контактов, мОм, не более	15
Сопротивление изоляции, МОм, не менее	5000
Электрическая прочность изоляции, В, не менее	1200

Стойкость к ВВФ:

Климатическое исполнение по ГОСТ 15150-69	УХЛ, В
Температура окружающей среды при эксплуатации, °С: - минимальная; - максимальная:	 - 60 + 85
Пониженное рабочее атмосферное давление, мм.рт.ст.	5
Повышенная влажность воздуха при t=35 °С, %	98
Синусоидальная вибрация: - в диапазоне частот, Гц; - с ускорением, g.	 1-2000 10

Надежность:

Гамма - процентная минимальная наработка, ч: - покрытие золото; - покрытие серебро.	 20 000 15 000
Гамма - процентный срок сохраняемости, лет	20
Число сочленений - расчленений	500

Рисунок 1 Вилка СНП347-NВП21(2)-(В) прямая

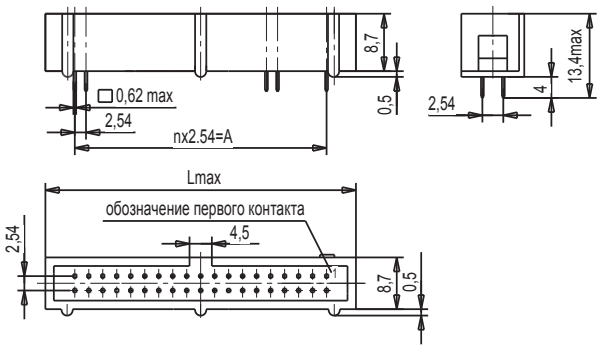

Рисунок 1а Вилка СНП347-NВП31(2)-(В) угловая

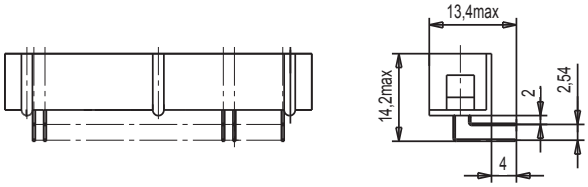

Остальное см. рисунок 1

Таблица 1 – Вилки СНП347-NВП2(3)1(2)-(В)

Условное обозначение	Размеры, мм		Количество контактов	n	Масса, г не более
	A	L			
СНП347–10ВП21(2)–(В)	10,16	20,4	10	4	2,2
СНП347–10ВП31(2)–(В)					2,3
СНП347–14ВП21(2)–(В)	15,24	25,5	14	6	3
СНП347–14ВП31(2)–(В)					3,3
СНП347–16ВП21(2)–(В)	17,78	28	16	7	3,6
СНП347–16ВП31(2)–(В)					3,8
СНП347–20ВП21(2)–(В)	22,86	33,1	20	9	4,4
СНП347–20ВП31(2)–(В)					4,9
СНП347–24ВП21(2)–(В)	27,94	38,2	24	11	5,5
СНП347–24ВП31(2)–(В)					5,7
СНП347–26ВП21(2)–(В)	30,48	40,7	26	12	6
СНП347–26ВП31(2)–(В)					6,1
СНП347–30ВП21(2)–(В)	35,56	45,8	30	14	6,2
СНП347–30ВП31(2)–(В)					6,7
СНП347–34ВП21(2)–(В)	40,64	50,9	34	16	6,5
СНП347–34ВП31(2)–(В)					6,8
СНП347–40ВП21(2)–(В)	48,26	58,5	40	19	6,9
СНП347–40ВП31(2)–(В)					8,1
СНП347–50ВП21(2)–(В)	60,96	71,2	50	24	9,5
СНП347–50ВП31(2)–(В)					10,2
СНП347–60ВП21(2)–(В)	73,66	83,9	60	29	12
СНП347–60ВП31(2)–(В)					13,3
СНП347–64ВП21(2)–(В)	78,74	89	64	31	12,8
СНП347–64ВП31(2)–(В)					14,5

Рисунок 2 Вилка СНП347-NВП21(2)-1(-В) с фиксаторами прямая

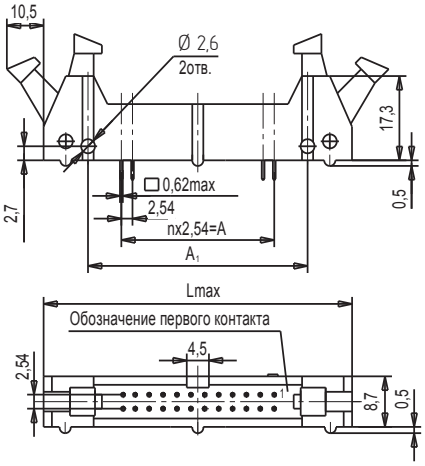

Рисунок 2а Вилка СНП347-NРП31(2)-1(-В) с фиксаторами угловая

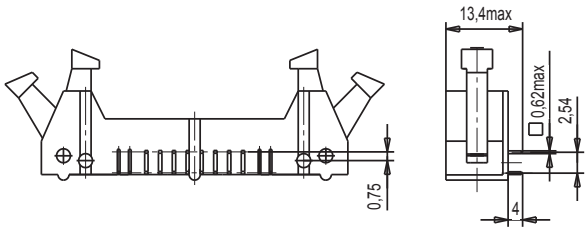

Таблица 2 - Вилки СНП347 (с фиксаторами)

Условное обозначение	Размеры, мм			Количество контактов	n	Масса, г не более
	A	L	A1			
СНП347–10ВП21(2)–1–(В)	10,16	31,9	21,84	10	4	3,9
СНП347–10ВП31(2) –1–(В)						4,5
СНП347–14ВП21(2) –1–(В)	15,24	37	26,92	14	6	5,2
СНП347–14ВП31(2) –1–(В)						6
СНП347–16ВП21(2) –1–(В)	17,78	39,5	29,46	16	7	5,9
СНП347–16ВП31(2) –1–(В)						6,9
СНП347–20ВП21(2) –1–(В)	22,86	44,6	34,54	20	9	7,2
СНП347–20ВП31(2) –1–(В)						8,4
СНП347–24ВП21(2) –1–(В)	27,94	49,7	39,62	24	11	8,4
СНП347–24ВП31(2) –1–(В)						9,9
СНП347–26ВП21(2) –1–(В)	30,48	52,2	42,16	26	12	9,1
СНП347–26ВП31(2) –1–(В)						10,7
СНП347–30ВП21(2) –1–(В)	35,56	57,3	47,24	30	14	10,6
СНП347–30ВП31(2) –1–(В)						12,4
СНП347–34ВП21(2) –1–(В)	40,64	62,4	52,32	34	16	11,9
СНП347–34ВП31(2) –1–(В)						13,9
СНП347–40ВП21(2) –1–(В)	48,26	70,0	59,94	40	19	13,9
СНП347–40ВП31(2) –1–(В)						16,3
СНП347–50ВП21(2) –1–(В)	60,96	82,7	72,64	50	24	17,3
СНП347–50ВП31(2) –1–(В)						20,3
СНП347–60ВП21(2) –1–(В)	73,66	95,4	85,34	60	29	20,6
СНП347–60ВП31(2) –1–(В)						24,2
СНП347–64ВП21(2) –1–(В)	78,74	100,5	90,42	64	31	22
СНП347–64ВП31(2) –1–(В)						25,9

Рисунок 3 Розетка СНП347-NPB1(2)(-B)

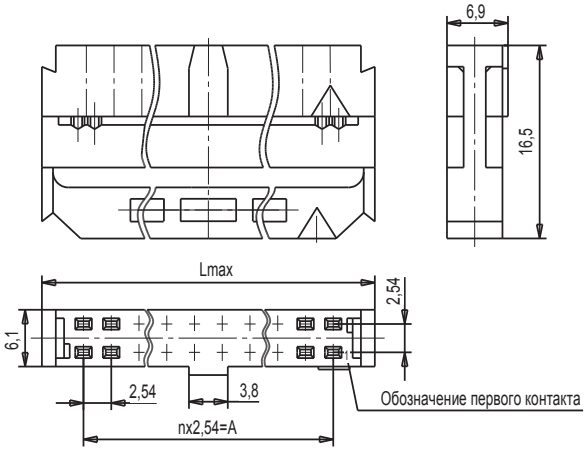

Таблица 3 – Розетки СНП347-NPB1(2)(-B)

Условное обозначение	Размеры, мм		Количество контактов	n	Масса, г не более
	A	L			
СНП347–10PB11(2)	10,16	17,3	10	4	2
СНП347–14PB11(2)	15,24	22,4	14	6	2,6
СНП347–16PB11(2)	17,78	24,9	16	7	3
СНП347–20PB11(2)	22,86	30	20	9	4
СНП347–24PB11(2)	27,97	35	24	10	4,6
СНП347–26PB11(2)	30,48	37,6	26	12	5
СНП347–30PB11(2)	35,56	42,7	30	14	6
СНП347–34PB11(2)	40,64	47,8	34	16	7
СНП347–40PB11(2)	48,26	55,4	40	19	8
СНП347–50PB11(2)	60,68	68,1	50	24	9
СНП347–60PB11(2)	73,66	80,8	60	29	10
СНП347–64PB11(2)	78,74	85,9	64	31	11

СОЕДИНИТЕЛИ ОНП-КГ- 56, ОНП-КГ- 59, ОНП-КГ-81, ОНп-КГ- 56, ОНП-НГ- 40, ОНП-НГ- 57, ОНП-НГ- 79, ОНп-КГ- 57, ОНп-КГ-58



Соединители электрические прямоугольные типов врубного сочленения для печатного и объёмного монтажа, предназначены для работы в электрических цепях постоянного, переменного и импульсного токов в радиоэлектронной аппаратуре общепромышленного назначения при напряжении 250 В и силе тока 1 А.

Соединители предназначены для соединения ленточных проводов друг с другом и ленточных проводов с печатными платами.

Подсоединение ленточных проводов к хвостовикам контактов производится методом прокалывания изоляции и механического врезания контактов соединителя в жилы проводника.

Краткие технические характеристики соединителей указаны в табл.2 (стр. 1178)

СОЕДИНИТЕЛЯМ ПРИСВОЕНЫ УСЛОВНЫЕ ОБОЗНАЧЕНИЯ, КОТОРЫЕ СОСТОЯТ ИЗ СЛЕДУЮЩИХ КЛАССИФИКАЦИОННЫХ ПРИЗНАКОВ:

ОНП(п)	К(Н)	Г	40(56...)80	10(16...)60	95,5×7,4	Р(В)	50(52,...)53	МЭК	О(2)
Тип соединителя: ручного сочленения (расчленения), низкочастотный, прямоугольный: П – для объемного монтажа, п – для печатного монтажа;									
Вид сочленения: К – косвенное сочленение с печатной платой, Н – непосредственное сочленение с печатной платой;									
Малогабаритные;									
Порядковый номер разработки;									
Количество контактов;									
Условный размер соединителя (длина × ширина);									
Часть соединителя: Р – розетка, В – вилка;									
Условный номер типоконструкций: 50 – прямая розетка косвенного сочленения с печатной платой, 52 – прямая вилка косвенного сочленения с печатной платой, 53 – угловая вилка косвенного сочленения с печатной платой;									
Расстояние между контактами 2,54 мм, без МЭК расстояние между контактами 2,5 мм;									
Покрытие рабочей части контактов: О – олово-висмут, 2 – серебро, без буквы и цифры – золото.									

ПРИМЕРЫ ОБОЗНАЧЕНИЯ:

Вилка ОНП-КГ-56-60/95,5х7,4-В 52 НЩО.364.077 ТУ (ОТК)
Вилка ОНП-КГ-56-60/95,5х7,4-В 52-О НЩО.364.077 ТУ (ОТК)
Розетка ОНП-КГ-56-60/80,4х6,5-Р 50 НЩО.364.077 ТУ (ОТК)

СОЕДИНИТЕЛИ ОНП-КГ- 56, ОНП-КГ- 59, ОНП-КГ-81, ОНп-КГ- 56, ОНП-НГ- 40, ОНП-НГ- 57, ОНП-НГ- 79, ОНп-КГ- 57, ОНп-КГ-58

ТЕХНИЧЕСКИЕ ХАРАКТЕРИСТИКИ

Электрические параметры:

Рабочий ток на каждый контакт соединителя при его равномерной нагрузке, А	1
Максимальное рабочее напряжение (амплитудное значение), В	250
Сопротивление контактов, мОм, не более: - покрытие серебро и золото; - покрытие олово-висмут.	 40 60
Сопротивление изоляции, МОм, не менее	5000
Электрическая прочность изоляции, В, не менее	1200

Стойкость к ВВФ:

Климатическое исполнение по ГОСТ 15150-69	УХЛ
Температура окружающей среды при эксплуатации, °С: - минимальная; - максимальная:	 - 65 + 70
Пониженное рабочее атмосферное давление, мм.рт.ст.	2400
Повышенная влажность воздуха при t=35 °С, %	98
Синусоидальная вибрация: - в диапазоне частот, Гц; - с ускорением, g.	 200 5

Надежность:

Гамма - процентная минимальная наработка до отказа, ч	10 000
Гамма - процентный срок сохраняемости, лет - покрытие золотом и серебром; - покрытие олово-висмут.	 12 6
Число сочленений - расчленений	250

СОЕДИНИТЕЛИ ОНП-КГ- 56, ОНП-КГ- 59, ОНП-КГ-81, ОНп-КГ- 56, ОНП-НГ- 40, ОНП-НГ- 57, ОНП-НГ- 79, ОНп-КГ- 57, ОНп-КГ-58

Рисунок 1 Вилка ОНП-КГ-56-В52

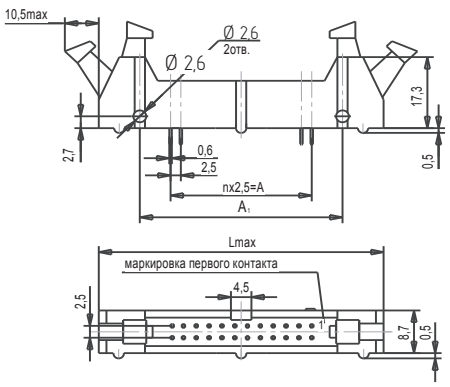

Рисунок 1а Вилка ОНП-КГ-56-В53

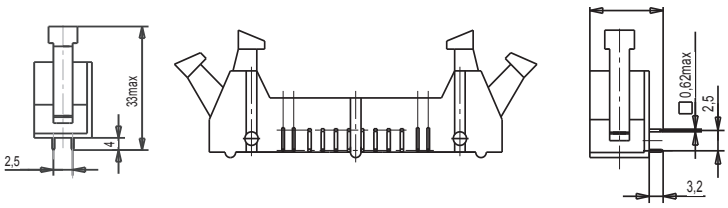

Таблица 1 - Вилки ОНП-КГ-56-В52(53)

Условное обозначение	Размеры, мм			n	Масса, г, не более
	L	A	A_1		
ОНП-КГ-56-10/33,0х7,4-В52(53)(-2,-0)	33,0	10	20,0	4	6,0
ОНП-КГ-56-16/40,5х7,4-В52(53)(-2,-0)	40,5	17,5	27,5	7	8,0
ОНП-КГ-56-24/50,5х7,4-В52(53)(-2,-0)	50,5	27,5	37,5	11	10,5
ОНП-КГ-56-30/58,0х7,4-В52(53)(-2,-0)	58,0	35,0	45,0	14	12,5
ОНП-КГ-56-40/70,5х7,4-В52(53)(-2,-0)	70,5	47,5	57,5	19	13,5
ОНП-КГ-56-48/80,5х7,4-В52(53)(-2,-0)	80,5	57,5	67,5	23	16,5
ОНП-КГ-56-60/95,5х7,4-В52(53)(-2,-0)	95,5	72,5	82,5	29	19,0

Рисунок 2 Вилка ОНП-КГ-81-В52

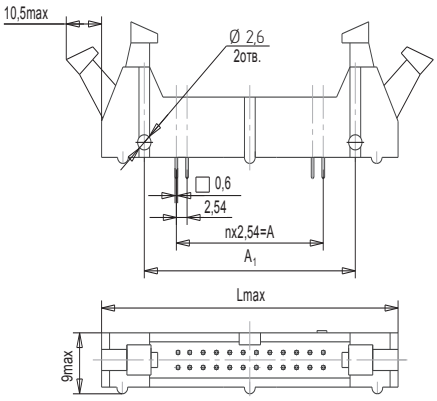

Рисунок 2а - Вилки ОНП-КГ-81-В53
Остальное см. рисунок 2

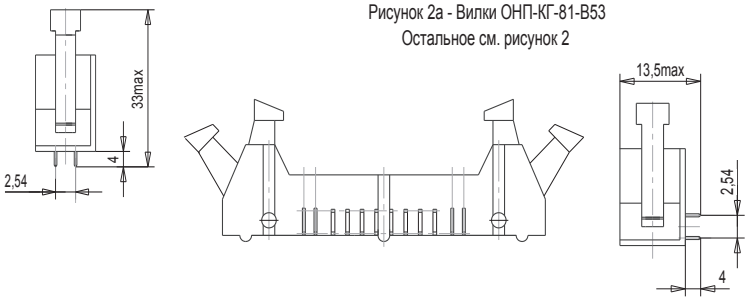

Таблица 2 - Вилки ОНП-КГ-81-В52

Условное обозначение	Размеры, мм			n	Масса, г, не более
	L	A	A_1		
ОНП-КГ-81-20/44, 7х9-В52-МЭК(-2,-0)	44,7	22,9	34,5	9,0	11,5
ОНП-КГ-81-20/44, 7х9-В53-МЭК(-2,-0)					12,0
ОНП-КГ-81-34/62, 5х9-В52-МЭК(-2,-0)	62,5	40,6	52,3	16,0	13,0
ОНП-КГ-81-34/62, 5х9-В53-МЭК(-2,-0)					14,0

Рисунок 3 Розетка ОНП-КГ-56-Р50

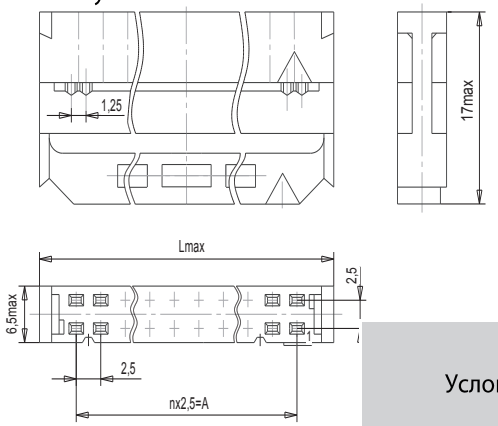

Таблица 3 - Розетки ОНП-КГ-56-Р50

Условное обозначение	Размеры, мм		Кол. конт	n	Масса, г, не более
	L	A			
ОНП-КГ-56-10/17,9х6,5-Р50(-2,-0)	17,9	10	10	4	4
ОНП-КГ-56-16/25,4х6,5-Р50(-2,-0)	25,4	17,5	16	7	5
ОНП-КГ-56-24/35,4х6,5-Р50(-2,-0)	35,4	27,5	24	11	7
ОНП-КГ-56-30/42,9х6,5-Р50(-2,-0)	42,9	35,0	30	14	8
ОНП-КГ-56-40/55,4х6,5-Р50(-2,-0)	55,4	47,5	40	19	10
ОНП-КГ-56-48/65,4х6,5-Р50(-2,-0)	65,4	57,5	48	23	12
ОНП-КГ-56-60/80,4х6,5-Р50(-2,-0)	80,4	72,5	60	29	15

Рисунок 4 Розетка ОНП-КГ-81-Р50

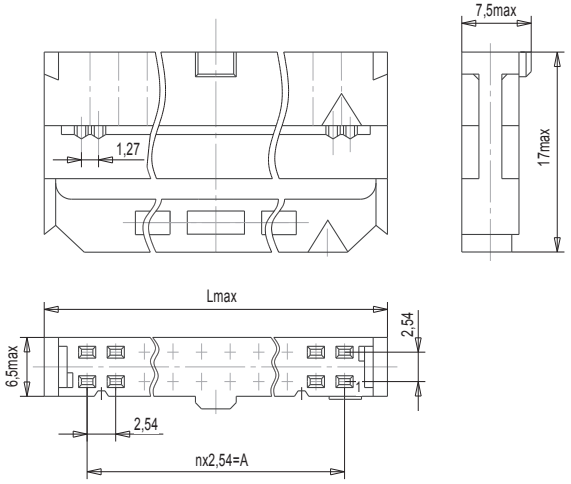

Рисунок 5 Розетка ОНП-НГ-40, ОНП-НГ-79

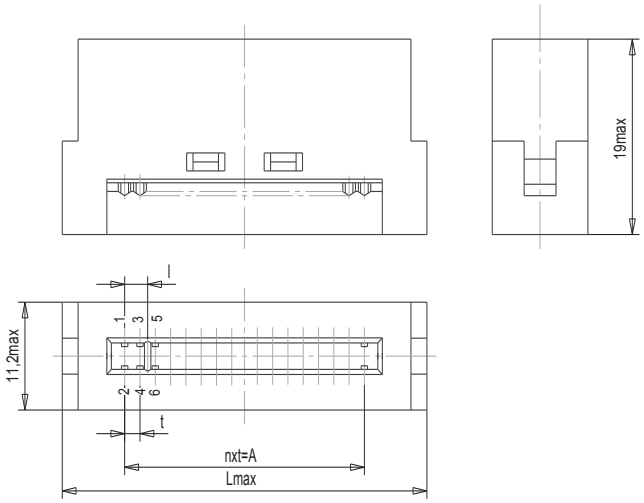

Рисунок 6 Розетка ОНП-НГ-57

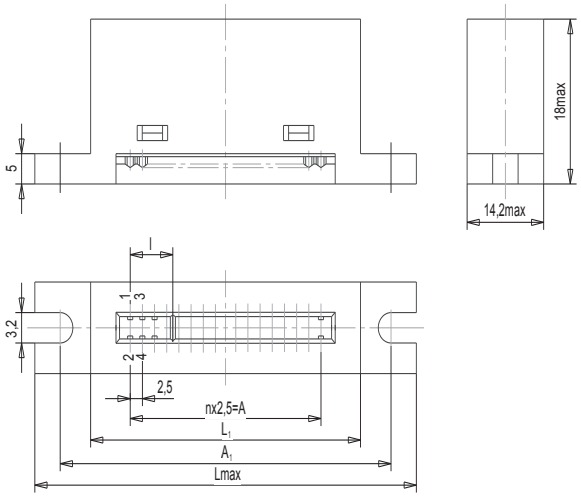

Рисунок 7 Вилка ОНП-КГ-59

Рисунок 7 - Вилки ОНП-КГ-59

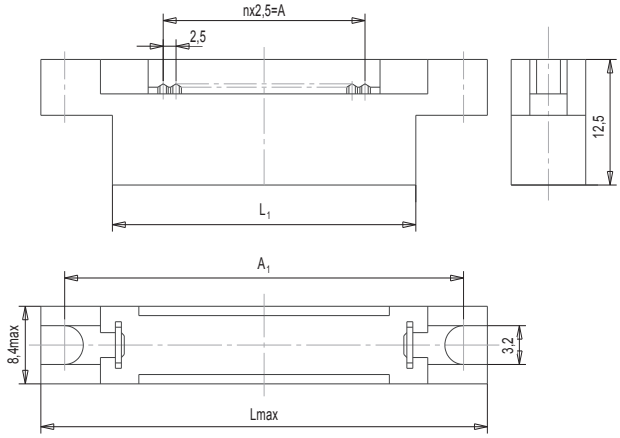

Рисунок 8 Вилка ОНп-КГ-56

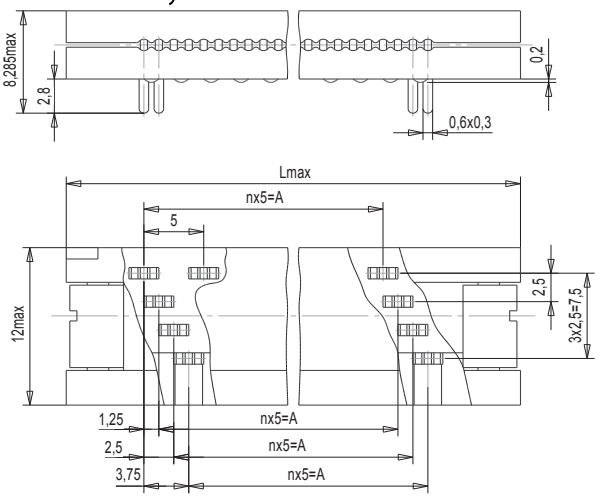

Рисунок 9 Вилка ОНп-КГ-57-16/22, 5x10,7(-2,-0)

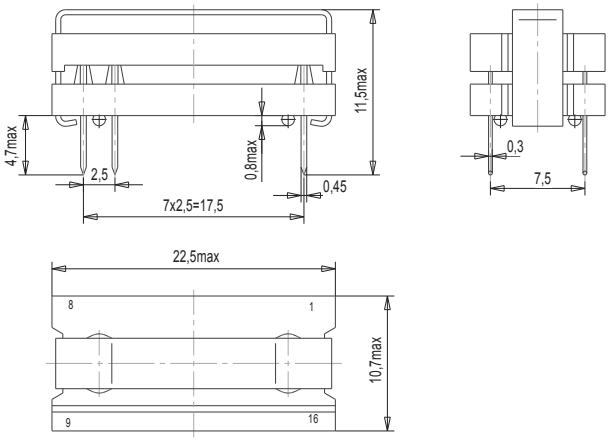

Масса не более 3,5 г

СОЕДИНИТЕЛИ
ОНп-ВС-39,ОНП-ВС-41



Соединители электрические прямоугольные типа ОНп-ВС-39 для печатного монтажа и ОНП-ВС-41 объёмного монтажа предназначены для работы в электрических цепях постоянного, переменного и импульсного токов в стационарной, переносной и автомобильной аппаратуре, магнитной записи звука, радиовещательной, телевизионной и другой аппаратуре производственно-технического и бытового назначения при напряжении 250 В и силе тока 2 А.

Розетки ОНП-ВС-41 поставляются комплектно. В комплект поставки входит изолятор и необходимое количество контактов.

Контакты для розеток поставляются на несущей технологической ленте. Вид покрытия рабочей части контактов – серебро.

Присоединение проводов к хвостовикам контактов розетки осуществляется методом обжатия.

Хвостовики штырей вилок впаиваются в печатную плату.

Краткие технические характеристики соединителей указаны в табл.2 (стр. 1178)

СОЕДИНИТЕЛЯМ ПРИСВОЕНЫ УСЛОВНЫЕ ОБОЗНАЧЕНИЯ, КОТОРЫЕ СОСТОЯТ ИЗ СЛЕДУЮЩИХ КЛАССИФИКАЦИОННЫХ ПРИЗНАКОВ:

ОНП(ОНп)	В(Н;С)С	39(41)	N	10,5×6,2	В(Р)	52(53,34)
Соединитель низкочастотный прямоугольный: ОНП – объемного монтажа, ОНп – печатного монтажа;						
Тип сочленения: В – врубное, С – субминиатюрное;						
Порядковый номер разработки;						
Количество контактов: 2,3, 4,5,6,8,10,12,14,16;						
Условный размер;						
Вилка (розетка);						
Порядковый номер конструктивного исполнения.						

ПРИМЕРЫ ОБОЗНАЧЕНИЯ:

Розетка ОНП-ВС-41-2/5,5х6-Р34 НЩ0.364.063ТУ(ОТК)
Вилка ОНп-СС-96-4/10х11,4-В53 НЩ0.364.063ТУ(ОТК)
Розетка ОНП-НС-43-6/37,4х8-Р34 НЩ0.364.063ТУ(ОТК)

ТЕХНИЧЕСКИЕ ХАРАКТЕРИСТИКИ

Электрические параметры:

Рабочий ток на каждый контакт соединителя при его равномерной нагрузке, А	2
Максимальное рабочее напряжение (амплитудное значение), В	250
Сопротивление контактов, мОм, не более	15
Сопротивление изоляции, МОм, не менее	5 000
Электрическая прочность изоляции, В, не менее	1200

Стойкость к ВВФ:

Климатическое исполнение по ГОСТ 15150-69	УХЛ
Температура окружающей среды при эксплуатации, °С: - минимальная; - максимальная:	 - 65 + 55

Надежность:

Гамма - процентная наработка до отказа, ч	10 000
Число сочленений - расчленений	250
Гамма - процентный срок сохраняемости, лет	10

Рисунок 1 Вилка Онп-ВС-39-…В52

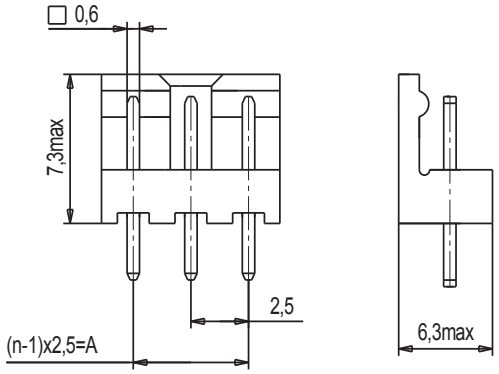

Таблица 1 Вилка Онп-ВС-39-…В52

Условное обозначение типоконструкции соединителя	Размеры, мм		Количество контактов, N	Масса, г, не более
	A	L		
ОНп-ВС-39-2/5,5×6,3-В52	2,5	5,5	2	0,35
ОНп-ВС-39-3/8×6,2-В52	5,0	8,0	3	0,43
ОНп-ВС-39-4/10,5×6,2-В52	7,5	10,5	4	0,51
ОНп-ВС-39-5/13×6,2-В52	10,0	13,0	5	0,59
ОНп-ВС-39-6/15,5×6,2-В52	12,5	15,5	6	0,65
ОНп-ВС-39-8/20,5×6,2-В52	17,5	20,5	8	0,92
ОНп-ВС-39-10/25,5×6,2-В52	22,5	25,5	10	1,15
ОНп-ВС-39-12/30,5×6,2-В52	27,5	30,5	12	1,40
ОНп-ВС-39-14/35,5×6,2-В52	32,5	35,5	14	1,65
ОНп-ВС-39-16/40,5×6,2-В52	37,5	40,5	16	1,85

Рисунок 2 Розетка Онп-ВС-41-…Р34

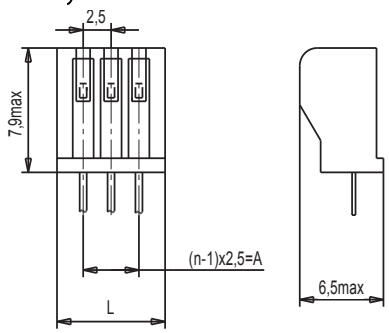

Таблица 2 Розетка Онп-ВС-41-…Р34

Условное обозначение типоконструкции соединителя	Размеры, мм		Количество контактов, N	Масса, г, не более
	A	L		
ОНП-ВС-41-2/5,5×6,5-Р34	2,5	5,65	2	0,27
ОНП-ВС-41-3/8×6,5-Р34	5,0	8,15	3	0,40
ОНП-ВС-41-4/10,5×6,5-Р34	7,5	10,65	4	0,52
ОНП-ВС-41-5/13×6,5-Р34	10,0	13,15	5	0,64
ОНП-ВС-41-6/15,5×6,5-Р34	12,5	15,65	6	0,77
ОНП-ВС-41-8/20,5×6,5-Р34	17,5	20,65	8	1,00
ОНП-ВС-41-10/25,5×6,5-Р34	22,5	25,65	10	1,22
ОНП-ВС-41-12/30,5×6,5-Р34	27,5	30,65	12	1,44
ОНП-ВС-41-14/35,5×6,5-Р34	32,5	35,65	14	1,65
ОНП-ВС-41-16/40,5×6,5-Р34	37,5	40,65	16	1,88

СОЕДИНИТЕЛИ СНП268

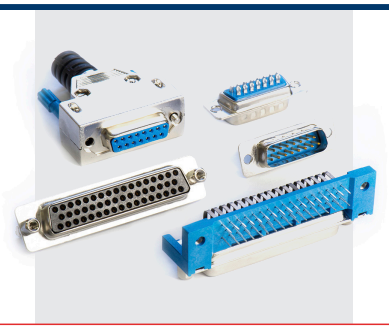

Аналог серии D-SUB, DRB-XFA, DRB-XMA

Соединители электрические прямоугольные типа СНП268 для печатного и объемного монтажа врубного сочленения при напряжении 250 В и силе тока 3 А.

Краткие технические характеристики соединителей указаны в табл.2 (стр. 1178)

СОЕДИНИТЕЛЯМ ПРИСВОЕНЫ УСЛОВНЫЕ ОБОЗНАЧЕНИЯ, КОТОРЫЕ СОСТОЯТ ИЗ СЛЕДУЮЩИХ КЛАССИФИКАЦИОННЫХ ПРИЗНАКОВ:

СНП	268	9(15,20, 25,37,50)	В(Р)	П1(2,3)(В1)	1(2)	1(2,5,6,7)	1(2,3,4,5,6)	0(1,3)	3(4,5)	В

Тип соединителя: ручного сочленения (расчленения) общего назначения низкочастотный, прямоугольный;

Порядковый номер разработки;

Количество контактов;

Тип контакта:
В – штыревой контакт (вилка)
Р – гнездовой контакт (розетка)

Способ монтажа:
П – пайка, 1 – хвостовик для объемного монтажа,
2 – хвостовик для прямого монтажа в отверстие печатной платы,
3 – хвостовик для углового монтажа в отверстие печатной платы;
В – врезание, 1 – хвостовик вилочного типа;

Покрытие рабочей части контактов:
1 – золото, 2- серебро

Тип кожуха:
1 – кожух прямой неэкранированный, 2 – кожух прямой экранированный,
5 – кожух комбинированный неэкранированный, 6 – кожух комбинированный экранированный, 7 – кожух усиленный прямой неэкранированный;

Типы винта для соединителей в кожухе:
1 – длинный винт с метрической резьбой, 2 – короткий винт с метрической резьбой,
3 – длинный винт с дюймовой резьбой, 4 – короткий винт с дюймовой резьбой,
5 – короткий винт с полукруглой головкой с метрической резьбой,
6 – короткий винт с полукруглой головкой с дюймовой резьбой;

Наличие крепежных элементов для соединителей без кожуха:
0 – без крепежных элементов, 1 – с крепежными элементами с метрической резьбой,
3 – с крепежными элементами с дюймовой резьбой;

Схема расположения хвостовиков контактов для соединителей с хвостовиками для углового печатного монтажа:
3 – расстояние между рядами 2,84 мм, 4 – расстояние между рядами 2,5 мм,
5 – расстояние между рядами 2,84 мм с расстоянием от внутреннего ряда хвостовиков до базовой поверхности соединителя 6,2 мм;

Соединители, предназначенные для внутреннего монтажа, с толщиной покрытия контактов:
- золотом 3 мкм; - серебром 6 мкм; без буквы «В» - соединители, предназначенные для применения в аппаратуре стационарной наземной техники, с толщиной покрытия контактов: - золотом 1 мкм; - серебром 3 мкм.

ПРИМЕРЫ ОБОЗНАЧЕНИЯ:

Вилка СНП268-25ВП111-1-В БСАР.430420.014ТУ (ВП)

- вилка 25-контактная с хвостовиками контактов (выводами) для объемного мотнажа, с покрытием контактов золотом, в прямом неэкранированном кожухе, с длинным винтом с метрической резьбой

Розетка СНП268-25РП11-1-В БСАР.430420.014ТУ (ВП)

СОЕДИНИТЕЛИ СНП268

ТЕХНИЧЕСКИЕ ХАРАКТЕРИСТИКИ

Электрические параметры:

Рабочий ток на каждый контакт соединителя при его равномерной нагрузке, А	3
Максимальное рабочее напряжение (амплитудное значение), В	250
Сопротивление контактов, мОм:	10
Сопротивление изоляции, МОм:	5000
Электрическая прочность изоляции, В, не менее	1200

Стойкость к ВВФ:

Климатическое исполнение по ГОСТ 15150-69	УХЛ,В
Минимальная температура окружающей среды при эксплуатации, °С	-60
Максимальная температура окружающей среды при эксплуатации, °С: - для соединителей без кожуха и в неэкранированном кожухе и под монтаж ленточного провода; - для соединителей в экранированном кожухе.	 +85 +60
Пониженное рабочее атмосферное давление, мм.рт.ст.	5
Повышенная влажность воздуха при t=35 °С, %	98
Синусоидальная вибрация: - в диапазоне частот, Гц; - с ускорением, g.	 1-2000 10

Надежность:

Гамма - процентная минимальная наработка до отказа, ч - при покрытии контактов золотом; - при покрытии контактов серебром.	 20 000 15 000
Число сочленений - расчленений	1000
Гамма - процентный срок сохраняемости, лет	20

Рисунок 1 Розетка объемного монтажа без крепежных элементов и с крепежными элементами

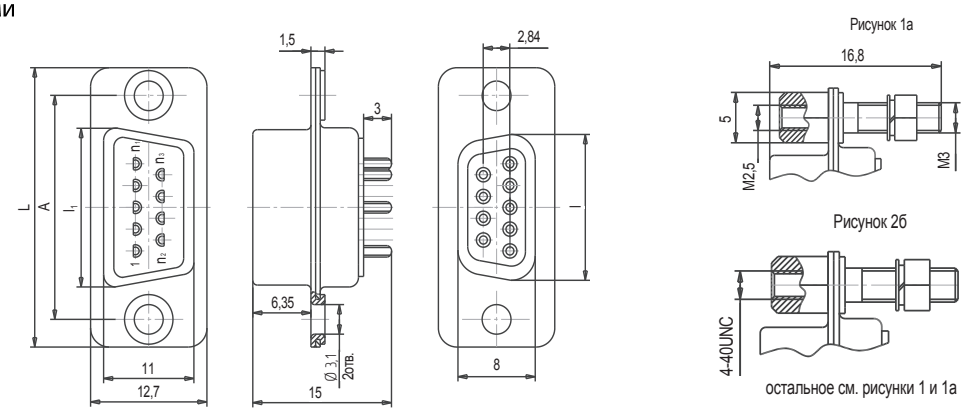

Таблица 1- Розетки СНП268-9(15,25,37)РП11(2)-0(1,3)(-В)

Условное обозначение	Рис.	Размеры, мм				n_1	n_2	n_3	Кол. контактов	Масса, г, не более
		A	L	l	l_1					
СНП268-9РП11(2)-0-(В)	1	25,0	31,0	16,4	19,5	5	6	9	9	7
СНП268-9РП11(2)-1-(В)	1а									10
СНП268-9РП11(2)-3-(В)	1б									
СНП268-15РП11(2)-0-(В)	1	33,3	39,3	24,7	27,7	8	9	15	15	10
СНП268-15РП11(2)-1-(В)	1а									13
СНП268-15РП11(2)-3-(В)	1б									
СНП268-25РП11(2)-0-(В)	1	47,0	53,3	38,5	41,5	13	14	25	25	15
СНП268-25РП11(2)-1-(В)	1а									18
СНП268-25РП11(2)-3-(В)	1б									
СНП268-37РП11(2)-0-(В)	1	63,5	69,6	54,9	58,0	19	20	37	37	21
СНП268-37РП11(2)-1-(В)	1а									24
СНП268-37РП11(2)-3-(В)	1б									

Рисунок 2 Розетка СНП268-50РП11(2)-0(1,3)(-В)

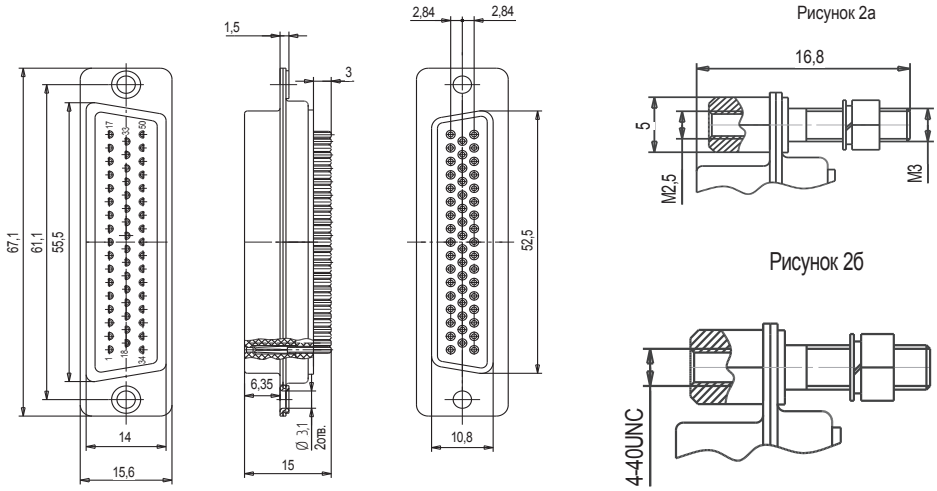

Таблица 2 - Розетки СНП268-50РП11(2)-0(1,3)(-В)

Условное обозначение	Рис.	Масса, г, не более
СНП268-50РП11(2)-0(-В)	2	20
СНП268-50РП11(2)-1(-В)	2а	23
СНП268-50РП11(2)-3(-В)	2б	

Рисунок 3 Вилка СНП268-9(15,25,37)ВП11(2)-0(1,3)(-В)

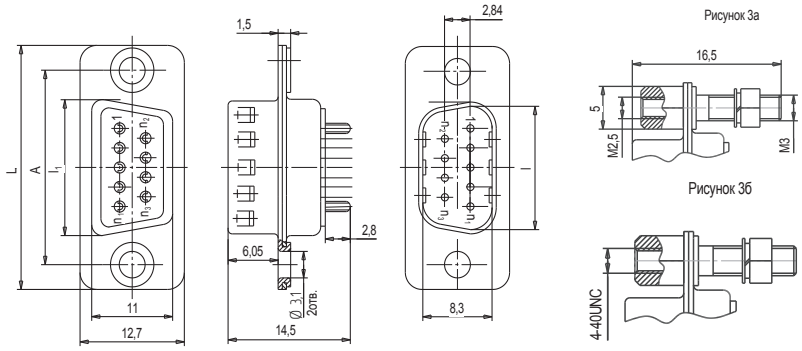

Таблица 3 - Вилки СНП268-9(15,25,37)ВП11(2)-0(1,3)(-В)

Условное обозначение	Рис.	Размеры, мм				n_1	n_2	n_3	Кол. контакто	Масса, г, не более
		A	L	I	I_1					
СНП268-9ВП11(2)-0-(В)	3	25,0	31,0	16,8	19,5	5	6	9	9	7,5
СНП268-9ВП11(2)-1-(В)	3а									10,5
СНП268-9ВП11(2)-3-(В)	3б									
СНП268-15ВП11(2)-0-(В)	3	33,3	39,3	25,1	27,7	8	9	1 5	15	9,5
СНП268-15ВП11(2)-1-(В)	3а									12,5
СНП268-15ВП11(2)-3-(В)	3б									
СНП268-25ВП11(2)-0-(В)	3	47,0	53,3	38,9	41,5	13	14	2 5	25	13,0
СНП268-25ВП11(2)-1-(В)	3а									16,0
СНП268-25ВП11(2)-3-(В)	3б									
СНП268-37ВП11(2)-0-(В)	3	63,5	69,6	55,3	58,0	19	20	3 7	37	17,0
СНП268-37ВП11(2)-1-(В)	3а									20,0
СНП268-37ВП11(2)-3-(В)	3б									

Рисунок 4 Вилка СНП268-50ВП11(2)-0(1,3)(-В)

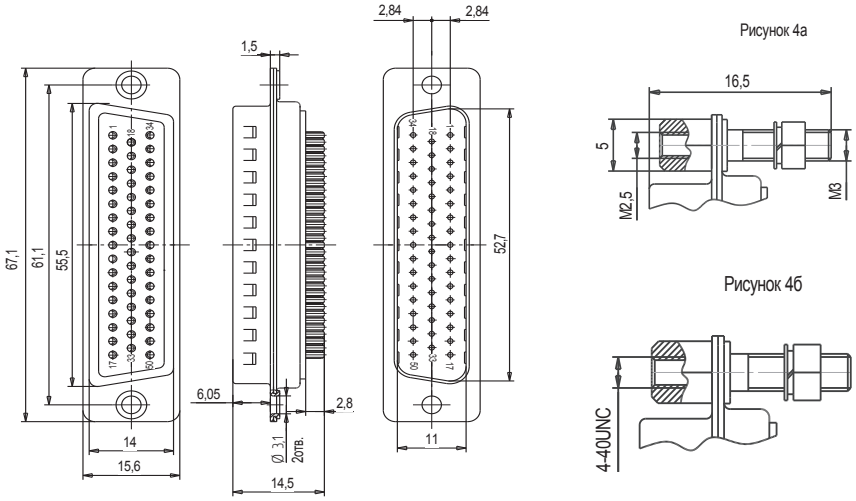

Таблица 4 - Вилки СНП268-50ВП11(2)-0(1,3)(-В)

Условное обозначение	Рис.	Масса, г, не более
СНП268-50ВП11(2)-0(-В)	4	19
СНП268-50ВП11(2)-1(-В)	4а	22
СНП268-50ВП11(2)-3(-В)	4б	

Рисунок 5 Розетка СНП268-9(15,25,37)РП21(2)-0(1,3)(-В)

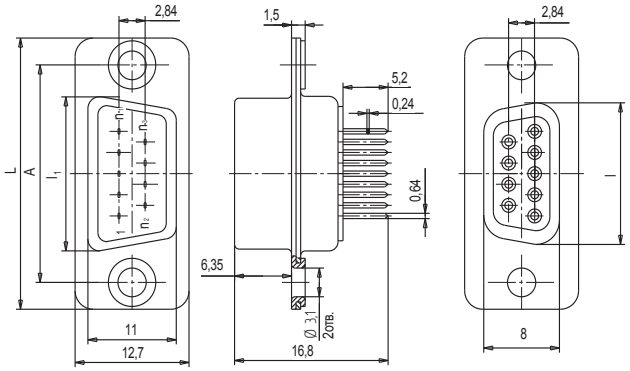

Рисунок 5а

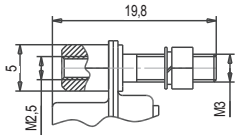

Рисунок 5б

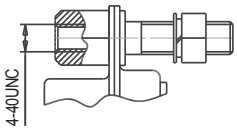

Таблица 5 - Розетки СНП268-9(15,25,37)РП21(2)-0(1,3)(-В)

Условное обозначение	Рис.	Размеры, мм				n_1	n_2	n_3	Кол. контактов	Масса, г, не более
		A	L	l	l_1					
СНП268-9РП21(2)-0-(В)	5	25,0	31,0	16,4	19,5	5	6	9	9	7
СНП268-9РП21(2)-1-(В)	5а									10
СНП268-9РП21(2)-3-(В)	5б									
СНП268-15РП21(2)-0-(В)	5	33,3	39,3	24,7	27,7	8	9	15	15	10
СНП268-15РП21(2)-1-(В)	5а									13
СНП268-15РП21(2)-3-(В)	5б									
СНП268-25РП21(2)-0-(В)	5	47,0	53,3	38,5	41,5	13	14	25	25	15
СНП268-25РП21(2)-1-(В)	5а									18
СНП268-25РП21(2)-3-(В)	5б									
СНП268-37РП21(2)-0-(В)	5	63,5	69,6	54,9	58,0	19	20	37	37	21
СНП268-37РП21(2)-1-(В)	5а									24
СНП268-37РП21(2)-3-(В)	5б									

Рисунок 6 Розетка СНП268-50РП21(2)-0(1,3)(-В)

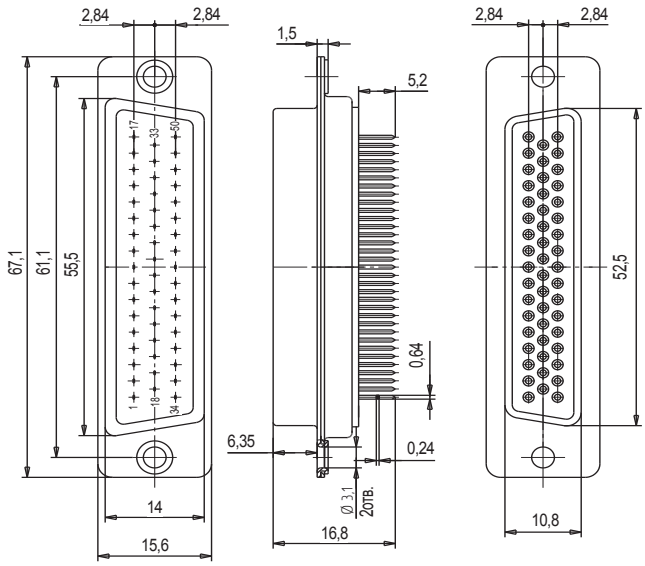

Рисунок 6а

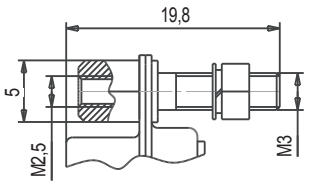

Рисунок 6б

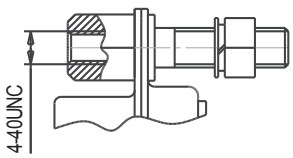

Таблица 6 - Розетки СНП268-50РП21(2)-0(1,3)(-В)

Условное обозначение	Рис.	Масса, г, не более
СНП268-50РП21(2)-0(-В)	6	20
СНП268-50РП21(2)-1(-В)	6а	23
СНП268-50РП21(2)-3(-В)	6б	

Рисунок 7 Вилка СНП268-9(15,25,37)ВП21(2)-0(1,3)(-В)

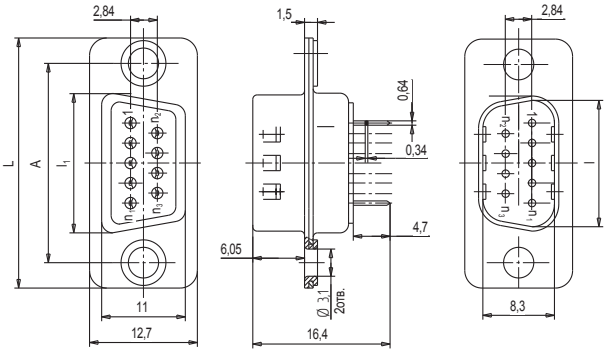

Рисунок 7а

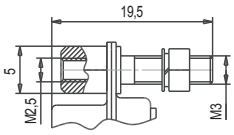

Рисунок 7б

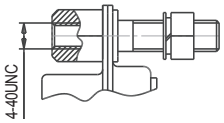

Таблица 7 - Вилка СНП268-9(15,25,37)ВП21(2)-0(1,3)(-В)

Условное обозначение	Рис.	Размеры, мм				n_1	n_2	n_3	Кол. контактов	Масса, г, не более
		A	L	l	l_1					
СНП268-9ВП21(2)-0-(В)	7	25,0	31,0	$16,8^{+0,18}$	19,5	5	6	9	9	7,5
СНП268-9ВП21(2)-1-(В)	7а									10,6
СНП268-9ВП21(2)-3-(В)	7б									
СНП268-15ВП21(2)-0-(В)	7	33,3	39,3	$25,1^{+0,21}$	27,7	8	9	15	15	9,5
СНП268-15ВП21(2)-1-(В)	7а									12,5
СНП268-15ВП21(2)-3-(В)	7б									
СНП268-25ВП21(2)-0-(В)	7	47,0	53,3	$38,9^{+0,25}$	41,5	13	14	25	25	13,0
СНП268-25ВП21(2)-1-(В)	7а									16,0
СНП268-25ВП21(2)-3-(В)	7б									
СНП268-37ВП21(2)-0-(В)	7	63,5	69,6	$55,3^{+0,3}$	58,0	19	20	37	37	17,0
СНП268-37ВП21(2)-1-(В)	7а									20,0
СНП268-37ВП21(2)-3-(В)	7б									

Рисунок 8 Вилка СНП268-50ВП21(2)-0(1,3)(-В)

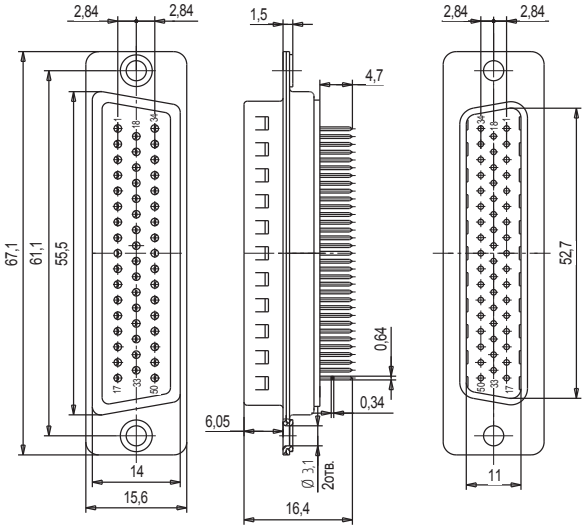

Рисунок 8а

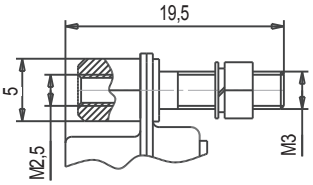

Рисунок 8б

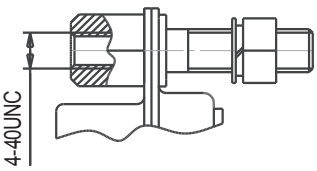

Таблица 8 - Вилки СНП268-50ВП21(2)-0(1,3)(-В)

Условное обозначение	Рис.	Масса, г, не более
СНП268-50ВП21(2)-0(-В)	8	18
СНП268-50ВП21(2)-1(-В)	8а	22
СНП268-50ВП21(2)-3(-В)	8б	

Рисунок 9 Розетка СНП268-9(15,25,37)РП31(2)-1(3)-3(4)(-В)

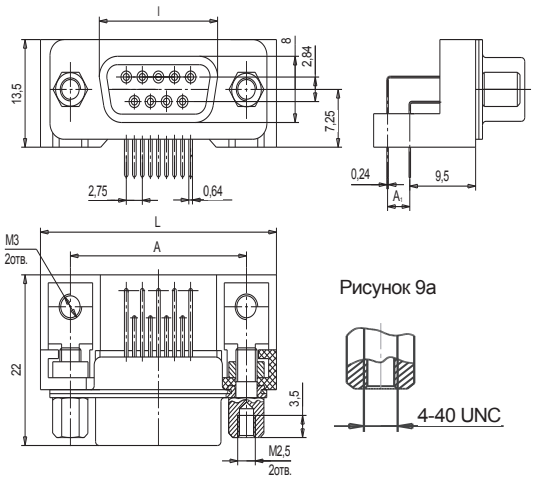

Рисунок 9а

Таблица 9 - Розетка СНП268-9(15,25,37)РП31(2)-1(3)-3(4)(-В)

Условное обозначение	Рис.	Размеры, мм				Кол. контактов	Масса, г, не более
		A	A_1	L	I		
СНП268-9РП31(2)-1-3-(В)	9	25,0	2,84	33,5	16,4	9	14,0
СНП268-9РП31(2)-3-3-(В)	9а						
СНП268-9РП31(2)-1-4-(В)	9		2,50				
СНП268-9РП31(2)-3-4-(В)	9а						
СНП268-15РП31(2)-1-3-(В)	9	33,3	2,84	41,8	24,7	15	16,5
СНП268-15РП31(2)-3-3-(В)	9а						
СНП268-15РП31(2)-1-4-(В)	9		2,50				
СНП268-15РП31(2)-3-4-(В)	9а						
СНП268-25РП31(2)-1-3-(В)	9	47,0	2,84	55,6	38,5	25	20,0
СНП268-25РП31(2)-3-3-(В)	9а						
СНП268-25РП31(2)-1-4-(В)	9		2,50				
СНП268-25РП31(2)-3-4-(В)	9а						
СНП268-37РП31(2)-1-3-(В)	9	63,5	2,84	72,0	54,9	37	25,0
СНП268-37РП31(2)-3-3-(В)	9а						
СНП268-37РП31(2)-1-4-(В)	9		2,50				
СНП268-37РП31(2)-3-4-(В)	9а						

Рисунок 9б Розетка СНП268-9(15,25,37)РП31(2)-1(3)-5(-В)

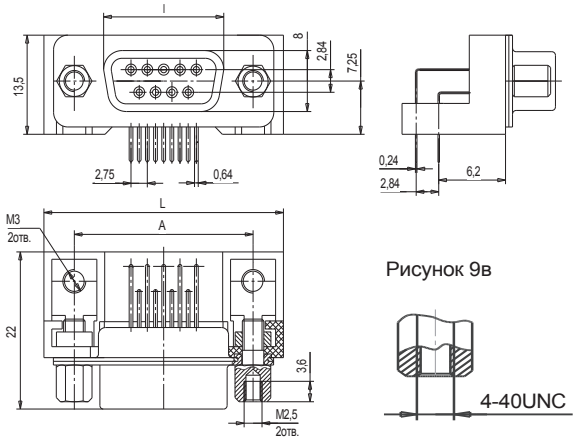

Рисунок 9в

Таблица 9б - Розетки СНП268-9(15,25,37)РП31(2)-1(3)-5(-В)

Условное обозначение	Рис.	Размеры, мм			Кол. контактов	Масса, г, не более
		A	L	I		
СНП268-9РП31(2)-1-5-(В)	9б	25,0	33,5	16,4	9	12,0
СНП268-9РП31(2)-3-5-(В)	9в					
СНП268-15РП31(2)-1-5-(В)	9б	33,3	41,8	24,7	15	14,5
СНП268-15РП31(2)-3-5-(В)	9в					
СНП268-25РП31(2)-1-5-(В)	9б	47,0	55,6	38,5	25	18,0
СНП268-25РП31(2)-3-5-(В)	9в					
СНП268-37РП31(2)-1-5-(В)	9б	63,5	72,0	54,9	37	23,0
СНП268-37РП31(2)-3-5-(В)	9в					

СОЕДИНИТЕЛИ СНП268

Рисунок 10 Розетка СНП268-50РП31(2)-1(3)-4(-В)

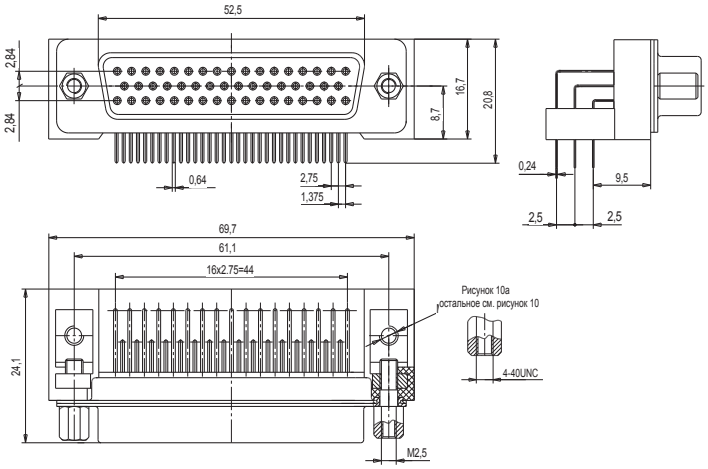

Таблица 10 - Розетки СНП268-50РП31(2)-1(3)-4(-В)

Условное обозначение	Рис.	Масса, г, не более
СНП268-50РП31-1(3)-4(-В)	10	29,5
СНП268-50РП32-1(3)-4(-В)	10а	

Рисунок 11Розетка СНП268-9(15,25,37)ВП31(2)-1(3)-3(4)(-В)

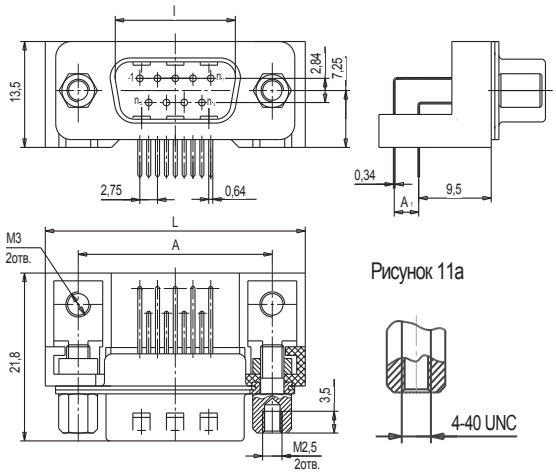

Таблица 11 - Розетки СНП268-9(15,25,37)ВП31(2)-1(3)-3(4)(-В)

Условное обозначение	Рис.	Размеры, мм				n_1	n_2	n_3	Кол. контактов	Масса, г, не более
		A	A_1	L	l					
СНП268-9ВП31(2)-1-3-(В)	11	25,0	2,84	33,5	16,8	5	6	9	9	17,0
СНП268-9ВП31(2)-3-3-(В)	11а									
СНП268-9ВП31(2)-1-4-(В)	11		2,50							
СНП268-9ВП31(2)-3-4-(В)	11а									
СНП268-15ВП31(2)-1-3-(В)	11	33,3	2,84	41,8	25,1	8	9	15	15	19,5
СНП268-15ВП31(2)-3-3-(В)	11а									
СНП268-15ВП31(2)-1-4-(В)	11		2,50							
СНП268-15ВП31(2)-3-4-(В)	11а									
СНП268-25ВП31(2)-1-3-(В)	11	47,0	2,84	55,6	38,9	13	14	25	25	24,0
СНП268-25ВП31(2)-3-3-(В)	11а									
СНП268-25ВП31(2)-1-4-(В)	11		2,50							
СНП268-25ВП31(2)-3-4-(В)	11а									
СНП268-37ВП31(2)-1-3-(В)	11	63,5	2,84	72,0	55,3	19	20	37	37	29,0
СНП268-37ВП31(2)-3-3-(В)	11а									
СНП268-37ВП31(2)-1-4-(В)	11		2,50							
СНП268-37ВП31(2)-3-4-(В)	11а									

Рисунок 11б Вилка СНП268-9(15,25,37)ВП31(2)-1(3)-5(-В)

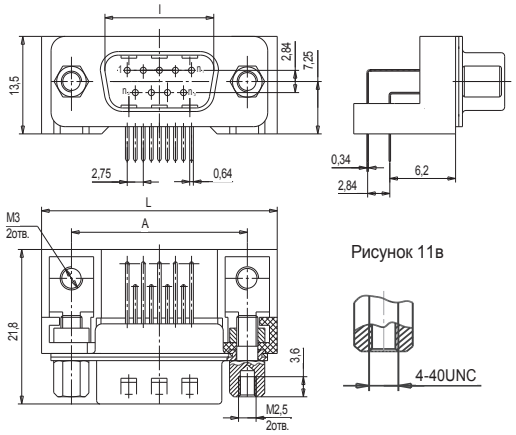

Таблица 11б - Вилки СНП268-9(15,25,37)ВП31(2)-1(3)-5(-В)

Условное обозначение	Рис.	Размеры, мм			n_1	n_2	n_3	Кол. контактов	Масса, г, не более
		A	L	I					
СНП268-9ВП31(2)-1-5-(В)	11б	25,0	33,5	16,8	5	6	9	9	15,0
СНП268-9ВП31(2)-3-5-(В)	11в								
СНП268-15ВП31(2)-1-5-(В)	11б	33,3	41,8	25,1	8	9	15	15	17,5
СНП268-15ВП31(2)-3-5-(В)	11в								
СНП268-25ВП31(2)-1-5-(В)	11б	47,0	55,6	38,9	13	14	25	25	22,0
СНП268-25ВП31(2)-3-5-(В)	11в								
СНП268-37ВП31(2)-1-5-(В)	11б	63,5	72,0	55,3	19	20	37	37	27,0
СНП268-37ВП31(2)-3-5-(В)	11в								

Рисунок 12 Вилка СНП268-50ВП31(2)-1(3)-4(-В)

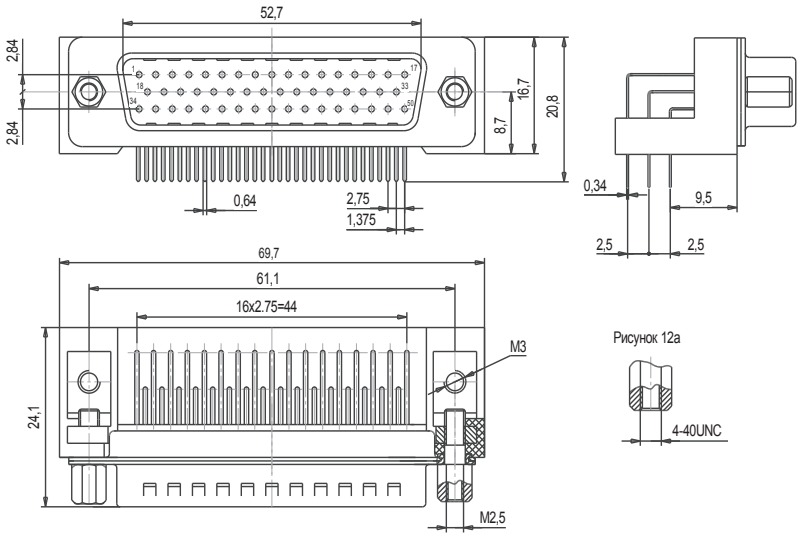

Таблица 12 - Вилка СНП268-50ВП31(2)-1(3)-4(-В)

Условное обозначение	Рис.	Масса, г, не более
СНП268-50ВП31(2)-1-4(-В)	12	29
СНП268-50ВП32(2)-3-4(-В)	12а	

Рисунок 13 Розетка СНП268-9(15,25,37)РП11(2)1(2)-1(2,3,4)(-В)

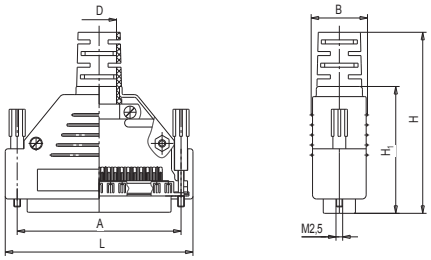

Рисунок 13а

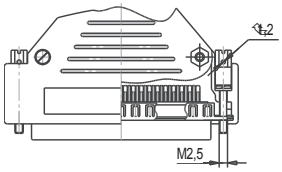

Рисунок 13б

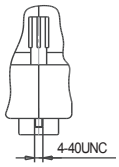

Рисунок 13в

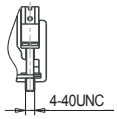

Таблица 13 -Розетки СНП268-9(15,25,37)РП11(2)1(2)-1(2,3,4)(-В)

Условное обозначение	Рис.	Размеры, мм						Кол. контактов	Масса, г, не более
		A	B	D	L	H	H_1		
СНП268-9РП11(2)1(2)-1(-В)	13	25,0	18	9,3	33,3	60,2	40,1	9	26
СНП268-9РП11(2)1(2)-2(-В)	13а								
СНП268-9РП11(2)1(2)-3(-В)	13б								
СНП268-9РП11(2)1(2)-4(-В)	13в								
СНП268-15РП11(2)1(2)-1(-В)	13	33,3	18	9,3	42,0	60,2	40,1	15	30
СНП268-15РП11(2)1(2)-2(-В)	13а								
СНП268-15РП11(2)1(2)-3(-В)	13б								
СНП268-15РП11(2)1(2)-4(-В)	13в								
СНП268-25РП11(2)1(2)-1(-В)	13	47,0	18	9,3	56,2	66,8	46,6	25	37
СНП268-25РП11(2)1(2)-2(-В)	13а								
СНП268-25РП11(2)1(2)-3(-В)	13б								
СНП268-25РП11(2)1(2)-4(-В)	13в								
СНП268-37РП11(2)1(2)-1(-В)	13	63,5	18	9,3	72,4	66,8	46,6	37	46
СНП268-37РП11(2)1(2)-2(-В)	13а								
СНП268-37РП11(2)1(2)-3(-В)	13б								
СНП268-37РП11(2)1(2)-4(-В)	13в								
СНП268-50РП11(2)1(2)-1(-В)	13	61,1	21,0	13,0	70,2	67,1	46,9	50	50
СНП268-50РП11(2)1(2)-2(-В)	13а								49
СНП268-50РП11(2)1(2)-3(-В)	13б								50
СНП268-50РП11(2)1(2)-4(-В)	13в								49

Рисунок 14 Розетка СНП268-9(15,25,37,50)ВП11(2)1(2)-1(2,3,4)(-В)

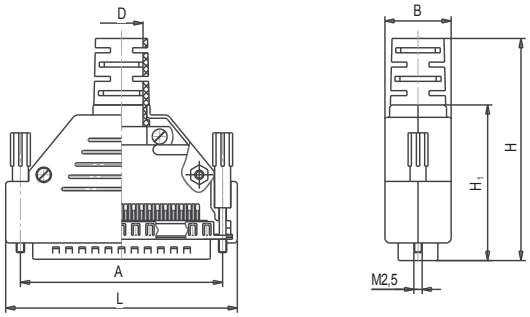

Рисунок 14а

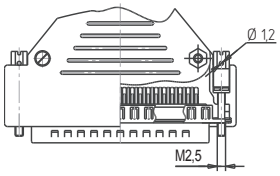

Рисунок 14б

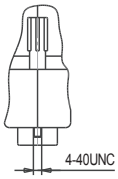

Рисунок 14в

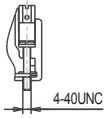

Таблица 14 -Розетки СНП268-9(15,25,37,50)ВП11(2)1(2)-1(2,3,4)(-В)

Условное обозначение	Рис.	Размеры, мм						Кол. контактов	Масса, г, не более
		A	B	D	L	H	H_1		
СНП268-9ВП11(2)1(2)-1(-В)	14	25,0	18	9,3	33,3	60,2	40,1	9	26
СНП268-9ВП11(2)1(2)-2(-В)	14а								
СНП268-9ВП11(2)1(2)-3(-В)	14б								
СНП268-9ВП11(2)1(2)-4(-В)	14в								
СНП268-15ВП11(2)1(2)-1(-В)	14	33,3	18	9,3	42,0	60,2	40,1	15	32
СНП268-15ВП11(2)1(2)-2(-В)	14а								
СНП268-15ВП11(2)1(2)-3(-В)	14б								
СНП268-15ВП11(2)1(2)-4(-В)	14в								
СНП268-25ВП11(2)1(2)-1(-В)	14	47,0	18	9,3	56,2	66,8	46,6	25	36
СНП268-25ВП11(2)1(2)-2(-В)	14а								
СНП268-25ВП11(2)1(2)-3(-В)	14б								
СНП268-25ВП11(2)1(2)-4(-В)	14в								
СНП268-37ВП11(2)1(2)-1(-В)	14	63,5	18	9,3	72,4	66,8	46,6	37	45
СНП268-37ВП11(2)1(2)-2(-В)	14а								
СНП268-37ВП11(2)1(2)-3(-В)	14б								
СНП268-37ВП11(2)1(2)-4(-В)	14в								
СНП268-50ВП11(2)1(2)-1(-В)	14	61,1	21,0	13,0	70,2	66,8	46,6	50	49
СНП268-50ВП11(2)1(2)-2(-В)	14а								48
СНП268-50ВП11(2)1(2)-3(-В)	14б								49
СНП268-50ВП11(2)1(2)-4(-В)	14в								48

Рисунок 15 Розетка СНП268-9(15)РП11(2)5(6)-2(4)(-В)

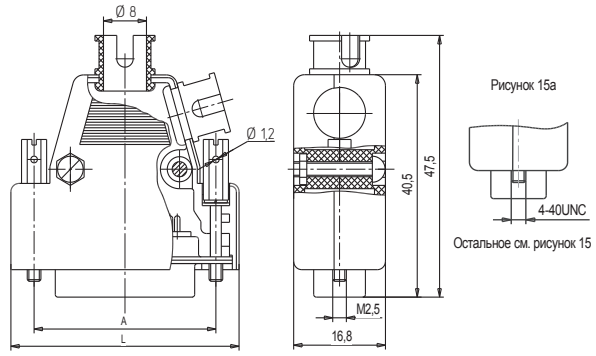

Таблица 15 - Розетки СНП268-9(15)РП11(2)5(6)-2(4)(-В)

Условное обозначение	Рис.	Размеры, мм		Кол. контактов	Масса, г, не более
		A	L		
СНП268-9РП11(2)5(6)-2(-В)	15	25,0	33,5	9	28
СНП268-9РП11(2)5(6)-4(-В)	15а				
СНП268-15РП11(2)5(6)-2(-В)	15	33,3	42,0	15	32
СНП268-15РП11(2)5(6)-4(-В)	15а				

Рисунок 16 Вилка СНП268-9(15)ВП11(2)5(6)-2(4)(-В)

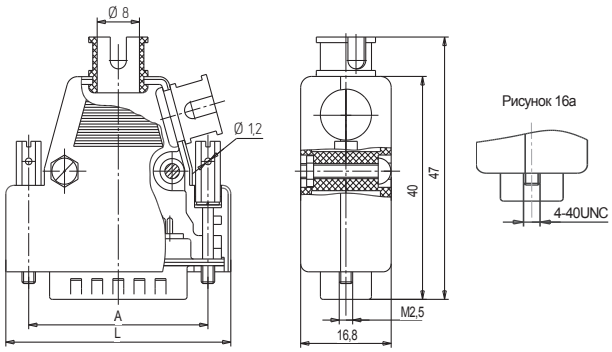

Таблица 16 - Вилка СНП268-9(15)ВП11(2)5(6)-2(4)(-В)

Условное обозначение	Рис.	Размеры, мм		Кол. контактов	Масса, г, не более
		A	L		
СНП268-9ВП11(2)5(6)-2(-В)	16	25,0	33,5	9	26
СНП268-9ВП11(2)5(6)-4(-В)	16а				
СНП268-15ВП11(2)5(6)-2(-В)	16	33,3	42,0	15	30
СНП268-15ВП11(2)5(6)-4(-В)	16а				

Рисунок 17 Розетка СНП268-25(37,50)РП11(2)5(6)-2(4)(-В)

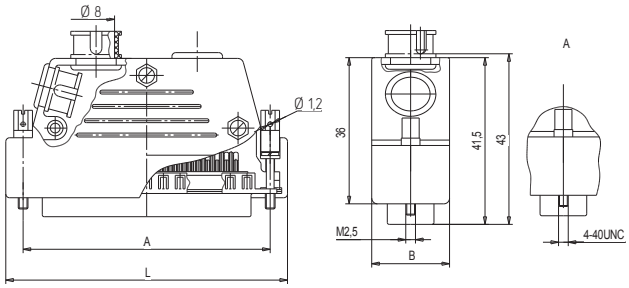

Таблица 17 - Розетки СНП268-25(37,50)РП11(2)5(6)-2(4)(-В)

Условное обозначение	Рис.	Размеры, мм			Кол. контактов	Масса, г, не более
		A	B	L		
СНП268-25РП11(2)5(6)-2(-В)	17	47,0	18	56,2	25	36
СНП268-25РП11(2)5(6)-4(-В)	17а					
СНП268-37РП11(2)5(6)-2(-В)	17	63,5	18	72,4	37	42
СНП268-37РП11(2)5(6)-4(-В)	17а					
СНП268-50РП11(2)5(6)-2(-В)	17	61,1	20	70,2	50	46
СНП268-50РП11(2)5(6)-4(-В)	17а					

Рисунок 18 Вилка СНП268-25(37,50)ВП11(2)5(6)-2(4)(-В)

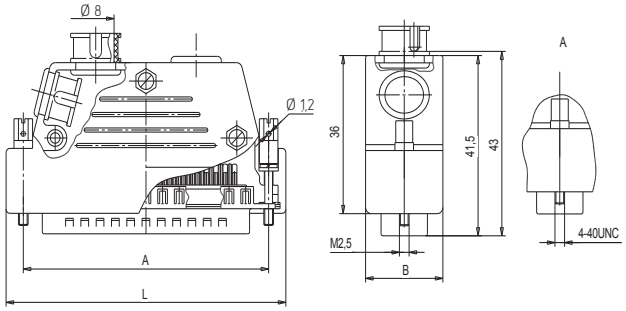

Таблица 18 - Вилки СНП268-25(37,50)ВП11(2)5(6)-2(4)(-В)

словное обозначение	Рис.	Размеры, мм			Кол. контактов	Масса, г, не более
		A	B	L		
СНП268-25ВП11(2)5(6)-2(-В)	18	47,0	18	56,2	25	34
СНП268-25ВП11(2)5(6)-4(-В)	18а					
СНП268-37ВП11(2)5(6)-2(-В)	18	63,5	18	72,4	37	41
СНП268-37ВП11(2)5(6)-4(-В)	18а					
СНП268-50ВП11(2)5(6)-2(-В)	18	61,1	20	70,2	50	45
СНП268-50ВП11(2)5(6)-4(-В)	18а					

Рисунок 19

Розетка СНП268-9(15,25,37)РВ11(2)-0(1,3)(-В)

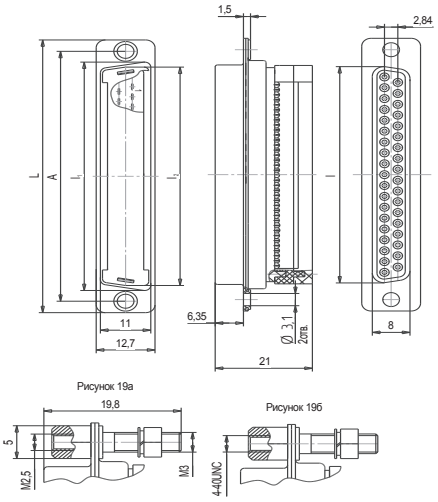

Таблица 19 - Розетки СНП268-9(15,25,37)РВ11(2)-0(1,3)(-В)

Условное обозначение	Рис.	Размеры, мм					Кол. контактов	Масса, г, не более
		A	L	l	l_1	l_2		
СНП268-9РВ11(2)-0(-В)	19	25,0	31,0	16,4	19,5	17,7	9	9
СНП268-9РВ11(2)-1(-В)	19а							11,5
СНП268-9РВ11(2)-3(-В)	19б							
СНП268-15РВ11(2)-0(-В)	19	33,3	39,3	24,7	27,7	25,9	15	12
СНП268-15РВ11(2)-1(-В)	19а							13,5
СНП268-15РВ11(2)-3(-В)	19б							
СНП268-25РВ11(2)-0(-В)	19	47,0	53,3	38,5	41,5	39,9	25	15
СНП268-25РВ11(2)-1(-В)	19а							17,1
СНП268-25РВ11(2)-3(-В)	19б							
СНП268-37РВ11(2)-0(-В)	19	63,5	69,6	54,9	58,0	55,2	37	18
СНП268-37РВ11(2)-1(-В)	19а							21,5
СНП268-37РВ11(2)-3(-В)	19б							

Рисунок 20 Вилка СНП268-9(15,25,37)ВВ11(2)-0(1,3)(-В)

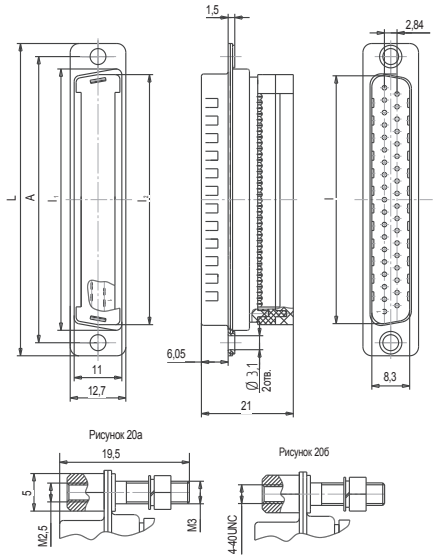

Таблица 20 - Вилки СНП268-9(15,25,37)ВВ11(2)-0(1,3)(-В)

Условное обозначение	Рис.	Размеры, мм					Кол. контактов	Масса, г, не более
		A	L	l	l_1	l_2		
СНП268-9ВВ11(2)-0(-В)	20	25,0	31,0	16,8	19,5	17,7	9	8,0
СНП268-9ВВ11(2)-1(-В)	20а							12,5
СНП268-9ВВ11(2)-3(-В)	20б							
СНП268-15ВВ11(2)-0(-В)	20	33,3	39,3	25,1	27,7	25,9	15	11,0
СНП268-15ВВ11(2)-1(-В)	20а							14,5
СНП268-15ВВ11(2)-3(-В)	20б							
СНП268-25ВВ11(2)-0(-В)	20	47,0	53,3	38,9	41,5	39,9	25	14,0
СНП268-25ВВ11(2)-1(-В)	20а							18,0
СНП268-25ВВ11(2)-3(-В)	20б							
СНП268-37ВВ11(2)-0(-В)	20	63,5	69,6	54,9	58,0	55,2	37	17,0
СНП268-37ВВ11(2)-1(-В)	20а							21,0
СНП268-37ВВ11(2)-3(-В)	20б							

Рисунок 21 Розетка СНП268-9(15,25,37)РВ11(2)1-1(2,3,4)(-В)

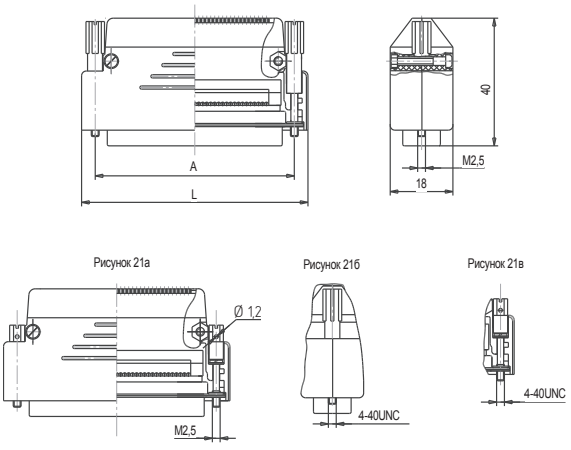

Таблица 21 - Розетки СНП268-9(15,25,37)РВ11(2)1-1(2,3,4)(-В)

Условное обозначение	Рис.	Размеры, мм		Кол. контактов	Масса, г, не более
		A	L		
СНП268-9РВ11(2)1(2)-1(-В)	21	25,0	33,5	9	27
СНП268-9РВ11(2)1(2)-2(-В)	21а				
СНП268-9РВ11(2)1(2)-3(-В)	21б				
СНП268-9РВ11(2)1(2)-4(-В)	21в				
СНП268-15РВ11(2)1(2)-1(-В)	21	33,3	42,0	15	30
СНП268-15РВ11(2)1(2)-2(-В)	21а				
СНП268-15РВ11(2)1(2)-3(-В)	21б				
СНП268-15РВ11(2)1(2)-4(-В)	21в				
СНП268-25РВ11(2)1(2)-1(-В)	21	47,0	56,2	25	35
СНП268-25РВ11(2)1(2)-2(-В)	21а				
СНП268-25РВ11(2)1(2)-3(-В)	21б				
СНП268-25РВ11(2)1(2)-4(-В)	21в				
СНП268-37РВ11(2)1(2)-1(-В)	21	63,5	72,4	37	38
СНП268-37РВ11(2)1(2)-2(-В)	21а				
СНП268-37РВ11(2)1(2)-3(-В)	21б				
СНП268-37РВ11(2)1(2)-4(-В)	21в				

Рисунок 22 Вилка СНП268-9(15,25,37)ВВ11(2)1-1(2,3,4)(-В)

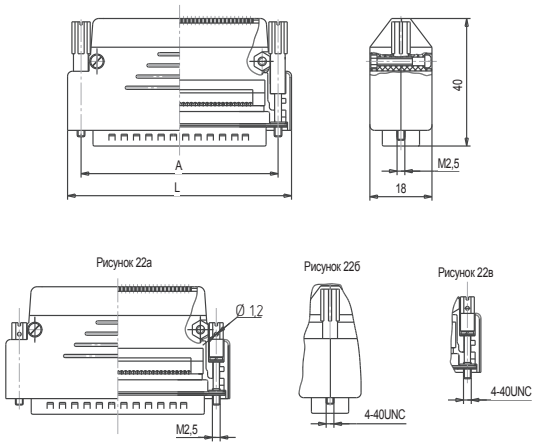

Таблица 22 - Вилки СНП268-9(15,25,37)ВВ11(2)1-1(2,3,4)(-В)

Условное обозначение	Рис.	Размеры, мм		Кол. контактов	Масса, г, не более
		A	L		
СНП268-9ВВ11(2)1(2)-1(-В)	22	25,0	33,5	9	28
СНП268-9ВВ11(2)1(2)-2(-В)	22а				
СНП268-9ВВ11(2)1(2)-3(-В)	22б				
СНП268-9ВВ11(2)1(2)-4(-В)	22в				
СНП268-15ВВ11(2)1(2)-1(-В)	22	33,3	42,0	15	32
СНП268-15ВВ11(2)1(2)-2(-В)	22а				
СНП268-15ВВ11(2)1(2)-3(-В)	22б				
СНП268-15ВВ11(2)1(2)-4(-В)	22в				
СНП268-25ВВ11(2)1(2)-1(-В)	22	47,0	56,2	25	36
СНП268-25ВВ11(2)1(2)-2(-В)	22а				
СНП268-25ВВ11(2)1(2)-3(-В)	22б				
СНП268-25ВВ11(2)1(2)-4(-В)	22в				
СНП268-37ВВ11(2)1(2)-1(-В)	22	63,5	72,4	37	39
СНП268-37ВВ11(2)1(2)-2(-В)	22а				
СНП268-37ВВ11(2)1(2)-3(-В)	22б				
СНП268-37ВВ11(2)1(2)-4(-В)	22в				

Рисунок 23 Вилка СНП268-9ВП11(2)7-1(3,5,6)(-В)

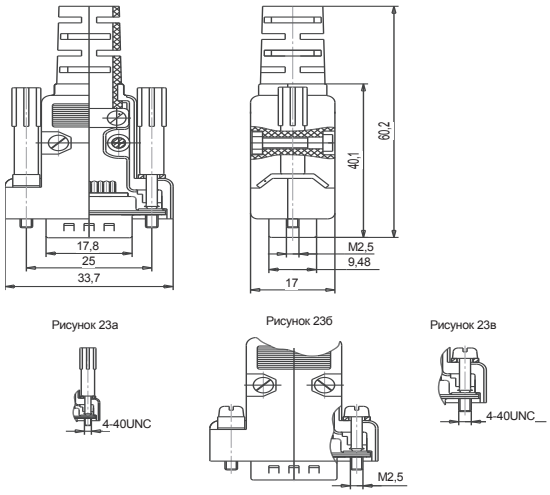

Таблица 23 - Вилки СНП268-9ВП11(2)7-1(3,5,6)(-В)

Условное обозначение	Рис.	Масса, г, не более
СНП268-9ВП11(2)7-1(-В)	23	28
СНП268-9ВП11(2)7-3(-В)	23а	
СНП268-9ВП11(2)7-5(-В)	23б	27
СНП268-9ВП11(2)7-6(-В)	23в	

Рисунок 24 Розетка СНП268-9РП11(2)7-1(3,5,6)(-В)

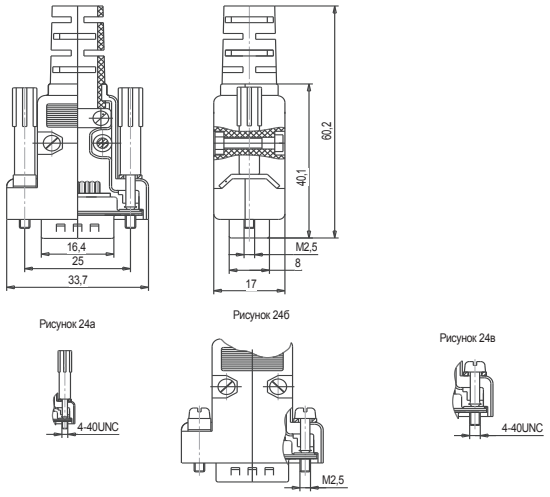

Таблица 24 - Розетки СНП268-9РП11(2)7-1(3,5,6)(-В)

Условное обозначение	Рис.	Масса, г, не более
СНП268-9РП11(2)7-1(-В)	24	27
СНП268-9РП11(2)7-3(-В)	24а	
СНП268-9РП11(2)7-5(-В)	24б	26
СНП268-9РП11(2)7-6(-В)	24в	

СОЕДИНИТЕЛИ СНП333

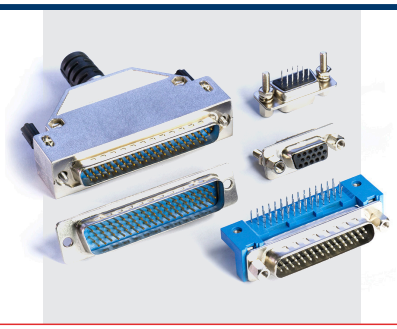

Аналог серии D-SUB повышенной плотности DHR, DHS

Соединители электрические прямоугольные типа СНП333 для печатного монтажа высокой плотности на базе соединителей СНП268 экранированные и неэкранированные предназначены для работы в электрических цепях постоянного, переменного и импульсного токов специального и общего назначения, при напряжении 100 В и силе тока 1 А.

Краткие технические характеристики соединителей указаны в табл.2 (стр. 1178)

СОЕДИНИТЕЛЯМ ПРИСВОЕНЫ УСЛОВНЫЕ ОБОЗНАЧЕНИЯ, КОТОРЫЕ СОСТОЯТ ИЗ СЛЕДУЮЩИХ КЛАССИФИКАЦИОННЫХ ПРИЗНАКОВ:

СНП	333	15(26,44,62,78)	В(Р)	П1(2,3)	1(2)	1(2,5,6,7)	1(2,3,4,5,6)	0(1,3)	В
Тип соединителя: ручного сочленения (расчленения) общего назначения низкочастотный, прямоугольный;									
Порядковый номер разработки;									
Количество контактов:									
Тип контакта: В – штыревой контакт (вилка), Р – гнездовой контакт (розетка);									
Способ монтажа: П – пайкой, 1 – хвостовик для объемного монтажа, 2 – хвостовик для прямого монтажа в отверстие печатной платы, 3 – хвостовик для углового монтажа в отверстие печатной платы;									
Покрытие рабочей части: 1 – золото, 2 – серебро;									
Тип кожуха: 1 – кожух прямой неэкранированный, 2 – кожух прямой экранированный, 5 – кожух комбинированный неэкранированный, 6 – кожух комбинированный экранированный, 7 – кожух усиленный прямой неэкранированный;									
Тип винта соединителей в кожухе: 1 – длинный винт с метрической резьбой, 2 – короткий винт с метрической резьбой, 3 – длинный винт с дюймовой резьбой, 4 – короткий винт с дюймовой резьбой, 5 – короткий винт с полукруглой головкой с метрической резьбой; 6 – короткий винт с полукруглой головкой с дюймовой резьбой									
Наличие крепежных элементов для соединителей без кожуха: 0 – без крепежных; элементов, 1 – с крепежными элементами с метрической резьбой, 3 – с крепежными элементами с дюймовой резьбой;									
Соединители, предназначенные для внутреннего монтажа, с толщиной покрытия контактов: - золотом 3 мкм; - серебром 6 мкм; без буквы «В» - соединители, предназначенные для применения в аппаратуре стационарной наземной техники, с толщиной покрытия контактов: - золотом 1 мкм; - серебром 3 мкм.									

ПРИМЕРЫ ОБОЗНАЧЕНИЯ:

Вилка СНП333-44ВП111-1-В РЮМК.430420.010 ТУ (ВП)	- вилка 44 - контактная с хвостовиками контактов (выводами) для объемного монтажа, с покрытием контактов золотом, в прямом неэкранированном кожухе, с длинными винтами с метрической резьбой
Розетка СНП333-44РП11-1-В РЮМК.430420.010 ТУ (ВП)	- розетка 44 - контактная с хвостовиками контактов (выводами) для объемного монтажа, с покрытием контактов золотом, в прямом неэкранированном кожухе, с длинными винтами с метрической резьбой

СОЕДИНИТЕЛИ СНП333

ТЕХНИЧЕСКИЕ ХАРАКТЕРИСТИКИ

Электрические параметры:

Рабочий ток на каждый контакт соединителя при его равномерной нагрузке, А	1
Максимальное рабочее напряжение (амплитудное значение), В	100
Сопротивление контактов, мОм, не более	12
Сопротивление изоляции, МОм, не менее	1000
Электрическая прочность изоляции, В, не менее	500

Стойкость к ВВФ:

Климатическое исполнение по ГОСТ 15150-69	УХЛ, В
Минимальная температура окружающей среды при эксплуатации, °С	-60
Максимальная температура окружающей среды при эксплуатации, °С: - для соединителей без кожуха и в неэкранированном кожухе; - для соединителей в экранированном кожухе.	 +85 +60
Пониженное рабочее атмосферное давление, мм.рт.ст.	5
Повышенная влажность воздуха при t=35 °С, %	98
Синусоидальная вибрация: - в диапазоне частот, Гц; - с ускорением, g.	 1-2000 10

Надежность:

Гамма - процентная минимальная наработка до отказа, ч - при покрытии контактов золотом; - при покрытии контактов серебром.	 20 000 15 000
Число сочленений - расчленений	1000
Гамма - процентный срок сохраняемости, лет	20

Рисунок 1 Розетка СНП333-15РП11(2)7-1(3,5,6)(-В)

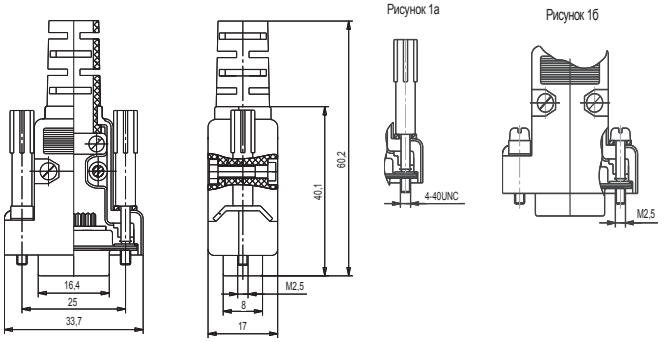

Таблица 1 - Розетки СНП333-15РП11(2)7-1(3,5,6)(-В)

Условное обозначение	Рис.	Масса, г, не более
СНП333-15РП11(2)7-1	1	27
СНП333-15РП11(2)7-1-В		
СНП333-15РП11(2)7-3	1а	
СНП333-15РП11(2)7-3-В		
СНП333-15РП11(2)7-5	1б	26
СНП333-15РП11(2)7-5-В		
СНП333-15РП11(2)7-6	1в	
СНП333-15РП11(2)7-6-В		

Рисунок 2 Вилка СНП333-15ВП11(2)7-1(3,5,6)(-В)

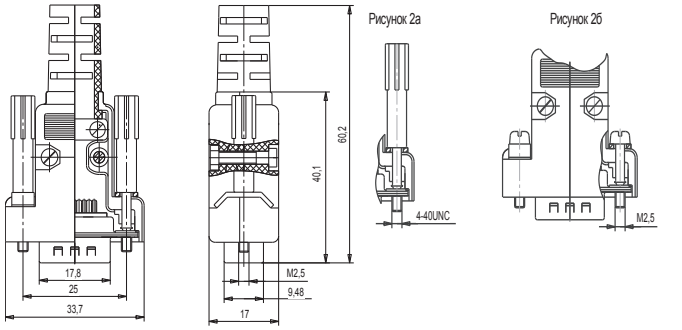

Таблица 2 - Вилки СНП333-15ВП11(2)7-1 (3,5,6)(-В)

Условное обозначение	Рис.	Масса, г, не более
СНП333-15ВП11(2)7-1	2	28
СНП333-15ВП11(2)7-1-В		
СНП333-15ВП11(2)7-3	2а	
СНП333-15ВП11(2)7-3-В		
СНП333-15ВП11(2)7-5	2б	27
СНП333-15ВП11(2)7-5-В		
СНП333-15ВП11(2)7-6	2в	
СНП333-15ВП11(2)7-6-В		

Рисунок 3 Розетка СНП333-15(26)РП11(2)5(6)-2(4)(-В)

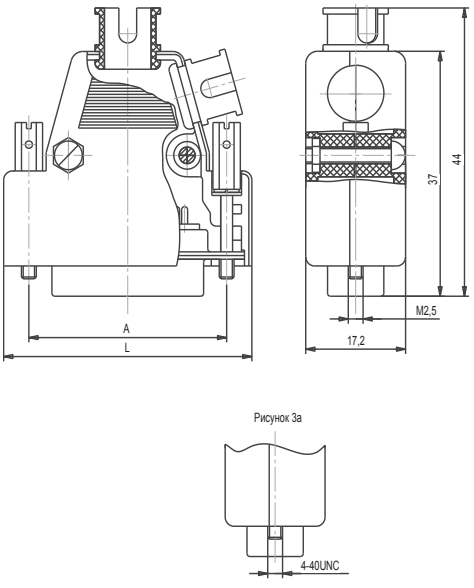

Таблица 3 - Розетки СНП333-15(26)РП11(2)5(6)-2(4)(-В)

Условное обозначение	Рис.	Размеры, мм		Кол. контактов	Масса, г, не более
		A	L		
СНП333-15РП115-2(-В)	3	25,0	33,5	9	28
СНП333-15РП115-4(-В)	3а				
СНП333-15РП116-2(-В)	3				
СНП333-15РП116-4(-В)	3а				
СНП333-15РП125-2(-В)	3				
СНП333-15РП125-4(-В)	3а				
СНП333-15РП126-2(-В)	3				
СНП333-15РП126-4(-В)	3а				
СНП333-26РП115-2(-В)	3	33,3	42,0	15	32
СНП333-26РП115-4(-В)	3а				
СНП333-26РП116-2(-В)	3				
СНП333-26РП116-4(-В)	3а				
СНП333-26РП125-2(-В)	3				
СНП333-26РП125-4(-В)	3а				
СНП333-26РП126-2(-В)	3				
СНП333-26РП126-4(-В)	3а				

Рисунок 4 Вилка СНП333-15(26)ВП11(2)5(6)-2(4)(-В)

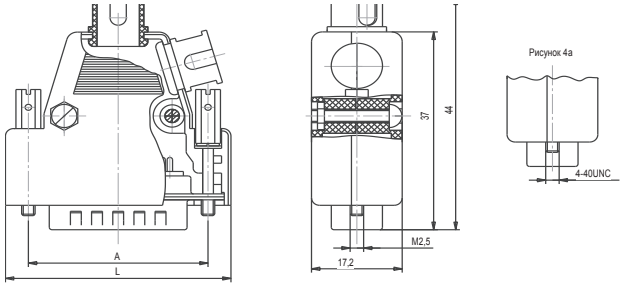

Таблица 4 - Вилки СНП333-15(26)ВП11(2)5(6)-2(4)(-В)

Условное обозначение	Рис.	Размеры, мм		Кол. контактов	Масса, г, не более
		A	L		
СНП333-15ВП115-2(-В)	4	25,0	33,5	9	26
СНП333-15ВП115-4(-В)	4а				
СНП333-15ВП116-2(-В)	4				
СНП333-15ВП116-4(-В)	4а				
СНП333-15ВП125-2(-В)	4				
СНП333-15ВП125-4(-В)	4а				
СНП333-15ВП126-2(-В)	4				
СНП333-15ВП126-4(-В)	4а				
СНП333-26ВП115-2(-В)	4	33,3	42,0	15	32
СНП333-26ВП115-4(-В)	4а				
СНП333-26ВП116-2(-В)	4				
СНП333-26ВП116-4(-В)	4а				
СНП333-26ВП125-2(-В)	4				
СНП333-26ВП125-4(-В)	4а				
СНП333-26ВП126-2(-В)	4				
СНП333-26ВП126-4(-В)	4а				

Рисунок 5 Розетка СНП333-15(26,44,62)РП11(2)-0(1,3)(-В)

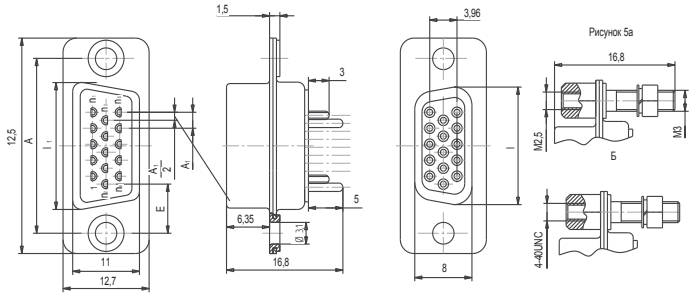

Таблица 5 - Розетки СНП333-15(26,44,62)РП11(2)-0(1,3)(-В)

Условное обозначение	Рис.	Размеры, мм						n_1	n_2	n_3	n_4	n_5	Кол.контактов	Масса г., не более
		A	A_1	E			l_1							
СНП333-15РП11(2)-0(-В)	5	25,0	2,29	7,0	31,0	16,4	19,5	5	6	10	11	15	15	6,7
СНП333-15РП11(2)-1(-В)	5а													10,2
СНП333-15РП11(2)-3(-В)	5б													
СНП333-26РП11(2)-0(-В)	5	33,3	2,29	6,9	39,3	24,7	27,7	9	10	18	19	26	26	9,0
СНП333-26РП11(2)-1(-В)	5а													12,5
СНП333-26РП11(2)-3(-В)	5б													
СНП333-44РП11(2)-0(-В)	5	47,0	2,29	6,9	53,3	38,5	41,5	15	16	30	31	44	44	12,5
СНП333-44РП11(2)-1(-В)	5а													16,0
СНП333-44РП11(2)-3(-В)	5б													
СНП333-62РП11(2)-0(-В)	5	63,5	2,41	7,0	69,6	54,9	58,0	21	22	42	43	62	62	18,5
СНП333-62РП11(2)-1(-В)	5а													22,0
СНП333-62РП11(2)-3(-В)	5б													

Рисунок 6 Розетки СНП333-78РП11(2)-0(1,3)(-В)

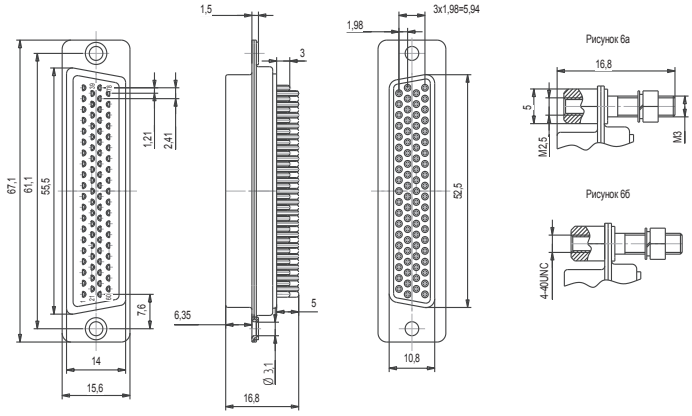

Таблица 6 Розетки СНП333-78РП11(2)-0(1,3)(-В)

Условное обозначение	Рис.	Масса, г, не более
СНП333-78РП11-0(-В)	6	24
СНП333-78РП12-0(-В)		
СНП333-78РП11-1(-В)	6а	28
СНП333-78РП12-1(-В)		
СНП333-78РП11-3(-В)	6б	
СНП333-78РП12-3(-В)		

Рисунок 7 Вилка СНП333-15(26,44,62)ВП11(2)-0(1,3)(-В)

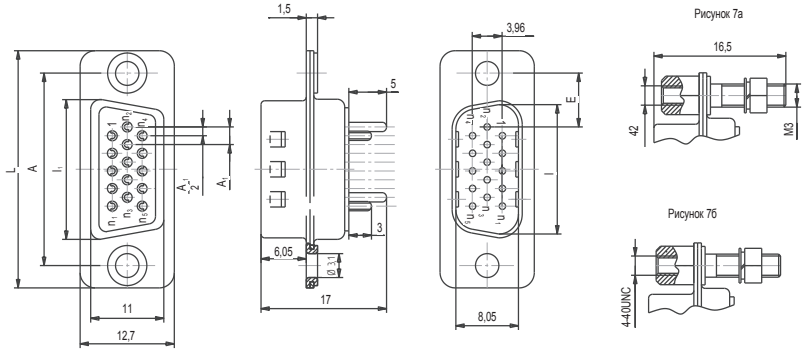

Таблица 7 - Вилки СНП333-15(26,44,62)ВП11(2)-0(1,3)(-В)

Условное обозначение	Рис.	Размеры, мм						n_1	n_2	n_3	n_4	n_5	Кол. Контактов	Масса, г, не более
		A	A_1	E	L	I	I_1							
СНП333-15ВП11(2)-0(-В)	7	25,0	2,29	7,0	31,0	16,5	19,5	5	6	10	11	15	15	5,7
СНП333-15ВП11(2)-1(-В)	7а													9,2
СНП333-15ВП11(2)-3(-В)	7б													
СНП333-26ВП11(2)-0(-В)	7	33,3	2,29	6,9	39,3	24,8	27,7	9	10	18	19	26	26	8,5
СНП333-26ВП11(2)-1(-В)	7а													12,0
СНП333-26ВП11(2)-3(-В)	7б													
СНП333-44ВП11(2)-0(-В)	7	47,0	2,29	6,9	53,3	38,6	41,5	15	16	30	31	44	44	12,5
СНП333-44ВП11(2)-1(-В)	7а													15,0
СНП333-44ВП11(2)-3(-В)	7б													
СНП333-62ВП11(2)-0(-В)	7	63,5	2,41	7,0	69,6	55,0	58,0	21	22	42	43	62	62	17,0
СНП333-62ВП11(2)-1(-В)	7а													20,5
СНП333-62ВП11(2)-3(-В)	7б													

Рисунок 8 Вилка СНП333-78ВП11(2)-0(1,3)(-В)

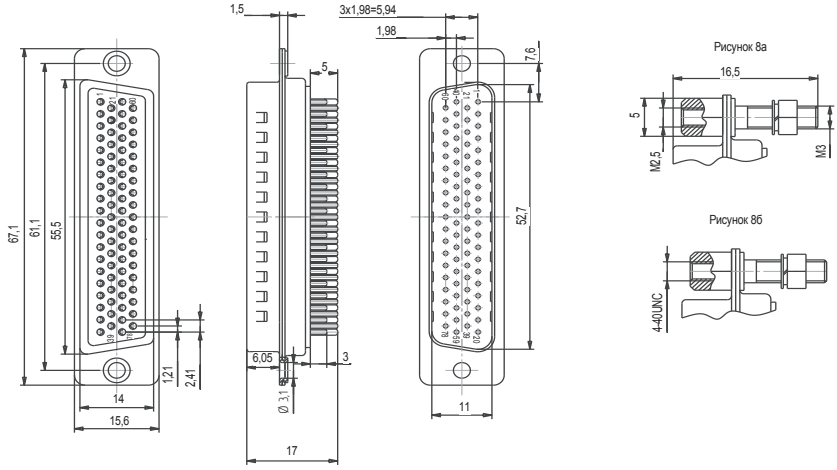

Таблица 8 - Вилки СНП333-78ВП11(2)-0(1,3)(-В)

Условное обозначение	Рис.	Масса, г, не более
СНП333-78ВП11-0(-В)	8	21
СНП333-78ВП12-0(-В)		
СНП333-78ВП11-1(-В)	8а	25
СНП333-78ВП12-1(-В)		
СНП333-78ВП11-3(-В)	8б	
СНП333-78ВП12-3(-В)		

Рисунок 9 Розетка СНП333-15(26,44,62)РП21(2)-0(1,3)(-В)

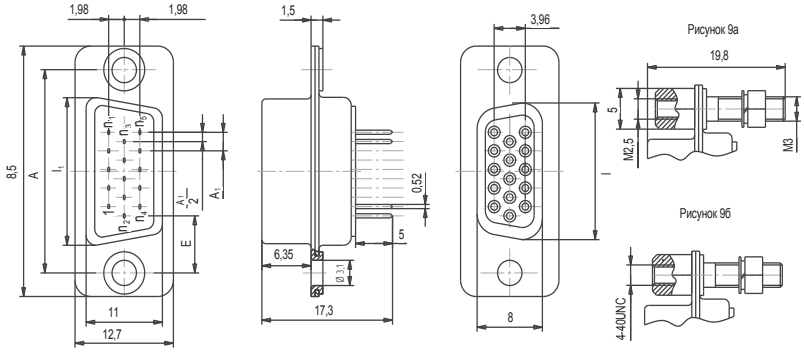

Таблица 9 - Розетки СНП333-15(26,44,62)РП21(2)-0(1,3)(-В)

Условное обозначение	Рис.	Размеры, мм						n1	n2	n3	n4	n5	Кол. Контактов	Масса, г, не более
		A	A1	E	L	I	I1							
СНП333-15РП21(2)-0(-В)	9	25,0	2,29	7,0	31,0	16,4	19,5	5	6	10	11	15	15	6,7
СНП333-15РП21(2)-1(-В)	9а													10,2
СНП333-15РП21(2)-3(-В)	9б													
СНП333-26РП21(2)-0(-В)	9	33,3	2,29	6,9	39,	24,7	27,7	9	10	18	19	26	26	8,5
СНП333-26РП21(2)-1(-В)	9а													12,0
СНП333-26РП21(2)-3(-В)	9б													
СНП333-44РП21(2)-0(-В)	9	47,0	2,29	6,	53,3	38,5	41,5	15	16	30	31	44	44	13,0
СНП333-44РП21(2)-1(-В)	9а													16,5
СНП333-44РП21(2)-3(-В)	9б													
СНП333-62РП21(2)-0(-В)	9	63,5	2,41	7,0	69,6	54,9	58,0	21	22	42	43	62	62	17,0
СНП333-62РП21(2)-1(-В)	9а													20,5
СНП333-62РП21(2)-3(-В)	9б													

Рисунок 10 Розетка СНП333-78РП21(2)-0(1,3)(-В)

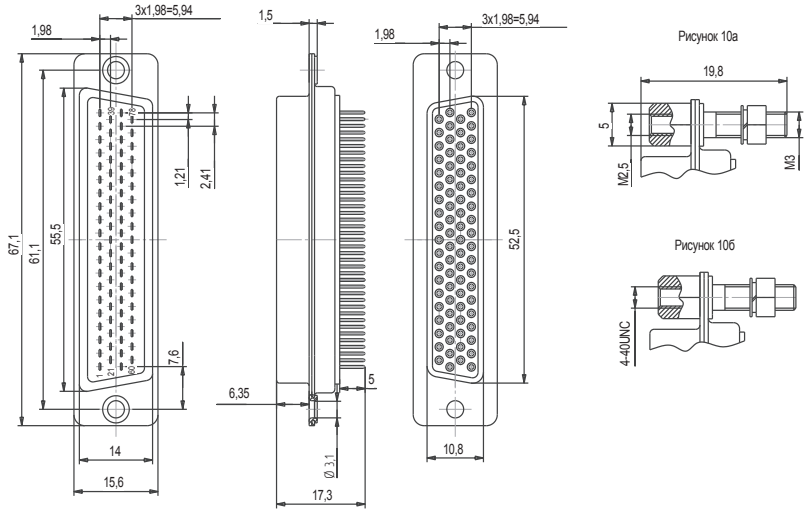

Таблица 10 - Розетки СНП333-78РП21(2)-0(1,3)(-В)

Условное обозначение	Рис.	Масса, г, не более
СНП333-78РП21-0(-В)	10	21
СНП333-78РП21-1(-В)	10а	25
СНП333-78РП21-3(-В)	10б	

Рисунок 11 Вилка СНП333-15(26,44,62)ВП21(2)-0(1,3)(-В)

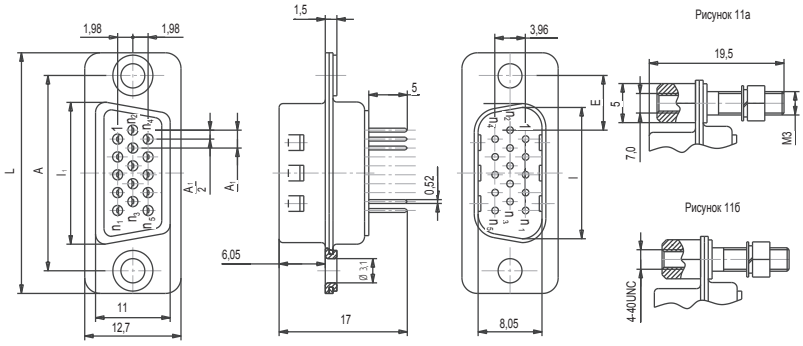

Таблица 11 - Вилки СНП333-15(26,44,62)ВП21(2)-0(1,3)(-В)

Условное обозначение	Рис.	Размеры, мм						n_1	n_2	n_3	n_4	n_5	Кол. Контактов	Масса, г, не более
		A	A_1	E	L	I	I_1							
СНП333-15ВП21(2)-0(-В)	11	25,0	2,29	7,0	31,0	16,5	19,5	5	6	10	11	15	15	6,5
СНП333-15ВП21(2)-1(-В)	11а													10,0
СНП333-15ВП21(2)-3(-В)	11б													
СНП333-26ВП21(2)-0(-В)	11	33,3	2,29	6,9	39,3	24,8	27,7	9	10	18	19	26	26	8,5
СНП333-26ВП21(2)-1(-В)	11а													12,0
СНП333-26ВП21(2)-3(-В)	11б													
СНП333-44ВП21(2)-0(-В)	11	47,0	2,29	6,9	53,3	38,6	41,5	15	16	30	31	44	44	13,5
СНП333-44ВП21(2)-1(-В)	11а													16,5
СНП333-44ВП21(2)-3(-В)	11б													
СНП333-62ВП21(2)-0(-В)	11	63,5	2,41	7,0	69,6	55,0	58,0	21	22	42	43	62	62	17,5
СНП333-62ВП21(2)-1(-В)	11а													21,0
СНП333-62ВП21(2)-3(-В)	11б													

Рисунок 12 Вилка СНП333-78ВП21(2)-0(1,3)(-В)

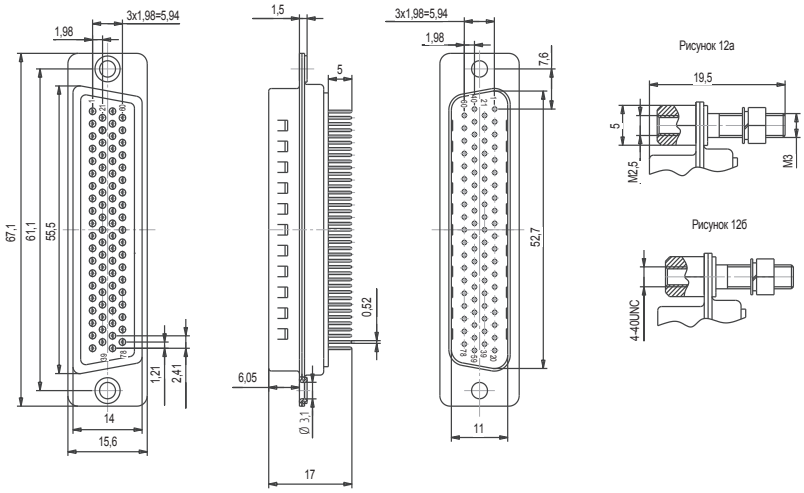

Таблица 12 - Вилки СНП333-78ВП21(2)-0(1,3)(-В)

Условное обозначение	Рис.	Масса, г, не более
СНП333-78ВП21(2)-0(-В)	12	21
СНП333-78ВП21(2)-1(-В)	12а	25
СНП333-78ВП21(2)-3(-В)	12б	

Рисунок 13 Розетка СНП333-15(26,44,62)РП31(2)-1(3)(-В)

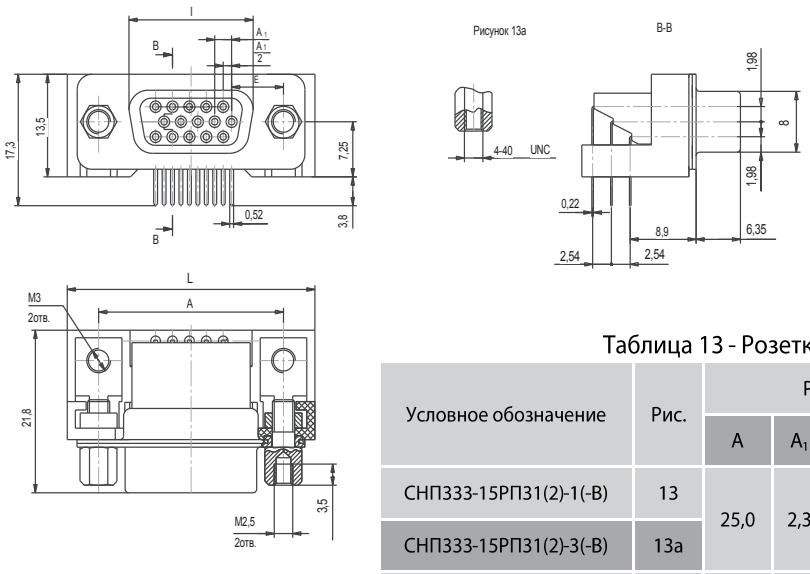

Таблица 13 - Розетки СНП333-15(26,44,62)РП31(2)-1(3)(-В)

Условное обозначение	Рис.	Размеры, мм					Кол. контактов	Масса, г, не более
		A	A_1	E	L	I		
СНП333-15РП31(2)-1(-В)	13	25,0	2,3	7,0	33,5	16,4	15	12
СНП333-15РП31(2)-3(-В)	13а							
СНП333-26РП31(2)-1(-В)	13	33,3	2,3	6,9	41,8	24,7	26	14
СНП333-26РП31(2)-3(-В)	13а							
СНП333-44РП31(2)-1(-В)	13	47,0	2,3	6,9	55,6	38,5	44	19
СНП333-44РП31(2)-3(-В)	13а							
СНП333-62РП31(2)-1(-В)	13	63,5	2,4	7,0	72,0	54,9	62	25
СНП333-62РП31(2)-3(-В)	13а							

Рисунок 14 Розетка СНП333-78РП31(2)-1(3)(-В)

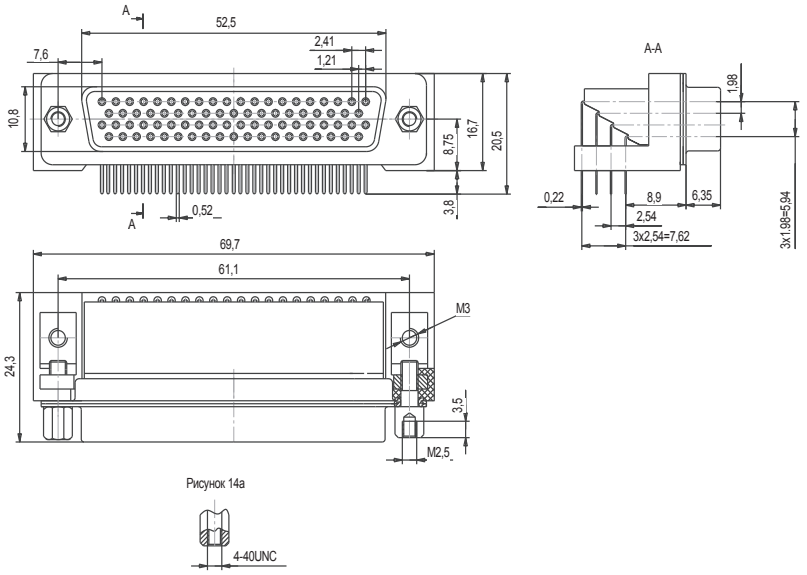

Таблица 14 - Розетки СНП333-78РП31(2)-1(3)(-В)

Условное обозначение	Рис.	Масса, г, не более
СНП333-78РП31(2)-1(-В)	14	30
СНП333-78РП31(2)-3(-В)	14а	

Рисунок 15 Вилка СНП333-15(26,44,62)ВП31(2)-1(3)(-В)

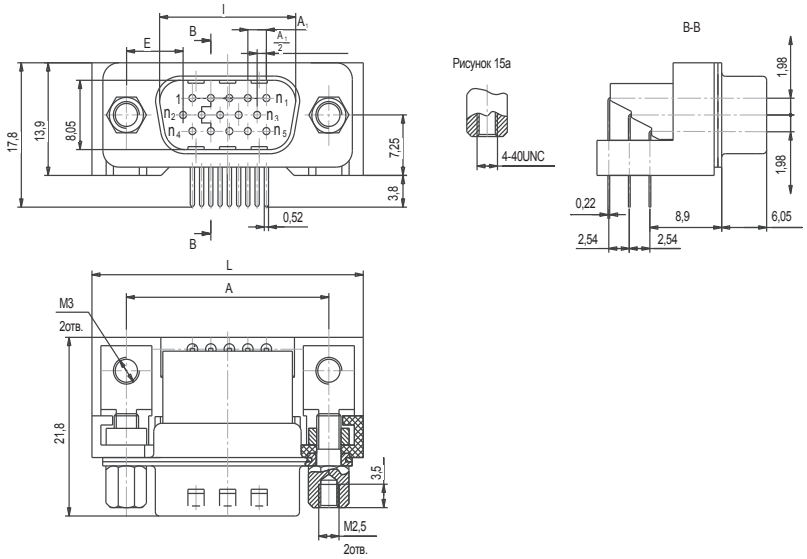

Таблица 15 - Вилки СНП333-15(26,44,62)ВП31(2)-1(3)(-В)

Условное обозначение	Рис.	Размеры, мм					n1	n2	n3	n4	n5	Кол. контактов	Масса, г, не более
		A	A_1	E	L	I							
СНП333-15ВП31(2)-1(-В)	15	25,0	2,29	7,0	33,5	16,8	5	6	10	11	15	15	16
СНП333-15ВП31(2)-3(-В)	15а												
СНП333-26ВП31(2)-1(-В)	15	33,3	2,29	6,9	41,8	24,8	9	10	18	19	26	26	20
СНП333-26ВП31(2)-3(-В)	15а												
СНП333-44ВП31(2)-1(-В)	15	47,0	2,29	6,9	55,6	38,6	15	16	30	31	44	44	25
СНП333-44ВП31(2)-3(-В)	15а												
СНП333-62ВП31(2)-1(-В)	15	63,5	2,41	7,0	72,0	55,0	21	22	42	43	62	62	30
СНП333-62ВП31(2)-3(-В)	15а												

Рисунок 16 Вилка СНП333-78ВП31(2)-1(3)(-В)

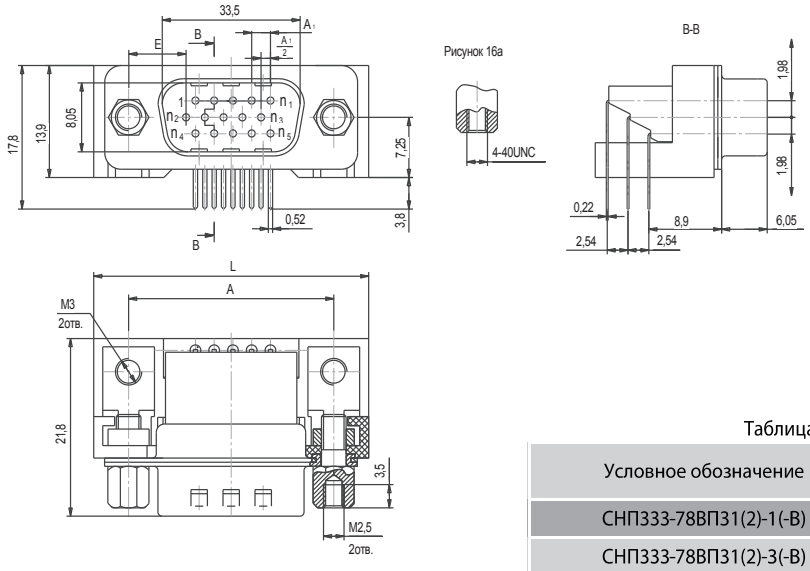

Таблица 16 - Вилки СНП333-78ВП31(2)-1(3)(-В)

Условное обозначение	Рис.	Масса, г, не более
СНП333-78ВП31(2)-1(-В)	17	35
СНП333-78ВП31(2)-3(-В)	17а	

Рисунок 17Розетка СНП333-15(26,44,62,78)РП11(2)1(2)-1(2,3,4)(-В)

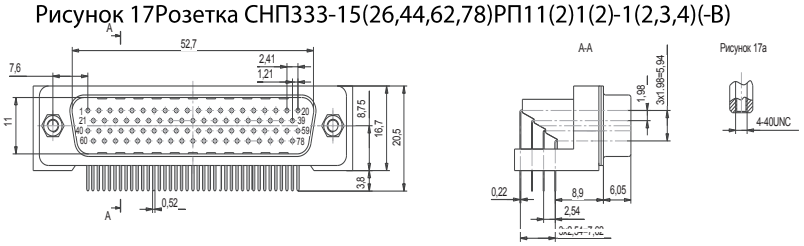

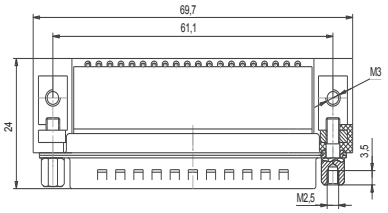

Таблица 17 - Розетки СНП333-15(26,44,62,78)РП11(2)1(2)-1(2,3,4)(-В)

Условное обозначение	Рис.	Размеры, мм						Кол. Контактов	Масса, г, не более
		A	B	D	L	H	H_1		
СНП333-15РП11(2)1(2)-1(-В)	18	25,0	18	9,3	33,3	60,2	40,1	15	30
СНП333-15РП11(2)1(2)-2(-В)	18а								
СНП333-15РП11(2)1(2)-3(-В)	18								
СНП333-15РП11(2)1(2)-4(-В)	18а								
СНП333-26РП11(2)1(2)-1(-В)	18	33,3	18	9,3	42,0	60,2	40,1	26	32
СНП333-26РП11(2)1(2)-2(-В)	18а								
СНП333-26РП11(2)1(2)-3(-В)	18								
СНП333-26РП11(2)1(2)-4(-В)	18а								
СНП333-44РП11(2)1(2)-1(-В)	18	47,0	18	9,3	56,2	66,8	46,6	44	39
СНП333-44РП11(2)1(2)-2(-В)	18а								
СНП333-44РП11(2)1(2)-3(-В)	18								
СНП333-44РП11(2)1(2)-4(-В)	18а								
СНП333-62РП11(2)1(2)-1(-В)	18	63,5	18	9,3	72,4	66,8	46,6	62	46
СНП333-62РП11(2)1(2)-2(-В)	18а								
СНП333-62РП11(2)1(2)-3(-В)	18								
СНП333-62РП11(2)1(2)-4(-В)	18а								
СНП333-78РП11(2)1(2)-1(-В)	18	61,1	21,0	13,0	70,2	67,1	46,9	78	51
СНП333-78РП11(2)1(2)-2(-В)	18а								
СНП333-78РП11(2)1(2)-3(-В)	18								
СНП333-78РП11(2)1(2)-4(-В)	18а								

Рисунок 18 Вилка СНП333-15(26,44,62,78)РП11(2)1(2)-1(2,3,4)(-В)

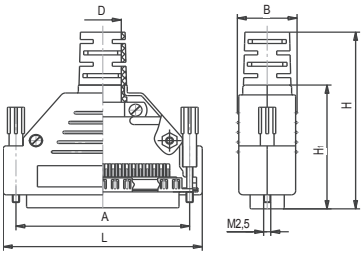

Рисунок 18а

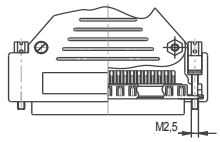

Рисунок 18б

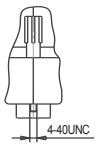

Рисунок 18в

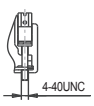

Таблица 18 - Вилки СНП333-15(26,44,62,78)РП11(2)1(2)-1(2,3,4)(-В)

Условное обозначение	Рис.	Размеры, мм						Кол. Контактов	Масса, г, не более
		A	B	D	L	H	H_1		
СНП333-15ВП11(2)1(2)-1(-В)	18	25,0	18	9,3	33,3	60,2	40,1	15	28
СНП333-15ВП11(2)1(2)-2(-В)	18а								
СНП333-15ВП11(2)1(2)-3(-В)	18								
СНП333-15ВП11(2)1(2)-4(-В)	18а								
СНП333-26ВП11(2)1(2)-1(-В)	18	33,3	18	9,3	42,0	60,2	40,1	26	33
СНП333-26ВП11(2)1(2)-2(-В)	18а								
СНП333-26ВП11(2)1(2)-3(-В)	18								
СНП333-26ВП11(2)1(2)-4(-В)	18а								
СНП333-44ВП11(2)1(2)-1(-В)	18	47,0	18	9,3	56,2	66,8	46,6	44	38
СНП333-44ВП11(2)1(2)-2(-В)	18а								
СНП333-44ВП11(2)1(2)-3(-В)	18								
СНП333-44ВП11(2)1(2)-4(-В)	18а								
СНП333-62ВП11(2)1(2)-1(-В)	18	63,5	18	9,3	72,4	66,8	46,6	62	45
СНП333-62ВП11(2)1(2)-2(-В)	18а								
СНП333-62ВП11(2)1(2)-3(-В)	18								
СНП333-62ВП11(2)1(2)-4(-В)	18а								
СНП333-78ВП11(2)1(2)-1(-В)	18	61,1	21,0	13,0	70,2	66,8	46,6	78	50
СНП333-78ВП11(2)1(2)-2(-В)	18а								
СНП333-78ВП11(2)1(2)-3(-В)	18								
СНП333-78ВП11(2)1(2)-4(-В)	18а								

Рисунок 19 Розетка СНП333-44(62,78)РП11(2)5(6)-2(4)(-В)

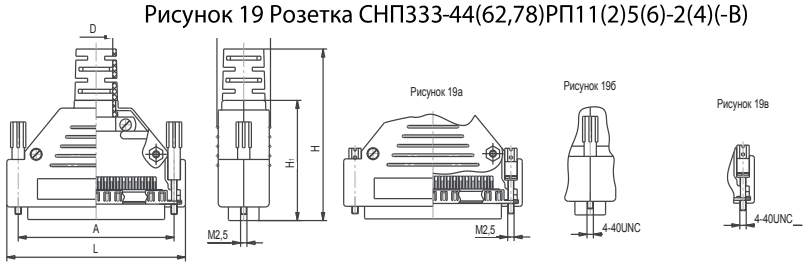

Таблица 19 - Розетки СНП333-44(62,78)РП11(2)5(6)-2(4)(-В)

Условное обозначение	Рис.	Размеры, мм			Кол. контактов	Масса, г, не более
		A	B	L		
СНП333-44РП11(2)5(6)-2(-В)	21	47,0	18,0	56,2	44	36
СНП333-44РП11(2)5(6)-4(-В)	21а					
СНП333-62РП11(2)5(6)-2(-В)	21	63,5	18,0	72,4	62	42
СНП333-62РП11(2)5(6)-4(-В)	21а					
СНП333-78РП11(2)5(6)-2(-В)	21	61,1	20,0	70,2	78	50
СНП333-78РП11(2)5(6)-4(-В)	21а					

Рисунок 20 Вилка СНП333-44(62,78)ВП11(2)5(6)-2(4)(-В)

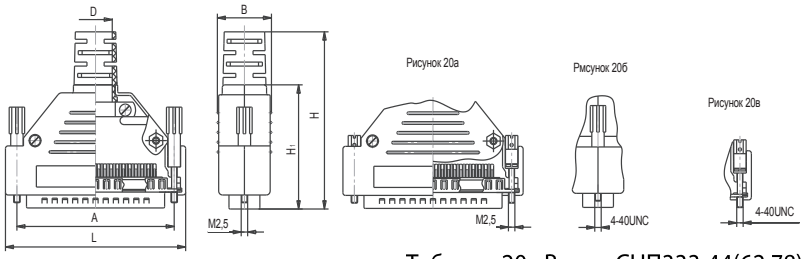

Таблица 20 - Вилки СНП333-44(62,78)ВП11(2)5(6)-2(4)(-В)

Условное обозначение	Рис.	Размеры, мм			Кол. контактов	Масса, г, не более
		A	B	L		
СНП333-44ВП11(2)5(6)-2(-В)	22	47,0	18,0	56,2	44	36
СНП333-44ВП11(2)5(6)-4(-В)	22а					
СНП333-62ВП11(2)5(6)-2(-В)	22	63,5	18,0	72,4	62	42
СНП333-62ВП11(2)5(6)-4(-В)	22а					
СНП333-78ВП11(2)5(6)-2(-В)	22	61,1	20,0	70,2	78	50
СНП333-78ВП11(2)5(6)-4(-В)	22а					

Рисунок 21 Розетка СНП333-44(62,78)РП11(2)5(6)-2(4)(-В)

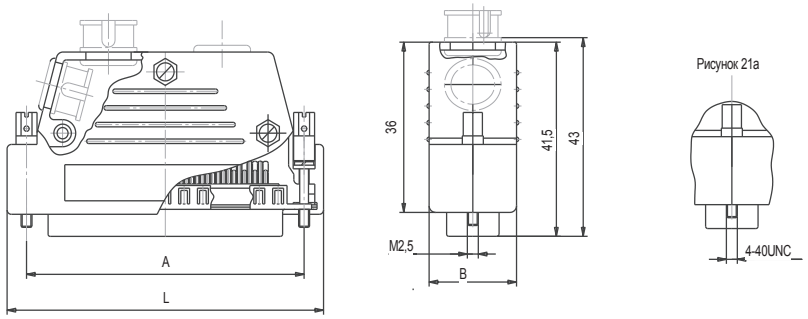

Рисунок 22 Вилка СНП333-44(62,78)ВП11(2)5(6)-2(4)(-В)

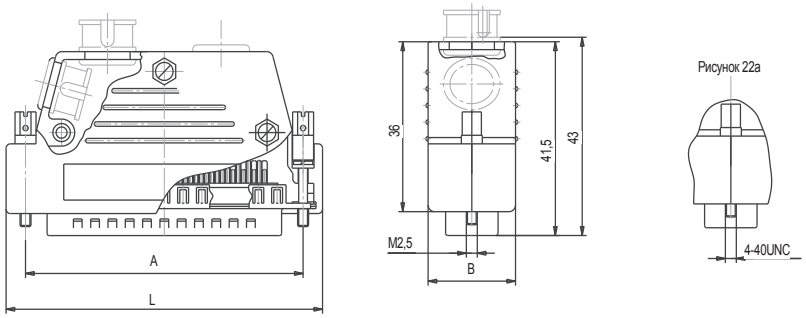

СОЕДИНИТЕЛИ СП268Ф

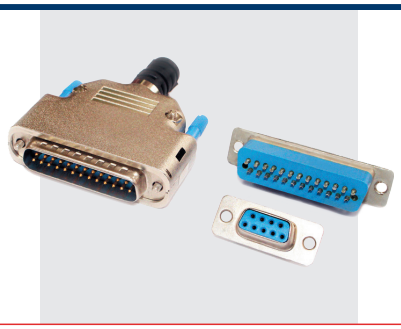

Аналог серии 56-701-0xx, 56-711-0xx, 56-721-0xx, 56-731-0xx

Электрический соединитель прямоугольный объемного монтажа СП268Ф со встроенными фильтр - контактами (электрические схемы С И Pi) предназначены для подавления электромагнитных помех (ЭМП) при работе в электрических цепях радиоэлектронной аппаратуры (РЭА) специального и общепромышленного применения Соединители электрические прямоугольные типа СНП268 для печатного и объемного монтажа врубного сочленения при напряжении 200 В и силе тока 1,5 А.

Краткие технические характеристики соединителей указаны в табл.2 (стр. 1178)

СОЕДИНИТЕЛЯМ ПРИСВОЕНЫ УСЛОВНЫЕ ОБОЗНАЧЕНИЯ, КОТОРЫЕ СОСТОЯТ ИЗ СЛЕДУЮЩИХ КЛАССИФИКАЦИОННЫХ ПРИЗНАКОВ:

СП	268	Ф	9(15,25,37)	В	П1	1(2)	0(1)	0(1,2)	0(1,2)	ХХ	КХХХ
Тип соединителя: ручного сочленения (расчленения) низкочастотный, прямоугольный;											
Порядковый номер разработки;											
Наличие фильтр - контактов;											
Общее количество контактов;											
Тип контакта: В – штыревой контакт;											
Способ монтажа: П – пайка, 1 – объемный монтаж;											
Покрытие рабочей части контактов: 1 – золото, 2 – серебро.											
Конструктивное исполнение: 0 – без кожуха, 1 – в экранированном кожухе.											
Тип винта для соединителя в кожухе: 0 – отсутствие винта, 1 – с крепежными элементами с метрической резьбой, 2 – винт с дюймовой резьбой.											
Наличие крепежных элементов для соединителя без кожуха: 0 – без крепежных элементов, 1 – с крепежными элементами с метрической резьбой, 2 – с крепежными элементами с дюймовой резьбой.											
Условное обозначение фильтр - контакта по таблице 1											
Номер карты заказа											

Таблица 1 – Условное обозначение фильтр – контакта

ПРИМЕРЫ ОБОЗНАЧЕНИЯ:

Вилка СП268Ф-9ВП110-0-0-03 РЮМК.430420.055 ТУ (ВП)

- вилка 9-контактная, объемного монтажа, с покрытием рабочей части контактов золотом, без кожуха, без крепежных элементов, тип фильтр-контакта «Pi» номинальной емкостью 1000 пФ

Вилка СП268Ф-15ВП121-1-0-К002 РЮМК.430420.055 ТУ (ВП)

- вилка 15-контактная объемного монтажа, с покрытием рабочей части контактов серебром, в экранированном кожухе с крепежными элементами с метрической резьбой, типы фильтр-контактов – по карте заказа

ТЕХНИЧЕСКИЕ ХАРАКТЕРИСТИКИ

Электрические параметры:	
Рабочий ток на каждый контакт соединителя при его равномерной нагрузке, А	1,5
Максимальное рабочее напряжение (амплитудное значение), В	200
Сопротивление контактов, мОм, не более	10
Сопротивление изоляции, МОм, не менее	1000

Стойкость к ВВФ:	
Климатическое исполнение	В
Минимальная температура окружающей среды при эксплуатации, °С	-60
Максимальная температура окружающей среды при эксплуатации, °С: - без кожуха; - в кожухе.	 +95 +70
Синусоидальная вибрация: - в диапазоне частот, Гц; - с ускорением, g.	 1-2000 10
Механический удар одиночного действия с пиковым ударным ускорением, g	500

Надежность:	
Гамма - процентная минимальная наработка до отказа, ч	10000
Число сочленений - расчленений	500
Гамма - процентный срок сохраняемости, лет	25

Таблица 1 – Условное обозначение фильтр – контакта

Условное обозначение фильтр - контакта	Тип фильтра	Номинальная емкость фильтр - контакта, пФ
01	Pi	100
02		310
03		1000
04		2500
05		4000
06	C	500
07		1000
08		5000

СОЕДИНИТЕЛИ СП268Ф

Рисунок 1-Соединитель СП268Ф-9ВП11(2)0-0-0-ХХ(КХХХ)

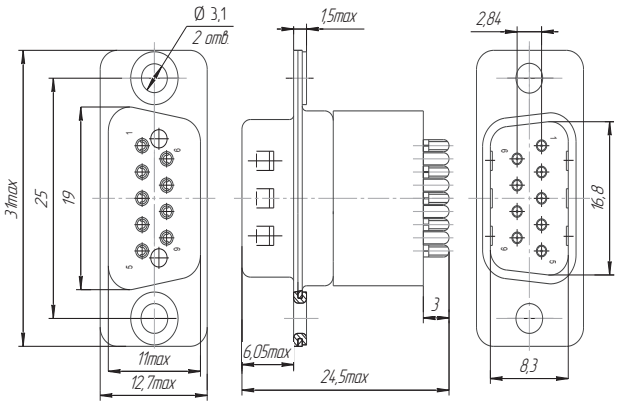

Рисунок 1а - Соединитель СП268Ф-9ВП11(2)0-0-1-ХХ(КХХХ)

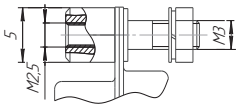

Рисунок 1б - Соединитель СП268Ф-9ВП11(2)0-0-2-ХХ(КХХХ)

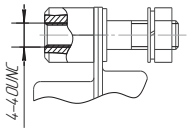

Рисунок 2 - Соединитель СП268Ф-9ВП11(2)1-1-0-ХХ(КХХХ)

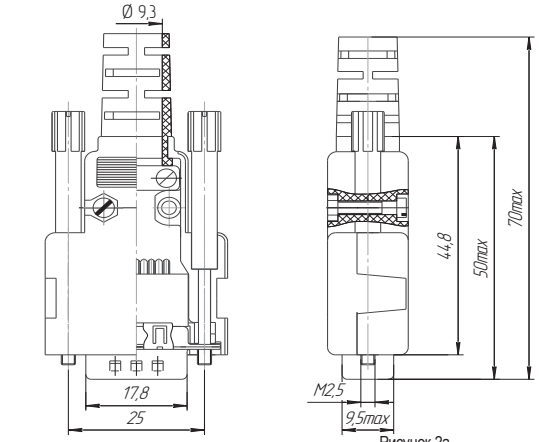

Рисунок 2а-
Соединитель СП268Ф-9ВП11(2)1-2-0-ХХ(КХХХ)

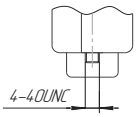

Таблица 1 - Соединитель СП268Ф-9ВП11(2)0-0-0-ХХ(КХХХ)

Условное обозначение	Тип фильтра	Масса, не более	Рисунок
СП268Ф-9ВП11(2)0-0-0-01	P_i	10,0	1
СП268Ф-9ВП11(2)0-0-0-02			
СП268Ф-9ВП11(2)0-0-0-03			
СП268Ф-9ВП11(2)0-0-0-04			
СП268Ф-9ВП11(2)0-0-0-05			
СП268Ф-9ВП11(2)0-0-0-06	С	10,0	
СП268Ф-9ВП11(2)0-0-0-07			
СП268Ф-9ВП11(2)0-0-0-08			
СП268Ф-9ВП11(2)0-0-1-01	P_i	12,0	1а
СП268Ф-9ВП11(2)0-0-1-02			
СП268Ф-9ВП11(2)0-0-1-03			
СП268Ф-9ВП11(2)0-0-1-04			
СП268Ф-9ВП11(2)0-0-1-05			
СП268Ф-9ВП11(2)0-0-1-06	С	12,0	
СП268Ф-9ВП11(2)0-0-1-07			
СП268Ф-9ВП11(2)0-0-1-08			
СП268Ф-9ВП11(2)0-0-2-01	P_i	12,0	1б
СП268Ф-9ВП11(2)0-0-2-02			
СП268Ф-9ВП11(2)0-0-2-03			
СП268Ф-9ВП11(2)0-0-2-04			
СП268Ф-9ВП11(2)0-0-2-05			
СП268Ф-9ВП11(2)0-0-2-06	С	12,0	
СП268Ф-9ВП11(2)0-0-2-07			
СП268Ф-9ВП11(2)0-0-2-08			
СП268Ф-9ВП11(2)0-0-0-КХХХ	По карте заказа	Определяется по комплектации	1
СП268Ф-9ВП11(2)0-0-1-КХХХ			1а
СП268Ф-9ВП11(2)0-0-2-КХХХ			1б

Таблица 2 - Соединитель СП268Ф-9ВП11(2)1-1(2)-0-ХХКХХХ)

Условное обозначение	Тип фильтра	Масса, не более	Рисунок
СП268Ф-9ВП11(2)1-1-0-01	P_i	22,0	2
СП268Ф-9ВП11(2)1-1-0-02			
СП268Ф-9ВП11(2)1-1-0-03			
СП268Ф-9ВП11(2)1-1-0-04			
СП268Ф-9ВП11(2)1-1-0-05			
СП268Ф-9ВП11(2)1-1-0-06	С	22,0	
СП268Ф-9ВП11(2)1-1-0-07			
СП268Ф-9ВП11(2)1-1-0-08			
СП268Ф-9ВП11(2)1-2-0-01	P_i	22,0	2а
СП268Ф-9ВП11(2)1-2-0-02			
СП268Ф-9ВП11(2)1-2-0-03			
СП268Ф-9ВП11(2)1-2-0-04			
СП268Ф-9ВП11(2)1-2-0-05			
СП268Ф-9ВП11(2)1-2-0-06	С	22,0	
СП268Ф-9ВП11(2)1-2-0-07			
СП268Ф-9ВП11(2)1-2-0-08			
СП268Ф-9ВП11(2)1-1-0-КХХХ	По карте заказа	Определяется по комплектации	2
СП268Ф-9ВП11(2)1-2-0-КХХХ			2а

Рисунок 3 -Соединитель СП268Ф-15ВП11(2)0-0-0-ХХ(КХХХ)

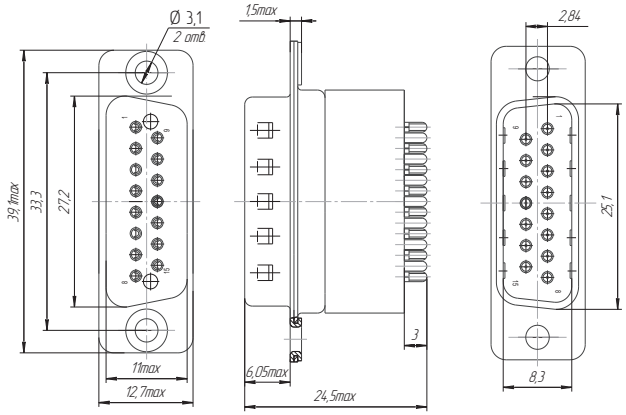

Рисунок 4 - Соединитель СП268Ф-15ВП11(2)1-1-0-ХХ(КХХХ)

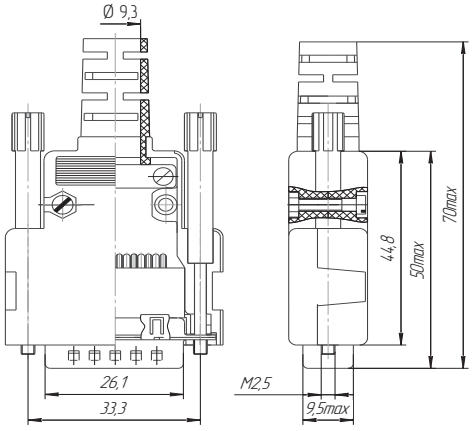

Рисунок 3а - Соединитель СП268Ф-15ВП11(2)0-0-1-ХХ(КХХХ)

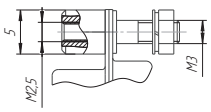

Рисунок 3б - Соединитель СП268Ф-15ВП11(2)0-0-2-ХХ(КХХХ)

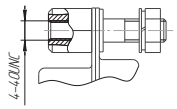

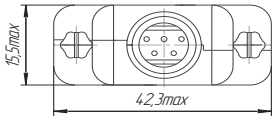

Рисунок 4а - Соединитель СП268Ф-15ВП11(2)1-2-0-ХХ(КХХХ)

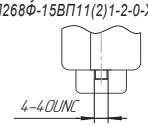

Таблица 3 - Соединитель СП268Ф-15ВП11(2)0-0-0(1,2)-ХХ(КХХХ)

Условное обозначение	Тип фильтра	Масса, не более	Рисунок
СП268Ф-15ВП11(2)0-0-0-01	P_i	16,0	3
СП268Ф-15ВП11(2)0-0-0-02			
СП268Ф-15ВП11(2)0-0-0-03			
СП268Ф-15ВП11(2)0-0-0-04			
СП268Ф-15ВП11(2)0-0-0-05			
СП268Ф-15ВП11(2)0-0-0-06	С	16,0	
СП268Ф-15ВП11(2)0-0-0-07			
СП268Ф-15ВП11(2)0-0-0-08			
СП268Ф-15ВП11(2)0-0-1-01	P_i	18,0	3а
СП268Ф-15ВП11(2)0-0-1-02			
СП268Ф-15ВП11(2)0-0-1-03			
СП268Ф-15ВП11(2)0-0-1-04			
СП268Ф-15ВП11(2)0-0-1-05			
СП268Ф-15ВП11(2)0-0-1-06	С	18,0	
СП268Ф-15ВП11(2)0-0-1-07			
СП268Ф-15ВП11(2)0-0-1-08			
СП268Ф-15ВП11(2)0-0-2-01	P_i	18,0	3б
СП268Ф-15ВП11(2)0-0-2-02			
СП268Ф-15ВП11(2)0-0-2-03			
СП268Ф-15ВП11(2)0-0-2-04			
СП268Ф-15ВП11(2)0-0-2-05			
СП268Ф-15ВП11(2)0-0-2-06	С	18,0	
СП268Ф-15ВП11(2)0-0-2-07			
СП268Ф-15ВП11(2)0-0-2-08			
СП268Ф-15ВП11(2)0-0-0-КХХХ	По карте заказа	Определяется по комплектации	3
СП268Ф-15ВП11(2)0-0-1-КХХХ			3а
СП268Ф-15ВП11(2)0-0-2-КХХХ			3б

Таблица 4 - Соединитель СП268Ф-15ВП11(2)1-1(2)-0-ХХ(КХХХ)

Условное обозначение	Тип фильтра	Масса, не более	Рисунок
СП268Ф-15ВП11(2)1-1-0-01	P_i	30,0	4
СП268Ф-15ВП11(2)1-1-0-02			
СП268Ф-15ВП11(2)1-1-0-03			
СП268Ф-15ВП11(2)1-1-0-04			
СП268Ф-15ВП11(2)1-1-0-05			
СП268Ф-15ВП11(2)1-1-0-06	С	30,0	
СП268Ф-15ВП11(2)1-1-0-07			
СП268Ф-15ВП11(2)1-1-0-08			
СП268Ф-15ВП11(2)1-2-0-01	P_i	30,0	4а
СП268Ф-15ВП11(2)1-2-0-02			
СП268Ф-15ВП11(2)1-2-0-03			
СП268Ф-15ВП11(2)1-2-0-04			
СП268Ф-15ВП11(2)1-2-0-05			
СП268Ф-15ВП11(2)1-2-0-06	С	30,0	
СП268Ф-15ВП11(2)1-2-0-07			
СП268Ф-15ВП11(2)1-2-0-08			
СП268Ф-15ВП11(2)1-1-0-КХХХ	По карте заказа	Определяется по комплектации	4
СП268Ф-15ВП11(2)1-2-0-КХХХ			4а

СОЕДИНИТЕЛИ СП268Ф

Рисунок 5 - Соединитель СП268Ф-25ВП11(2)0-0-0-ХХ(КХХХ)

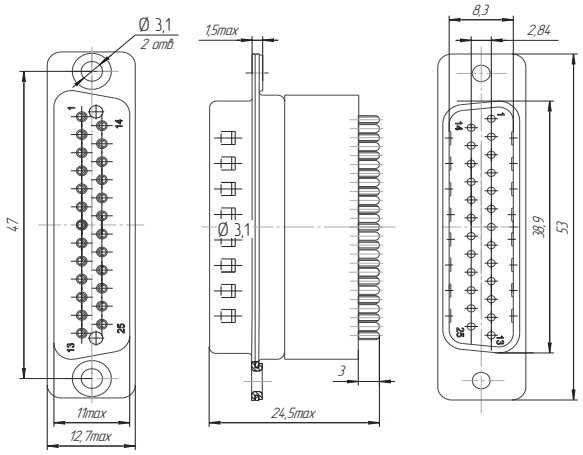

Рисунок 6 - Соединитель СП268Ф-25ВП11(2)1-1-0-ХХ(КХХХ)

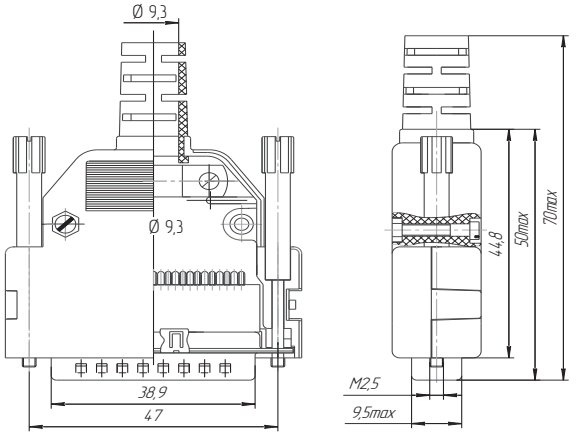

Рисунок 5а - Соединитель СП268Ф-25ВП11(2)0-0-1-ХХ(КХХХ)

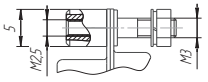

Рисунок 5а - Соединитель СП268Ф-25ВП11(2)0-0-2-ХХ(КХХХ)

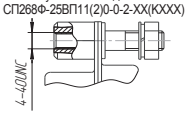

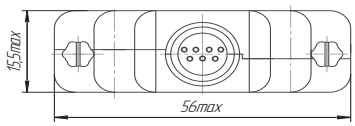

Рисунок 6а - Соединитель СП268Ф-25ВП11(2)1-2-0-ХХ(КХХХ)

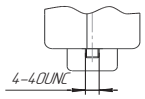

Таблица 5 - Соединитель СП268Ф-25ВП11(2)0-0-0(1,2)-ХХ(КХХХ)

Условное обозначение	Тип фильтра	Масса, не более	Рисунок
СП268Ф-25ВП11(2)0-0-0-01	P_i	27,0	5
СП268Ф-25ВП11(2)0-0-0-02			
СП268Ф-25ВП11(2)0-0-0-03			
СП268Ф-25ВП11(2)0-0-0-04			
СП268Ф-25ВП11(2)0-0-0-05			
СП268Ф-25ВП11(2)0-0-0-06	С	27,0	
СП268Ф-25ВП11(2)0-0-0-07			
СП268Ф-25ВП11(2)0-0-0-08			
СП268Ф-25ВП11(2)0-0-1-01	P_i	29,0	5а
СП268Ф-25ВП11(2)0-0-1-02			
СП268Ф-25ВП11(2)0-0-1-03			
СП268Ф-25ВП11(2)0-0-1-04			
СП268Ф-25ВП11(2)0-0-1-05			
СП268Ф-25ВП11(2)0-0-1-06	С	29,0	
СП268Ф-25ВП11(2)0-0-1-07			
СП268Ф-25ВП11(2)0-0-1-08			
СП268Ф-25ВП11(2)0-0-2-01	P_i	29,0	5б
СП268Ф-25ВП11(2)0-0-2-02			
СП268Ф-25ВП11(2)0-0-2-03			
СП268Ф-25ВП11(2)0-0-2-04			
СП268Ф-25ВП11(2)0-0-2-05			
СП268Ф-25ВП11(2)0-0-2-06	С	29,0	
СП268Ф-25ВП11(2)0-0-2-07			
СП268Ф-25ВП11(2)0-0-2-08			
СП268Ф-25ВП11(2)0-0-0-КХХХ	По карте заказа	Определяется по комплектации	5
СП268Ф-25ВП11(2)0-0-1-КХХХ			5а
СП268Ф-25ВП11(2)0-0-2-КХХХ			5б

Таблица 6 - Соединитель СП268Ф-25ВП11(2)1-1(2)-0-ХХ(КХХХ)

Условное обозначение	Тип фильтра	Масса, не более	Рисунок
СП268Ф-25ВП11(2)1-1-0-01	P_i	43,0	6
СП268Ф-25ВП11(2)1-1-0-02			
СП268Ф-25ВП11(2)1-1-0-03			
СП268Ф-25ВП11(2)1-1-0-04			
СП268Ф-25ВП11(2)1-1-0-05			
СП268Ф-25ВП11(2)1-1-0-06	С	43,0	
СП268Ф-25ВП11(2)1-1-0-07			
СП268Ф-25ВП11(2)1-1-0-08			
СП268Ф-25ВП11(2)1-2-1-01	P_i	43,0	6а
СП268Ф-25ВП11(2)1-2-1-02			
СП268Ф-25ВП11(2)1-2-1-03			
СП268Ф-25ВП11(2)1-2-1-04			
СП268Ф-25ВП11(2)1-2-1-05			
СП268Ф-25ВП11(2)1-2-1-06	С	43,0	
СП268Ф-25ВП11(2)1-2-1-07			
СП268Ф-25ВП11(2)1-2-1-08			
СП268Ф-25ВП11(2)1-1-0-КХХХ	По карте заказа	Определяется по комплектации	6
СП268Ф-25ВП11(2)1-2-0-КХХХ			6а

Рисунок 7-Соединитель СП268Ф-37ВП11(2)0-0-0-ХХ(КХХХ)

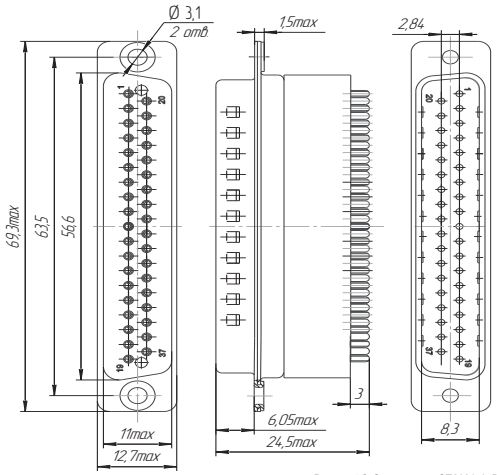

Рисунок 7а - Соединитель СП268Ф-37ВП11(2)0-0-1-ХХ(КХХХ)

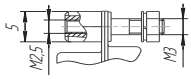

Рисунок 7б -Соединитель СП268Ф-37ВП11(2)0-0-2-ХХ(КХХХ)

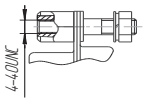

Рисунок 8 - Соединитель СП268Ф-37ВП11(2)1-1-0-ХХ(КХХХ)

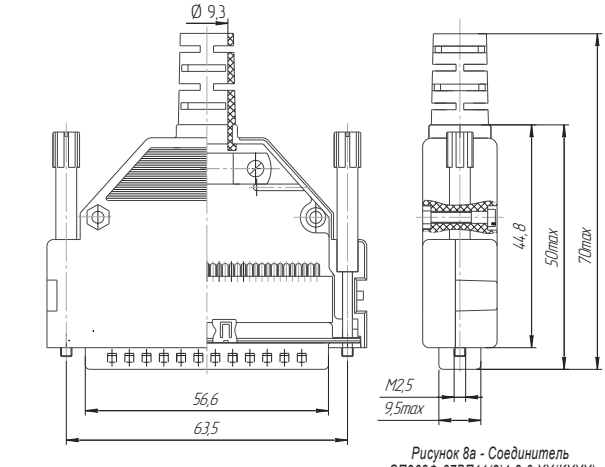

Рисунок 8а - Соединитель СП268Ф-37ВП11(2)1-2-0-ХХ(КХХХ)

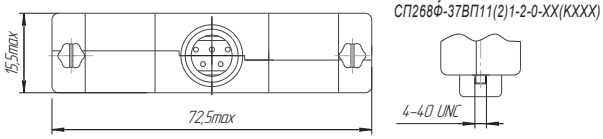

Таблица 7 - Соединитель СП268Ф-37ВП11(2)0-0-0-ХХ(КХХХ)

Условное обозначение	Тип фильтра	Масса, не более	Рисунок
СП268Ф-37ВП11(2)0-0-0-01	P_i	40,0	7
СП268Ф-37ВП11(2)0-0-0-02			
СП268Ф-37ВП11(2)0-0-0-03			
СП268Ф-37ВП11(2)0-0-0-04			
СП268Ф-37ВП11(2)0-0-0-05			
СП268Ф-37ВП11(2)0-0-0-06	С	40,0	
СП268Ф-37ВП11(2)0-0-0-07			
СП268Ф-37ВП11(2)0-0-0-08			
СП268Ф-37ВП11(2)0-0-1-01	P_i	42,0	7а
СП268Ф-37ВП11(2)0-0-1-02			
СП268Ф-37ВП11(2)0-0-1-03			
СП268Ф-37ВП11(2)0-0-1-04			
СП268Ф-37ВП11(2)0-0-1-05			
СП268Ф-37ВП11(2)0-0-1-06	С	42,0	
СП268Ф-37ВП11(2)0-0-1-07			
СП268Ф-37ВП11(2)0-0-1-08			
СП268Ф-37ВП11(2)0-0-2-01	P_i	42,0	7б
СП268Ф-37ВП11(2)0-0-2-02			
СП268Ф-37ВП11(2)0-0-2-03			
СП268Ф-37ВП11(2)0-0-2-04			
СП268Ф-37ВП11(2)0-0-2-05			
СП268Ф-37ВП11(2)0-0-2-06	С	42,0	
СП268Ф-37ВП11(2)0-0-2-07			
СП268Ф-37ВП11(2)0-0-2-08			
СП268Ф-37ВП11(2)0-0-0-КХХХ	По карте заказа	Определяется по комплектации	7
СП268Ф-37ВП11(2)0-0-1-КХХХ			7а
СП268Ф-37ВП11(2)0-0-2-КХХХ			7б

Таблица 8 - Соединитель СП268Ф-37ВП11(2)1-1(2)-0-ХХ(КХХХ)

Условное обозначение	Тип фильтра	Масса, не более	Рисунок
СП268Ф-37ВП11(2)1-1-0-01	P_i	60,0	8
СП268Ф-37ВП11(2)1-1-0-02			
СП268Ф-37ВП11(2)1-1-0-03			
СП268Ф-37ВП11(2)1-1-0-04			
СП268Ф-37ВП11(2)1-1-0-05			
СП268Ф-37ВП11(2)1-1-0-06	С	60,0	
СП268Ф-37ВП11(2)1-1-0-07			
СП268Ф-37ВП11(2)1-1-0-08			
СП268Ф-37ВП11(2)1-2-1-01	P_i	60,0	8а
СП268Ф-37ВП11(2)1-2-1-02			
СП268Ф-37ВП11(2)1-2-1-03			
СП268Ф-37ВП11(2)1-2-1-04			
СП268Ф-37ВП11(2)1-2-1-05			
СП268Ф-37ВП11(2)1-2-1-06	С	60,0	
СП268Ф-37ВП11(2)1-2-1-07			
СП268Ф-37ВП11(2)1-2-1-08			
СП268Ф-37ВП11(2)1-1-0-КХХХ	По карте заказа	Определяется по комплектации	8
СП268Ф-37ВП11(2)1-2-0-КХХХ			8а

СОЕДИНИТЕЛИ Тип А (РШАГ, РШАВ)



Соединители электрические прямоугольные типа А предназначены для работы в электрических цепях постоянного, переменного и импульсного токов при напряжении 700 В и силе тока 6 А.
Вилки и розетки оснащены универсальными металлическими корпусами и имеют прямой и угловой выходы кабеля.

Для крепления кабеля в корпусе служит втулка.

Для фиксации сочлененного положения соединители имеют специальные зажимы.

Соединители без корпуса предназначены для внутреннего монтажа, в корпусном исполнении – для наружного монтажа.

Соединители, имеющие кабельные (кроме проходных) корпуса, изготавливаются в пылебрызгозащищенном (с уплотненной прокладкой) исполнении, комплектуются металлическими или пластмассовыми заглушками.

Краткие технические характеристики соединителей указаны в табл.2 (стр. 1178)

СОЕДИНИТЕЛЯМ ПРИСВОЕНЫ УСЛОВНЫЕ ОБОЗНАЧЕНИЯ, КОТОРЫЕ СОСТОЯТ ИЗ СЛЕДУЮЩИХ КЛАССИФИКАЦИОННЫХ ПРИЗНАКОВ:

РША	В(Г)	6(8, ...)	ПБ	КП	ПР	КУ	1(2,3)	У	В
Тип соединителя (соединитель штепсельный тип "А");									
В – вилка, Г- розетка;									
Количество контактов:									
приборная часть;									
Кабельная прямая часть;									
Кабельная проходная часть;									
Кабельная угловая часть;									
Количество втулок в корпусе;									
Каличие укороченной втулки;									
Всеклиматическое исполнение.									

ПРИМЕРЫ ОБОЗНАЧЕНИЯ:

Вилка РШАВ-6-В ПЩ0.364.015 ТУ (ВП)
Розетка РШАГ-10 ПЩ0.364.015 ТУ (ВП)
Вилка РШАВПБ-14 ПЩ0.364.015 ТУ (ВП)
Розетка РШАГКУ-14-2 ПЩ0.364.015 ТУ (ВП)

СОЕДИНИТЕЛИ Тип А (РШАГ, РШАВ)

ТЕХНИЧЕСКИЕ ХАРАКТЕРИСТИКИ

Электрические параметры:

Рабочий ток на каждый контакт соединителя при его равномерной нагрузке, А	6
Максимальное рабочее напряжение (амплитудное значение), В - с приемкой ОТК; - с приемкой ВП.	 700 600
Сопротивление контактов, мОм, не более	10
Сопротивление изоляции, МОм, не менее	5000
Электрическая прочность изоляции, В, не менее	2100

Стойкость к ВВФ:

Климатическое исполнение по ГОСТ В 20.39.404-81	УХЛ, В
Температура окружающей среды при эксплуатации, °С: - минимальная; - максимальная:	 - 65 + 55
Пониженное рабочее атмосферное давление, мм рт. ст.	$1x10^{-12}$
Повышенная влажность воздуха при t=35 °С, %	98
Синусоидальная вибрация: - в диапазоне частот, Гц; - с ускорением, g.	 1-200 10

Надежность:

Гамма - процентная наработка до отказа, ч	5000
Число сочленений - расчленений	1000
Гамма - процентный срок сохраняемости, лет - УХЛ; - В.	 20 15

Рисунок 1 Вилка 6-контактная без корпуса РШАВ-6

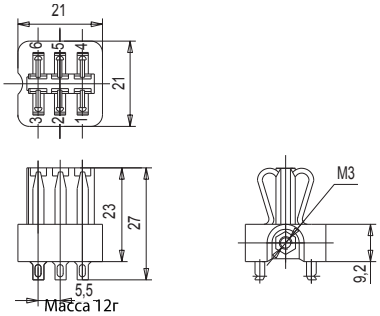

Масса 12г

Рисунок 2 Розетка 6-контактная без корпуса РШАГ-6

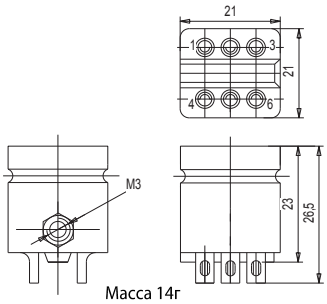

Масса 14г

Рисунок 3 Вилка 10-контактная без корпуса РШАВ-10

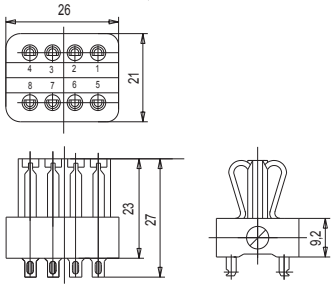

Рисунок 4 Розетка 8-контактная без корпуса РШАГ-8

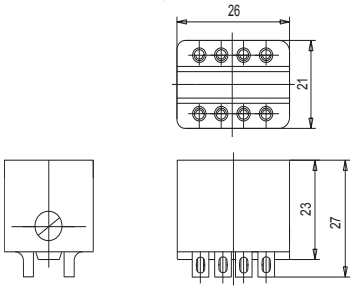

Рисунок 5 Розетка 10-контактная без корпуса РШАГ-10

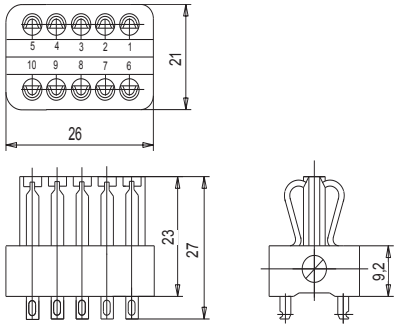

Рисунок 6 Вилка 14 и 20-контактная без корпуса РШАВ-14, РШАВ-20

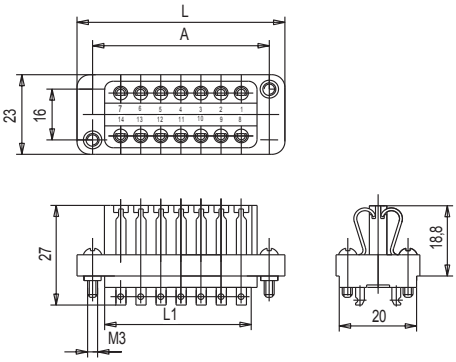

Таблица 1 Вилка 14 и 20-контактная без корпуса РШАВ-14, РШАВ-20

Условное обозначение типоконструкции	Размеры, мм				n	n_1	Масса, г
	A	A_1	L	L_1			
РШАВ-14	50,0	30	57	40	6	2	26
РШАВ-20	66,5	49,5	73,5	56,4	9	4	36

Рисунок 7 Розетка 14 и 20-контактная без корпуса РШАГ-14, РШАГВ-20

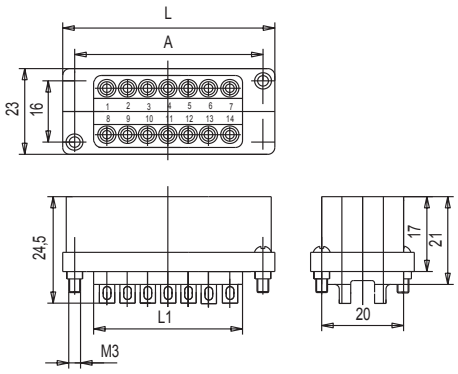

Таблица 2 Розетка 14 и 20-контактная без корпуса РШАГ-14, РШАГВ-20

Условное обозначение типоконструкции	Размеры, мм				n	n_1	Масса, г
	A	A_1	L	L_1			
РШАГ-14	50,0	33,0	57,0	40	6	2	24
РШАВГ-20	66,5	49,5	73,5	56,5	9	4	32

Рисунок 8 Вилка 6-контактная в приборном корпусе РШАВПБ-6

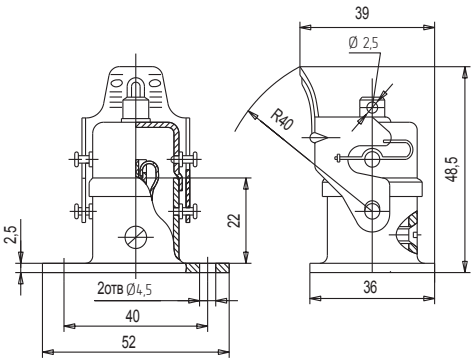

Рисунок 9 Вилка 6-контактная в приборном корпусе РШАГПБ-6

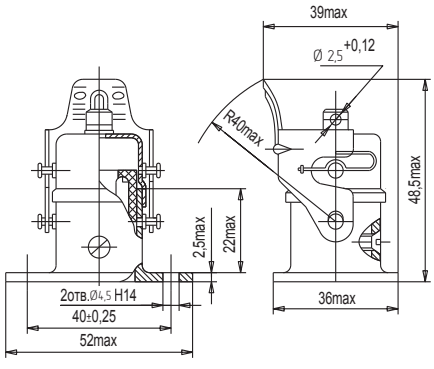

Рисунок 10 Вилка 6-контактная в кабельном корпусе РШАВПР-6-1-У, РШАВПР-6-1

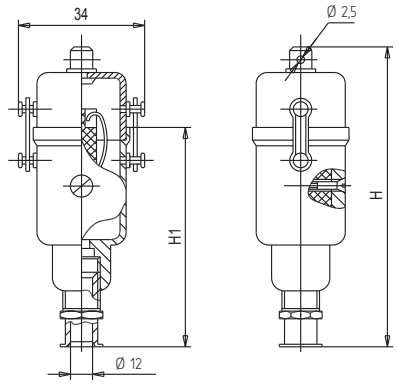

Таблица 3 Вилка 6-контактная в кабельном корпусе РШАВПР-6-1-У, РШАВПР-6-1

Условное обозначение типоконструкции	Размеры, мм		Масса, г	
	H	H_1	с заглушкой	без заглушки
РШАВПР-6-1	83	64	47	38
РШАВПР-6-1-У	73	54	46	37

Рисунок 11 Розетка 6-контактная в кабельном корпусе РШАГКП-6-1-У, РШАГКП-6-1

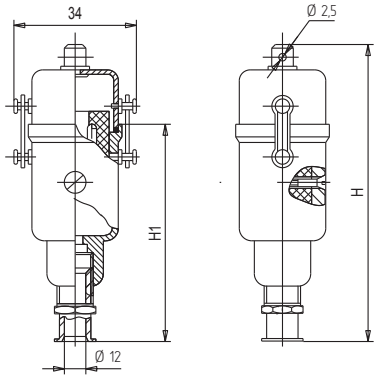

Таблица 4 Розетка 6-контактная в кабельном корпусе РШАГКП-6-1-У, РШАГКП-6-1

Условное обозначение типоконструкции	Размеры, мм		Масса, г	
	A	L	с заглушкой	без заглушки
РШАГКП-6-1	84,5	64	50	41
РШАГКП-6-1-У	74,5	54	49	40

Рисунок 12 Вилка 6-контактная в кабельном проходном корпусе РШАВПР-6-1-У, РШАВПР-6-1

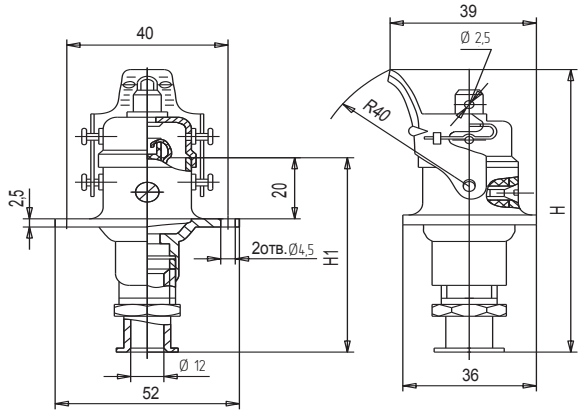

Таблица 5 Вилка 6-контактная в кабельном проходном корпусе РШАВПР-6-1-У, РШАВПР-6-1

Условное обозначение типоконструкции	Размеры, мм		Масса, г	
	H	H_1	с заглушкой	без заглушки
РШАВПР-6-1	87,5	61	62	53
РШАВПР-6-1-У	77,5	51	61	52

Рисунок 13 Розетка 6-контактная в кабельном проходном корпусе РШАГПР-6-1-У, РШАГПР-6-1

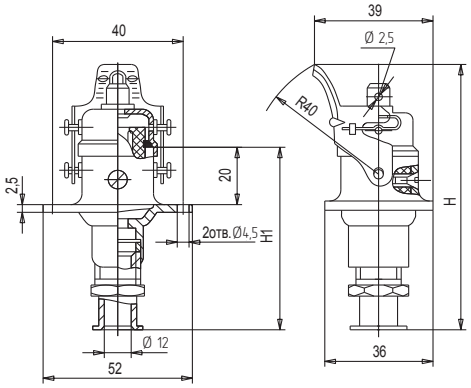

Таблица 6 Розетка 6-контактная в кабельном проходном корпусе РШАГПР-6-1-У, РШАГПР-6-1

Условное обозначение типоконструкции	Размеры, мм		Масса, г	
	H	H_1	с заглушкой	без заглушки
РШАГПР-6-1	87,5	61	64	59
РШАГПР-6-1-У	77,5	51	65	58

Рисунок 14 Вилка 14 и 20-контактная в приборном корпусе РШАВПБ-14, РШАВПБ-20

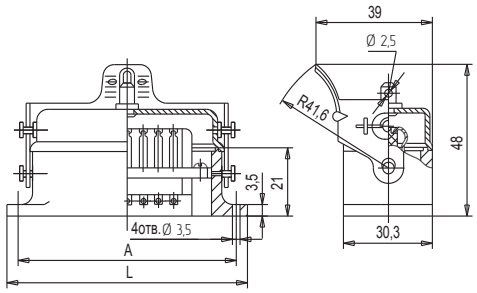

Таблица 7 Вилка 14 и 20-контактная в приборном корпусе РШАВПБ-14, РШАВПБ-20

Условное обозначение типоконструкции	Размеры, мм		Масса, г	
	A	L	с заглушкой	без заглушки
РШАВПБ-14	70	80,0	101	85
РШАВПБ-20	86	95	118	98

Рисунок 15 Розетка 14 и 20-контактная в приборном корпусе РШАГПБ-14, РШАГПБ-20

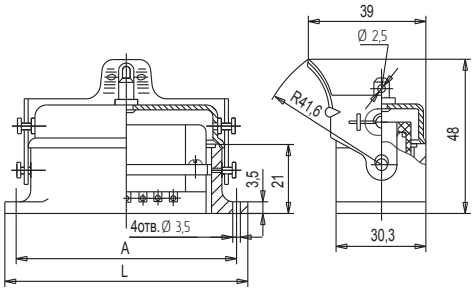

Таблица 8 Розетка 14 и 20-контактная в приборном корпусе РШАГПБ-14, РШАГПБ-20

Условное обозначение типоконструкции	Размеры, мм			Масса, г	
	A	L	n	с заглушкой	без заглушки
РШАГПБ-14	70	80,0	2	110	94
РШАГПБ-20	86	95	4	121	101

Рисунок 16 Вилка 14 и 20-контактная в кабельном прямом корпусе

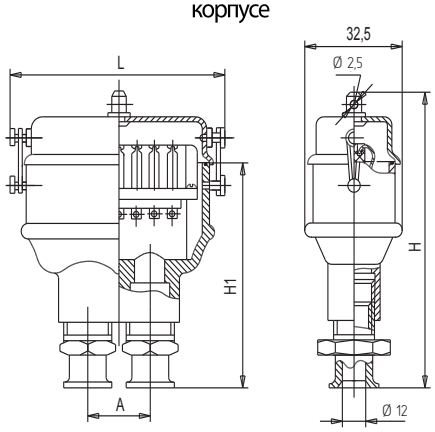

Таблица 9 Вилка 14 и 20-контактная в кабельном прямом корпусе

Условное обозначение типоконструкции	Размеры, мм				Масса, г	
	A	L	H_1		с заглушкой	без заглушки
РШАВКП-14-1	-	70,5	89	70	117	100
РШАВКП-14-2	22				127	110
РШАВКП-20-3	21	87,0			160	140
РШАВКП-14-1-У	-	70,5	79	60	116	99
РШАВ-14-2-У	22				126	109
РШАВ-20-3-У	21	87,0			159	139

Рисунок 17 Розетка 14 и 20-контактная в кабельном прямом корпусе

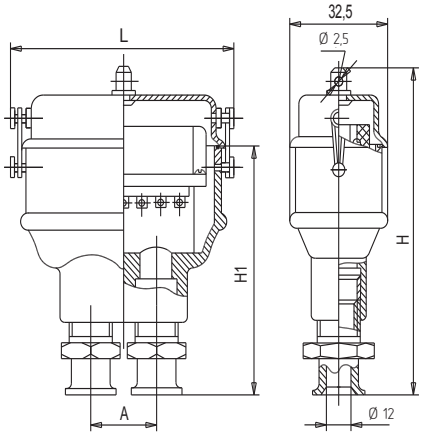

Таблица 10 Розетка 14 и 20-контактная в кабельном прямом корпусе

Условное обозначение типоконструкции	Размеры, мм				Масса, г	
	A	L	H	H_1	с заглушкой	без заглушки
РШАВКП-14-1	-	70,5	89	70	117	100
РШАВКП-14-2	22				127	110
РШАВКП-20-3	21	87,0			165	145
РШАВКП-14-1-У	-	70,5	79	60	116	99
РШАВГКП-14-2-У	22				126	109
РШАВГКП-20-3-У	21	87,0			164	144

Рисунок 18 Вилка 14 и 20-контактная в кабельном проходном корпусе

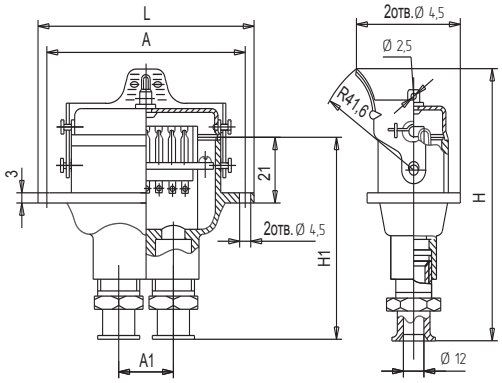

Таблица 11 Вилка 14 и 20-контактная в кабельном проходном корпусе

Условное обозначение типоконструкции	Размеры, мм					Масса, г	
	A	A_1	L	H	H_1	с заглушкой	без заглушки
РШАВПР-14-2	80	22	92	97	70	146	130
РШАВПР-20-3	97	21	109			183	163
РШАВПР-14-2-У	80	22	92	87	60	145	129
РШАВПР-20-3-У	97	21	109			182	162

Рисунок 19 Розетка 14 и 20-контактная в кабельном проходном корпусе

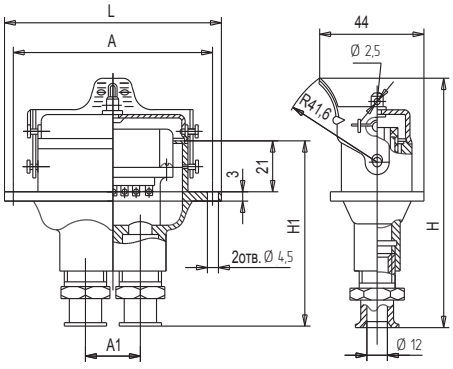

Таблица 12 Розетка 14 и 20-контактная в кабельном проходном корпусе

Условное обозначение типоконструкции	Размеры, мм				Масса, г	
	A	L	H	H_1	с заглушкой	без заглушки
РШАГПР-14-2	80	92	97	70	146	130
РШАГПР-20-3	97	109			183	163
РШАГПР-14-2-У	80	92	87	60	145	129
РШАВГПР-30-3-У	97	109			182	162

Рисунок 20 Розетка 14 и 20-контактная в кабельном угловом корпусе

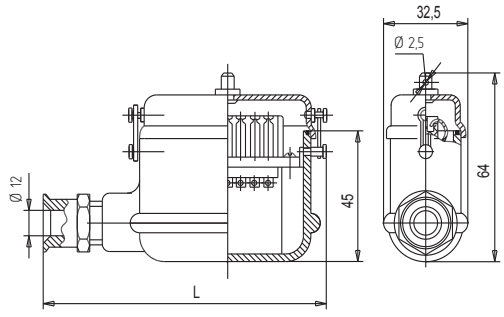

Таблица 13 Розетка 14 и 20-контактная в кабельном угловом корпусе

Условное обозначение типоконструкции	L_{max}, мм	Масса, г	
		с заглушкой	без заглушки
РШАГКУ-14-1	101,5	137	120
РШАГКУ-20-1	119,5	165	143
РШАГКУ-14-1-У	91,5	136	119
РШАГКУ-20-1-У	109,5	164	142

СОЕДИНИТЕЛИ Тип А (РШАГ, РШАВ)

Рисунок 21 Розетка 14 и 20-контактная в кабельном угловом корпусе

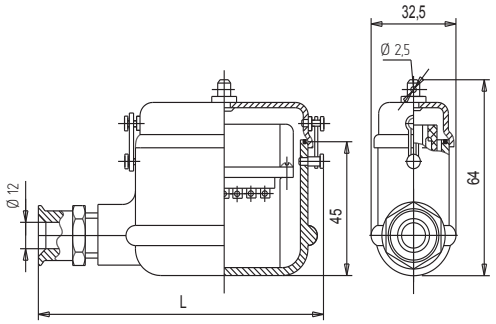

Таблица 14 Розетка 14 и 20-контактная в кабельном угловом корпусе

Условное обозначение типоконструкции	L_{max}, мм	Масса, г	
		с заглушкой	без заглушки
РШАВКУ-14-1	101,5	137	120
РШАВКУ-20-1	119,5	165	143
РШАВКУ-14-1-У	91,5	136	119
РШАВКУ-20-1-У	109,5	164	142

Рисунок 22 Вилка 14 и 20-контактная кабельная угловая

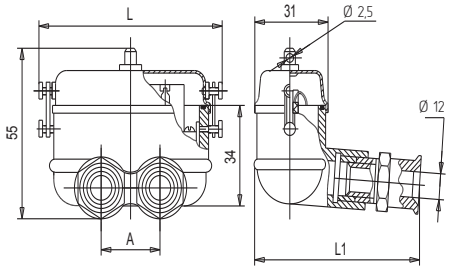

Таблица 15 Вилка 14 и 20-контактная кабельная угловая

Условное обозначение типоконструкции	Размеры, мм			Масса, г	
	A	L	B	с заглушкой	без заглушки
РШАВКУ-14-2	22	70,5	64,5	122	105
РШАВКУ-20-3	21	87,0		154	133
РШАВКУ-14-2-У	22	70,5	54,5	121	104
РШАВКУ-20-3-У	21	87,0		153	132

Рисунок 23 Розетка 14 и 20-контактная в кабельном угловом корпусе

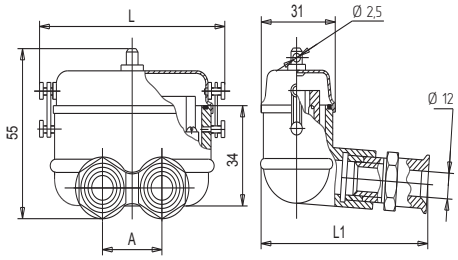

Таблица 16 Розетка 14 и 20-контактная в кабельном угловом корпусе

Условное обозначение типоконструкции	Размеры, мм			Масса, г	
	A	L	B	с заглушкой	без заглушки
РШАГКУ-14-2	22	70,5	64,5	121	104
РШАГКУ-20-3	21	87,0		153	132
РШАГКУ-14-2-У	22	70,5	54,5	122	105
РШАГКУ-20-3-У	21	87,0		154	133

Рисунок 24 Вилка 6-контактная в прямом кабельном корпусе РШАВКП-6-1М (безвтулочный вариант)

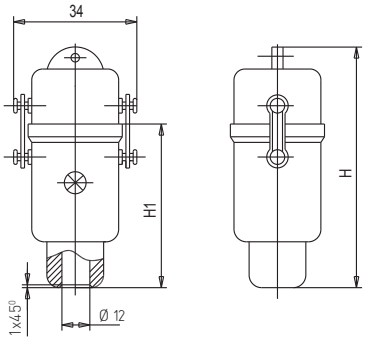

Таблица 17 Вилка 6-контактная в прямом кабельном корпусе РШАВКП-6-1М

Условное обозначение типоконструкции	Размеры, мм		Масса, г	
	Hmax	H_1max	с заглушкой	без заглушки
РШАВКП-6-1М	60	44	47	38

Рисунок 25 Розетка 6-контактная в прямом кабельном корпусе РШАГКП-6-1М

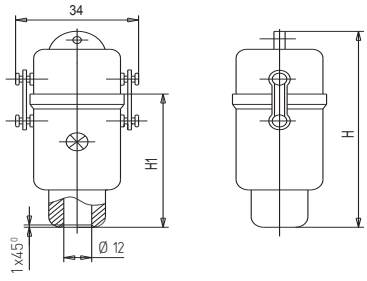

Таблица 18 Розетка 6-контактная в прямом кабельном корпусе РШАГКП-6-1М

Условное обозначение типоконструкции	Размеры, мм		Масса, г	
	Hmax	H_1max	с заглушкой	без заглушки
РШАГКП-6-1М	60	44	50	41

Рисунок 26 Вилка 6-контактная кабельная проходная РШАВПР-6-1М (безвтулочный вариант)

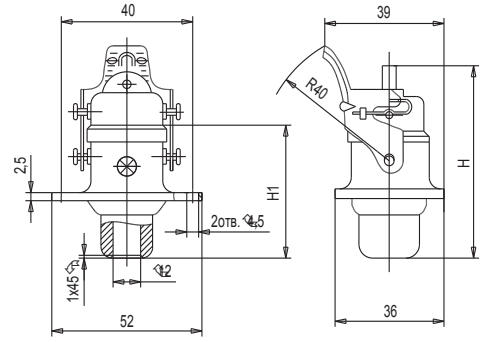

Таблица 19 Вилка 6-контактная кабельная проходная РШАВПР-6-1М

Условное обозначение типоконструкции	Размеры, мм		Масса, г	
	Hmax	H_1max	с заглушкой	без заглушки
РШАВПР-6-1М	67,5	41	62	53

Рисунок 27 Розетка 6-контактная кабельная проходная РШАГПР-6-1М

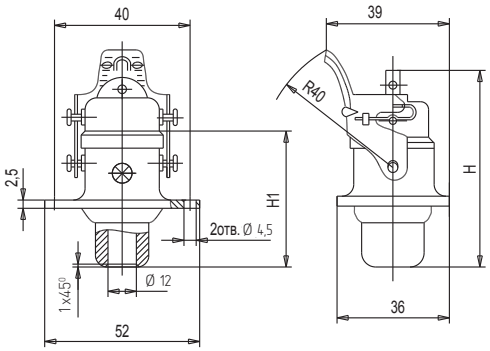

Таблица 20 Розетка 6-контактная кабельная проходная РШАГПР-6-1М

Условное обозначение типоконструкции	Размеры, мм		Масса, г	
	Hmax	H_1max	с заглушкой	без заглушки
РШАГПР-6-1М	67,5	41	65	59

Рисунок 28 Вилка 14 и 20-контактная в кабельном прямом корпусе (безвтулочный вариант)

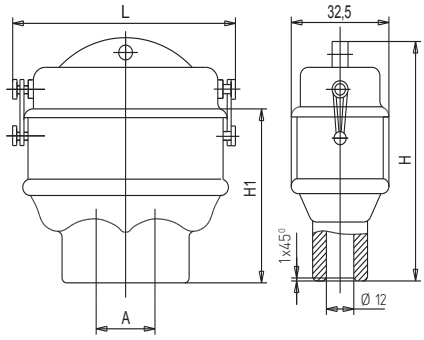

Таблица 21Вилка 14 и 20-контактная в кабельном прямом корпусе

Условное обозначение типоконструкции	Размеры, мм				Масса, г	
	A	L_{max}	H_{max}	H_{1max}	с заглушкой	без заглушки
РШАВКП-14-1	-	70,5	66	50	117	100
РШАВКП-14-2М	22				127	110
РШАВКП-20-3М	21	87,0			160	140

Рисунок 29 Вилка 14 и 20-контактная в кабельном прямом корпусе (безвтулочный вариант)

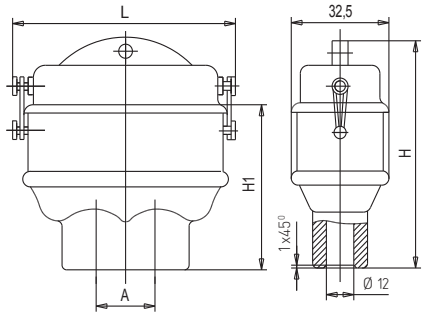

Таблица 22 Вилка 14 и 20-контактная в кабельном прямом корпусе

Условное обозначение типоконструкции	Размеры, мм				Масса, г	
	A	L_{max}	H_{max}	H_{1max}	с заглушкой	без заглушки
РШАГКП-14-1	-	70,5	66	50	117	100
РШАГКП-14-2М	22				127	110
РШАГКП-20-3М	21	87,0			163	145

Рисунок 30 Вилка 14 и 20-контактная в кабельном проходном корпусе (безвтулочный вариант)

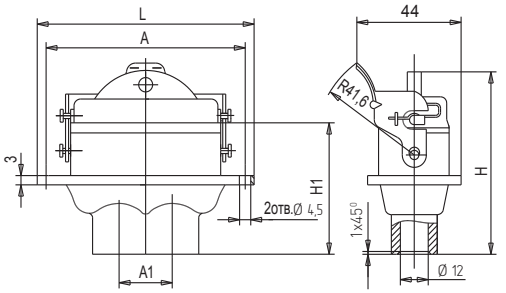

Таблица 23 Вилка 14 и 20-контактная в кабельном проходном корпусе

Условное обозначение типоконструкции	Размеры, мм					Масса, г	
	A	A_1	L_{max}	H_{max}	H_{1max}	с заглушкой	без заглушки
РШАВПР-14-2М	80	22	92	77	50	146	130
РШАВПР-20-3М	97	21	109			183	163

Рисунок 31 Розетка 14 и 20-контактная в кабельном проходном корпусе (безвтулочный вариант)

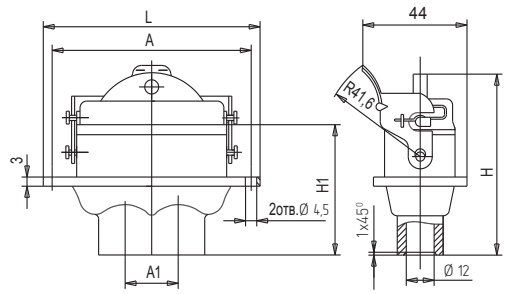

Таблица 24 Розетка 14 и 20-контактная в кабельном проходном корпусе

Условное обозначение типоконструкции	Размеры, мм					Масса, г	
	A	A_1	L_{max}	H_{max}	H_{1max}	с заглушкой	без заглушки
РШАГПР-14-2М	80	22	92	77	50	146	150
РШАГПР-20-3М	97	21	109			183	163

Рисунок 32 Вилка 14 и 20-контактная в кабельном угловом корпусе (безвтулочный вариант)

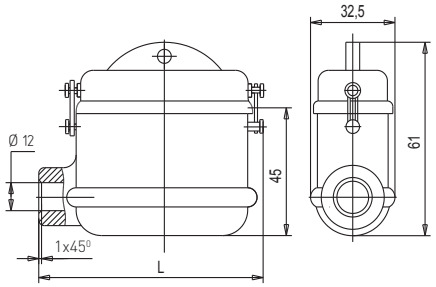

Таблица 25 Вилка 14 и 20-контактная в кабельном угловом корпусе

Условное обозначение типоконструкции	L_{max}	Масса, г	
		с заглушкой	без заглушки
РШАВКУ-14-1М	81,5	137	120
РШАВКУ-20-1М	98,5	165	143

Рисунок 33 Розетка 14 и 20-контактная в кабельном угловом корпусе (безвтулочный вариант)

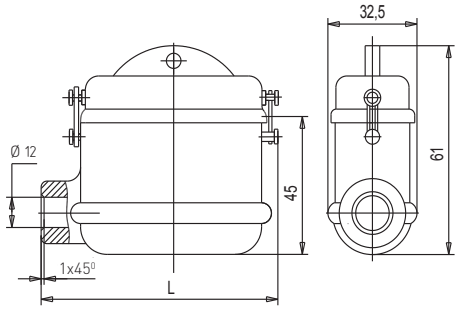

Таблица 26 Розетка 14 и 20-контактная в кабельном угловом корпусе

Условное обозначение типоконструкции	L_{max}, мм	Масса, г	
		с заглушкой	без заглушки
РШАГКУ-14-1М	81,5	138	120
РШАГКУ-20-1М	98,5	165	145

Рисунок 34 Вилка 14 и 20-контактная в кабельная угловая (безвтулочный вариант)

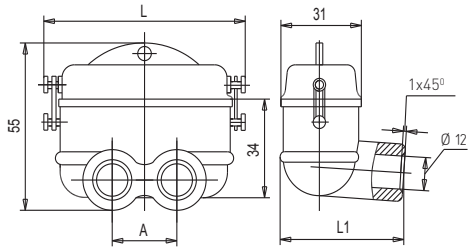

Таблица 27 Вилка 14 и 20-контактная в кабельная угловая

Условное обозначение типоконструкции	Размеры, мм			Масса, г	
	A	L	B	с заглушкой	без заглушки
РШАВКУ-14-2М	22	70,5	45,2	122	105
РШАВКУ-20-3М	21	87,0		154	133

Рисунок 35 Розетка 14 и 20-контактная в кабельная угловая (безвтулочный вариант)

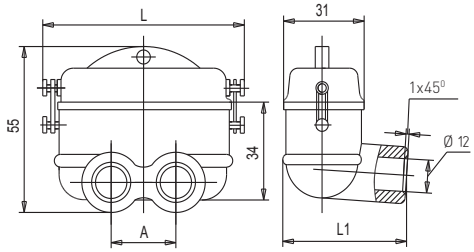

Таблица 28 Розетка 14 и 20-контактная в кабельная угловая

Условное обозначение типоконструкции	Размеры, мм			Масса, г	
	A	L	B	с заглушкой	без заглушки
РШАГКУ-14-2М	22	70,5	45,2	122	105
РШАГКУ-20-3М	21	87,0		157	136

СОЕДИНИТЕЛИ РП10

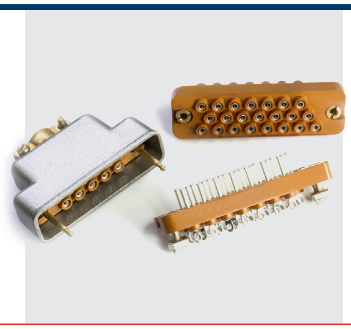

Соединители электрические прямоугольные типа РП10 внутреннего монтажа предназначены для работы в электрических цепях постоянного, переменного и импульсного токов при напряжении 1550 В и силе тока 15 А.

Вилки и розетки имеют металлический литой или пластмассовый кожух с прямым или угловым выходом кабеля и фиксирующие замки.

Краткие технические характеристики соединителей указаны в табл.2 (стр. 1178)

СОЕДИНИТЕЛЯМ ПРИСВОЕНЫ УСЛОВНЫЕ ОБОЗНАЧЕНИЯ, КОТОРЫЕ СОСТОЯТ ИЗ СЛЕДУЮЩИХ КЛАССИФИКАЦИОННЫХ ПРИЗНАКОВ:

РП	10	7	«З»	Л	У	П	В
Тип соединителя: ручного сочленения (расчленения) общего назначения низкочастотный, прямоугольный;							
Порядковый номер разработки;							
Количество контактов (7, 11, 15, 22, 30, 42);							
Наличие замка для фиксации сочлененного положения;							
Наличие ловителя (направляющих штырей, втулок);							
Наличие корпуса с угловым выходом кабеля (жгута);							
Наличие корпуса с прямым выходом кабеля (жгута);							
Всеклиматическое исполнение.							

ПРИМЕРЫ ОБОЗНАЧЕНИЯ:

Вилка РП10-11-В ГЕ0.364.004 ТУ (ВП)
Розетка РП10-15ЛУ ГЕ0.364.004 ТУ (ВП)
Вилка РП10-30 «З» ГЕ0.364.004 ТУ (ВП)
Розетка РП10-22Л ГЕ0.364.004 ТУ (ВП)

ТЕХНИЧЕСКИЕ ХАРАКТЕРИСТИКИ

Электрические параметры:

Рабочий ток на каждый контакт соединителя при его равномерной нагрузке, А	15
Максимальное рабочее напряжение (амплитудное значение), В - с приемкой ОТК; - с приемкой ВП.	 1500 1550
Сопротивление контактов, мОм, не более	4
Сопротивление изоляции, МОм, не менее	10 000
Электрическая прочность изоляции, В, не менее	2700-3800

Стойкость к ВВФ:

Климатическое исполнение по ГОСТ В 20.39.404-81	УХЛ, В
Температура окружающей среды при эксплуатации, °С: - минимальная; - максимальная:	 -60 +125
Пониженное рабочее атмосферное давление, мм рт. ст.	$1x10^{-12}$
Повышенная влажность воздуха при t=35 °С, %	98
Синусоидальная вибрация: - в диапазоне частот, Гц; - с ускорением, g.	 1-2500 18

Надежность:

Гамма - процентная наработка до отказа, ч	12 000
Число сочленений - расчленений	500
Гамма - процентный срок сохраняемости, лет	25

Рисунок 1 Вилка без корпуса РП10-7, РП10-11, РП10-15, РП10-22

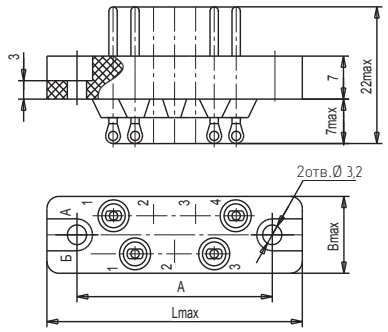

Таблица 1 Вилка РП10 без корпуса

Условное обозначение типоконструкции	Кол. рядов	Кол. контактов	Размеры, мм				Масса, г не более
			A		B_{max}	L_{max}	
			номин.	пред. откл.			
РП10-7	2	7	32,5	+0,1	12,5	42,5	8,5
РП10-11		11	45,0		12,5	55,0	13,0
РП10-15		15	58,0		12,5	68,0	17,5
РП10-22	3	22	58,0		21,0	68,0	26,5

Рисунок 2 Вилка без корпуса РП10-30, РП10-42

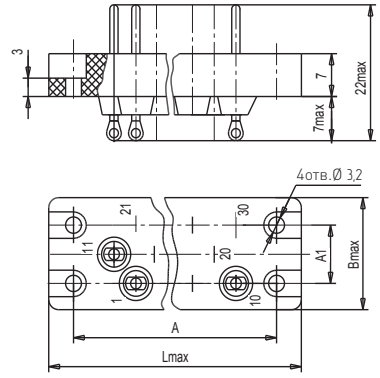

Таблица 2 РП10-30, РП10-42

Условное обозначение типоконструкции	Кол. рядов	Кол. контактов	Размеры, мм				Масса, г не более
			A_1	A	B_{max}	L_{max}	
РП10-30	3	30	77+0,1	11+0,1	21	87	36,3
РП10-42	4	42	80+0,1	16+0,1	26	90	45,0

Рисунок 3 Розетка без корпуса РП10-7, РП10-11; РП10-15; РП10-22

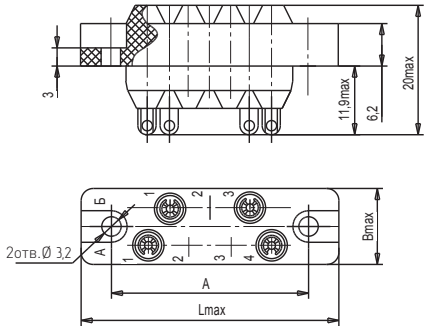

Таблица 3 РП10-7, РП10-11; РП10-15; РП10-22

Условное обозначение типоконструкции	Кол. рядов	Кол. контактов	Размеры, мм				Масса, г. не более
			A		B_{max}	L_{max}	
			номин.	пред. откл.			
РП10-7	2	7	32,5	+0,1	12,5	42,5	8,5
РП10-11		11	45,0		12,5	55,0	14,0
РП10-15		15	58,0		12,5	68,0	17,5
РП10-22	3	22	58,0		21,0	68,0	29,0

Рисунок 4 Розетка без корпуса РП10-30, РП10-42

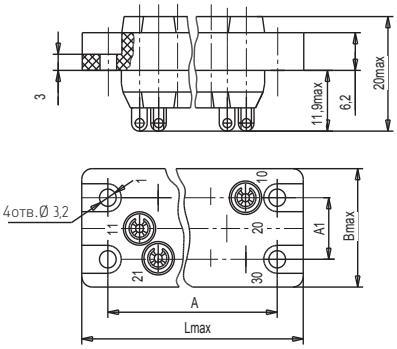

Таблица 4 РП10-30, РП10-42

Условное обозначение типоконструкции	Кол. рядов	Кол. контактов	Размеры, мм				Масса, г не более
			A	A_1	B_{max}	L_{max}	
РП10-30	3	30	77+0,1	11+0,1	21	87	36,0
РП10-42	4	42	80+0,1	16+0,1	26	90	44,5

Рисунок 5 Вилка с замками
РП10-7″3″, РП10-11″3″, РП10-15″3″,РП10-22″3″

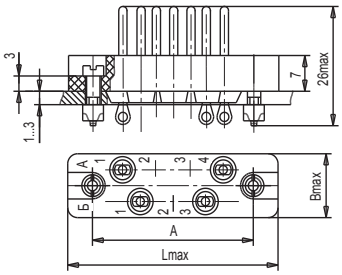

Таблица 5 РП10-7″3″, РП10-11″3″, РП10-15″3″,РП10-22″3″

Условное обозначение типоконструкции	Кол. рядов	Кол. контактов	Размеры, мм				Масса, г не более
			A		B_{max}	L_{max}	
			номин.	пред. откл.			
РП10-7″3″	2	7	32,5	+0,1	12,5	42,5	18,5
РП10-11″3″		11	45,0		12,5	55,0	22,0
РП10-15″3″		15	58,0		12,5	68,0	25,5
РП10-22″3″	3	22	58,0		21,0	68,0	31,0

Рисунок 6 Вилка с замками РП10-30″3″, РП10-42″3″

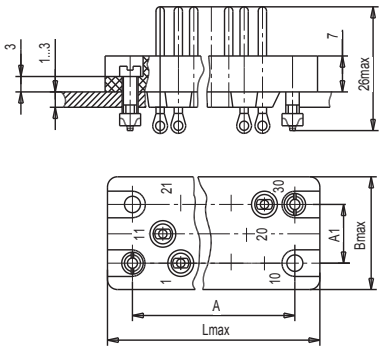

Таблица 6 РП10-30″3″, РП10-42″3″

Условное обозначение типоконструкции	Кол. рядов	Кол. контактов	Размеры, мм				Масса, г не более
			A	A_1	B_{max}	L_{max}	
РП10-30″3″	3	30	77+0,1	11+0,1	21	87	45,0
РП10-42″3″	4	42	80+0,1	16+0,1	26	90	52,25

Рисунок 7 Розетка с замками
РП10-7″3″, РП10-11″3″, РП10-15″3″,РП10-22″3″

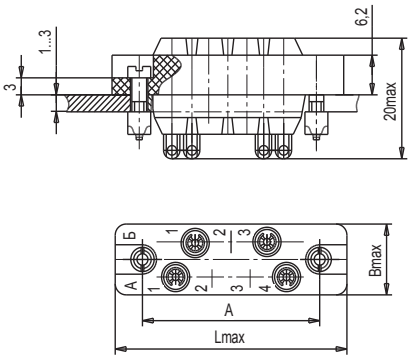

Таблица 7 РП10-7″3″, РП10-11″3″, РП10-15″3″,РП10-22″3″

Условное обозначение типоконструкции	Кол. рядов	Кол. контактов	Размеры, мм				Масса, г не более
			A		B_{max}	L_{max}	
			номин.	пред. откл.			
РП10-7″3″	2	7	32,5	+0,1	12,5	42,5	23,5
РП10-11″3″		11	45,0		12,5	55,0	26,0
РП10-15″3″		15	58,0		12,5	68,0	26,0
РП10-22″3″	3	22	58,0		21,0	68,0	37,5

Рисунок 8 Розетка с замками РП10-30″3″, РП10-42″3″

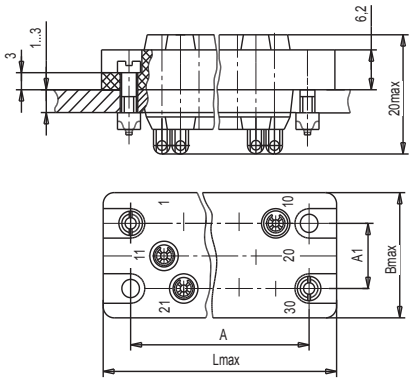

Таблица 8 РП10-30″3″, РП10-42″3″

Условное обозначение типоконструкции	Кол. рядов	Кол. контактов	Размеры, мм				Масса, г не более
			A	A_1	B_{max}	L_{max}	
РП10-30″3″	3	30	77+0,1	11+0,1	21	87	42,0
РП10-42″3″	4	42	80+0,1	16+0,1	26	90	51,0

Рисунок 9 Вилка с ловителями РП10-7Л, РП10-11Л, РП10-15Л,РП10-22Л

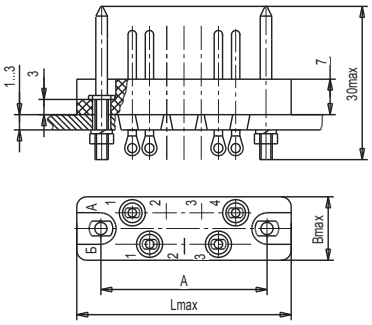

Таблица 9 РП10-7Л, РП10-11Л, РП10-15Л,РП10-22Л

Условное обозначение типоконструкции	Кол. рядов	Кол. контактов	Размеры, мм				Масса, г не более
			A		B_{max}	L_{max}	
			номин.	пред. откл.			
РП10-7Л	2	7	32,5	+0,2	12,5	42,5	14,0
РП10-11Л		11	45,0		12,5	55,0	19,0
РП10-15Л		15	58,0		12,5	68,0	23,5
РП10-22Л	3	22	58,0		21,0	68,0	33,0

Рисунок 10 Вилка с ловителями РП10-30Л, РП10-42Л

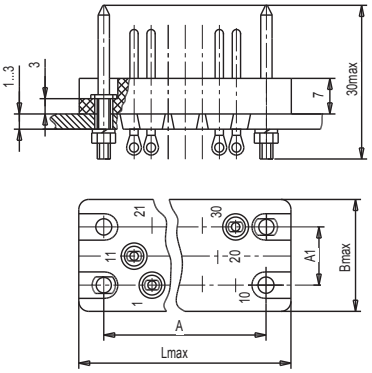

Таблица 10 РП10-30Л, РП10-42Л

Условное обозначение типоконструкции	Кол. рядов	Кол. контактов	Размеры, мм				Масса, г не более
			A	A_1	B_{max}	L_{max}	
РП10-30Л	3	30	77+0,1	11+0,1	21	87	42,3
РП10-42Л	4	42	80+0,1	16+0,1	26	90	51,0

Рисунок 11 Розетка с ловителями РП10-7Л, РП10-11Л, РП10-15Л,РП10-22Л

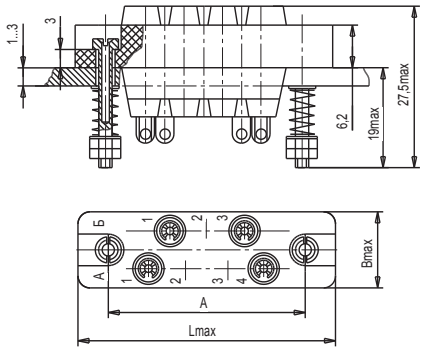

Таблица 11 РП10-7Л, РП10-11Л, РП10-15Л,РП10-22Л

Условное обозначение типоконструкции	Кол. рядов	Кол. контактов	Размеры, мм				Масса, г не более
			A		B_{max}	L_{max}	
			номин.	пред. откл.			
РП10-7Л	2	7	32,5	+0,2	12,5	42,5	24,0
РП10-11Л		11	45,0		12,5	55,0	27,5
РП10-15Л		15	58,0		12,5	68,0	33,0
РП10-22Л	3	22	58,0		21,0	68,0	44,5

Рисунок 12 Розетка с ловителями РП10-30Л, РП10-42Л

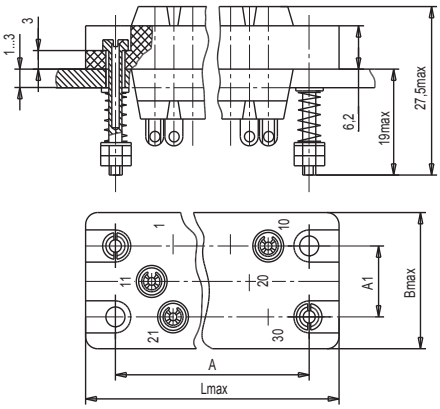

Таблица 12 РП10-30Л, РП10-42Л

Условное обозначение типоконструкции	Кол. рядов	Кол. контактов	Размеры, мм				Масса, г не более
			A	A_1	B_{max}	L_{max}	
РП10-30Л	3	30	77+0,2	11+0,1	21	87	51,5
РП10-42Л	4	42	80+0,2	16+0,1	26	90	65,0

Рисунок 13 Вилка в прямом корпусе
РП10-7ЛП, РП10-11ЛП, РП10-15ЛП,РП10-22ЛП

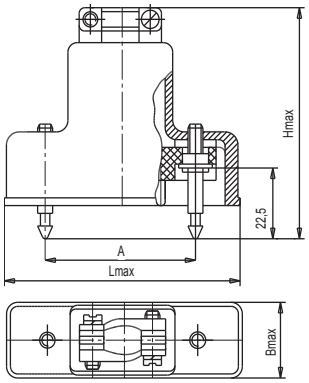

Таблица 13 РП10-7ЛП, РП10-11ЛП, РП10-15ЛП,РП10-22ЛП

Условное обозначение типоконструкции	Кол. рядов	Кол. контактов	Размеры, мм					Масса, г не более
			A		B_{max}	L_{max}	H_{max}	
			номин.	пред. откл.				
РП10-7ЛП	2	7	32,5	+0,3	17,7	50,5	61,6	43,5
РП10-11ЛП		11	45,0		17,7	63,0	53,6	55,0
РП10-15ЛП		15	58,0		17,7	63,0	61,6	64,0
РП10-22ЛП	3	22	58,0		26,2	76,0	55,6	73,0

Рисунок 14 Вилка в прямом корпусе РП10-30ЛП, РП10-42ЛП

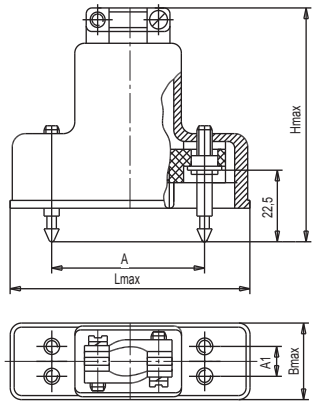

Таблица 14 РП10-30ЛП, РП10-42ЛП

Условное обозначение типоконструкции	Кол. рядов	Кол. контактов	Размеры, мм				Масса, г не более
			A	A_1	B_{max}	L_{max}	
РП10-30Л	3	30	77+0,3	11+0,3	26,2	95	90,5
РП10-42Л	4	42	80+0,3	16+0,3	31,2	98	108,0

Рисунок 15 Розетка прямом корпусе
РП10-7ЛП, РП10-11ЛП, РП10-15ЛП,РП10-22ЛП

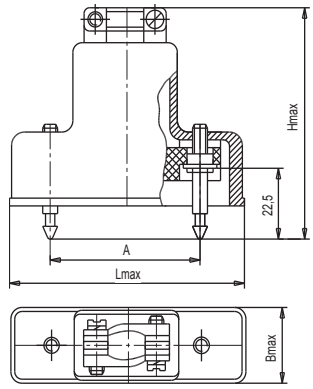

Таблица 15 РП10-7ЛП, РП10-11ЛП, РП10-15ЛП,РП10-22ЛП

Условное обозначение типоконструкции	Кол. рядов	Кол. контактов	Размеры, мм					Масса, г не более
			A		B_{max}	L_{max}	H_{max}	
			номин.	пред. откл.				
РП10-7ЛП	2	7	32,5	+0,3	17,7	50,5	61,6	39,0
РП10-11ЛП		11	45,0		17,7	63,0	53,6	46,5
РП10-15ЛП		15	58,0		17,7	76,0	61,6	55,0
РП10-22ЛП	3	22	58,0		26,2	76,0	55,6	75,5

Рисунок 16 Розетка прямом корпусе РП10-30ЛП, РП10-42ЛП

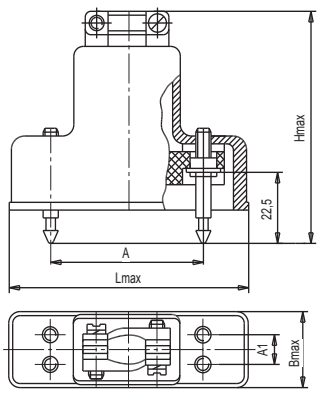

Таблица 16 РП10-30ЛП, РП10-42ЛП

Условное обозначение типоконструкции	Кол. рядов	Кол. контактов	Размеры, мм					Масса, г не более
			A	A_1	B_{max}	L_{max}	H_{max}	
РП10-30Л	3	30	77+0,3	11+0,3	26,2	95	61,6	90,0
РП10-42Л	4	42	80+0,3	16+0,3	31,2	98	65,6	112,5

Рисунок 17 Вилка в угловом корпусе
РП10-7ЛУ, РП10-11ЛУ, РП10-15ЛУ,РП10-22ЛУ

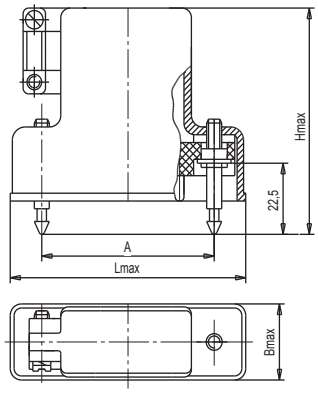

Таблица 17 РП10-7ЛУ, РП10-11ЛУ, РП10-15ЛУ,РП10-22ЛУ

Условное обозначение типоконструкции	Кол. рядов	Кол. контактов	Размеры, мм					Масса, г не более
			A		B_{max}	L_{max}	H_{max}	
			номин.	пред. откл.				
РП10-7ЛУ	2	7	32,5	+0,3	17,7	50,5	58,0	39,0
РП10-11ЛУ		11	45,0		17,7	63,0	60,0	46,5
РП10-15ЛУ		15	58,0		17,7	76,0	62,0	55,0
РП10-22ЛУ	3	22	58,0		26,2	76,0	66,0	75,5

Рисунок 18 Вилка в угловом корпусе РП10-30ЛУ, РП10-42ЛУ

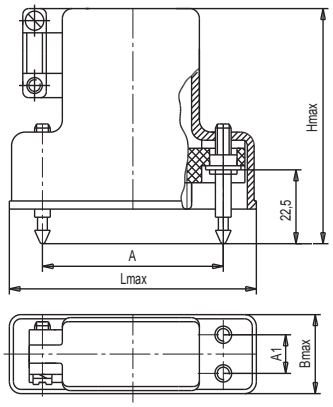

Таблица 18 РП10-30ЛУ, РП10-42ЛУ

Условное обозначение типоконструкции	Кол. рядов	Кол. контактов	Размеры, мм					Масса, г не более
			A	A_1	B_{max}	L_{max}	H_{max}	
РП10-30ЛУ	3	30	77+0,3	11+0,3	26,2	95	70,0	115,0
РП10-42ЛУ	4	42	80+0,3	16+0,3	31,2	98	74,0	136,0

Рисунок 19 Розетка угловом корпусе
РП10-7ЛУ, РП10-11ЛУ, РП10-15ЛУ,РП10-22ЛУ

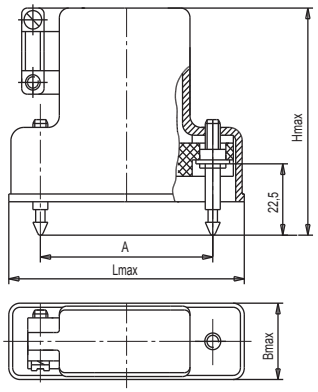

Таблица 19 РП10-7ЛУ, РП10-11ЛУ, РП10-15ЛУ,РП10-22ЛУ

Условное обозначение типоконструкции	Кол. рядов	Кол. контактов	Размеры, мм					Масса, г не более
			A		B_{max}	L_{max}	H_{max}	
			номин.	пред. откл.				
РП10-7ЛУ	2	7	32,5	+0,3	17,7	50,5	58,0	40,0
РП10-11ЛУ		11	45,0		17,7	63,0	60,0	49,0
РП10-15ЛУ		15	58,0		17,7	76,0	62,0	66,0
РП10-22ЛУ	3	22	58,0		26,2	76,0	66,0	90,0

Рисунок 20 Розетка угловом корпусе РП10-30ЛУ, РП10-42ЛУ

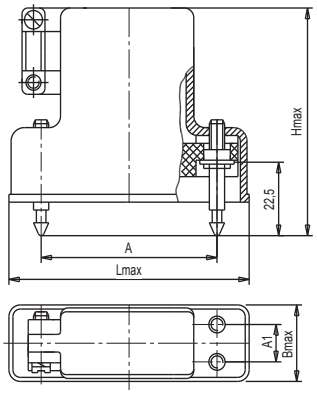

Таблица 20 РП10-30ЛУ, РП10-42ЛУ

Условное обозначение типоконструкции	Кол. рядов	Кол. контактов	Размеры, мм					Масса, г не более
			A	A_1	B_{max}	L_{max}	H_{max}	
РП10-30ЛУ	3	30	77+0,3	11+0,3	26,2	95	70,0	115,0
РП10-42ЛУ	4	42	80+0,3	16+0,3	31,2	98	74,0	135,0

Рисунок 21 Вилка в универсальном корпусе
РП10-7ЛУН, РП10-11ЛУН, РП10-15ЛУН, РП10-22ЛУН

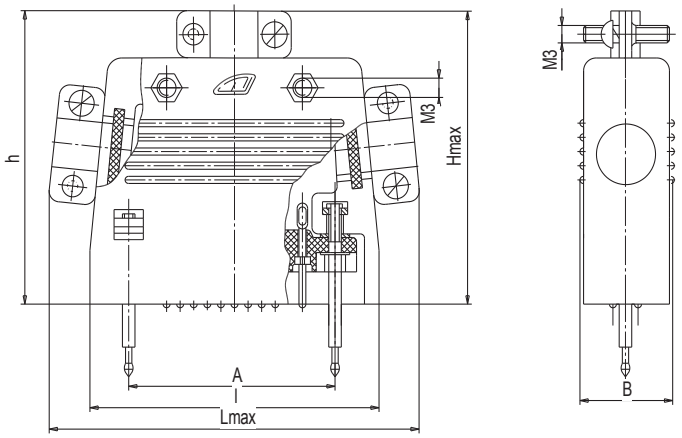

Таблица 21 РП10-7ЛУН, РП10-11ЛУН, РП10-15ЛУН, РП10-22ЛУН

Условное обозначение типоконструкции	Кол. рядов	Кол. контактов	Размеры, мм								L_{max}	H_{max}	Масса, г не более
			A		L		B		h				
			номин.	пред. откл.	номин.	пред. откл.	номин.	пред. откл.	номин.	пред. откл.			
РП10-7ЛУН	2	7	32,5	+0,3	47,0	-0,62	18,5	-0,72	57,0	+0,74 -0,61	55,8	70,0	43,5
РП10-11ЛУН		11	45,0		59,5	-0,74	18,5	-0,72	57,0	+0,74 -0,61	68,3	70,0	55,0
РП10-15ЛУН		15	58,0		72,5	-0,74	18,5	-0,72	57,0	+0,74 -0,61	81,3	70,0	64,0
РП10-22ЛУН	3	22	58,0		72,5	-0,74	27,0	-0,72	65,0	+0,74 -0,68	81,3	78,0	90,0

Рисунок 22 Вилка в универсальном корпусе РП10-30ЛУН, РП10-42ЛУН

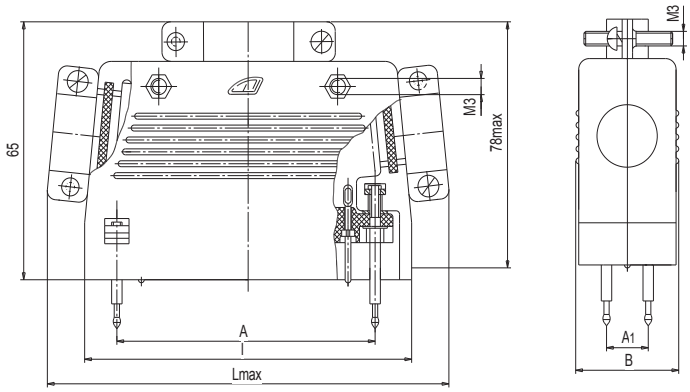

Таблица 22 РП10-30ЛУН, РП10-42ЛУН

Условное обозначение типоконструкции	Кол. рядов	Кол. контактов	Размеры, мм								L_{max}	H_{max}	Масса, г не более
			A		L		B		A_1				
			номин.	пред. откл.	номин.	пред. откл.	номин.	пред. откл.	номин.	пред. откл.			
РП10-30ЛУН	2	30	77,0	+0,3	91,5	-0,87	27,0	-0,82	11,0	+0,3	100,3	70,0	43,5
РП10-42ЛУН	4	42	80,0		94,5	-0,87	32,0	-0,82	16,0		100,3	74,0	55,0

Рисунок 23 Розетка универсальном корпусе
РП10-7ЛУН, РП10-11ЛУН, РП10-15ЛУН,РП10-22ЛУН

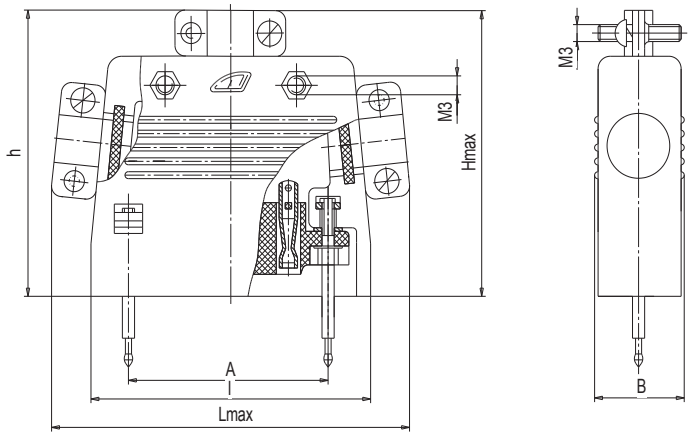

Таблица 23 РП10-7ЛУН, РП10-11ЛУН, РП10-15ЛУН,РП10-22ЛУН

Условное обозначение типоконструкции	Кол. рядов	Кол. контактов	Размеры, мм								Масса, г не более
			A		L		B_{max}	h_{max}	L_{max}	H_{max}	
			номин.	пред. откл.	номин.	пред. откл.					
РП10-7ЛУН	2	7	32,5	+0,3	47,0	-0,39	18,5	57,0	55,8	70,0	40,0
РП10-11ЛУН		11	45,0		59,5	-0,46	18,5	57,0	68,3	70,0	49,0
РП10-15ЛУН		15	58,0		72,5	-0,46	18,5	57,0	81,3	70,0	66,0
РП10-22ЛУН	3	22	58,0		72,5	-0,46	27,0	65,0	81,3	78,0	90,0

Рисунок 24 Вилка в универсальном корпусе РП10-30ЛУН, РП10-42ЛУН

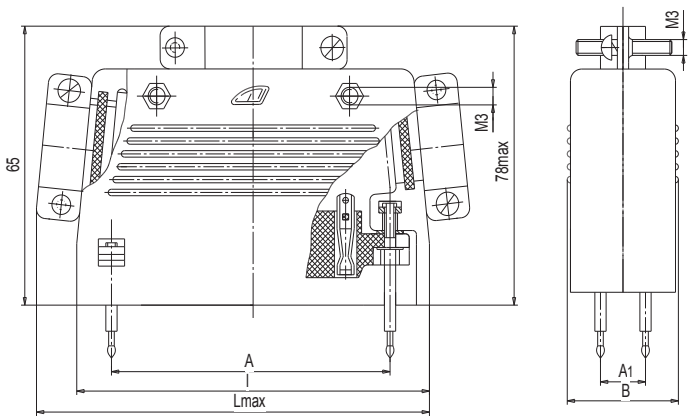

Таблица 24 РП10-30ЛУН, РП10-42ЛУН

Условное обозначение типоконструкции	Кол. рядов	Кол. контактов	Размеры, мм										Масса, г не более
			A		L		B		A_1		L_{max}	H_{max}	
			номин.	пред. откл.	номин.	пред. откл.	номин.	пред. откл.	номин.	пред. откл.			
РП10-30ЛУН	2	30	77,0	+0,3	91,5	-0,54	27,0	-0,82	11,0	+0,3	100,3	70,0	43,5
РП10-42ЛУН	4	42	80,0		94,5	-0,54	32,0	-0,82	16,0		100,3	103,3	55,0

СОЕДИНИТЕЛИ РП14, РП14А

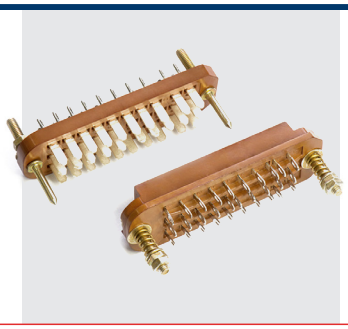

Соединители электрические прямоугольные типа РП14, РП14А внутреннего монтажа предназначены для работы в электрических цепях постоянного, переменного и импульсного токов при напряжении 800 В и силе тока 5 А.

Вилки и розетки имеют направляющие элементы-ловители.

Вилки и розетки РП14А оснащены универсальными металлическими корпусами с замками и имеют прямой и угловой входы кабеля. Для крепления кабеля в корпусе служит втулка.

Соединители РП14 используются для внутреннего монтажа, РП14А (корпусные) – для наружного.Соединители всеклиматического исполнения, имеющие кабельные корпуса, изготавливаются в пылебрызгозащитных (с уплотнительной прокладкой) корпусах. Контакты вилок и розеток – «плавающие».

Краткие технические характеристики соединителей указаны в табл.2 (стр. 1178)

СОЕДИНИТЕЛЯМ ПРИСВОЕНЫ УСЛОВНЫЕ ОБОЗНАЧЕНИЯ, КОТОРЫЕ СОСТОЯТ ИЗ СЛЕДУЮЩИХ КЛАССИФИКАЦИОННЫХ ПРИЗНАКОВ:

РП	14	5(10, 16, 30)	Л	О	В
Тип соединителя: ручного сочленения (расчленения);					
Порядковый номер разработки;					
Количество контактов;					
Наличие ловителей (направляющих штырей, втулок);					
Облегченный вариант изолятора ;					
Всеклиматическое исполнение.					

РП	14	А	21(30)	Ш	Г	3	3	6	7	8	В
Тип соединителя: ручного сочленения (расчленения);											
Порядковый номер разработки;											
Конструктивный вариант с унифицированным кожухом;											
Количество контактов;											
Вилка;											
Розетка;											
Блочная часть с приборным кожухом;											
Блочная часть с проходным кожухом;											
Блочная часть с прямым кожухом;											
Кабельная часть с угловым кожухом;											
Кабельная часть с боковым кожухом;											
Всеклиматическое исполнение.											

ПРИМЕРЫ ОБОЗНАЧЕНИЯ:

Вилка РП14-5Л ЕС3.656.015 ТУ (ВП)
Розетка РП14-30-ЛО-В ЕС3.656.015 ТУ (ВП)
Вилка РП14-10 ЕС3.656.015 ТУ (ВП)
Розетка РП14А-21Г8 ЕС3.656.015 ТУ (ВП)

СОЕДИНИТЕЛИ РП14, РП14А

ТЕХНИЧЕСКИЕ ХАРАКТЕРИСТИКИ

Электрические параметры:

Рабочий ток на каждый контакт соединителя при его равномерной нагрузке, А	5
Максимальное рабочее напряжение (амплитудное значение), В	800
Сопротивление контактов, мОм, не более	3
Сопротивление изоляции, МОм, не менее	5000
Электрическая прочность изоляции, В, не менее	2550

Стойкость к ВВФ:

Климатическое исполнение по ГОСТ 15150-69	УХЛ, В
Температура окружающей среды при эксплуатации, °С: - минимальная; - максимальная:	 -60 +100
Пониженное рабочее атмосферное давление, мм рт. ст.	$1x10^{-12}$
Повышенная влажность воздуха при t=35 °С, %	98
Синусоидальная вибрация: для РП14: - в диапазоне частот, Гц; - с ускорением, g; для РП14А: - в диапазоне частот, Гц; - с ускорением, g. - в диапазоне частот, Гц; - с амплитудой ускорения, g	 1-3000 40 1-200 10 1-2000 5

Надежность:

Гамма - процентная минимальная наработка, ч: для РП14: - ВП; - ОТК; для РП14 А: - ВП; - ОТК;	 7000 10 000 5000 10 000
Число сочленений - расчленений - для РП14; - для РП14 А.	 3000 1000
Гамма - процентный срок сохраняемости, лет при покрытии контактов серебром: - ВП; - ОТК; при покрытии контактов химическим пассивированием: - ОТК.	 15 15 6

Рисунок 1 Вилка РП14 вариант I

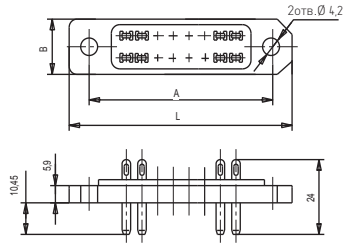

Таблица 1 Вилка РП14 вариант I

Условное обозначение типоконструкции	Размеры, мм			Масса, г
	A	B	L	
РП14-5	43,5	11	53	8
РП14-10	43,5	18	53	16
РП14-16	62,0	18	71	22
РП14-30	74,0	25	83	39

Рисунок 1а Вилка

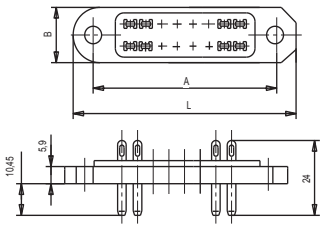

Рисунок 2 Вилка РП14 с ловителями вариант I

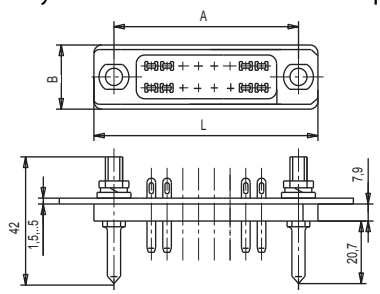

Таблица 2 Вилка РП14 с ловителями вариант I

Условное обозначение типоконструкции	Размеры, мм			Масса, г
	A	B	L	
РП14-5Л	43,5	11	53	20
РП14-10Л	43,5	18	53	28
РП14-16Л	62,0	18	71	35
РП14-30Л	74,0	25	83	48

Рисунок 2а Вилка РП14 с ловителями вариант II

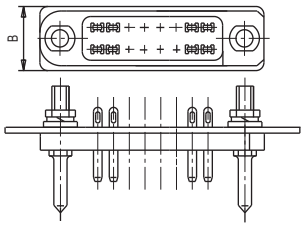

Рисунок 3 Вилка РП14 с ловителями облегченная вариант I

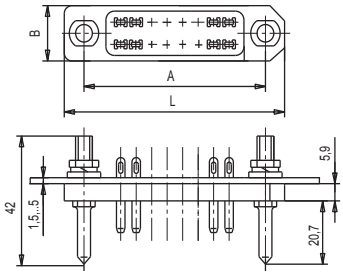

Таблица 3 Вилка РП14 с ловителями облегченная вариант I

Условное обозначение типоконструкции	Размеры, мм			Масса, г
	A	B	L	
РП14-5ЛО	43,5	11	53	20
РП14-10ЛО	43,5	18	53	28
РП14-16ЛО	62,0	18	71	35
РП14-30ЛО	74,0	25	83	48

Рисунок 3а Вилка РП14 с ловителями облегченная вариант II

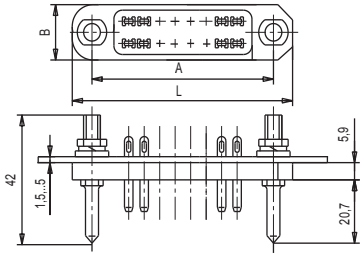

СОЕДИНИТЕЛИ РП14, РП14А

Рисунок 4 Розетка РП14 вариант I

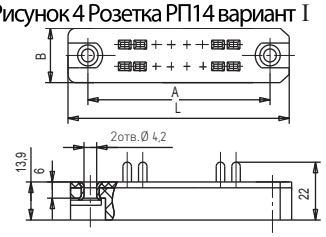

Таблица 4 Розетка РП14 вариант I

Условное обозначение типоконструкции	Размеры, мм			Масса, г
	A	B	L	
РП14-5	43,5	11	53	13
РП14-10	43,5	18	53	21
РП14-16	62,0	18	71	28
РП14-30	74,0	25	83	50

Рисунок 4а Розетка РП14 вариант II

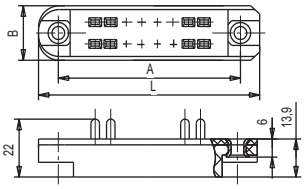

Рисунок 5 Розетка РП14 с ловителями вариант I

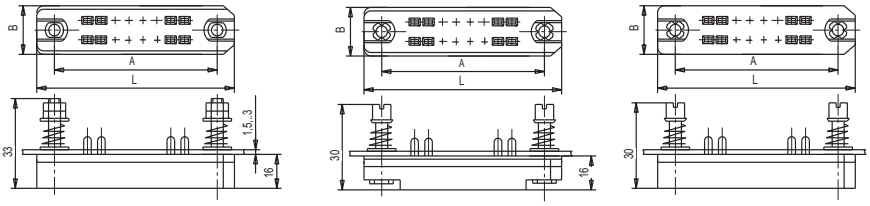

Рисунок 5а Розетка РП14 с ловителями вариант II

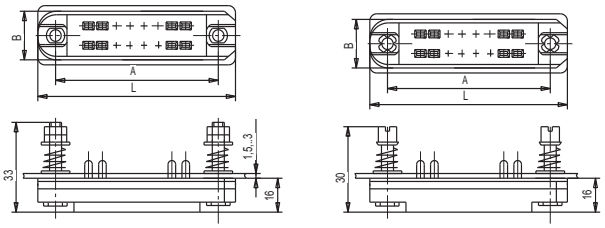

Таблица 5 Розетка РП14 вариант I

Условное обозначение типоконструкции	Размеры, мм			Масса, г
	A	B	L	
РП14-5Л	43,5	14	53	25
РП14-10Л	43,5	21	53	35
РП14-16Л	62,0	21	71	45
РП14-30Л	74,0	28	83	68

Рисунок 6 Розетка РП14 с ловителями облегченная Вариант I

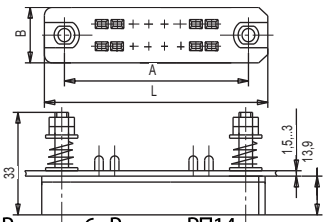

Рисунок 6а Розетка РП14 с ловителями облегченная Вариант II

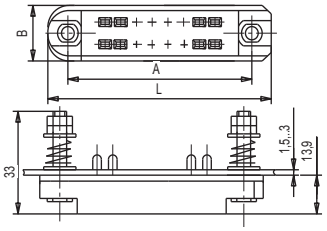

Таблица 6 Розетка РП14 с ловителями облегченная Вариант I

Условное обозначение типоконструкции	Размеры, мм			Масса, г
	A	B	L	
РП14-5ЛО	43,5	11	53	25
РП14-10ЛО	43,5	18	53	33
РП14-16ЛО	62,0	18	71	42
РП14-30ЛО	74,0	25	83	63

Рисунок 7 Розетка РП14 с ловителями облегченная Вариант I

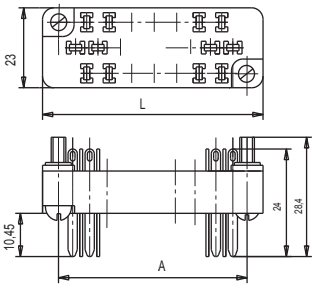

Таблица 7 Розетка РП14 с ловителями облегченная Вариант I

Условное обозначение	A, мм	L, мм	Масса, г
			вилка
РП14А-21	50,0	57,0	28
РП14А-30	66,5	73,5	38

Рисунок 8 Розетка РП14А

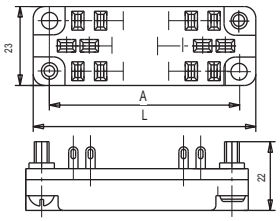

Таблица 8 Розетка РП14А

Условное обозначение	A, мм	L, мм	Масса, г
			розетка
РП14А-21	50,0	57,0	31
РП14А-30	66,5	73,5	42

Рисунок 9 Вилка РП14А приборная

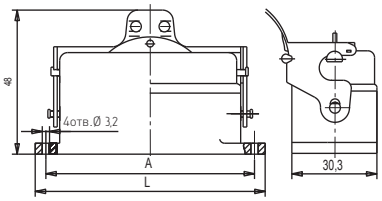

Таблица 9 Вилка РП14А приборная

Условное обозначение	A, мм	L, мм	Масса, г	
			с заглушкой	без заглушки
РП14А-30Ш3	86	95	99	119
РП14А-21Ш3	70	80	80	97

Рисунок 10 Вилка РП14А кабельная боковая

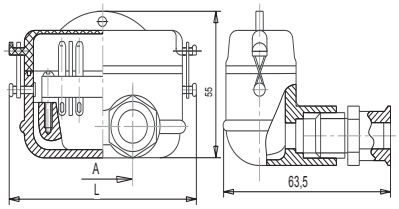

Таблица 10 Вилка РП14А кабельная боковая

Условное обозначение	A, мм	L, мм	Масса, г	
			с заглушкой	без заглушки
РП14А-30Г3	86	95	123	103
РП14А-21Г3	70	80	100	83

Рисунок 11 Розетка РП14А приборная

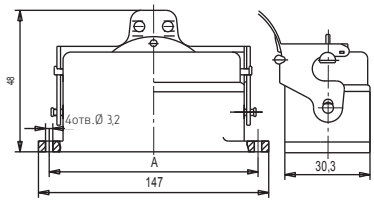

Таблица 11 Розетка РП14А приборная

Условное обозначение	A, мм	L, мм	Масса, г	
			с заглушкой	без заглушки
РП14А-30Ш8	21	87	143	122
РП14А-21Ш8	22	70,5	113	95

Рисунок 12 Розетка РП14А кабельная боковая

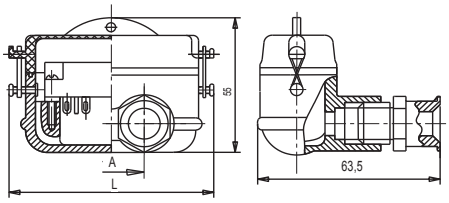

Таблица 12 Розетка РП14А кабельная боковая

Условное обозначение	A, мм	L, мм	Масса, г	
			с заглушкой	без заглушки
РП14А-30Г8	21	87	147	126
РП14А-21Г8	22	70,5	116	98

Рисунок 13 Вилка РП14А кабельная прямая

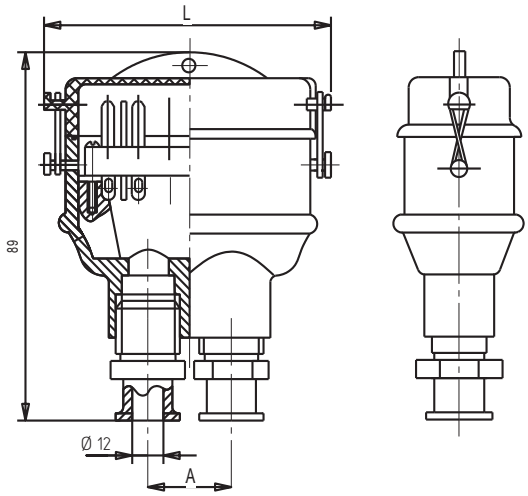

Таблица 13 Вилка РП14А кабельная прямая

Условное обозначение	A, мм	L, мм	Масса, г	
			с заглушкой	без заглушки
РП14А-30Ш6	21	87,0	145	166
РП14А-21Ш6	22	70,5	104	122

Рисунок 14 Розетка РП14А кабельная прямая

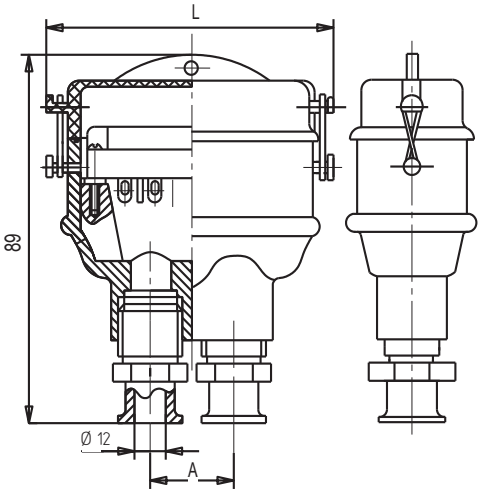

Таблица 14 Розетка РП14А кабельная прямая

Условное обозначение	A, мм	L, мм	Масса, г	
			с заглушкой	без заглушки
РП14А-30Г6	21	87,0	149	170
РП14А-21Г6	22	70,5	107	125

Рисунок 15 Вилка РП14А проходная

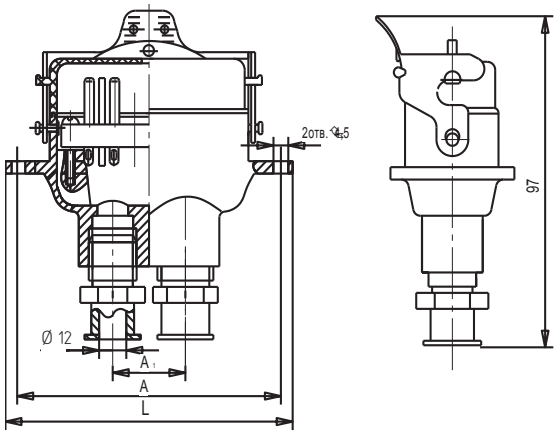

Таблица 15 Вилка РП14А проходная

Условное обозначение	Размеры, мм			Масса, г	
	A	A_1	L	с заглушкой	без заглушки
РП14А-30Ш4	97	21	109	158	178
РП14А-21Ш4	80	22	92	127	144

Рисунок 16 Розетка РП14А проходная

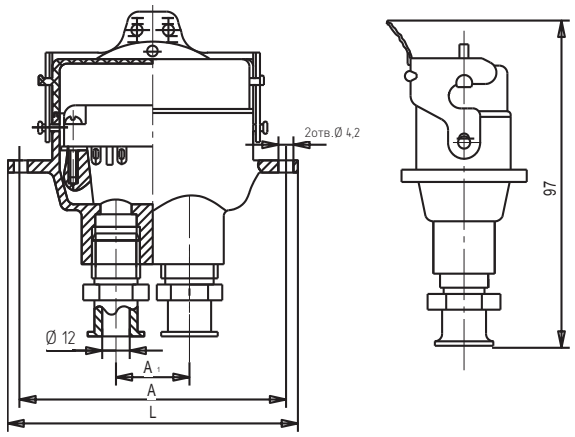

Таблица 16 Розетка РП14А проходная

Условное обозначение	Размеры, мм			Масса, г	
	A	A_1	L	с заглушкой	без заглушки
РП14А-30Г4	97	21	109	162	182
РП14А-21Г4	80	22	92	130	147

Рисунок 17 Вилка РП14А кабельная угловая

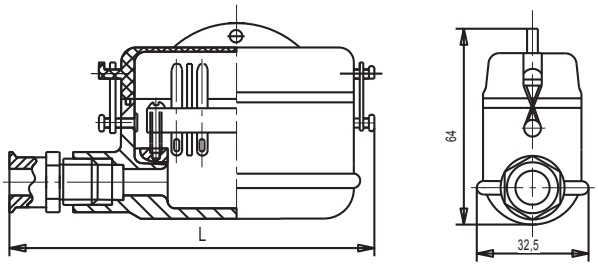

Таблица 17 Вилка РП14А кабельная угловая

Условное обозначение	L, мм	Масса, г	
		с заглушкой	без заглушки
РП14А-30Ш7	119,5	154	137
РП14А-21ГШ7	101,5	128	110

Рисунок 18 Розетка РП14А кабельная угловая

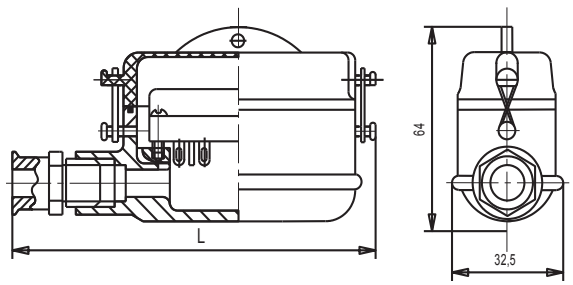

Таблица 18 Розетка РП14А кабельная угловая

Условное обозначение	L, мм	Масса, г	
		с заглушкой	без заглушки
РП14А-30Г7	119,5	158	137
РП14А-21ГГ7	101,5	131	113

СОЕДИНИТЕЛИ РПМ (РГ1Н-1, РШ2Н-1, РШ2НМ-1, РШ2НП-1)



Соединители электрические прямоугольные типа РПМ для объемного монтажа предназначены для работы в электрических цепях постоянного, переменного и импульсного токов при напряжении 400 В и силе тока 3 А.

Соединители (вилки) выпускаются в металлическом литом, металлическом штампованно-литом и пластмассовом кожухах.

Для фиксации сочлененного положения розетки имеют специальные зажимы.

Краткие технические характеристики соединителей указаны в табл.2 (стр. 1178)

СОЕДИНИТЕЛЯМ ПРИСВОЕНЫ УСЛОВНЫЕ ОБОЗНАЧЕНИЯ, КОТОРЫЕ СОСТОЯТ ИЗ СЛЕДУЮЩИХ КЛАССИФИКАЦИОННЫХ ПРИЗНАКОВ:

РПМ	Р	Ш	2	Н	М	П	1	5(17...)	А	В
Тип соединителя;										
Соединитель;										
Штыревая часть (вилка);										
Кабельная;										
Низкочастотная;										
Наличие штампованного кожуха;										
Вилка в пластмассовом кожухе;										
Порядковый номер разработки;										
5 – 4-контактная вилка с прямым кожухом, 17 – 8-контактная вилка с прямым кожухом, 23 – 12-контактная вилка с прямым кожухом, 29 – 16-контактная вилка с прямым кожухом, 6 – 4-контактная вилка с угловым кожухом, 18 – 8-контактная вилка с угловым кожухом, 24 – 12- контактная вилка с угловым кожухом, 30 – 16-контактная вилка с угловым кожухом;										
Золотое покрытие контактов;										
Всеклиматическое исполнение.										

Р	Г	1	Н	1	1(3,4,5)	А	В
Соединитель;							
Гнездная часть (розетка);							
Приборная;							
Низкочастотная;							
Порядковый номер разработки;							
1 – 4-контактная розетка, 3 – 8-контактная розетка, 4 – 12-контактная розетка, 5 – 16-контактная розетка;							
Золотое покрытие контактов;							
Всеклиматическое исполнение.							

ПРИМЕРЫ ОБОЗНАЧЕНИЯ:

Вилка РШ2Н-1-5-А-В ОЮ0.364.002 ТУ
Розетка РГ1Н-1-5 ОЮ0.364.002 ТУ
Вилка РШ2НП-1-29-А-В ОЮ0.364.002 ТУ

СОЕДИНИТЕЛИ РПМ (РГ1Н-1, РШ2Н-1, РШ2НМ-1, РШ2НП-1)

ТЕХНИЧЕСКИЕ ХАРАКТЕРИСТИКИ

Электрические параметры:

Рабочий ток на каждый контакт соединителя при его равномерной нагрузке, А	3
Максимальное рабочее напряжение, А	400
Сопротивление контактов, мОм, не более	10
Сопротивление изоляции, Мом, В	5000
Электрическая прочность изоляции, В	1680

Стойкость к ВВФ:

Климатическое исполнение по ГОСТ 15150-69	УХЛ, В
Температура окружающей среды при эксплуатации, °С: для соединителей в металлическом кожухе: - минимальная; - максимальная; для соединителей в пластмассовом кожухе: - минимальная; - максимальная; для соединителей с покрытием контактов олово-висмут: - минимальная; - максимальная.	 -60 +155 -60 +90 -60 +70
Пониженное рабочее атмосферное давление, мм рт. ст.	$1x10^{-12}$
Повышенная влажность воздуха при t=35 °С, %	98
Синусоидная вибрация в диапазоне частот: для соединителей в металлическом кожухе: - в диапазоне частот, Гц; - с ускорением, g; для соединителей в пластмассовом кожухе: - в диапазоне частот, Гц; - с ускорением, g.	 1 – 5000 40 1 – 2000 10

Надежность:

Гамма - процентная минимальная наработка, ч. - для соединителей в металлическом кожухе; - для соединителей в пластмассовом кожухе.	 5 000 15 000
Число сочленений - расчленений	500
Гамма - процентный срок сохраняемости, лет - для соединителей с покрытием контактов серебром и золотом; - для соединителей с покрытием контактов олово-висмут.	 20 6

СОЕДИНИТЕЛИ РПМ (РГ1Н-1, РШ2Н-1, РШ2НМ-1, РШ2НП-1)

Рисунок 1 Вилка с прямым штампованно-литым кожухом РШ2НМ-1-17(23,29)

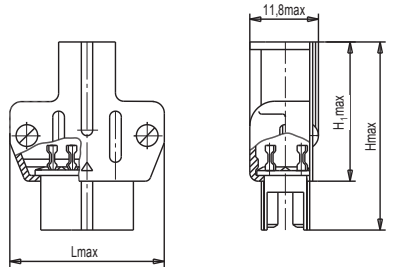

Таблица 1 - РШ2НМ-1-17(23,29)

Условное обозначение	Кол. контактов	Размеры, мм			Масса, г
		H	H_1	L	
РШ2НМ-1-17	8	27,3	20,5	19,8	5,5
РШ2НМ-1-23	12	28	21,3	25,5	7,5
РШ2НМ-1-29	16			31	8,5

Рисунок 2 Вилка с угловым штампованно-литым кожухом РШ2НМ-1-18(24,30)

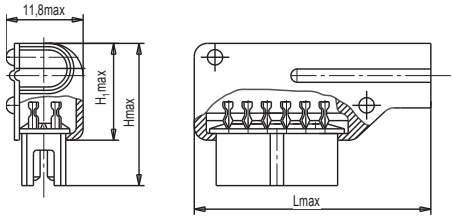

Таблица 2 -РШ2НМ-1-18(24,30)

Условное обозначение	Кол. контактов	Размеры, мм			Масса, г
		H	H_1	L	
РШ2НМ-1-18	8	20,3	13,5	24,3	5,1
РШ2НМ-1-24	12			30,0	6,5
РШ2НМ-1-30	16	21,3	14,5	35,5	8,0

Рисунок 3 Вилка РШ2Н-1 с прямым металлическим кожухом
Рисунок 3а Вилка РШ2НП-1 с прямым пластмассовым кожухом

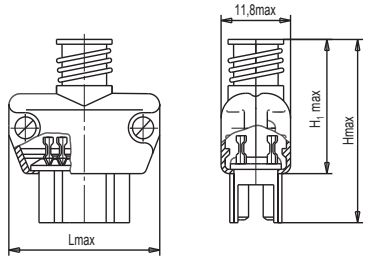

Таблица 3 - Вилки РШ2Н(П)-1-17(23,29)

Условное обозначение	Кол. контактов	Размеры, мм			Масса, г
		H	H_1	L	
РШ2Н-1-17	8	27,3	20,5	19,8	6,0
РШ2НП-1-17		26,5	19,3	19,9	5,0
РШ2Н-1-23	12	28,0	21,3	25,5	7,0
РШ2НП-1-23		26,5	19,3	26,5	6,2
РШ2Н-1-29	16	28,0	21,3	31,0	9,0
РШ2НП-1-29		27,5	20,3	31,1	7,3

Рисунок 4 Вилка РШ2Н-1 с угловым металлическим кожухом
Рисунок 4а Вилка РШ2НП-1 с угловым пластмассовым кожу-

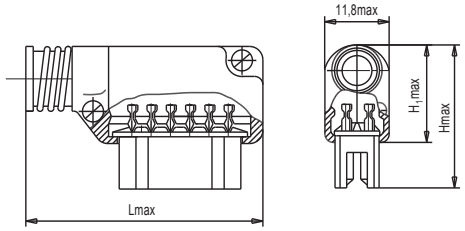

Таблица 4 - Вилки РШ2Н(П)-1-18(24,30)

Условное обозначение	Кол. контактов	Размеры, мм			Масса, г
		H	H_1	L	
РШ2Н-1-18	8	20,3	13,5	24,3	6,0
РШ2НП-1-18		21,0	13,8	24,3	5,0
РШ2Н-1-24	12	20,3	13,5	30,0	7,0
РШ2НП-1-24		21,0	13,8	29,9	6,2
РШ2Н-1-30	16	21,3	14,5	35,5	9,0
РШ2НП-1-30		22,0	14,8	35,5	7,3

Рисунок 5 4-контактная вилка РШ2НМ-1-5 с прямым штампованно-литым кожухом

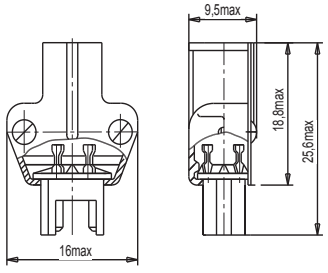

Масса - 4г

Таблица 5 4-контактная прямая вилка РШ2НМ-1-5

Обозначение	Масса, г
РШ2Н-1-5	4,0
РШ2НП-1-5	4,5

Рисунок 6 4-контактная вилка с угловым штампованно-литым кожухом РШ2НМ-1-5

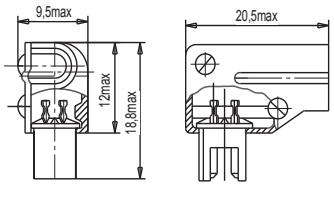

Масса-3,3г

Таблица 6 4-контактная угловая вилка РШ2НМ-1-5

Обозначение	Масса, г
РШ2Н-1-6	4,0
РШ2НП-1-6	4,5

Рис. 7 Вилка РШ2Н-5 с прямым металлическим кожухом
Рис. 7а Вилка РШ2НП-1-5 с прямым пластмассовым кожухом

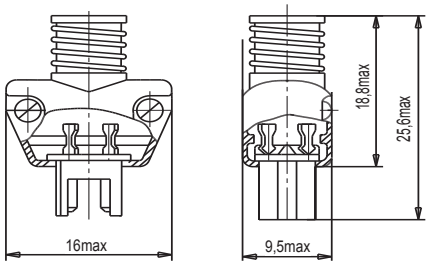

Рис. 8 Вилка РШ2Н-1-6 с угловым металлическим кожухом
Рис 8а Вилка РШ2НП-1-6 с угловым пластмассовым кожухом 4 контактная

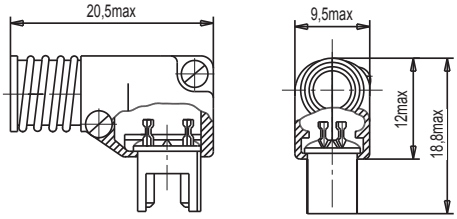

Рис. 9 Розетка РГ1Н-1-1

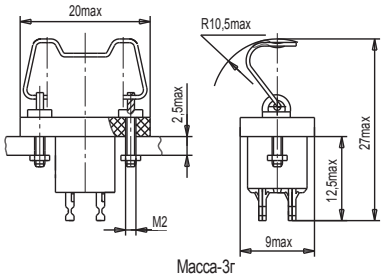

Таблица 9 Розетка РГ1Н-1-1

Условное обозначение	Размеры, мм			Масса, г
	H	L	R	
РГ1Н-1-3	28,4	24	12	4,2
РГ1Н-1-4	28,4	29,4	12	5,2
РГ1Н-1-5	29,6	35	12,5	6,5

Рис. 10 Розетка РГ1Н-1

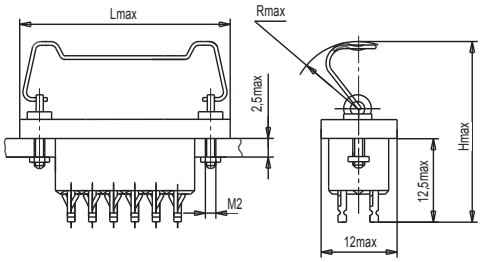

Рис. 11 Вилка РШ2Н-1-19

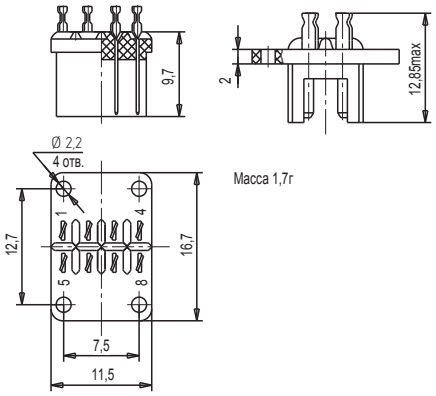

Рис. 12 Розетка РГ1Н-1-7

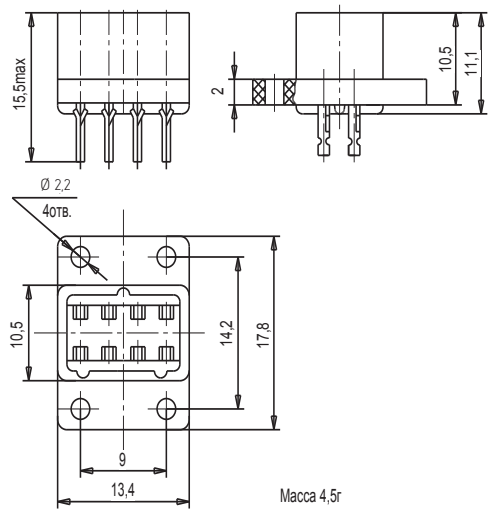

СОЕДИНИТЕЛИ ГРПМШ-1

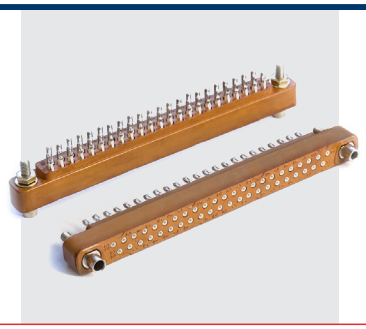

Соединители электрические прямоугольные типа ГРПМШ-1 предназначены для работы в электрических цепях постоянного, переменного и импульсного токов в радиоэлектронной аппаратуре специального и общепромышленного назначения при напряжении 250 В и силе тока 1,48 А.

Вилки и розетки имеют направляющие элементы-ловители. Контакты вилок для углового монтажа на печатную плату.

Розетка имеет «плавающие контакты». Хвостовики контактов для объемного и печатного монтажа.

Краткие технические характеристики соединителей указаны в табл.2 (стр. 1178)

СОЕДИНИТЕЛЯМ ПРИСВОЕНЫ УСЛОВНЫЕ ОБОЗНАЧЕНИЯ, КОТОРЫЕ СОСТОЯТ ИЗ СЛЕДУЮЩИХ КЛАССИФИКАЦИОННЫХ ПРИЗНАКОВ:

ГРПМШ	1	31(45,61)	Г	П	(О)	2	В
Тип соединителя: разъем прямоугольный малогабаритный со штампованными контактами;							
Порядковый номер разработки;							
Количество контактов;							
Розетка;							
Прямой печатный монтаж;							
Объемный (проводной) монтаж;							
Вид покрытия контактов - серебряное;							
Всеклиматическое исполнение.							

ГРПМШ	1	31(45,61)	Ш	У	2	В
Тип соединителя: разъем прямоугольный малогабаритный со штампованными гнездами (контактами);						
Порядковый номер разработки;						
Количество контактов;						
Вилка;						
Угловой печатный монтаж;						
Вид покрытия контактов - серебряное;						
всеклиматическое исполнение.						

ПРИМЕРЫ ОБОЗНАЧЕНИЯ:

Розетка ГРПМШ-1-31 ГО2-В НЩ0.364.016ТУ
Розетка ГРПМШ-1-31 ГП2-В НЩ0.364.016ТУ
Вилка ГРПМШ-1-31 ШУ2-В НЩ0.364.016ТУ

СОЕДИНИТЕЛИ ГРПМШ-1

ТЕХНИЧЕСКИЕ ХАРАКТЕРИСТИКИ

Электрические параметры:

Рабочий ток на каждый контакт соединителя при его равномерной нагрузке, А	1,48
Максимальное рабочее напряжение (амплитудное значение), В	250
Сопротивление контактов, мОм, не более:	8
Сопротивление изоляции, МОм, не менее	5000
Электрическая прочность изоляции, В, не менее	1200

Стойкость к ВВФ:

Климатическое исполнение по ГОСТ В 20.39.404-81	В
Температура окружающей среды при эксплуатации, °С: - минимальная; - максимальная.	 - 60 + 85
Пониженное рабочее атмосферное давление, мм.рт.ст.	$1x10^{-6}$
Повышенная влажность воздуха при t=35 °С, %	98
Синусоидальная вибрация: - в диапазоне частот, Гц; - с ускорением, g.	 1-4000 30

Надежность:

Гамма - процентная минимальная наработка до отказа, ч:	5000
Гамма - процентный срок сохраняемости, лет:	15
Число сочленений - расчленений	1000

Рисунок 1 Вилка ГРПМШ-1-31(45,61)ШУ2

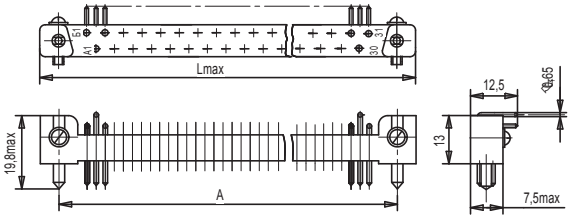

Рисунок 2 Вилка ГРПМШ-1-31(45,61)ГО2

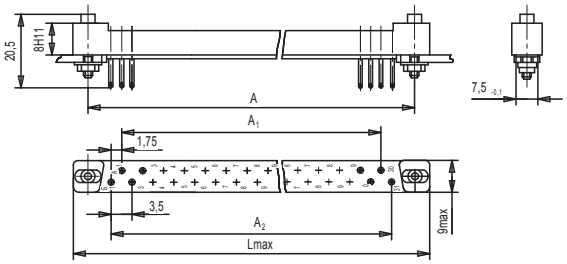

Рисунок 3 Вилка ГРПМШ-1-31(45,61)ГП2

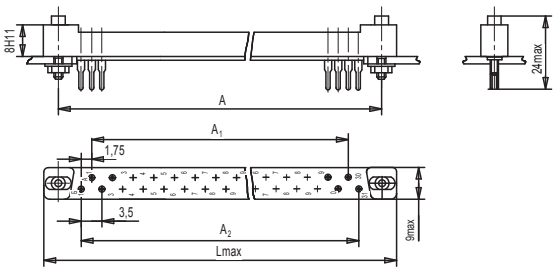

Таблица1 Вилка ГРПМШ-1-31(45,61)ШУ2

Количество контактов	A,мм	I, мм	L_{max}, мм
31	68	59	78
45	92	83	102
61	120	111	130

СОЕДИНИТЕЛИ ГРПМШ-2



Соединители электрические прямоугольные типа ГРПМШ-2 предназначены для работы в электрических цепях постоянного, переменного и импульсного токов при напряжении 250 В и силе тока 3 А.

Вилки и розетки имеют однотипные и совмещенные направляющие элементы – ловители. Контакты вилки «плавающие», состоят из двух частей, соединенных оплавлением.

Розетки имеют «плавающие» контакты. Хвостовики контактов – вилок и розеток для объемного монтажа.

Краткие технические характеристики соединителей указаны в табл.2 (стр. 1178)

СОЕДИНИТЕЛЯМ ПРИСВОЕНЫ УСЛОВНЫЕ ОБОЗНАЧЕНИЯ, КОТОРЫЕ СОСТОЯТ ИЗ СЛЕДУЮЩИХ КЛАССИФИКАЦИОННЫХ ПРИЗНАКОВ:

ГРМПШ	2	30(46,62)	Ш(Г)	О	Пл	2	В
Тип соединителя: разъем прямоугольный малогабаритный со штампованными контактами;							
Порядковый номер разработки;							
Количество контактов;							
(вилка), (розетка);							
Обычное исполнение;							
Плавающее исполнение;							
Покрытие контактов - серебро;							
Всеклиматическое исполнение.							

ПРИМЕРЫ ОБОЗНАЧЕНИЯ:

Вилка ГРПМШ-2-30 ШО2-В НЩ0.364.034 ТУ
Розетка ГРПМШ-2-30 ГО2-В НЩ0.364.034 ТУ
Вилка ГРПМШ-2-62 ШПл2-В НЩ0.364.034 ТУ
Розетка ГРПМШ-2-62 ГПл2-В НЩ0.364.034 ТУ

СОЕДИНИТЕЛИ ГРПМШ-2

ТЕХНИЧЕСКИЕ ХАРАКТЕРИСТИКИ

Электрические параметры:

Рабочий ток на каждый контакт соединителя при его равномерной нагрузке, А	3
Максимальное рабочее напряжение (амплитудное значение), В	250
Сопротивление контактов, мОм, не более:	5
Сопротивление изоляции, МОм, не менее	5000
Электрическая прочность изоляции, В, не менее	1200

Стойкость к ВВФ:

Климатическое исполнение по ГОСТ В 20.39.404-81	В
Температура окружающей среды при эксплуатации, °С: - минимальная; - максимальная.	 - 60 + 85
Пониженное рабочее атмосферное давление, мм.рт.ст.	$1x10^{-12}$
Повышенная влажность воздуха при t=35 °С, %	98
Синусоидальная вибрация: - в диапазоне частот, Гц; - с ускорением, g.	 1-2500 15

Надежность:

Гамма - процентная минимальная наработка до отказа, ч:	5000
Гамма - процентный срок сохраняемости, лет:	15
Число сочленений - расчленений	1000

СОЕДИНИТЕЛИ ГРПМШ-2

Рисунок 1 Вилка ГРПМШ-2-30(46,62)ШО2-В

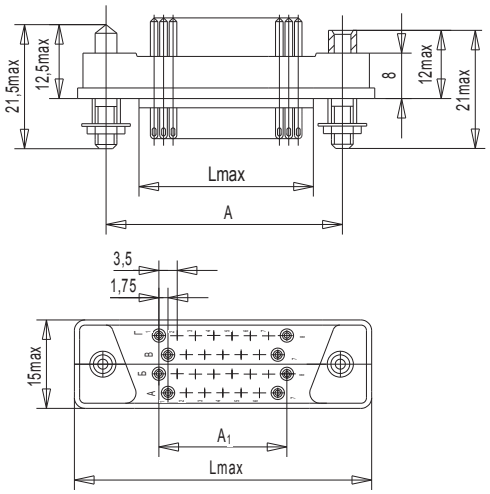

Рисунок 2 Розетка ГРПМШ-2-30(46,62)ГО2-В

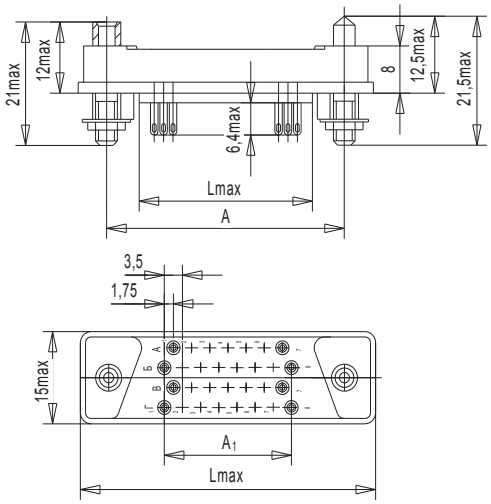

Таблица 1

Количество контактов	Размеры, мм			Масса, г	
	A	L	L_{max}	вилка	розетка
30	40	50	31	17,7	17,0
46	54	64	45	23,4	20,5
62	68	78	59	29,0	27,5

Рисунок 3 Вилка ГРПМШ-2-30(46,62)ШПл2-В

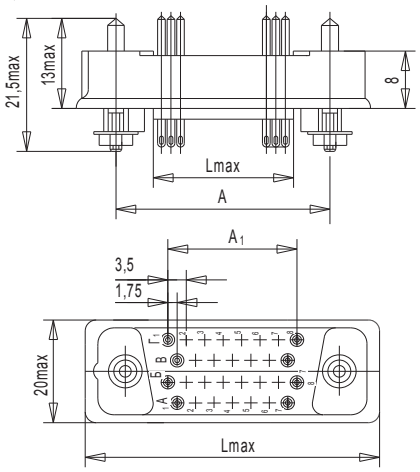

Рисунок 4 Розетка ГРПМШ-2-30(46,62)ГПл2-В

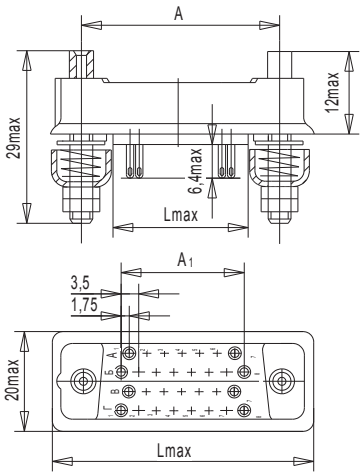

Таблица 2

Количество контактов	Размеры, мм			Масса, г	
	A	L	L_{max}	вилка	розетка
30	40	55	31	19,3	22,5
46	54	69	45	25,8	25,5
62	68	83	59	32,2	34,3

СОЕДИНИТЕЛИ ППиС (РГ1Н-2 РШ2Н-2)



Электрические соединители прямоугольные РГ1Н-2 и РШ2Н-2 предназначены для работы в электрических цепях постоянного, переменного и импульсного токов в радиоэлектронной аппаратуре специального и общепромышленного назначения при напряжении 420 В и силе тока 5 А.

Вилки и розетки поставляются отдельно. Детали ловителей могут поставляться комплектно с соединителями в специальной упаковке.

Розетки поставляются с цельным и сборным изолятором, по согласованию с потребителем розетки могут поставляться с отличительным узлом крепления.

Вид покрытия рабочей поверхности контактов - серебро.

Краткие технические характеристики соединителей указаны в табл.2 (стр. 1178)

СОЕДИНИТЕЛЯМ ПРИСВОЕНЫ УСЛОВНЫЕ ОБОЗНАЧЕНИЯ, КОТОРЫЕ СОСТОЯТ ИЗ СЛЕДУЮЩИХ КЛАССИФИКАЦИОННЫХ ПРИЗНАКОВ:

ППиС	Р	Ш	2	Н	2	13(14,15,16,17)
Тип соединителя;						
Соединитель;						
Вилка						
Для печатного монтажа;						
Низкочастотный;						
Принадлежность к данным ТУ;						

13–8 -контактная вилка;
14–15-контактная однорядная вилка;
15–15-контактная двухрядная вилка;
16–21-контактная вилка;
17–31-контактная вилка;

ППиС	Р	Г	2	Н	2	21(23,25,27,29)
Тип соединителя;						
Соединитель;						
Розетка;						
Приборная часть;						
Низкочастотный;						
Принадлежность к данным ТУ;						

21–8 -контактная розетка;
23–15-контактная однорядная розетка;
25–15-контактная двухрядная розетка;
27–21-контактная розетка;
29–31-контактная розетка;

ПРИМЕРЫ ОБОЗНАЧЕНИЯ:

Вилка РШ2Н-2-13 ОЮ0.364.007 ТУ (ВП)
Розетка РГ1Н-2-29 ОЮ0.364.007 ТУ (ВП)

СОЕДИНИТЕЛИ ППиС (РГ1Н-2 РШ2Н-2)

ТЕХНИЧЕСКИЕ ХАРАКТЕРИСТИКИ

Электрические параметры:

Рабочий ток на каждый контакт соединителя при его равномерной нагрузке, А	5
Максимальное рабочее напряжение (амплитудное значение), В	420
Сопротивление контактов, мОм, не более:	10
Сопротивление изоляции, МОм, не менее	5000
Электрическая прочность изоляции, В, не менее	1600

Стойкость к ВВФ:

Климатическое исполнение по ГОСТ В 20.39.404-81	УХЛ
Температура окружающей среды при эксплуатации, °С: - минимальная; - максимальная.	 - 60 + 155
Пониженное рабочее атмосферное давление, мм.рт.ст.	$1x10^{-12}$
Повышенная влажность воздуха при t=35 °С, %	98
Синусоидальная вибрация: - в диапазоне частот, Гц; - с ускорением, g.	 1-2000 15

Надежность:

Гамма - процентная минимальная наработка до отказа, ч:	5000
Гамма - процентный срок сохраняемости, лет:	20
Число сочленений - расчленений	500

Рисунок 1 Вилка однорядная РШ2Н-2-13, РШ2Н-2-14

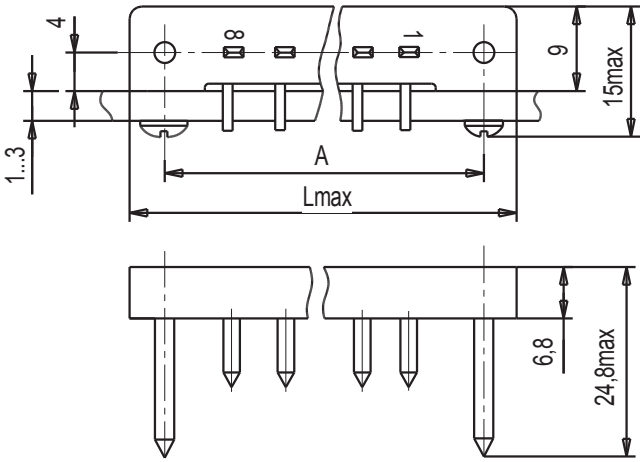

Таблица 1 Вилки однорядные РШ2Н-2-13, РШ2Н-2-14

Условное обозначение	Размеры, мм		Масса, г
	A	L	
РШ2Н-2-13	60	68	14
РШ2Н-2-14	102	110	21

Рисунок 2 Вилка двухрядная РШ2Н-2-15, РШ2Н-2-16, РШ2Н-2-17, РШ2Н-2-18

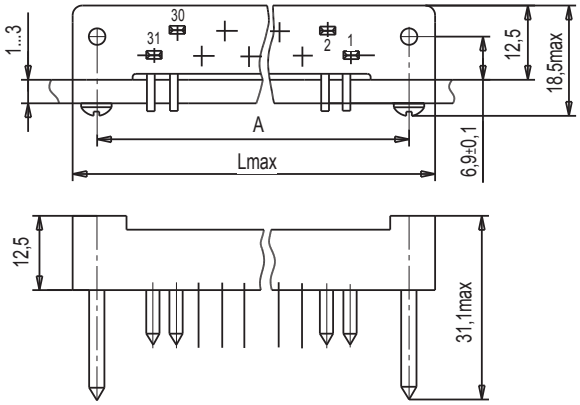

Таблица 2
Вилки двухрядные РШ2Н-2-15, РШ2Н-2-16, РШ2Н-2-17, РШ2Н-2-18

Условное обозначение	Размеры, мм		Масса, г
	A	L	
РШ2Н-2-15	60	68	24
РШ2Н-2-16	78	86	29
РШ2Н-2-17	108	116	35
РШ2Н-2-18	162	170	95

Рисунок 3 Розетка однорядная РГ1Н-2-21, РГ1Н-2-23

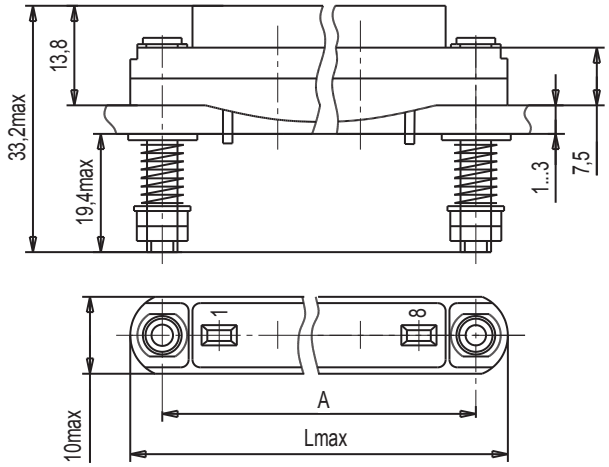

Таблица 3 Розетки однорядные РГ1Н-2-21, РГ1Н-2-23

Условное обозначение	Размеры, мм		Масса, г
	A	L	
РГ1Н-2-21	60	70	28
РГ1Н-2-23	102	112	39

Рисунок 4 Розетка двухрядная РГ1Н-2-25, РГ1Н-2-27, РГ1Н-2-29, РГ1Н-2-31

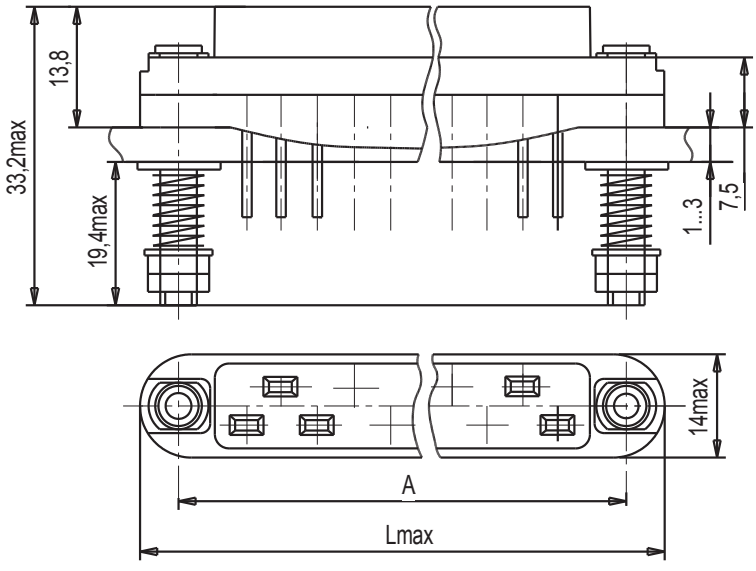

Таблица 4 Розетки однорядные РГ1Н-2-25, РГ1Н-2-27, РГ1Н-2-29, РГ1Н-2-31

Условное обозначение	Размеры, мм		Масса, г
	A	L	
РГ1Н-2-25	60	71	36
РГ1Н-2-27	78	89	47
РГ1Н-2-29	108	119	53
РГ1Н-2-31	162	119	100

СОЕДИНИТЕЛИ РГ1Н-3

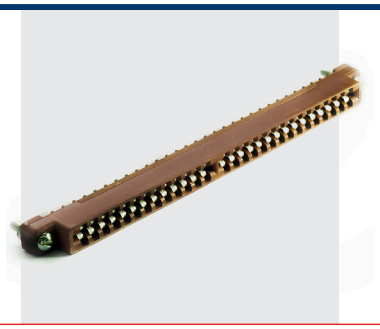

Розетки непосредственного соединения с печатной платой типа РГ1Н-3 предназначены для работы в электрических цепях постоянного, переменного и импульсного токов в радиоэлектронной аппаратуре специального и общепромышленного назначения при напряжении 280 В и силе тока 2 А.

Ответная часть розетки - печатная плата.

Соединители (розетки) имеют контакты с хвостовиками под пайку в отверстия печатной платы.

Краткие технические характеристики соединителей указаны в табл.2 (стр. 1178)

СОЕДИНИТЕЛЯМ ПРИСВОЕНЫ УСЛОВНЫЕ ОБОЗНАЧЕНИЯ, КОТОРЫЕ СОСТОЯТ ИЗ СЛЕДУЮЩИХ КЛАССИФИКАЦИОННЫХ ПРИЗНАКОВ:

Р	Г	1	Н	3	2К(3К,4К,1К,5К,6К)	А

Тип соединителя;

Соединитель;

Розетка;

Низкочастотный;

Принадлежность к данным ТУ;

2–10-контактная розетка;
3–14-контактная розетка;
4–22-контактная розетка;
1–30-контактная розетка;
5–44-контактная розетка;
6–56-контактная розетка;
Буква «К»–наличие крепежа

Покрытие контакта золотое.

ПРИМЕРЫ ОБОЗНАЧЕНИЯ:

Розетка РГ1Н-3-1К ОЮ0.364.011 ТУ(ВП)
Розетка РГ1Н-3-6КА ОЮ0.364.011 ТУ(ВП)

ТЕХНИЧЕСКИЕ ХАРАКТЕРИСТИКИ

Электрические параметры:

Рабочий ток на каждый контакт соединителя при его равномерной нагрузке, А	2
Максимальное рабочее напряжение (амплитудное значение), В -с приемкой ОТК; -с приемкой ВП.	 150 280
Сопротивление контактов, мОм, не более: -покрытие золото; -покрытие серебро; -покрытие олово-висмут;	 20 10 20
Сопротивление изоляции между контактными парами, между металлическими корпусами и любой парой, МОм	10 000
Электрическая прочность изоляции, В, не менее -с приемкой ОТК; -с приемкой ВП.	 800 850

Стойкость к ВВФ:

Климатическое исполнение по ГОСТ 15150-69	УХЛ
Температура окружающей среды при эксплуатации, °С: - минимальная; - максимальная.	 - 60 + 85
Пониженное рабочее атмосферное давление, мм.рт.ст.	$1x10^{-6}$
Повышенная влажность воздуха при t=35 °С, %	98
Синусоидальная вибрация: - в диапазоне частот, Гц; - с ускорением, g.	 1-5000 40

Надежность:

Гамма - процентная минимальная наработка до отказа, ч:	5000
Гамма - процентный срок сохраняемости, лет:	15
Число сочленений - расчленений	500

Рисунок 1 Розетка типа РГ1Н-3

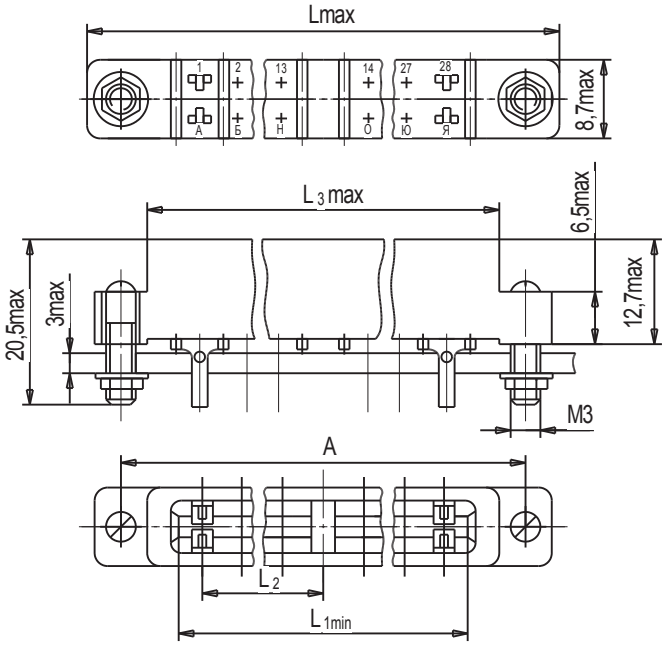

Рисунок 1а Разметка для крепления

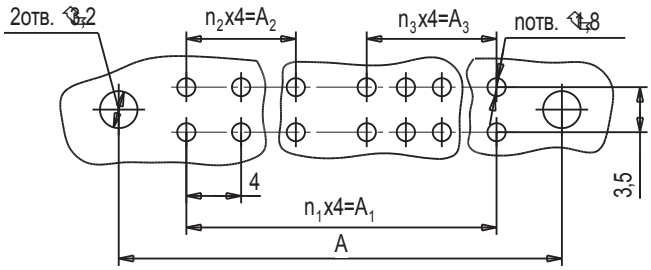

Таблица 1 Розетка типа РГ1Н-3

Условные обозначения	Количество контактов	Размеры, мм												Масса, г
		A	A_1	A_2	A_3	L	L_1	L_2	L_3	n	n_1	n_2	n_3	
РГ1Н-3-2К	10	39	20		12	45,5	27,5	4	32	10	5		3	9
РГ1Н-3-3К	14	47	28	8	12	53,5	34,5	12	40	14	7	2	3	10
РГ1Н-3-4К	22	63	44	16	20	69,5	50,5	20	56	22	11	4	5	12
РГ1Н-3-1К	30	75	56	20	32	81,5	64	22	68	30	14	5	8	14
РГ1Н-3-5К	44	107	88	36	44	113,5	94,5	40	100	44	22	9	11	19
РГ1Н-3-6К	56	131	112	48	56	137,5	118,5	52	124	56	28	12	14	24

СОЕДИНИТЕЛИ РПН23-КД

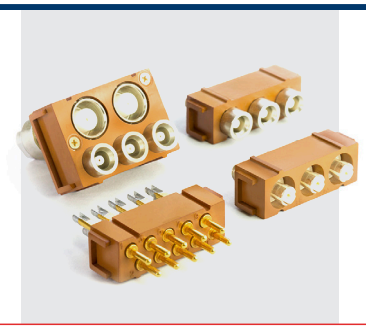

Соединители электрические прямоугольные типа РПН23-КД низкочастотные и радиочастотные предназначены для работы:

- в электрических цепях постоянного, переменного (частотой до 3МГц) и импульсного токов при напряжении 355В (амплитудное значение) и силе тока на контакт до 10А

- в радиочастотных электрических цепях частотой до 10 000 МГц при напряжениях:

- для радиочастотных контактов с диаметром штыря 0,5 мм - 145В;

- для радиочастотных контактов с диаметром штыря 0,8 мм - 335В.

Краткие технические характеристики соединителей указаны в табл.2 (стр. 1178)

СОЕДИНИТЕЛЯМ ПРИСВОЕНЫ УСЛОВНЫЕ ОБОЗНАЧЕНИЯ, КОТОРЫЕ СОСТОЯТ ИЗ СЛЕДУЮЩИХ КЛАССИФИКАЦИОННЫХ ПРИЗНАКОВ:

РПН23	3(5,10)	Ш(Г)	2	КД
Тип соединителя;				
Количество контактов: 3 или 5 – радиочастотных; 10 – низкочастотных				
Часть соединителя: Ш – вилка; Г – розетка;				
Радиочастотный соединитель с изолятором под 5 контактов, контакты №3, №4 и №5 отсутствуют;				
Буквенный код предприятия-изготовителя: КД – ФГУП «Карачевский завод «Электродеталь»;				

ПРИМЕРЫ ОБОЗНАЧЕНИЯ:

Вилка РПН23-10Ш-КД РЮМК.430420.029 ТУ	- вилка РПН23 с 10 низкочастотными контактами
Розетка РПН23-10Г-КД РЮМК.430420.029 ТУ	- розетка РПН23 с 10 низкочастотными контактами
Вилка РПН23-5Ш-КД РЮМК.430420.029 ТУ	- вилка РПН23 с 5 радиочастотными контактами
Розетка РПН23-5Г-КД РЮМК.430420.029 ТУ	- розетка РПН23 с 5 радиочастотными контактами

СОЕДИНИТЕЛИ РПН23-КД

ТЕХНИЧЕСКИЕ ХАРАКТЕРИСТИКИ

Электрические параметры:

Рабочий ток на каждый контакт соединителя при его равномерной нагрузке, А	10
Сопротивление контактов, мОм, не более: - низкочастотных соединителей; - радиочастотных соединителей (штырь-гнездо, корпус-корпус).	 2.5 10
Сопротивление изоляции, МОм, не менее - между любыми двумя контактными парами низкочастотного соединителя; - между внутренним контактом и корпусом радиочастотного соединителя.	 5000 1000
Электрическая прочность изоляции, В, не менее	1500

Стойкость к ВВФ:

Климатическое исполнение по ГОСТ 15150-69	В
Температура окружающей среды при эксплуатации, °С: - минимальная; - максимальная.	 - 60 + 130
Пониженное рабочее атмосферное давление, мм.рт.ст.	0,5
Повышенная влажность воздуха при t=35 °С, %	98
Синусоидальная вибрация: - в диапазоне частот, Гц; - с ускорением, g.	 1-2000 10

Надежность:

Гамма - процентная минимальная наработка до отказа, ч:	20 000
Гамма - процентный срок сохраняемости, лет:	25
Число сочленений - расчленений	1000

Рисунок 1 Вилка РПН23-10Ш-КД

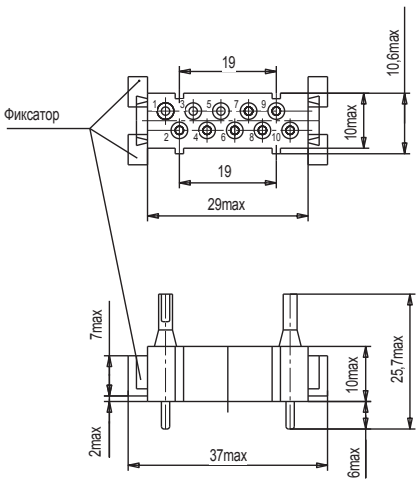

Масса не более 15г

Рисунок 2 Розетка РПН23-10Г-КД

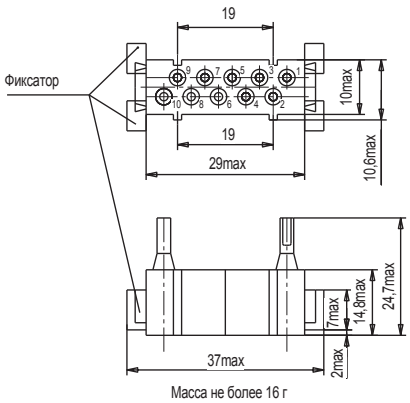

Масса не более 16 г

Рисунок 3 Вилка РПН23-5Ш-КД

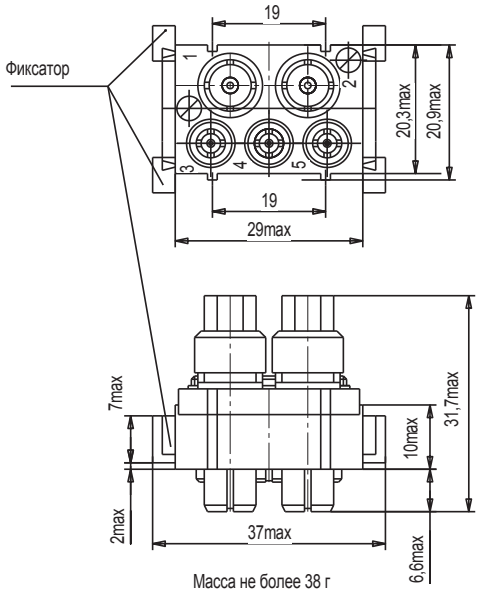

Масса не более 38 г

Рисунок 4 Розетка РПН23-5Г-КД

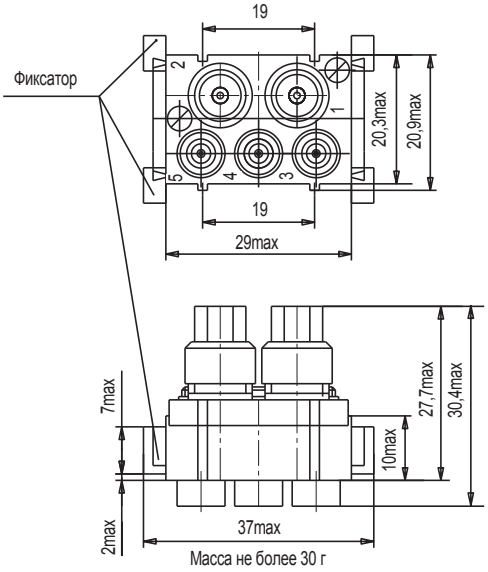

Масса не более 30 г

Рисунок 5 Вилка РПН23-5Ш2-КД

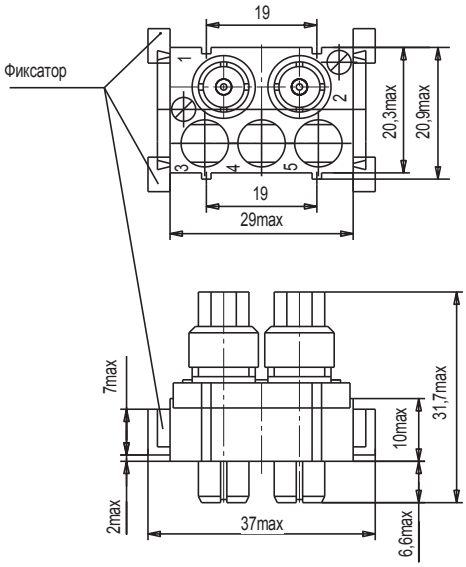

Масса не более 30 г

Рисунок 6 Розетка РПН23-5Г2-КД

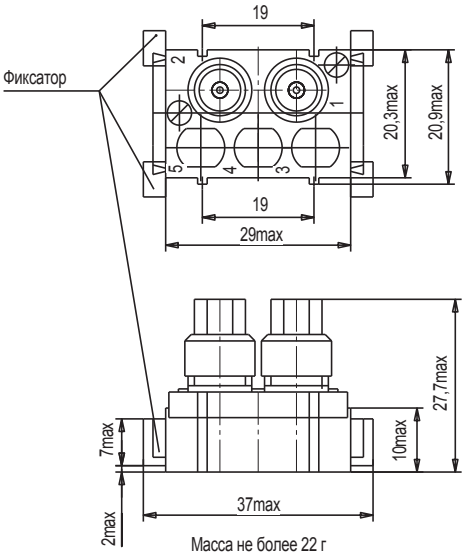

Масса не более 22 г

Рисунок 7 Вилка РПН23-3Ш-КД

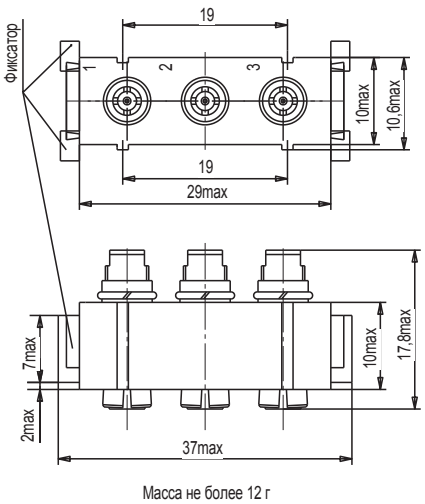

Масса не более 12 г

Рисунок 8 Розетка РПН23-3Г-КД

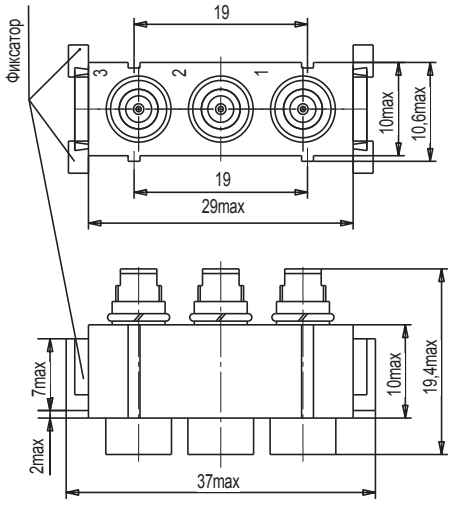

Масса не более 16 г

Рисунок 9 Фиксатор

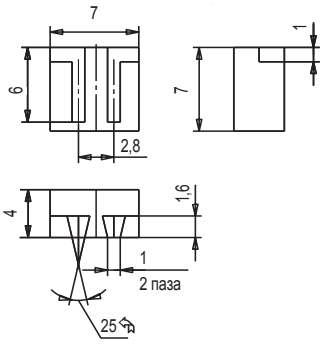

Масса не более 0,2 г

СОЕДИНИТЕЛИ СНП334

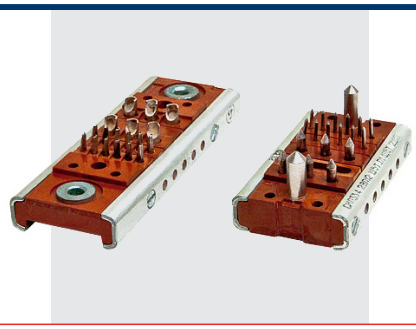

Соединители электрические прямоугольные типа СНП334 для внутреннего монтажа предназначены для работы в электрических цепях постоянного, переменного и импульсного токов при напряжении 500 В и силе тока 25 А

Конструкция соединителей позволяет получать различные комбинации контактного набора. Наборные колодки имеют самостоятельные обозначения в зависимости от типа, количества и расположения контактов.

Для соблюдения монтажных требований в наборах предусмотрены колодки без контактов (вкладыши) П1. Порядок обозначения колодок (со штырями и гнездами), вкладышей в составе соединителя соответствует порядку их установления в соединение.

Краткие технические характеристики соединителей указаны в табл.2 (стр. 1178)

СОЕДИНИТЕЛЯМ ПРИСВОЕНЫ УСЛОВНЫЕ ОБОЗНАЧЕНИЯ, КОТОРЫЕ СОСТОЯТ ИЗ СЛЕДУЮЩИХ КЛАССИФИКАЦИОННЫХ ПРИЗНАКОВ:

СНП	334	1(2,...)	В(Р)	П1	2	1(3)	Ш1Т	0	1(2)	В
Тип соединителя: ручного сочленения (расчленения) низкочастотный, прямоугольный;										
Порядковый номер разработки;										
Условный типоразмер соединителя в зависимости от длины корпуса (рамы) соединителя;										
Тип контакта: В – штыревой, Р - гнездовой;										
Способ монтажа: П – пайка, 1 – хвостовики для объемного монтажа;										
Покрытие рабочей части контактов: 2 - серебро;										
Тип кожуха: 1 – кожух прямой неэкранированный, 3 – кожух угловой неэкранированный;										
Условное обозначение колодок: Ш1Т-Ш6Т – со штырями, Г1Т-Г6Т – с гнездами, П1,П2,П3 – вкладыши (без контактов);										
Вилки без кожуха с направляющими штырями без замкового паза;										
Функциональное назначение розеток: 1 – розетки кабельные, 2 – розетки блочные;										
Всеклиматическое исполнение;										

ПРИМЕРЫ ОБОЗНАЧЕНИЯ:

соединитель СНП334-1ВП12-Ш5Т, Ш4Т, Ш5Т РЮМК.430420.005 ТУ

соединитель СНП334-1РП12-Г5Т, Г4Т, Г5Т-2 РЮМК.430420.005 ТУ

соединитель СНП334-2ВП12-Ш5Т, П1, Ш5Т, 2Ш1Т-В РЮМК.430420.005 ТУ

ТЕХНИЧЕСКИЕ ХАРАКТЕРИСТИКИ

Электрические параметры:

Рабочий ток на каждый контакт соединителя при его равномерной нагрузке, А	2,5; 5; 15; 25
Максимальное рабочее напряжение (амплитудное значение), В	250, 500
Сопротивление контактов, мОм - при диаметре штыря 1,0 мм; - при диаметре штыря 1,5 мм; - при диаметре штыря 2,5мм; - при диаметре штыря 3,5 мм.	 10 5 3 1
Сопротивление изоляции, МОм, не менее	5000
Электрическая прочность изоляции, В	2100

Стойкость к ВВФ:

Климатическое исполнение по ГОСТ 15150-69	УХЛ, В
Температура окружающей среды при эксплуатации, °С: - минимальная; - максимальная.	 - 60 + 185
Синусоидная вибрация в диапазоне частот: - в диапазоне частот, Гц; - с ускорением, g.	 1 – 2000 30

Надежность:

Гамма - процентная минимальная наработка до отказа, ч:	5000
Гамма - процентный срок сохраняемости, лет:	15
Число сочленений - расчленений	500

СОЕДИНИТЕЛИ СНП334

Рисунок 1 Вилка СНП334-1(2,3,4,5,6,7,9,11)ВП12-…(-В)

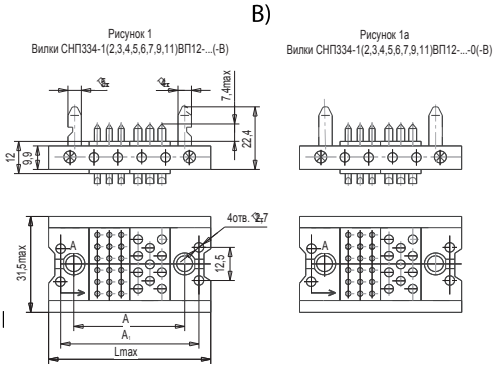

Таблица 1 Вилка СНП334-1(2,3,4,5,6,7,9,11)ВП12-…(-В)

Условное обозначение (вилка)	Размеры			Масса корпуса, г, не более
	А, мм	L_{max}, мм	A_1, мм	
СНП334-1ВП12-…-0(-В)	34,0	46,1	39,0	20,0
СНП334-2ВП12-…-0(-В)	40,2	52,3	45,2	21,0
СНП334-3ВП12-…-0(-В)	46,5	58,5	51,4	22,0
СНП334-4ВП12-…-0(-В)	52,6	64,7	57,6	23,0
СНП334-5ВП12-…-0(-В)	58,8	70,9	63,8	24,0
СНП334-6ВП12-…-0(-В)	65,0	77,1	70,0	25,0
СНП334-7ВП12-…-0(-В)	71,0	83,3	76,2	26,0
СНП334-9ВП12-…-0(-В)	83,6	95,7	88,6	28,0
СНП334-11ВП12-…-0(-В)	96,0	108,1	101,0	30,0

Рисунок 2 Розетки СНП334-1(2,3,4,5,6,7,9,11)РП12-…-2(-В)

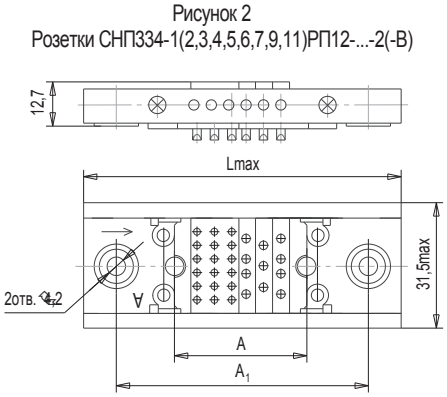

Таблица 2 Розетки СНП334-1(2,3,4,5,6,7,9,11)РП12-…-2(-В)

Условное обозначение (розетка)	Размеры			Масса корпуса, г, не более
	А, мм	L_{max}, мм	A_1, мм	
СНП334-1РП12-…-2(-В)	34,0	76,1	59,2	30,0
СНП334-2РП12-…-2(-В)	40,2	82,3	65,4	31,0
СНП334-3РП12-…-0(-В)	46,4	88,5	71,6	32,0
СНП334-4РП12-…-2(-В)	52,6	94,7	77,8	32,0
СНП334-5РП12-…-2(-В)	58,8	100,9	84,0	32,0
СНП334-6РП12-…-2(-В)	65,0	107,1	90,2	33,0
СНП334-7РП12-…-2(-В)	71,0	113,3	96,4	34,0
СНП334-9РП12-…-2(-В)	83,6	125,7	108,8	35,0
СНП334-11РП12-…-2(-В)	96,0	138,1	121,2	36,0

Условное обозначение типовой колодки		Схема расположения контактов с монтажной стороны	Диаметр контакта мм	Максимальное напряжение (амплитудное значение),В		Масса колодок, г. не более	
Со штырями	С гнездами			Рабочее	Испытательное	Со штырями	С гнездами
Ш1Т	Г1Т	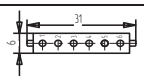	1,0	250	1050	5,0	4,4
Ш2Т	Г2Т	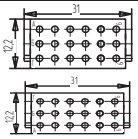	1,0	250	1050	12	10
Ш3Т	Г3Т	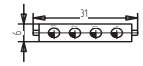	1,5	250	1050	5,8	4,7
Ш4Т	Г4Т	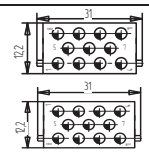	1,5	250	1050	13	10,5
Ш5Т	Г5Т	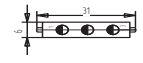	2,5	500	1600	6,8	5,0
Ш6Т	Г6Т	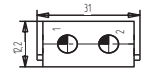	3,5	500	1600	12,0	9,0

СОЕДИНИТЕЛИ СКП410

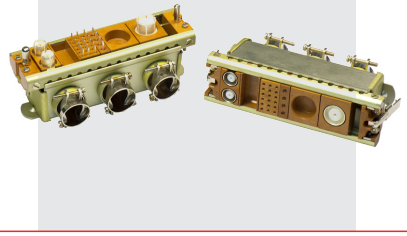

Аналог серии РГ, РШ

Соединители электрические наборные, комбинированные (высоковольтные, низкочастотные, радиочастотные) прямоугольные, для объемного монтажа, врубной или самозапирающийся ручного сочленения (расчленения) типа СКП410.

Предназначенный в электрических цепях постоянного, переменного и импульсного токов, радиочастотных электрических цепях частотой до 10 000 МГц, высоковольтных электрических цепях постоянного и переменного токов при максимальном рабочем напряжении до 3000 В (эффективное значение) в аппаратуре специального назначения.

Краткие технические характеристики соединителей указаны в табл.2 (стр. 1178)

СОЕДИНИТЕЛЯМ ПРИСВОЕНЫ УСЛОВНЫЕ ОБОЗНАЧЕНИЯ, КОТОРЫЕ СОСТОЯТ ИЗ СЛЕДУЮЩИХ КЛАССИФИКАЦИОННЫХ ПРИЗНАКОВ:

СКП	410	Х	В(Р)	П1	2	ХХХ	Х
Тип соединителя: ручного сочленения (расчленения) низкочастотный, прямоугольный;							
Порядковый номер разработки;							
Условный типоразмер корпуса: 1, 2, 3, 4, 5, 6, 7, 9, 11							
Тип контакта: В – вилка, Р - розетка;							
Способ монтажа: П – пайка, 1 – объемный;							
Покрытие рабочей части контактов: 2 - серебро;							
Условное обозначение типовых колодок, набираемых в корпус: Ш1Т, Г1Т, Ш2Т, Г2Т, Ш3Т, Г3Т, Ш4Т, Г4Т, Ш5Т, Г5Т, Ш6Т, Г6Т, Ш51, Г51, Ш61Т, Г61Т, Ш62Т, Г62Т, Ш63Т, Г63Т, Ш64Т, Г64Т, Ш65Т, Г65Т, Ш66Т, Г66Т, Ш67Т, Г67Т, Ш68Т, Г68Т, Ш69Т, Г69Т, Ш70Т, Г70Т, Ш75Т, Г75Т, Ш76Т, Г76Т, Ш77Т, Г77Т, Ш78Т, Г78Т, Ш79Т, Г79Т, Ш80Т, Г80Т, Ш81Т, Г81Т, Ш82Т, Г82Т, П1, П2, П3;							
Х – конструктивная разновидность кожуха: П – приборный без кожуха (вилка), ПКП – приборно-кабельный с кожухом прямым (вилка), ПКУ – приборно-кабельный с кожухом угловым (вилка), КП – кабельный с кожухом прямым (розетка), КУ – кабельный с кожухом угловым (розетка), Б – блочный без кожуха (вилка, розетка), БКП – блочный с кожухом прямым (розетка), БКУ – блочный с кожухом угловым (розетка);							

Примечание – в условном обозначении корпусов вилок блочных без кожухов, предназначенных для сочленения только с блочной розеткой без кожуха и розеток без кожухов и замков, обозначение конструктивной разновидности корпус отсутствует

Ш(Г,П)	ХХ	Т
Вид контактов: Г – гнездо, Ш – штырь, П – без контактов (пустые);		
ХХ – номер типовой колодки: 1, 2, 3, 4, 5, 6, 51, 61, 62,63, 64, 65, 66, 67, 68, 69, 70, 75, 76, 77, 78, 79, 80, 81, 82;		
Обозначение только для типовых колодок с повышенной теплостойкостью.		

Примечание – В условном обозначении типовых колодок без контактов (пустых) цифра номера сочетания контактов обозначает: 1 – одинарную колодку, 2 – двойную колодку, 3 – тройную колодку.

ПРИМЕРЫ ОБОЗНАЧЕНИЯ:

Вилка СКП410-2ВП12 (Ш5Т, П1, Ш5Т, 2Ш1Т) РЮМК.430420.063ТУ

Розетка СКП410-1РП12 (Г61Т, Г62Т)КП РЮМК.430420.063ТУ

СОЕДИНИТЕЛИ СКП410

ТЕХНИЧЕСКИЕ ХАРАКТЕРИСТИКИ

Электрические параметры:

Рабочий ток на каждый контакт, А, при равномерной нагрузке низкочастотных типовых колодок (с контактами диаметром):	
- Ш1Т, Г1Т, Ш2Т, Г2Т (Ø 1,0мм),	2,5
- Ш3Т, Г3Т, Ш4Т, Г4Т (Ø 1,5мм),	5,0
- Ш5Т, Г5Т (Ø 2,5мм),	15,0
- Ш6Т, Г6Т (Ø 3,5мм);	25,0
Максимальное рабочее напряжение между любыми соседними контактами сочлененного соединителя, В	см. таблицу
Сопротивление контактов, мОм, не более: низкочастотных типовых колодок (с контактами диаметром):	
- Ш1Т, Г1Т, Ш2Т, Г2Т (Ø 1,0мм),	10,0
- Ш3Т, Г3Т, Ш4Т, Г4Т (Ø 1,5мм),	5,0
- Ш5Т, Г5Т (Ø 2,5мм),	3,0
- Ш6Т, Г6Т (Ø 3,5мм);	1,0
высоковольтных Ш51, Г51;	10,0
- радиочастотных Ш61-Ш82, Г61-Г82 с контактами всех диаметров:	
- «штырь–гнездо»,	10,0
- «корпус-корпус»;	10,0
Сопротивление изоляции между любыми контактами сочлененного соединителя, МОм, не менее:	
- При значении максимального рабочего напряжения до 500В,	5000
- При значении максимального рабочего напряжения свыше 500В;	10000
Электрическая прочность изоляции, В	см. таблицу

Стойкость к ВВФ:

Климатическое исполнение по ГОСТ 15150-69	В
Температура окружающей среды при эксплуатации, °С: Ш1Т – Ш6Т, Г1Т – Г6Т, Ш61Т-Ш82Т, Г61Т-Г82Т:	
- минимальная,	- 60
- максимальная;	+155
Ш51, Г51:	
- минимальная,	-60
- максимальная.	+85
Пониженное рабочее атмосферное давление, мм.рт.ст.	5
Повышенная влажность воздуха при t=35 °С, %	95
Синусоидальная вибрация:	
- в диапазоне частот, Гц,	1-2000
- с ускорением, g.	20

Надежность:

Гамма - процентная минимальная наработка до отказа, ч	1500
Число сочленений - расчленений	600
Гамма - процентный срок сохраняемости, лет:	
- для соединителей без высоковольтных типовых колодок,	17
- для соединителей с высоковольтными типовыми колодками.	10

Рисунок 1 Вилка СКП410 блочная без кожуха

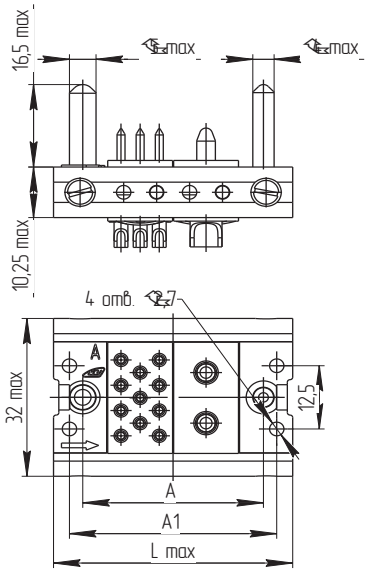

Таблица 1Вилка СКП410 блочная без кожуха

Условное обозначение типоконструкции соединителя	Размеры, мм			Масса корпуса, г, не более
	A	A_1	L_{max}	
СКП410-1ВП12(...)	34,0	39,0	46,1	20,0
СКП410-2ВП12(...)	40,2	45,2	52,3	21,0
СКП410-3ВП12(...)	46,4	51,4	58,5	22,0
СКП410-4ВП12(...)	52,6	57,6	64,7	23,0
СКП410-5ВП12(...)	58,8	63,8	70,9	24,0
СКП410-6ВП12(...)	65,0	70,0	77,1	25,0
СКП410-7ВП12(...)	71,2	76,2	83,3	26,0
СКП410-9ВП12(...)	83,6	88,6	95,7	28,0
СКП410-11ВП12(...)	96,0	101,0	108,1	30,0

Рисунок 2 Вилка СКП410 приборная без кожуха

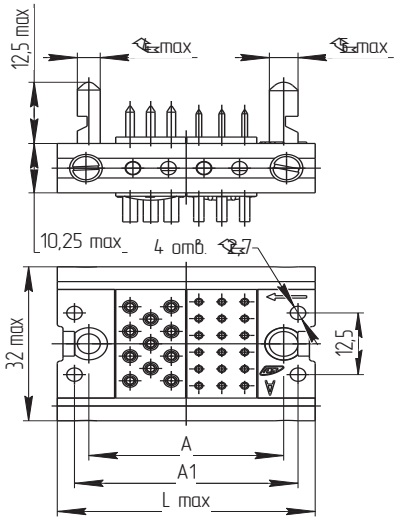

Таблица 2 Вилка СКП410 приборная без кожуха

Условное обозначение типоконструкции соединителя	Размеры, мм			Масса корпуса, г, не более
	A	A_1	L_{max}	
СКП410-1ВП12(...)П	34,0	39,0	46,1	20,0
СКП410-2ВП12(...)П	40,2	45,2	52,3	21,0
СКП410-3ВП12(...)П	46,4	51,4	58,5	22,0
СКП410-4ВП12(...)П	52,6	57,6	64,7	23,0
СКП410-5ВП12(...)П	58,8	63,8	70,9	24,0
СКП410-6ВП12(...)П	65,0	70,0	77,1	25,0
СКП410-7ВП12(...)П	71,2	76,2	83,3	26,0
СКП410-9ВП12(...)П	83,6	88,6	95,7	28,0
СКП410-11ВП12(...)П	96,0	101,0	108,1	30,0

Рисунок 3 Вилка СКП410 приборно-кабельная с кожухом прямым

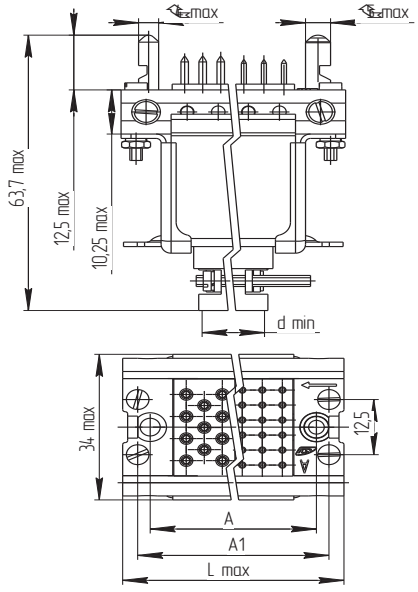

Таблица 3 Вилка СКП410 приборно-кабельная с кожухом прямым

Условное обозначение типоконструкции соединителя	Размеры, мм				Масса корпуса, г, не более
	A	A_1	L_{max}	d_{min}	
СКП410-1ВП12(...)ПКП	34,0	39,0	46,1	12,5	44,0
СКП410-2ВП12(...)ПКП	40,2	45,2	52,3	16,5	47,0
СКП410-3ВП12(...)ПКП	46,4	51,4	58,5	16,5	49,0
СКП410-4ВП12(...)ПКП	52,6	57,6	64,7	12,5	58,0
СКП410-5ВП12(...)ПКП	58,8	63,8	70,9	16,5	63,0
СКП410-6ВП12(...)ПКП	65,0	70,0	77,1	16,5	65,0
СКП410-7ВП12(...)ПКП	71,2	76,2	83,3	16,5	67,0
СКП410-9ВП12(...)ПКП	83,6	88,6	95,7	16,5	71,0
СКП410-11ВП12(...)ПКП	96,0	101,0	108,1	16,5	83,0

Рисунок 4 Вилка СКП410 приборно-кабельная с кожухом угловым

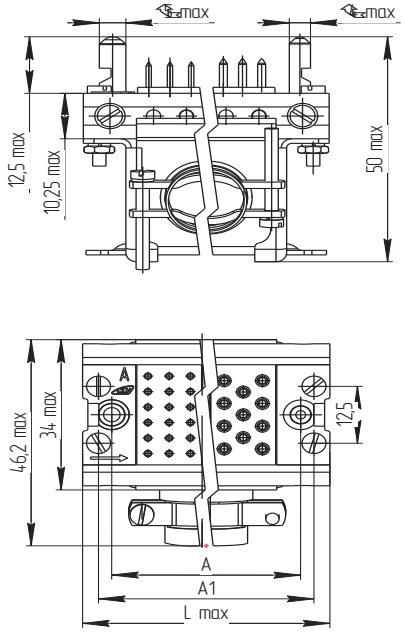

Таблица 4 Вилка СКП410 приборно-кабельная с кожухом угловым

Условное обозначение типоконструкции соединителя	Размеры, мм				Масса корпуса, г, не более
	A	A_1	L_{max}	d_{min}	
СКП410-1ВП12(...)ПКУ	34,0	39,0	46,1	12,5	44,0
СКП410-2ВП12(...)ПКУ	40,2	45,2	52,3	16,5	47,0
СКП410-3ВП12(...)ПКУ	46,4	51,4	58,5	16,5	49,0
СКП410-4ВП12(...)ПКУ	52,6	57,6	64,7	12,5	58,0
СКП410-5ВП12(...)ПКУ	58,8	63,8	70,9	16,5	63,0
СКП410-6ВП12(...)ПКУ	65,0	70,0	77,1	16,5	65,0
СКП410-7ВП12(...)ПКУ	71,2	76,2	83,3	16,5	67,0
СКП410-9ВП12(...)ПКУ	83,6	88,6	95,7	16,5	71,0
СКП410-11ВП12(...)ПКУ	96,0	101,0	108,1	16,5	83,0

Рисунок 5 Вилка СКП410 приборная без кожуха

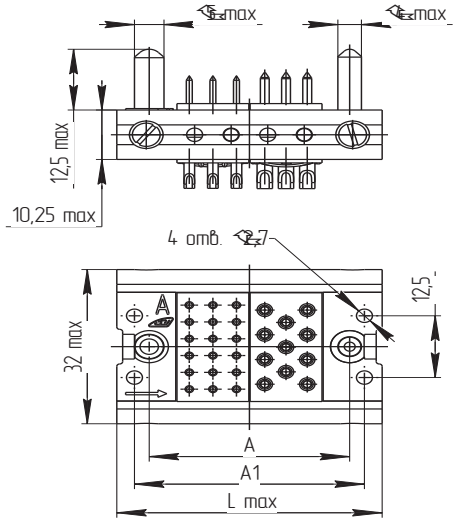

Таблица 5 Вилка СКП410 приборная без кожуха

Условное обозначение типоконструкции соединителя	Размеры, мм			Масса корпуса, г, не более
	A	A_1	L_{max}	
СКП410-1ВП12(...)Б	34,0	39,0	46,1	20,0
СКП410-2ВП12(...)Б	40,2	45,2	52,3	21,0
СКП410-3ВП12(...)Б	46,4	51,4	58,5	22,0
СКП410-4ВП12(...)Б	52,6	57,6	64,7	23,0
СКП410-5ВП12(...)Б	58,8	63,8	70,9	24,0
СКП410-6ВП12(...)Б	65,0	70,0	77,1	25,0
СКП410-7ВП12(...)Б	71,2	76,2	83,3	26,0
СКП410-9ВП12(...)Б	83,6	88,6	95,7	28,0
СКП410-11ВП12(...)Б	96,0	101,0	108,1	30,0

Рисунок 6 Розетка СКП410 блочная без кожуха и замков

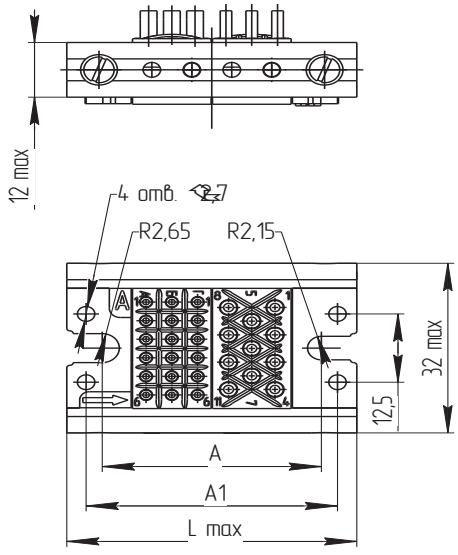

Таблица 6 Розетка СКП410 блочная без кожуха и замков

Условное обозначение типоконструкции соединителя	Размеры, мм			Масса корпуса, г, не более
	A	A_1	L_{max}	
СКП410-1РП12(...)	34,0	39,0	46,1	18,0
СКП410-2РП12(...)	40,2	45,2	52,3	19,0
СКП410-3РП12(...)	46,4	51,4	58,5	19,5
СКП410-4РП12(...)	52,6	57,6	64,7	20,0
СКП410-5РП12(...)	58,8	63,8	70,9	21,5
СКП410-6РП12(...)	65,0	70,0	77,1	23,0
СКП410-7РП12(...)	71,2	76,2	83,3	24,0
СКП410-9РП12(...)	83,6	88,6	95,7	26,0
СКП410-11РП12(...)	96,0	101,0	108,1	28,0

Рисунок 7 Розетка СКП410 блочная без кожуха

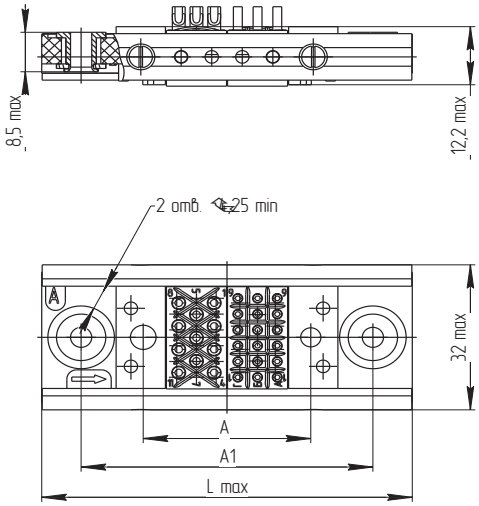

Таблица 7 Розетка СКП410 блочная без кожуха

Условное обозначение типоконструкции соединителя	Размеры, мм			Масса корпуса, г, не более
	A	A_1	L_{max}	
СКП410-1РП12(...)Б	34,0	59,2	76,1	30,0
СКП410-2РП12(...)Б	40,2	65,4	82,3	31,0
СКП410-3РП12(...)Б	46,4	71,6	88,5	31,5
СКП410-4РП12(...)Б	52,6	77,8	94,7	32,0
СКП410-5РП12(...)Б	58,8	84,0	100,9	32,5
СКП410-6РП12(...)Б	65,0	90,2	107,1	33,0
СКП410-7РП12(...)Б	71,2	96,4	113,3	34,0
СКП410-9РП12(...)Б	83,6	108,8	125,7	35,0
СКП410-11РП12(...)Б	96,0	121,2	138,1	36,0

Рисунок 8 Розетка СКП410 кабельная с кожухом угловым

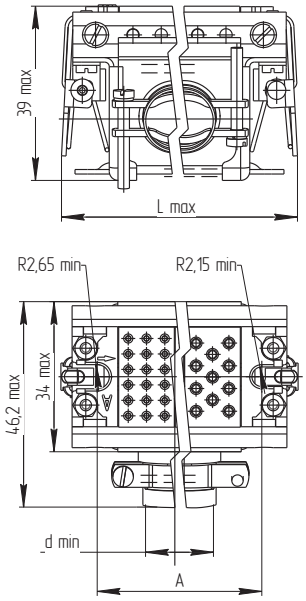

Таблица 8 Розетка СКП410 кабельная с кожухом угловым

Условное обозначение типоконструкции соединителя	Размеры, мм			Масса корпуса, г, не более
	A	L_{max}	d_{min}	
СКП410-1РП12(...)КУ	34,0	60,5	12,5	44,0
СКП410-2РП12(...)КУ	40,2	66,5	16,5	47,0
СКП410-3РП12(...)КУ	46,4	73,0	16,5	49,0
СКП410-4РП12(...)КУ	52,6	78,0	12,5	58,0
СКП410-5РП12(...)КУ	58,8	85,0	16,5	61,0
СКП410-6РП12(...)КУ	65,0	91,5	16,5	64,0
СКП410-7РП12(...)КУ	71,2	97,5	16,5	65,0
СКП410-9РП12(...)КУ	83,6	109,0	16,5	70,0
СКП410-11РП12(...)КУ	96,0	122,5	16,5	81,0

Рисунок 9 Розетка СКП410 кабельная с кожухом прямым

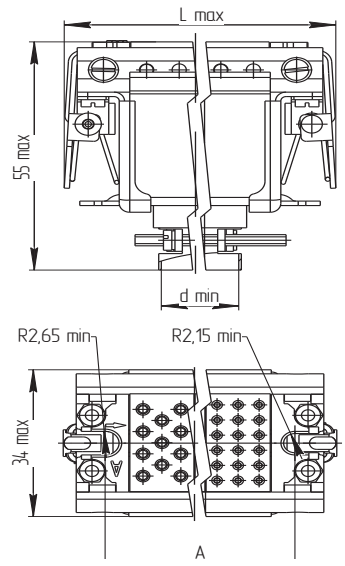

Таблица 9 Розетка СКП410 кабельная с кожухом прямым

Условное обозначение типоконструкции соединителя	Размеры, мм			Масса корпуса, г, не более
	A	L_{max}	d_{min}	
СКП410-1РП12(...)КП	34,0	60,5	12,5	44,0
СКП410-2РП12(...)КП	40,2	66,5	16,5	47,0
СКП410-3РП12(...)КП	46,4	73,0	16,5	49,0
СКП410-4РП12(...)КП	52,6	78,0	12,5	58,0
СКП410-5РП12(...)КП	58,8	85,0	16,5	61,0
СКП410-6РП12(...)КП	65,0	91,5	16,5	64,0
СКП410-7РП12(...)КП	71,2	97,5	16,5	65,0
СКП410-9РП12(...)КП	83,6	109,0	16,5	70,0
СКП410-11РП12(...)КП	96,0	122,5	16,5	81,0

Рисунок 10 Розетка СКП410 блочная с кожухом угловым

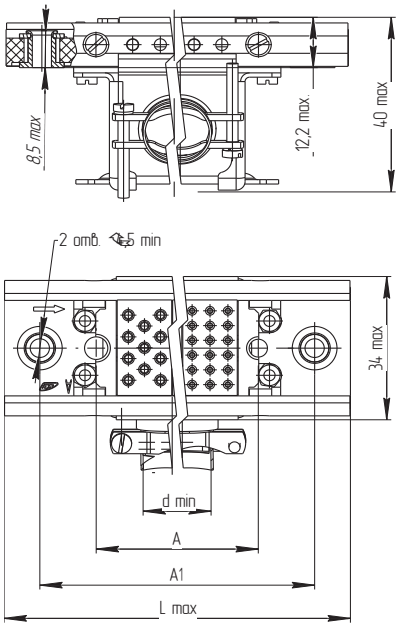

Таблица 10 Розетка СКП410 блочная с кожухом угловым

Условное обозначение типоконструкции соединителя	Размеры, мм				Масса корпуса, г, не более
	A	A_1	L_{max}	d_{min}	
СКП410-1РП12(...)БКУ	34,0	59,2	76,1	12,5	53,0
СКП410-2РП12(...)БКУ	40,2	65,4	82,3	16,5	55,0
СКП410-3РП12(...)БКУ	46,4	71,6	88,5	16,5	56,0
СКП410-4РП12(...)БКУ	52,6	77,8	94,7	12,5	66,0
СКП410-5РП12(...)БКУ	58,8	84,0	100,9	16,5	69,0
СКП410-6РП12(...)БКУ	65,0	90,2	107,1	16,5	72,0
СКП410-7РП12(...)БКУ	71,2	96,4	113,3	16,5	74,0
СКП410-9РП12(...)БКУ	83,6	108,8	125,7	16,5	76,0
СКП410-11РП12(...)БКУ	96,0	121,2	138,1	16,5	87,0

Рисунок 11 Розетка СКП410 блочная с ко-

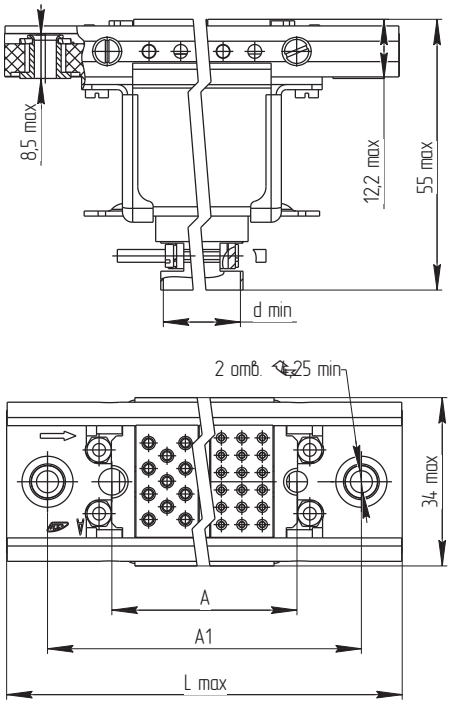

Таблица 11 Розетка СКП410 блочная с кожухом прямым

Условное обозначение типоконструкции соединителя	Размеры, мм				Масса корпуса, г, не более
	A	A_1	L_{max}	d_{min}	
СКП410-1РП12(...)БКП	34,0	59,2	76,1	12,5	53,0
СКП410-2РП12(...)БКП	40,2	65,4	82,3	16,5	55,0
СКП410-3РП12(...)БКП	46,4	71,6	88,5	16,5	56,0
СКП410-4РП12(...)БКП	52,6	77,8	94,7	12,5	66,0
СКП410-5РП12(...)БКП	58,8	84,0	100,9	16,5	69,0
СКП410-6РП12(...)БКП	65,0	90,2	107,1	16,5	72,0
СКП410-7РП12(...)БКП	71,2	96,4	113,3	16,5	74,0
СКП410-9РП12(...)БКП	83,6	108,8	125,7	16,5	76,0
СКП410-11РП12(...)БКП	96,0	121,2	138,1	16,5	87,0

Условное обозначение типовой колодки		Схема расположения контактов с монтажной стороны	Диаметр контакта мм	Максимальное напряжение (амплитудное значение),В		Масса колодок, г. не более	
Со штырями	С гнездами			Рабочее	Испытательное, в норм. климатических условиях	Со штырями	С гнездами
Низкочастотные колодки							
Ш1Т	Г1Т	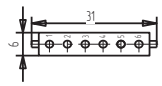	1,0	250	1050	5,0	4,4
Ш2Т	Г2Т	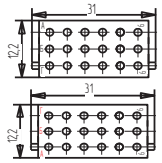	1,0	250	1050	12,0	10,0
Ш3Т	Г3Т	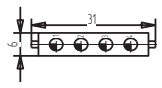	1,5	250	1050	5,8	4,7
Ш4Т	Г4Т	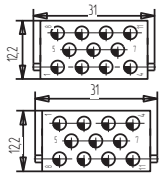	1,5	250	1050	13,0	10,5
Ш5Т	Г5Т	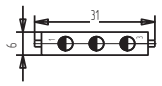	2,5	500	1600	6,8	5,0
Ш6Т	Г6Т	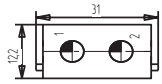	3,5	500	1600	12,0	9,0
Высоковольтные колодки							
Ш51	Г51	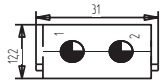	2,0	3000	6300	14,0	12,5
Радиочастотные колодки							
Ш61Т	Г61Т	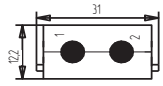	1,4	250	1050	32	30
Ш62Т	Г62Т	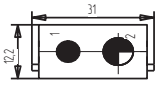	1,4	250	1050	32	30
				300	1160		
Ш63Т	Г63Т	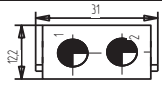	1,4	300	1160	32	30
Ш64Т	Г64Т	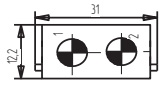	0,8	250	1050	32	30
Ш65Т	Г65Т	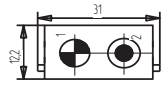	0,8	250	1050	32	30
				300	1160		

СОЕДИНИТЕЛИ СКП410

Условное обозначение типовой колодки		Схема расположения контактов с монтажной стороны	Диаметр контакта мм	Максимальное напряжение (амплитудное значение),В		Масса колодок, г. не более	
Со штырями	С гнездами			Рабочее	Испытательное, в норм. климатических условиях	Со штырями	С гнездами
Ш66Т	Г66Т	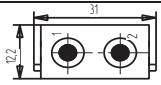	0,8	300	1160	32	30
Ш67Т	Г67Т	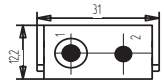	0,8	250	1050	32	30
			1,4				
Ш68Т	Г68Т	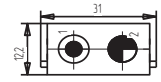	0,8	300	1160	32	30
			1,4				
Ш69Т	Г69Т	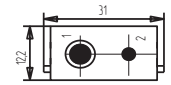	0,8	300	1160	32	30
			1,4	250	1050		
Ш70Т	Г70Т	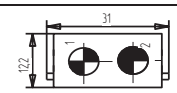	0,8	250	1050	32	30
			1,4	300	1160		
Ш75Т	Г75Т	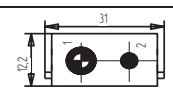	0,8	500	1600	30	28
			1,4	250	1050		
Ш76Т	Г76Т	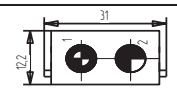	0,8	500	1600	30	28
			1,4	300	1160		
Ш77Т	Г77Т	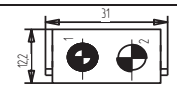	0,8	500	1600	30	28
				250	1050		
Ш78Т	Г78Т	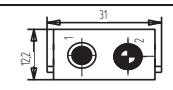	0,8	300	1160	30	39
				500	1600		
Ш79Т	Г79Т	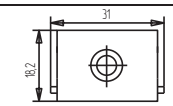	2,6	1000	2700	42	39
Ш80Т	Г80Т	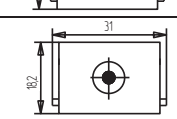	1,2	1000	2700	42	39
Ш81Т	Г81Т	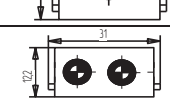	0,8	500	1600	30	28
Ш82Т	Г82Т	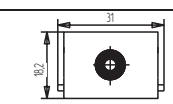	2,6	500	1600	42	39

Типовые колодки без контактов (пустые)

Условное обозначение колодки	Общий вид типовой колодки	Масса колодок, г. не более
П1	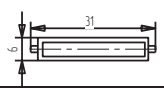	3,7
П2	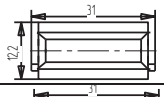	7,0
П3	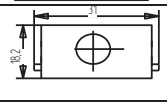	12,5

СОЕДИНИТЕЛИ СНП404



Аналог серии СНО48

Соединители электрические прямоугольные типа СНП404 (вилки, розетки) объемного монтажа с резьбовым сочленением предназначены для работы в электрических цепях постоянного, переменного и импульсного токов в радиоэлектронной аппаратуре специального и общепромышленного назначения при напряжении 350 В и силе тока 1,5 А.

Краткие технические характеристики соединителей указаны в табл.2 (стр. 1178)

СОЕДИНИТЕЛЯМ ПРИСВОЕНЫ УСЛОВНЫЕ ОБОЗНАЧЕНИЯ, КОТОРЫЕ СОСТОЯТ ИЗ СЛЕДУЮЩИХ КЛАССИФИКАЦИОННЫХ ПРИЗНАКОВ:

СНП	404	108	В(Р)	П1	2	П0(П3,К1,К3)	1(2)

Тип соединителя: ручного сочленения (расчленения) общего назначения, прямоугольный;

Порядковый номер разработки;

Количество контактов: 108

Тип контакта: В – штыревой контакт, Р – гнездовой контакт;

Способ монтажа: П – пайка, 1 – хвостовик для объемного монтажа;

Покрытие контактов: 2 - серебро;

Тип кожуха: П0 – приборная часть без кожуха, П3 – приборная часть с угловым неэкранированным кожухом; К1 – кабельная часть с прямым неэкранированным кожухом, К3 – кабельная часть с угловым неэкранированным кожухом;

1 – с втулкой вариатора без шлицевых зубьев, 2 – с втулкой вариатора со шлицевыми зубьями.

ПРИМЕРЫ ОБОЗНАЧЕНИЯ:

Вилка СНП404-108ВП12-П0-1-01 РЮМК.430420.064 ТУ (ВП)

Розетка СНП404-108РП12-К3-2-18 РЮМК.430420.064 ТУ (ВП)

СОЕДИНИТЕЛИ СНП404

ТЕХНИЧЕСКИЕ ХАРАКТЕРИСТИКИ

Электрические параметры:

Рабочий ток на каждый контакт соединителя при его равномерной нагрузке, А, не более	1,5
Максимальное рабочее напряжение (амплитудное значение), В	350
Сопротивление контактов, мОм, не более:	10
Сопротивление изоляции, МОм, не менее	5000
Электрическая прочность изоляции, В, не менее	1500

Стойкость к ВВФ:

Климатическое исполнение	В
Температура окружающей среды при эксплуатации, °С: - минимальная; - максимальная.	 - 60 + 85
Пониженное рабочее атмосферное давление, мм.рт.ст.	15
Повышенная влажность воздуха при t=35 °С, %	95
Синусоидальная вибрация: - в диапазоне частот, Гц; - с ускорением, g.	 1-2000 20

Надежность:

Гамма - процентная минимальная наработка до отказа, ч:	12000
Гамма - процентный срок сохраняемости, лет:	27
Число сочленений - расчленений	600

Рисунок 1 Вилка СНП404 - 108ВП12-ПО-1

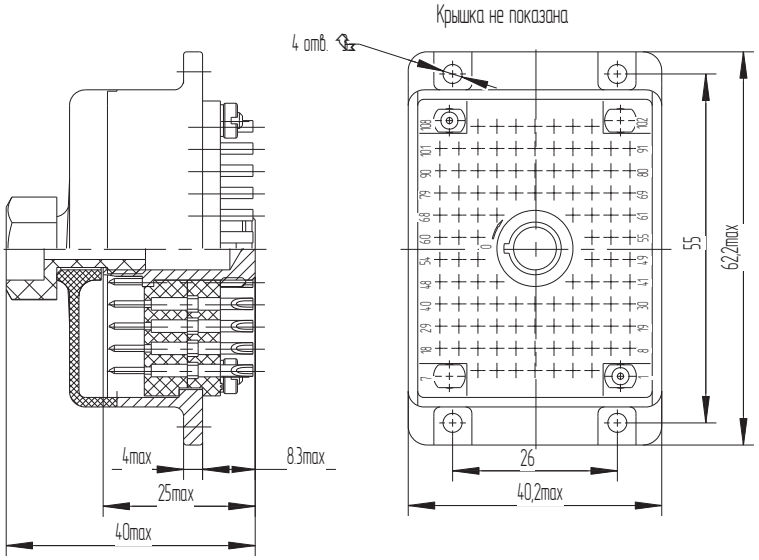

Рисунок 2 Вилка СНП404 - 108ВП12-ПО-2

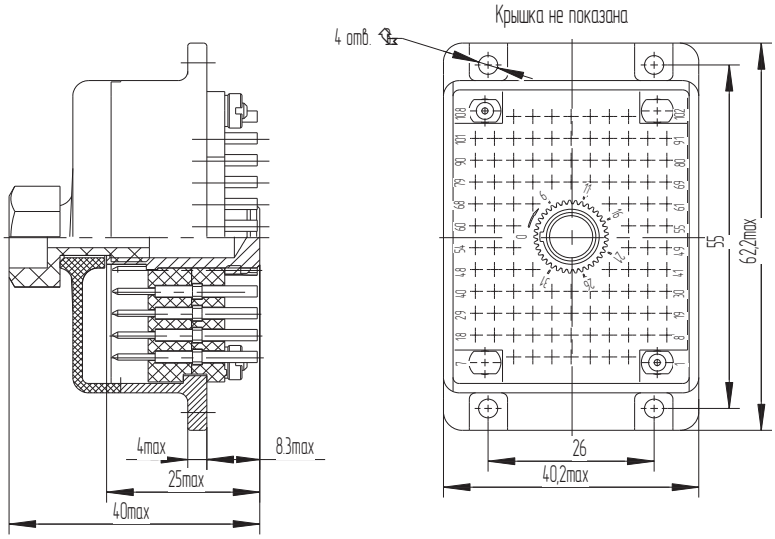

Рисунок 3 Вилка СНП404 - 108ВП12-ПЗ-1

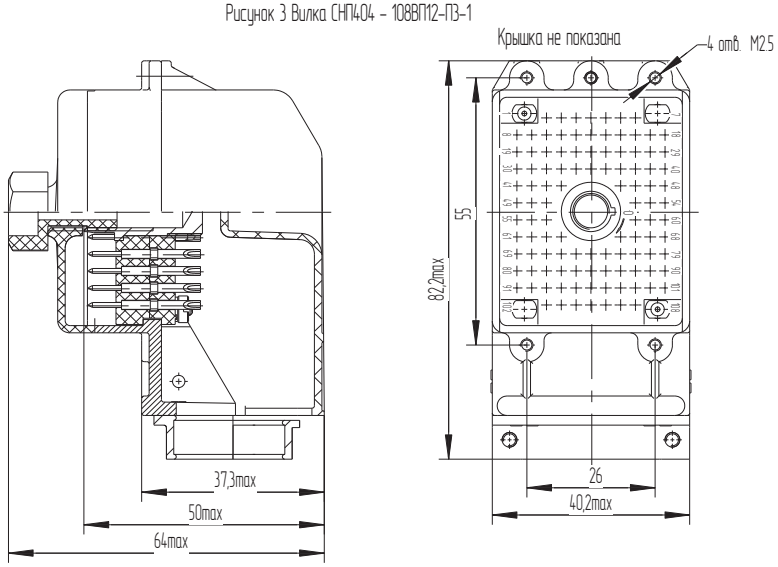

Рисунок 4 Вилка СНП404 - 108ВП12-П3-2

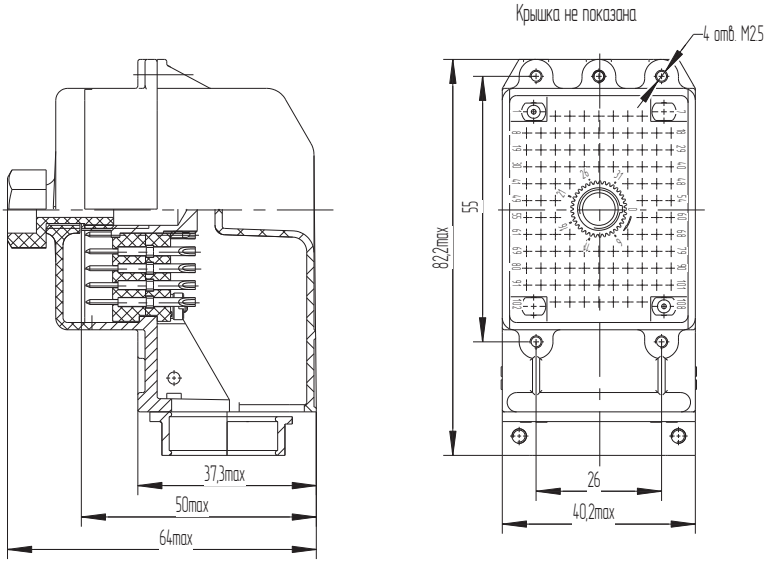

Рисунок 5 Розетка СНП404-108РП12-К1-1

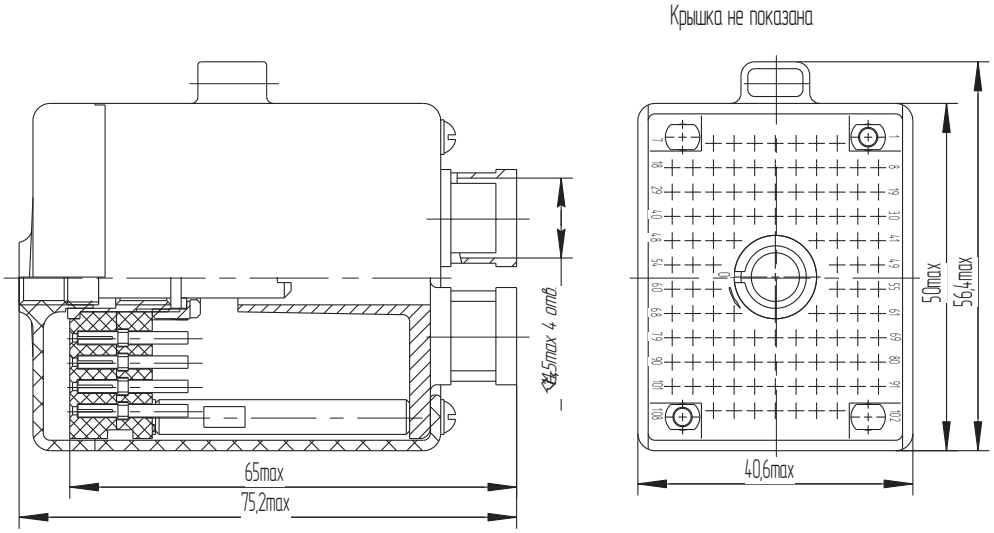

Рисунок 6 Розетка СНП404-108РП12-К1-2

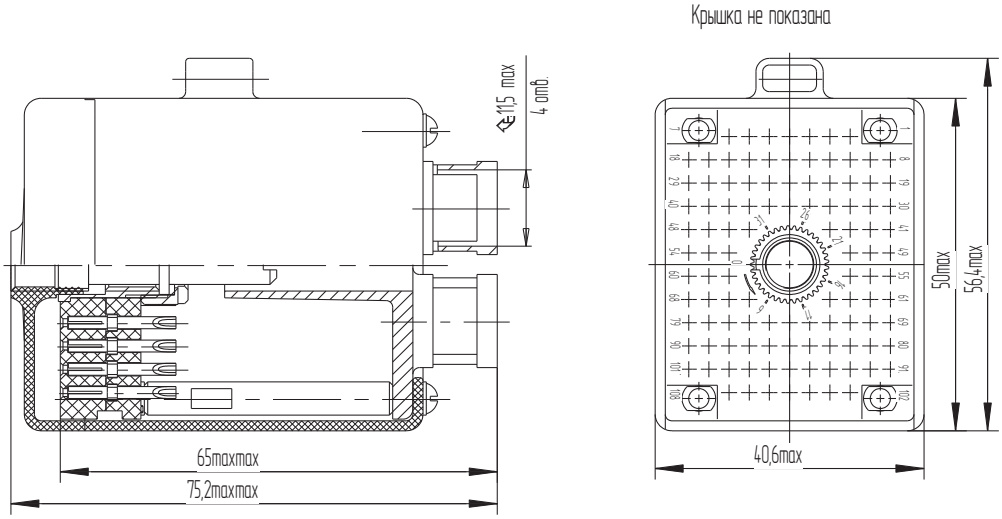

Рисунок 7 Розетка СНП404-108РП12-К3-1

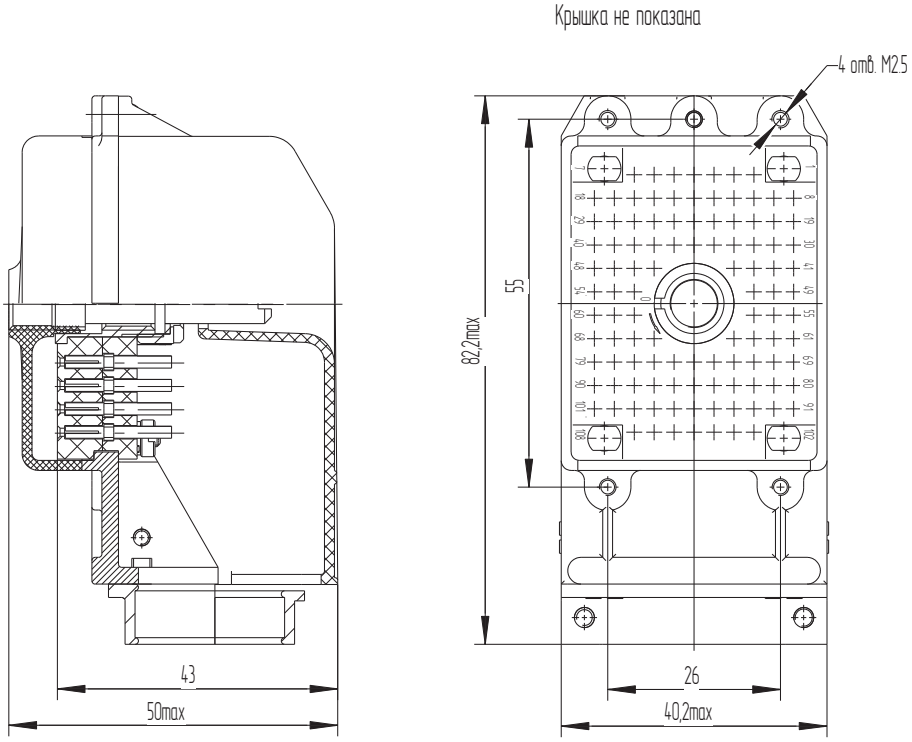

Рисунок 8 Розетка СНП404-108РП12-К3-2

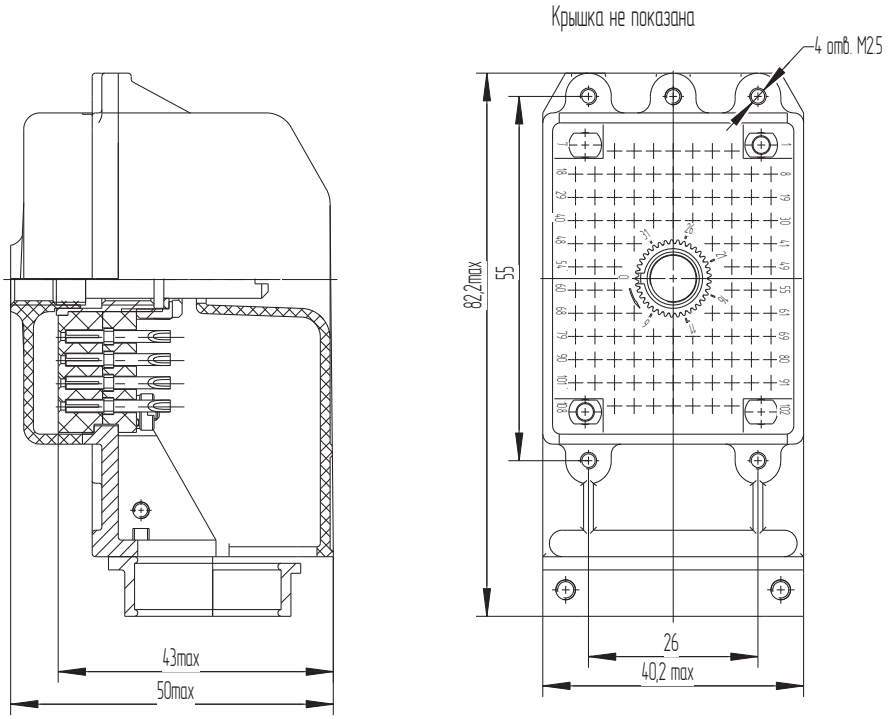

СОЕДИНИТЕЛИ СНП406



Аналог серии ОНП-ВС-53, ОНП-ВС-54

Соединители электрические прямоугольные типа СНП406 объемного монтажа, предназначены для работы в электрических цепях постоянного, переменного и импульсного токов в радиоэлектронной аппаратуре специального и общепромышленного назначения при напряжении 250 В и силе тока 7 А.

Краткие технические характеристики соединителей указаны в табл.2 (стр. 1178)

СОЕДИНИТЕЛЯМ ПРИСВОЕНЫ УСЛОВНЫЕ ОБОЗНАЧЕНИЯ, КОТОРЫЕ СОСТОЯТ ИЗ СЛЕДУЮЩИХ КЛАССИФИКАЦИОННЫХ ПРИЗНАКОВ:

СНП	406	N	В(Р,Г)	О1(П1)	1	П0(К0,К1)	1(2)	(М)

Тип соединителя: ручного сочленения (расчленения) общего назначения, прямоугольный;

Порядковый номер разработки;

Количество контактов:
84, 106, 168, 190, 212;

Тип контакта:
В – вилка,
Р – розетка;
Г – гибрид;

способ монтажа:
О – обжатие:
1 – хвостовик цилиндрический;
П – пайка:
1 – хвостовик для объемного монтажа;

Покрытие контактов:
1 - золото;

Тип кожуха:
П0 – приборная часть без кожуха,
К0 – кабельная часть без кожуха;
К1 – кабельная часть с прямым неэкранированным кожухом открытого типа,

1 – отсутствие локальной защиты хвостовиков контактов,
2 – наличие локальной защиты хвостовиков контактов для вилок (гибридов).

Исполнение соединителей на 190 контактов по схеме расположения контактов согласно ТУ

ПРИМЕРЫ ОБОЗНАЧЕНИЯ:

Розетка СНП406-106РП11-П0-1 РЮМК.430420.066 ТУ	- розетка 106-контактная, объемного монтажа под пайку, с покрытием контактов золотом, без кожуха с отсутствием локальной защиты
Вилка СНП406-106ВО11-К-1 РЮМК.430420.066 ТУ	- вилка 106-контактная, объемного монтажа под обжатие, с покрытием контактов золотом, с прямым неэкранированным кожухом открытого типа с отсутствием локальной защиты
Гибрид СНП406-84ГО11-К1-2 РЮМК.430420.066 ТУ	- гибрид с прямым кожухом открытого типа, 84-контактный, объемного монтажа под обжатие, с покрытием контактов золотом, с наличием локальной защиты

СОЕДИНИТЕЛИ СНП406

ТЕХНИЧЕСКИЕ ХАРАКТЕРИСТИКИ

Электрические параметры:

Рабочий ток на каждый контакт соединителя, А, при его равномерной нагрузке диаметром контактов: - 0,8 мм; - 1,5 мм.	 1 7
Максимальное рабочее напряжение между любыми соседними контактами сочлененного соединителя, В	250
Сопротивление контактов, мОм, не более, контакты диаметром: - 0,8 мм; - 1,5 мм.	 5,0 2,5
Сопротивление изоляции, МОм, не менее	5000
Электрическая прочность изоляции, В	1200

Стойкость к ВВФ:

Климатическое исполнение	В
Температура окружающей среды при эксплуатации, °С: - минимальная; - максимальная.	 - 60 +95
Пониженное рабочее атмосферное давление, мм.рт.ст.	5
Повышенная влажность воздуха при t=35 °С, %	95
Синусоидальная вибрация: - в диапазоне частот, Гц; - с ускорением, g.	 1-2000 20

Надежность:

Гамма - процентная минимальная наработка до отказа, ч:	22 000
Гамма - процентный срок сохраняемости, лет:	22
Число сочленений - расчленений	100

Рисунок 1 Гибрид СНП406-84Г011-К0-2

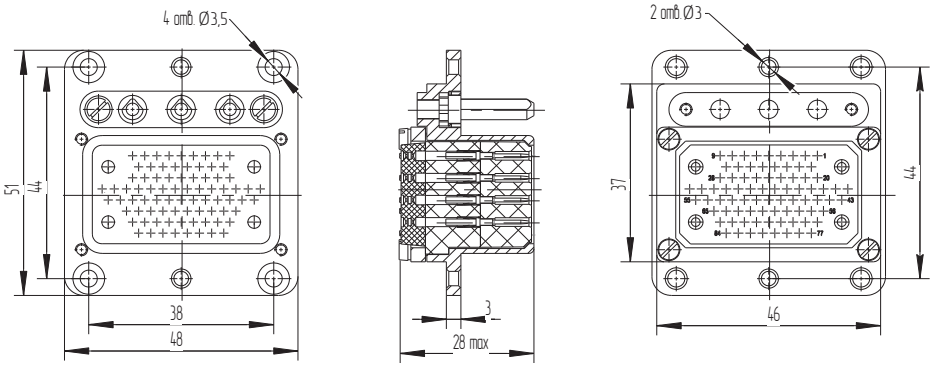

Рисунок 2 Гибрид СНП406-84Г011-К1-2

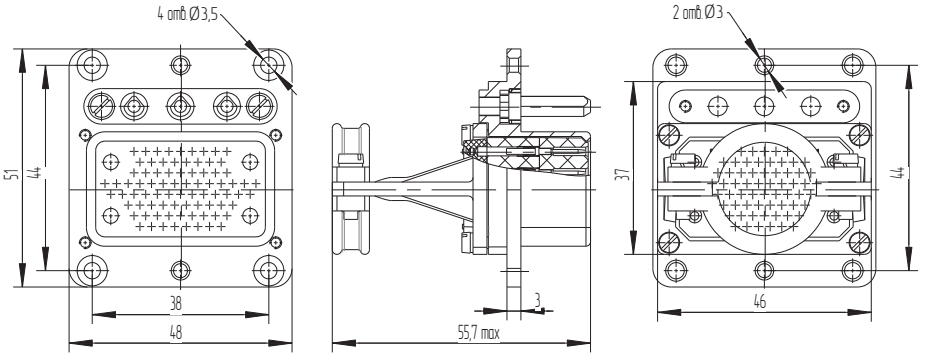

Рисунок 3 Гибрид СНП406-84Г01(П11-П0-1

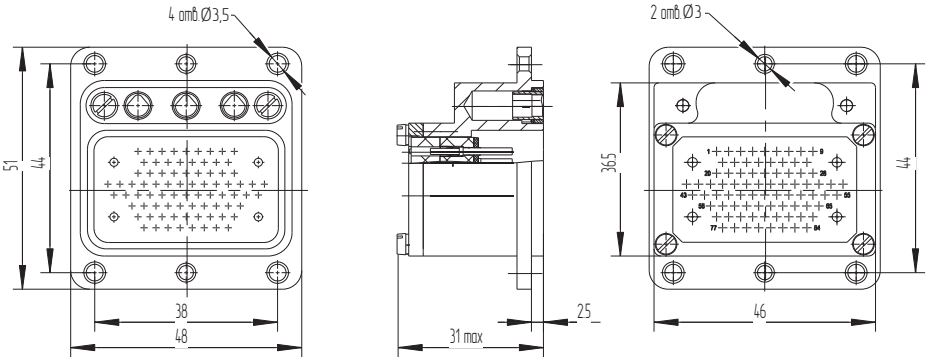

Рисунок 4 СНП406-106В011-К0-1

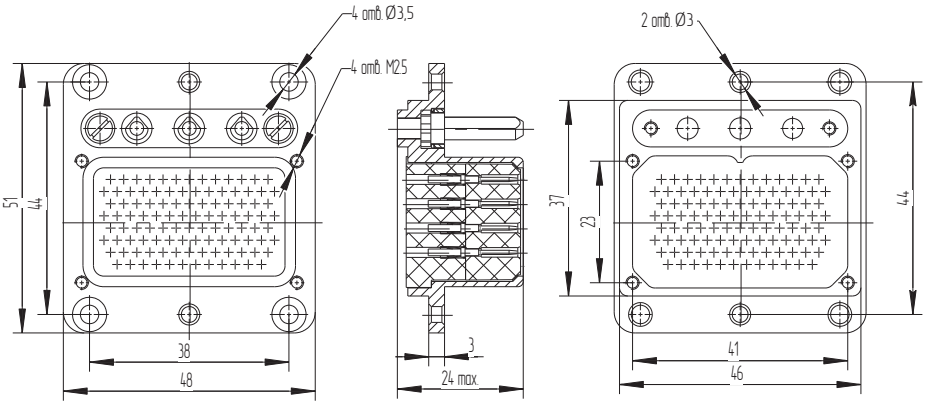

Рисунок 5 СНП406-106В011-К0-2

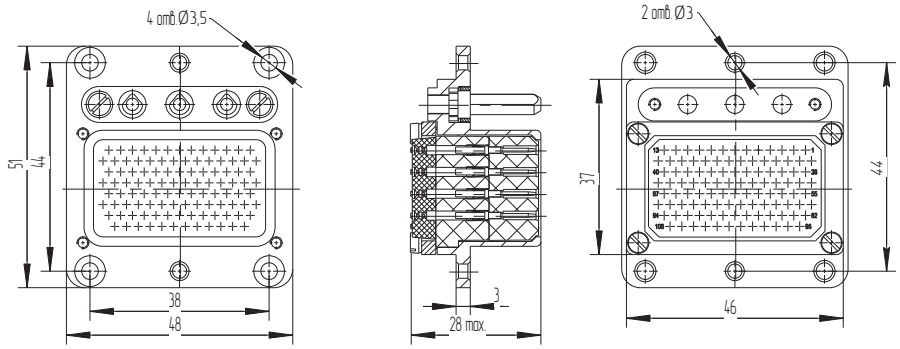

Рисунок 6 Вилка СНП406-106В011-К1-1

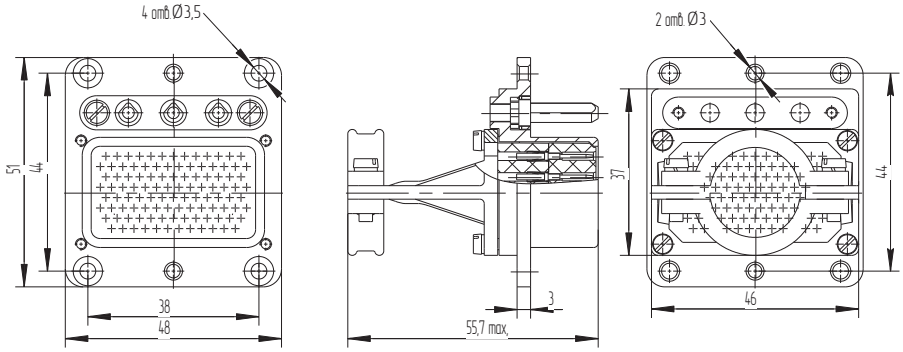

Рисунок 7 Вилка СНП406-106В011-К1-2

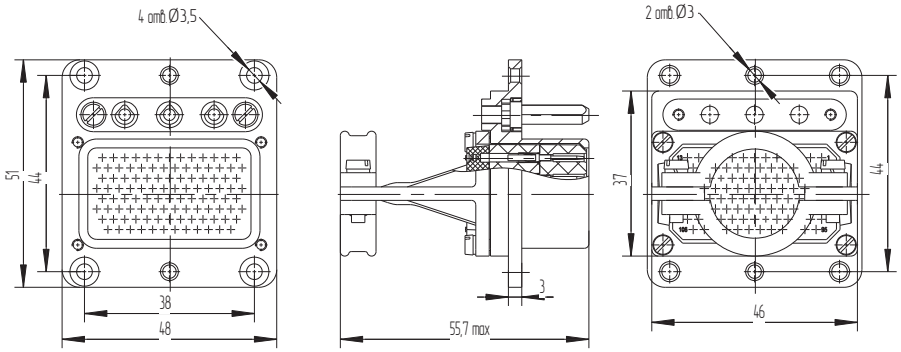

Рисунок 8 Розетка СНП406-106Р01П111-П0-1

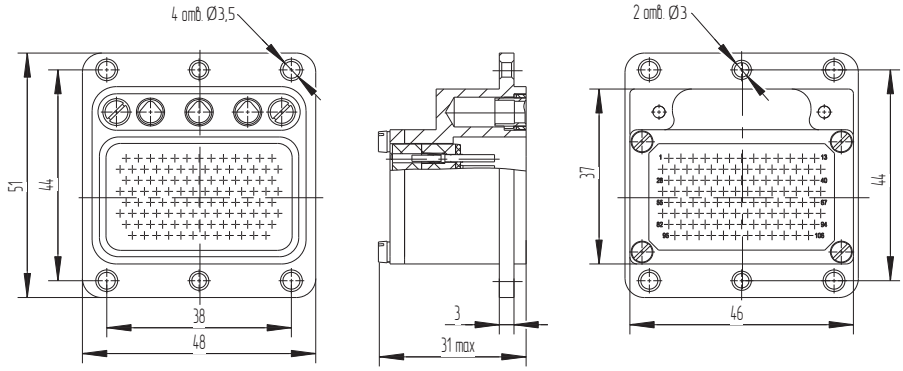

Рисунок 9 Гибрид СНП406-168Г011-К0-2

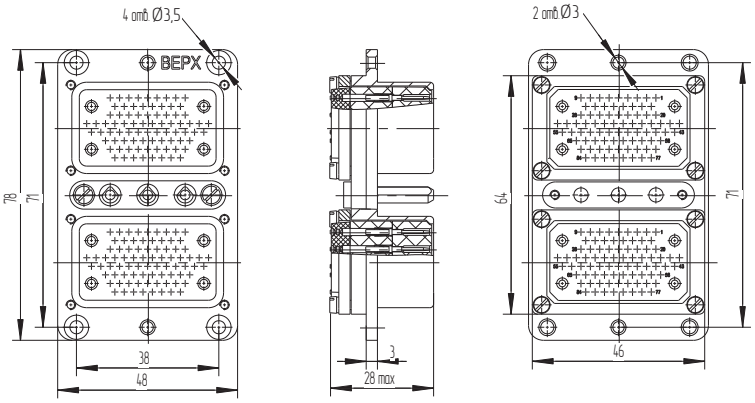

Рисунок 10 Гибрид СНП406-190Г011-К0-2

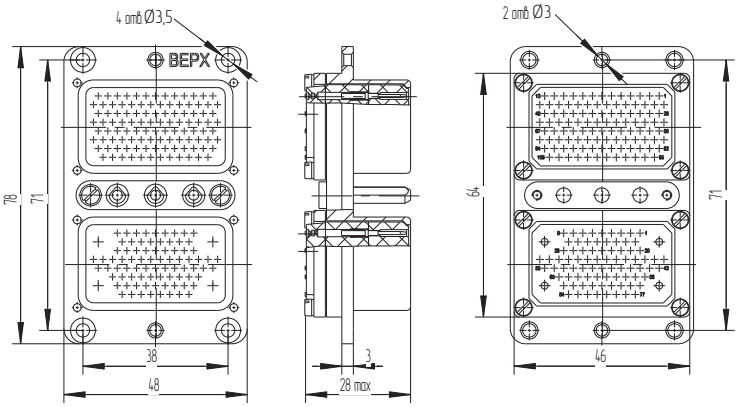

Рисунок 11 Гибрид СНП406-190Г011-К1-2

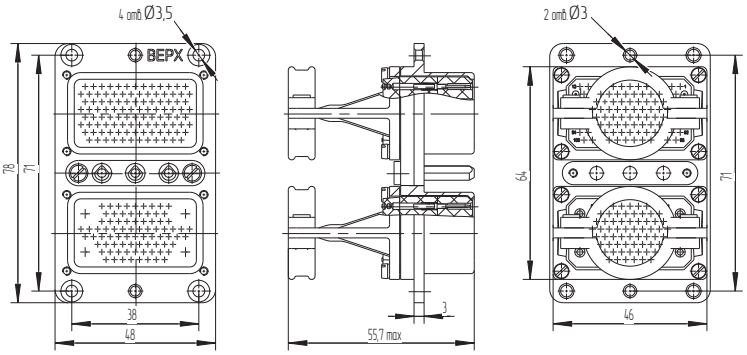

Рисунок 12 Гибрид СНП406-190Г01П1-К1-2-М

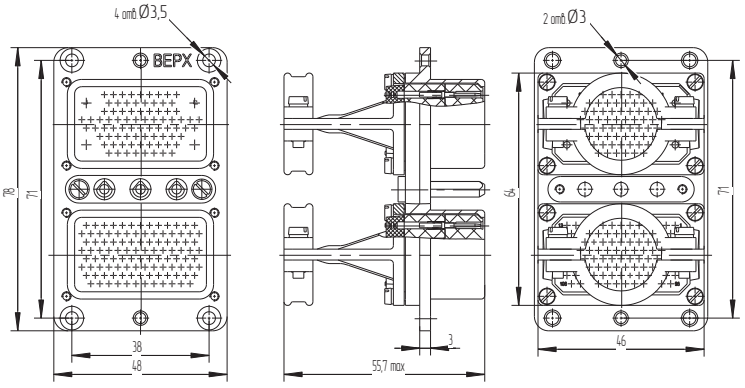

Рисунок 13 Вилка СНП406-212В011-К0-1

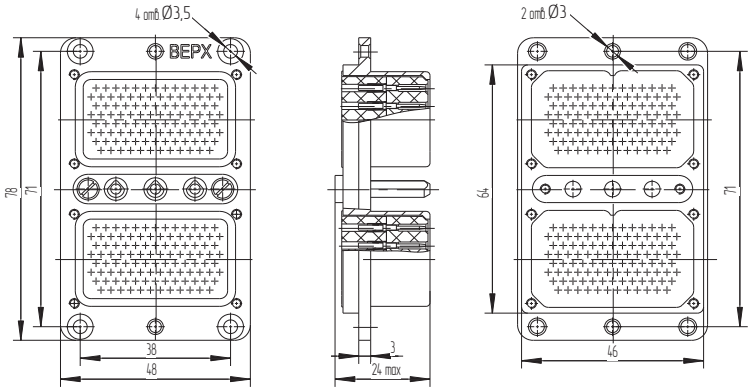

Рисунок 14 Вилка СНП406-212В011-К0-2

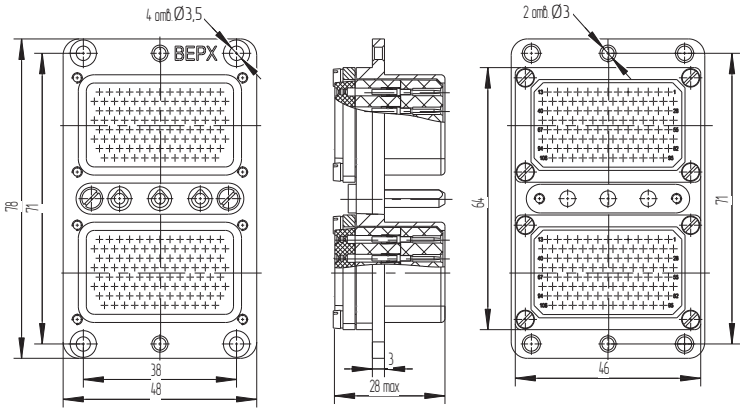

Рисунок 15 Вилка СНП406-212В011-К1-1

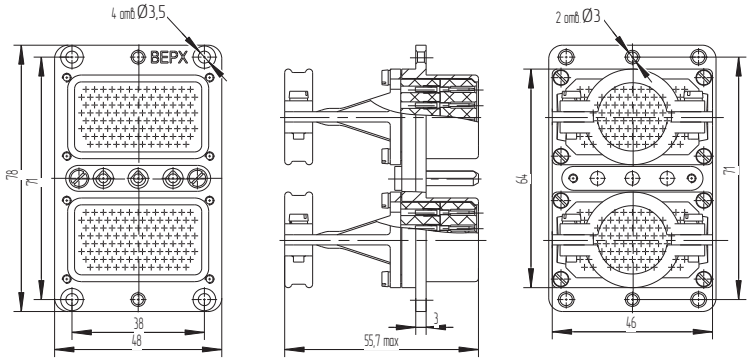

Рисунок 16 Вилка СНП406-212В01П11-П0-1

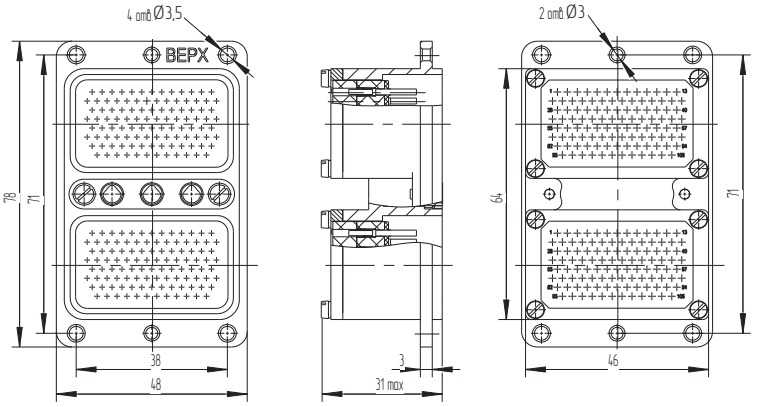

СОЕДИНИТЕЛИ СКП409



Аналог серии ОКП-ВС-68

Соединители электрические прямоугольные комбинированные типа СКП409 объемного монтажа, предназначены для работы в электрических цепях постоянного, переменного и импульсного токов и радиочастотных электрических цепях в радиоэлектронной аппаратуре специального и общепромышленного назначения при напряжении 250 В и силе тока 1 А.

Краткие технические характеристики соединителей указаны в табл.2 (стр. 1178)

СОЕДИНИТЕЛЯМ ПРИСВОЕНЫ УСЛОВНЫЕ ОБОЗНАЧЕНИЯ, КОТОРЫЕ СОСТОЯТ ИЗ СЛЕДУЮЩИХ КЛАССИФИКАЦИОННЫХ ПРИЗНАКОВ:

СКП	409	N	Г	О1(П1)	1	П0(К0,К1)	1(2,3)	1(2)

Тип соединителя: ручного сочленения (расчленения) общего назначения, комбинированный прямоугольный;

Порядковый номер разработки;

Количество контактов:
32, 64, 116, 138;

Тип контакта:
Г – гибрид;

Способ монтажа:
О – обжатие НЧ контактов:
1 – хвостовик цилиндрический;
П – пайка РЧ и НЧ контактов:
1 – хвостовик для объемного монтажа;

Покрытие рабочей части контактов:
1*- золото для низкочастотных контактов;

Тип кожуха:
П0 – приборная часть без кожуха,
К0 – кабельная часть без кожуха;
К1 – кабельная часть с прямым неэкранированным кожухом открытого типа,

Номер РЧ контакта в зависиомтси от подсоединяемого кабеля:
1 – выходной диаметр гайка РЧ контакта 2,6 мм,
2 – выходной диаметр гайка РЧ контакта 4,0 мм,
3 – выходной диаметр гайка РЧ контакта 4,3 мм;

Наличие локальной защиты:
1 – без локальной защиты хвостовиков контактов (приборная часть),
2 – с локальной защитой хвостовиков контактов (кабельная часть).

* - для радиочастотных контактов покрытие рабочей части серебро.

ПРИМЕРЫ ОБОЗНАЧЕНИЯ:

Гибрид СКП409-32ГП11-П0-1-1 РЮМК.430420.062ТУ	- гибрид, 30 НЧ - контактов с золотым покрытием, объемного монтажа под пайку и 2 РЧ-контакта с серебряным покрытием под пайку, приборная часть соединителя без кожуха, с выходным диаметром гайки РЧ контакта 2,6 мм, без локальной защиты хвостовиков контактов
Гибрид СКП409-138ГО11-К1-2-2 РЮМК.430420.062ТУ	- гибрид, 136 НЧ-контактов с золотым покрытием, объемного монтажа под обжатие и 2 РЧ-контакта с серебряным покрытием под пайку, кабельная часть соединителя с прямым кожухом открытого типа, с выходным диаметром гайки РЧ контакта 4,0 мм, с локальной защитой хвостовиков контактов

СОЕДИНИТЕЛИ СКП409

ТЕХНИЧЕСКИЕ ХАРАКТЕРИСТИКИ

Электрические параметры:

Рабочий ток на каждый контакт соединителя, А, при его равномерной нагрузке диаметром контактов:	
- 0,8 мм;	1
- 1,5 мм.	7
Максимальное рабочее напряжение между любыми	
- НЧ контактами, В;	250
- РЧ контактами, В.	100
Сопротивление контактов, мОм, не более	
НЧ контакты диаметром:	
- 0,8 мм;	5,0
- 1,5 мм;	2,5
РЧ контакты диаметром:	
- 0,6 мм;	10
- корпус - корпус.	10
Сопротивление изоляции , МОм, не менее	
- между любыми НЧ контактами;	5000
- РЧ контактов.	1000
Электрическая прочность изоляции между любыми соседними контактами, В	1200

Стойкость к ВВФ:

Климатическое исполнение по ГОСТ 15150	В
Температура окружающей среды при эксплуатации, °С:	
- минимальная;	- 60
- максимальная.	+ 95
Пониженное рабочее атмосферное давление, мм.рт.ст.	5
Повышенная влажность воздуха при t=35 °С, %	95
Синусоидальная вибрация, амплитуда ускорения, м/с^2	200

Надежность:

Гамма - процентная минимальная наработка до отказа, ч:	12 000
Гамма - процентный срок сохраняемости, лет:	22
Число сочленений - расчленений	600

Рисунок 1 Гибрид СКП409-32Г011-К0-1(2,3)-2

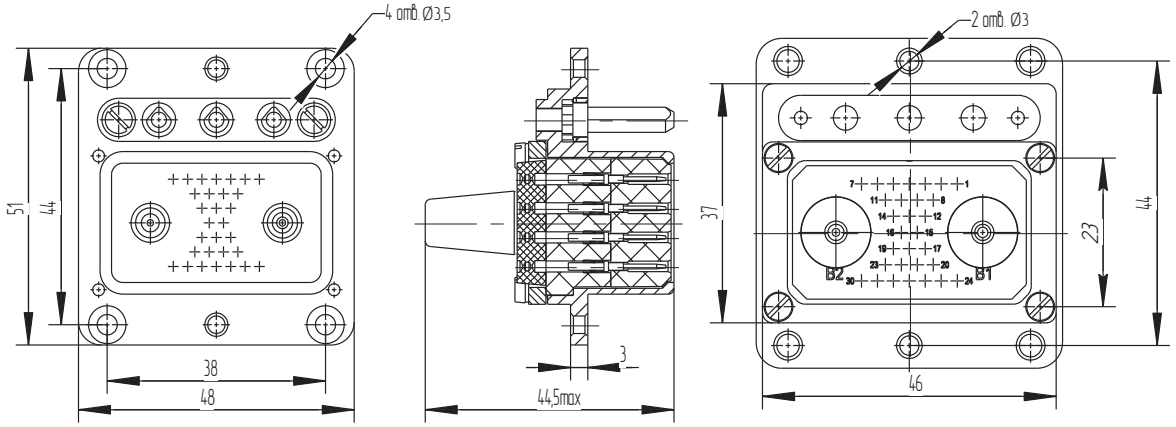

Рисунок 2 Гибрид СКП409-32Г011-К1-1(2,3)-2

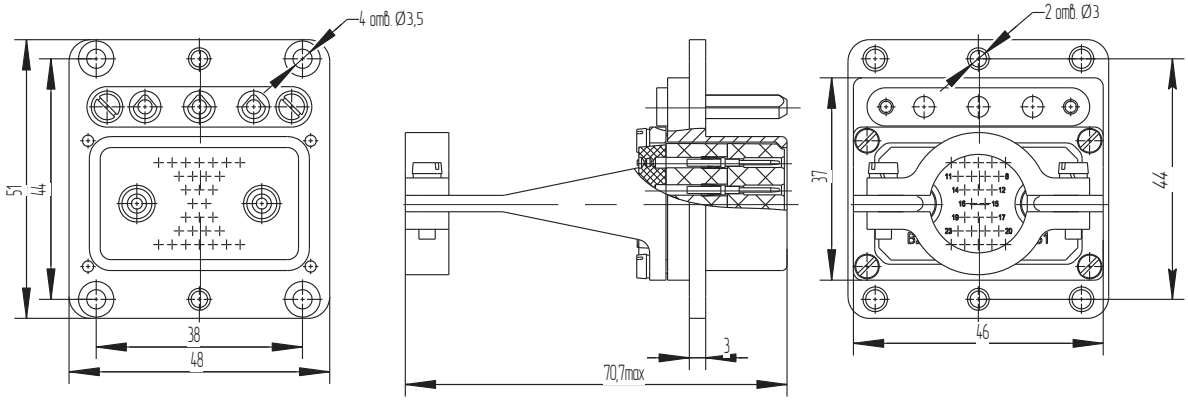

Рисунок 3 Гибрид СКП409-32Г01П11-П0-1

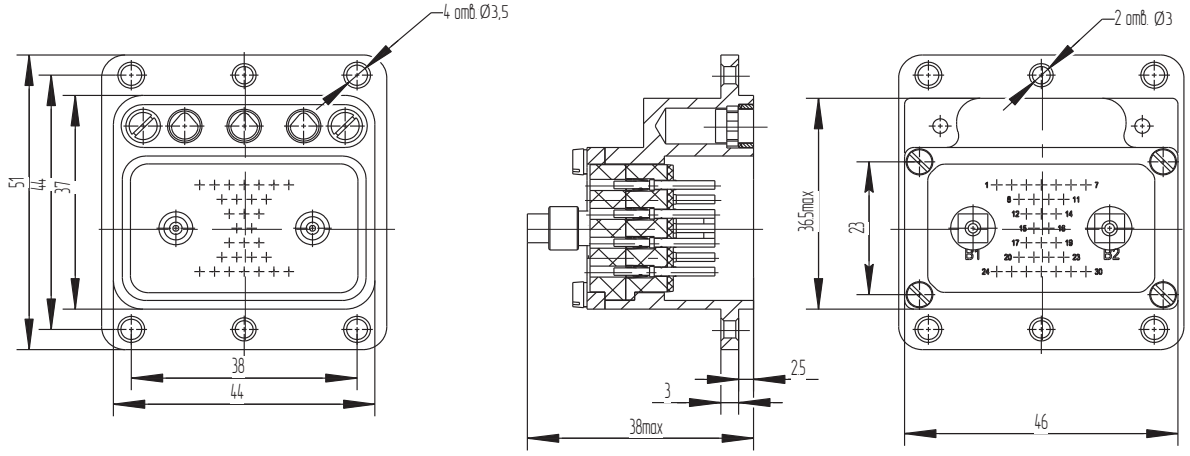

Рисунок 4 СКП409-116Г011-К0-112,3)-2

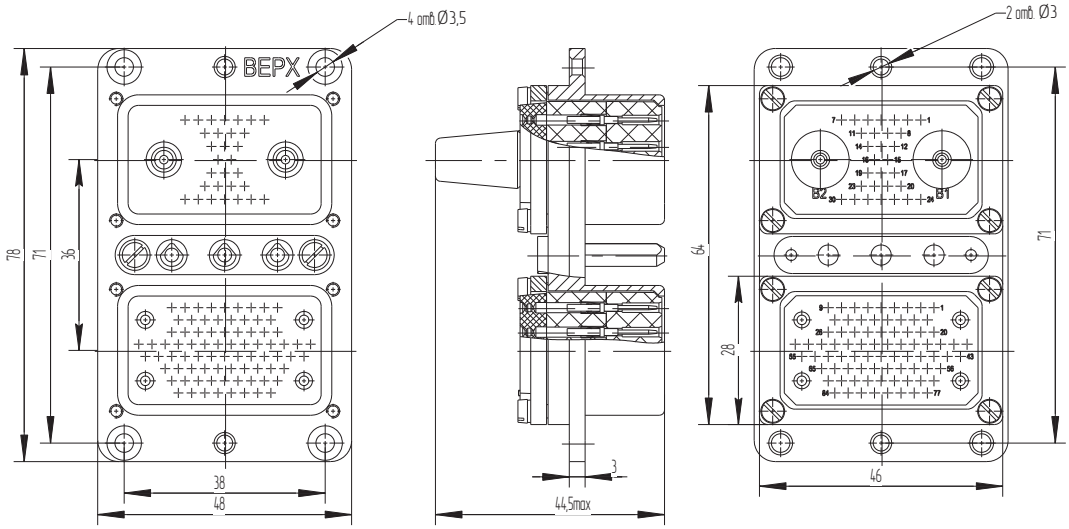

Рисунок 5 Гибрид СКП409-64Г011-К1-112,3)-2

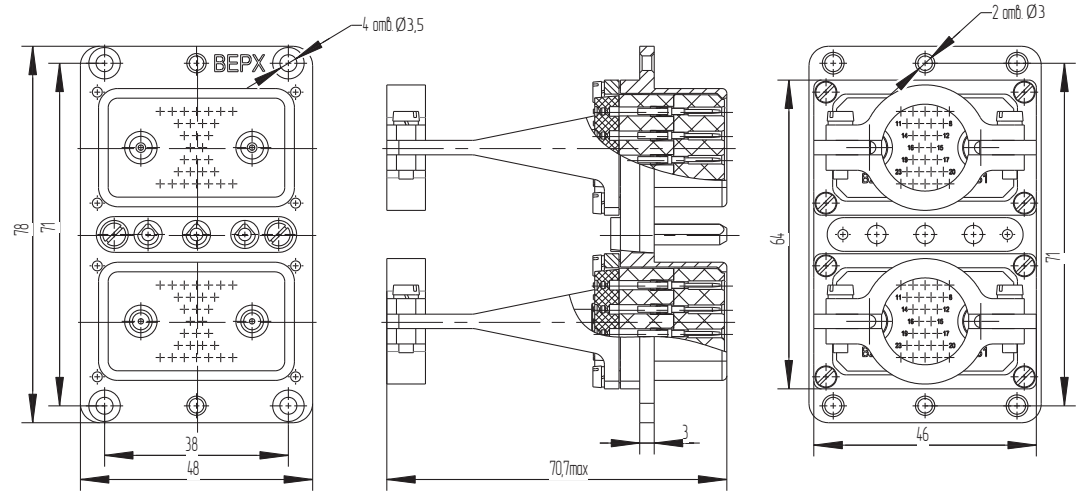

Рисунок 6 Гибрид СКП409-64Г01П111-П0-112,3)-1

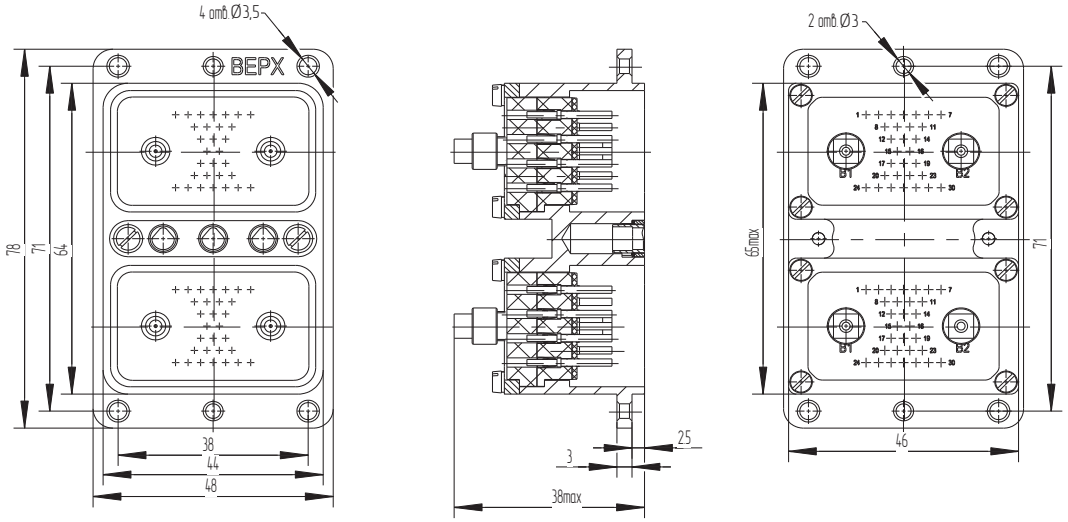

Рисунок 7 СКП409-116Г011-К0-1(2,3)-2

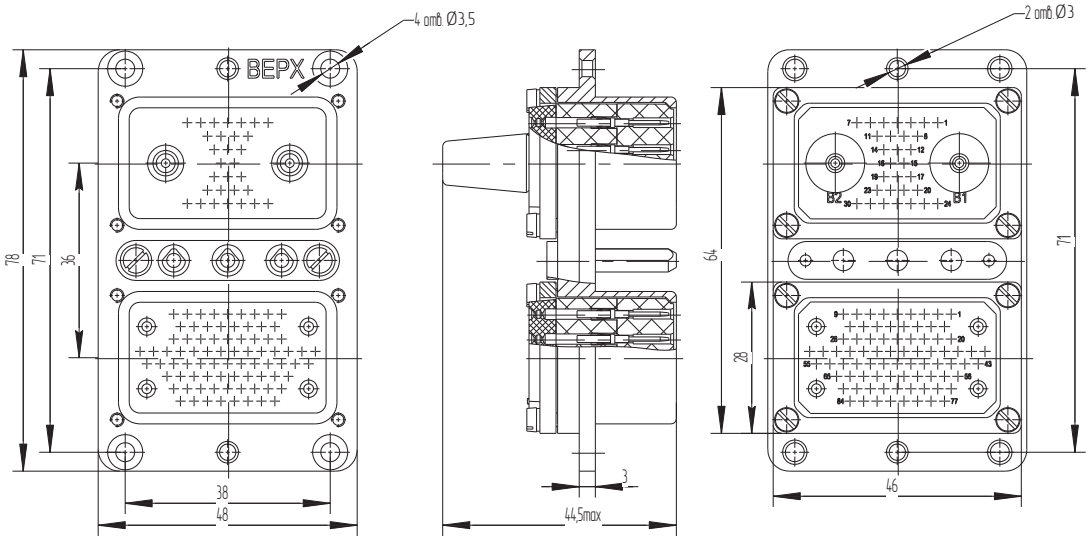

Рисунок 8 СКП409-116Г011-К1-1(2,3)-2

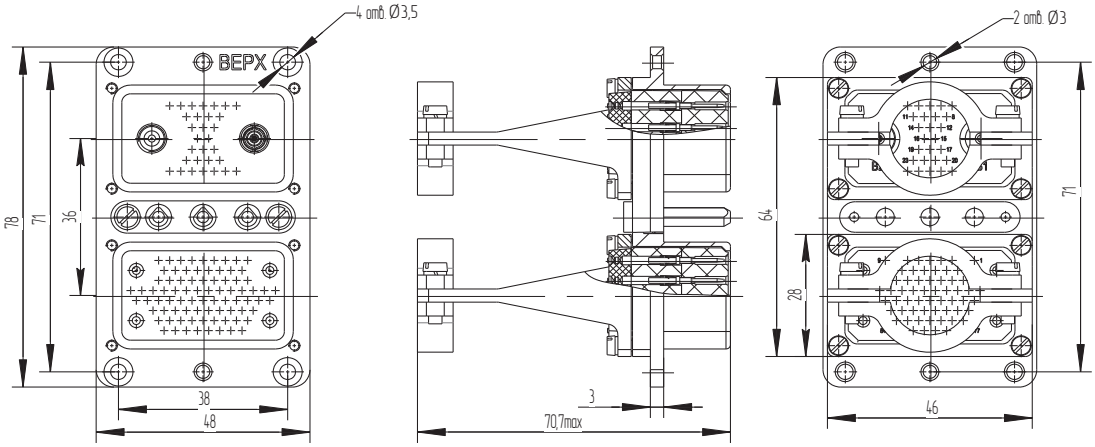

Рисунок 9 Гибрид СКП409-116Г01ГП1(1-ПО-1(2,3)-1

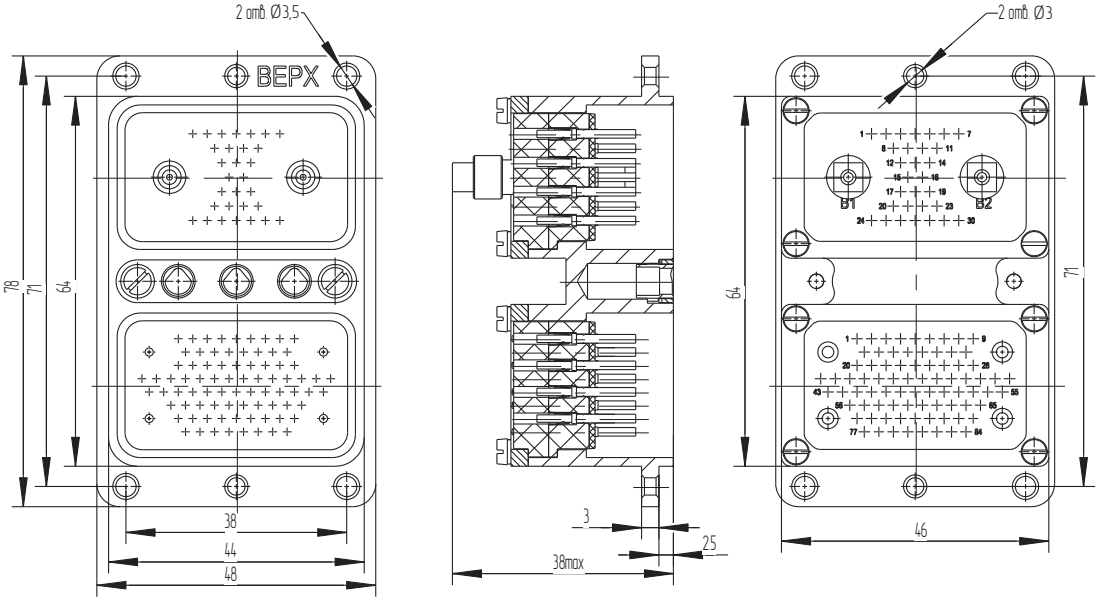

Рисунок 10 Гибрид СКП409-138Г011-К0-1(2,3)-2

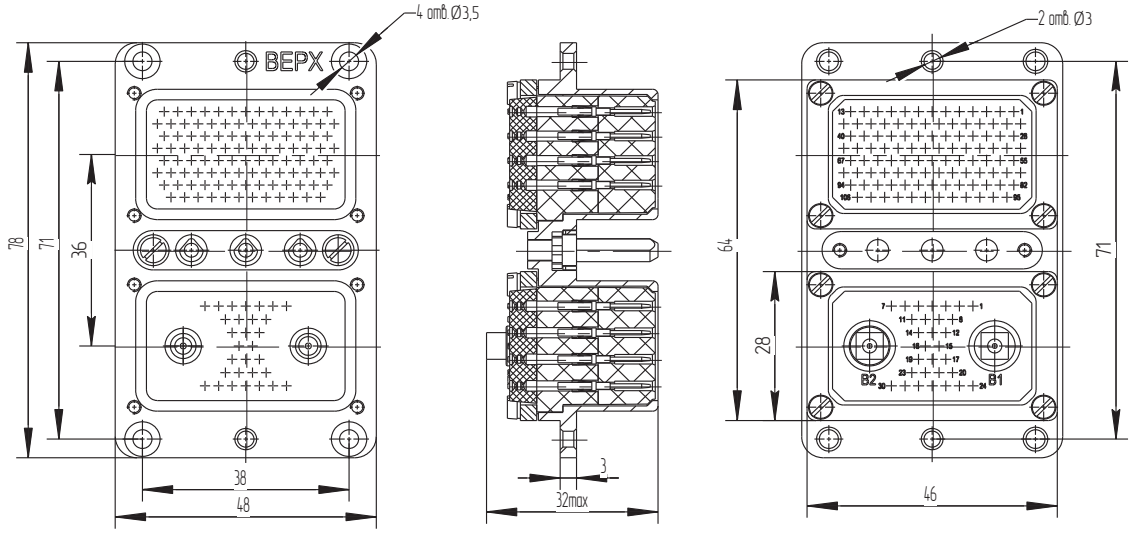

Рисунок 11 Гибрид СКП409-138Г011-К1-1(2,3)-2

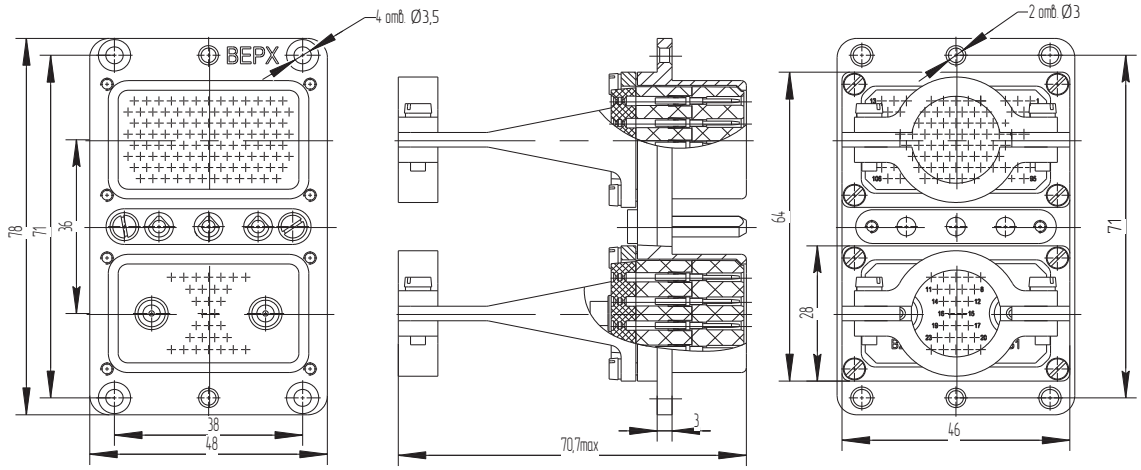

Рисунок 12 Гибрид СКП409-138Г01(П1)1-П0-1(2,3)-1

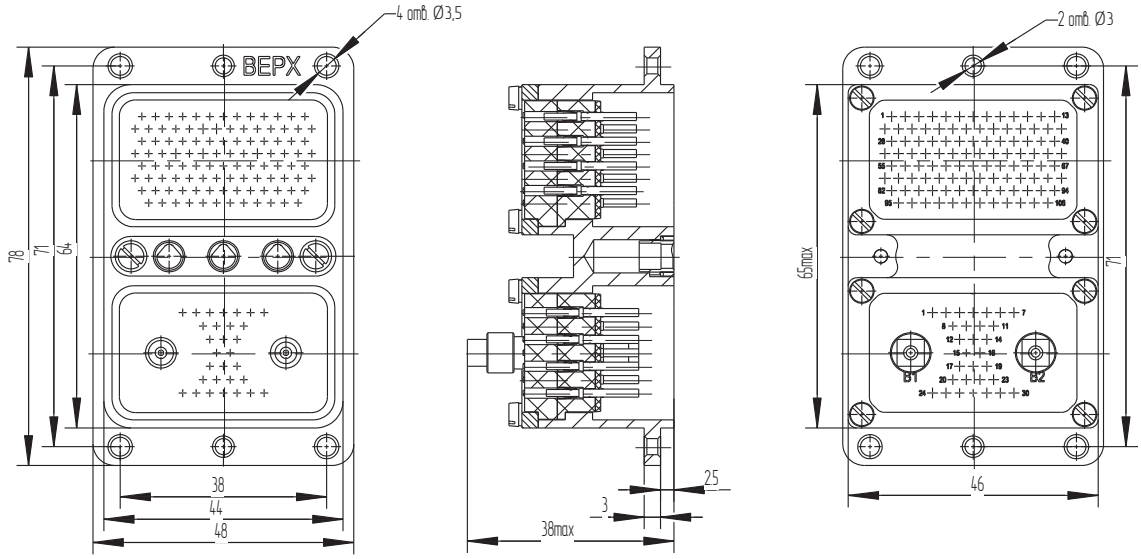

СОЕДИНИТЕЛИ СНП407



Аналог соединителей типа 6Р

Соединители электрические прямоугольные типа СНП407 объемного монтажа, предназначены для работы в электрических цепях постоянного, переменного и импульсного токов в радиоэлектронной аппаратуре специального и общепромышленного назначения при напряжении 115 В и силе тока 2 А.

Краткие технические характеристики соединителей указаны в табл.2 (стр. 1178)

СОЕДИНИТЕЛЯМ ПРИСВОЕНЫ УСЛОВНЫЕ ОБОЗНАЧЕНИЯ, КОТОРЫЕ СОСТОЯТ ИЗ СЛЕДУЮЩИХ КЛАССИФИКАЦИОННЫХ ПРИЗНАКОВ:

СНП	407	100(150)	В(Р)	П1	1(2)	0(1)

Тип соединителя:
ручного сочленения (расчленения) общего назначения, низкочастотный, прямоугольный;

Порядковый номер разработки;

Количество контактов;

Тип контакта:
В – штыревой,
Р – гнездовой;

Способ монтажа:
П – пайка,
1 – хвостовик для объемного монтажа;

Покрытие рабочей части контактов:
1 - золото,
2 - серебро;

Тип кожуха:
0 – без кожуха (соединитель блочный),
1 – прямой неэкранированный (соединитель кабельный).

ПРИМЕРЫ ОБОЗНАЧЕНИЯ:

Вилка СНП407-100ВП110 РЮМК.430420.067 ТУ (ВП)
- вилка 100-контактная, объемного монтажа, методом пайки, с покрытием рабочей части контактов золотом, без кожуха

Розетка СНП407-150РП121 РЮМК.430420.067 ТУ (ВП)
- розетка 150-контактная, объемного монтажа методом пайки, с покрытием рабочей части контактов серебром, в прямом неэкранированном кожухе

СОЕДИНИТЕЛИ СНП407

ТЕХНИЧЕСКИЕ ХАРАКТЕРИСТИКИ

Электрические параметры:

Рабочий ток на каждый контакт соединителя при его равномерной нагрузке, А	2
Максимальное рабочее напряжение (амплитудное значение), В	115
Сопротивление контактов, мОм, не более	15
Сопротивление изоляции, МОм, не менее	1000
Электрическая прочность изоляции, В, не менее	1200

Стойкость к ВВФ:

Климатическое исполнение по ГОСТ 15150-69	В
Температура окружающей среды при эксплуатации, °С: - минимальная; - максимальная.	 - 60 +90
Пониженное рабочее атмосферное давление, мм.рт.ст.	15
Повышенная влажность воздуха при t=35 °С, %	95
Синусоидальная вибрация: в диапазоне частот, Гц: - блочные; - кабельные; с ускорением, g: - блочные; - кабельные.	 1-2000 1-200 20 5

Надежность:

Гамма - процентная минимальная наработка до отказа, ч:	2000
Гамма - процентный срок сохраняемости, лет:	27
Число сочленений - расчленений	600

Рисунок 1 Соединитель СНП407-100ВП11(2)0

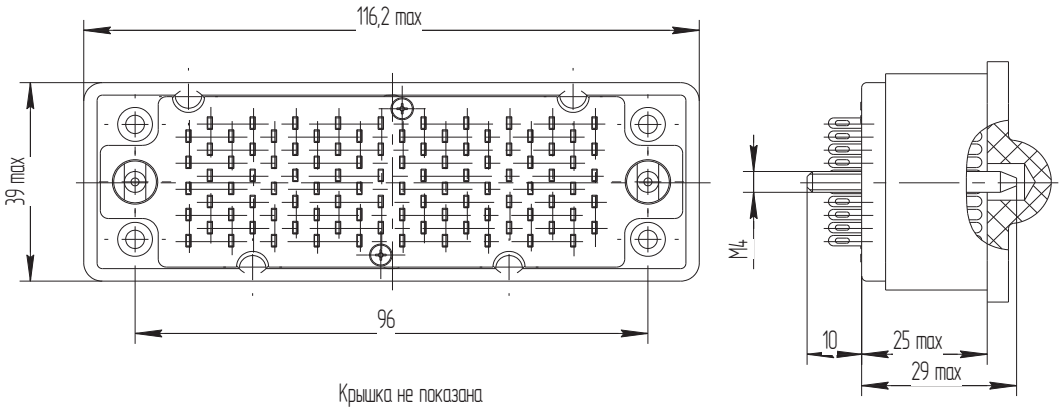

Крышка не показана

Рисунок 2 Соединитель СНП407-100ВП11(2)1

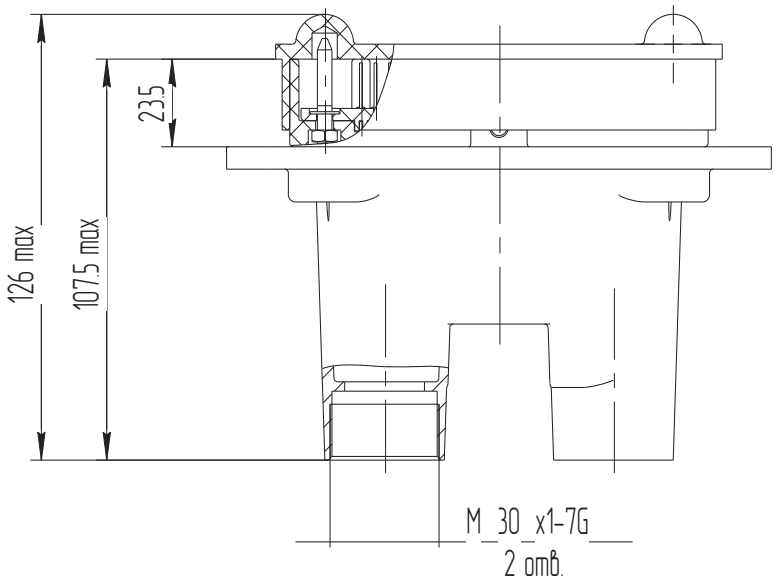

Крышка не показана

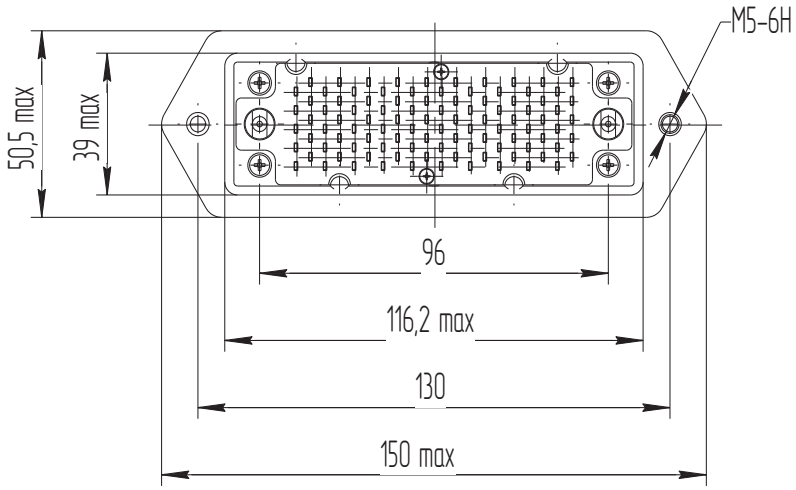

Рисунок 3 Соединитель СНП407-100РП11(2)0

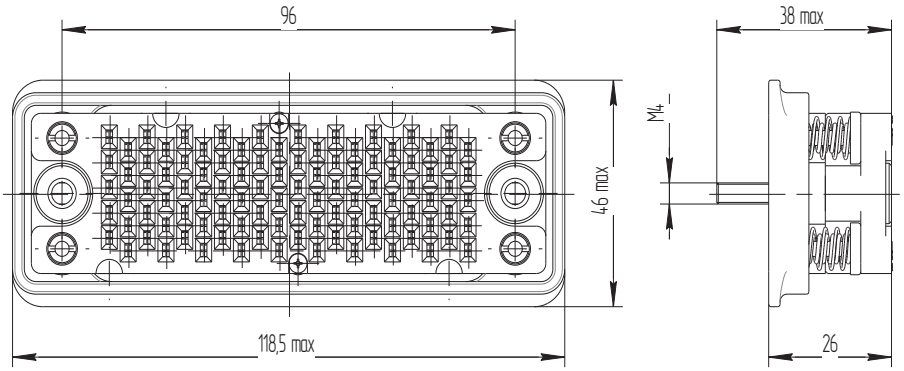

Рисунок 4 Соединитель СНП407-100РП11(2)1

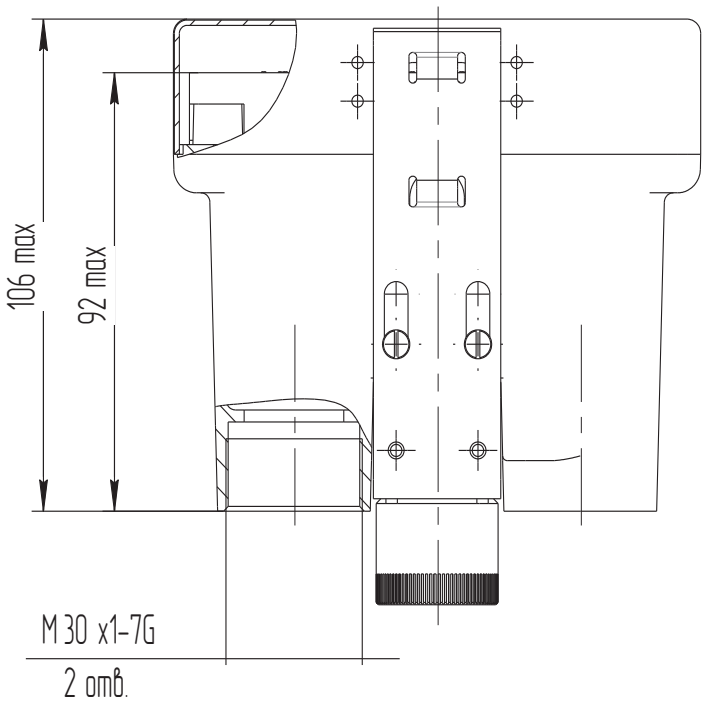

Крышка не показана

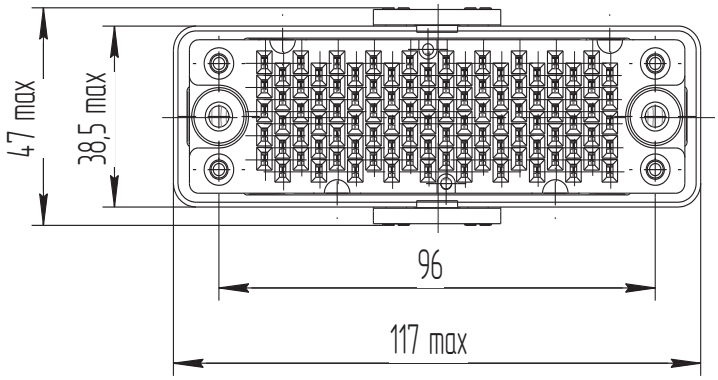

Рисунок 5 Соединитель СНП407-150ВП11(2)0

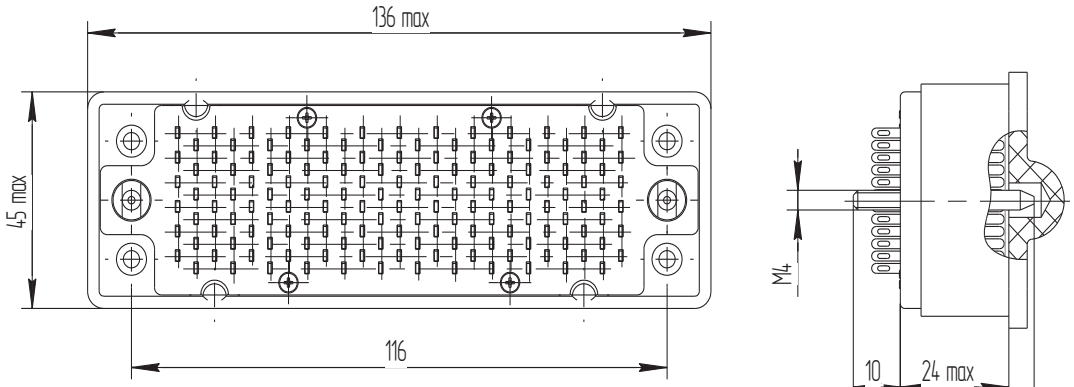

Крышка не показана

Рисунок 6 Соединитель СНП407-150ВП11(2)1

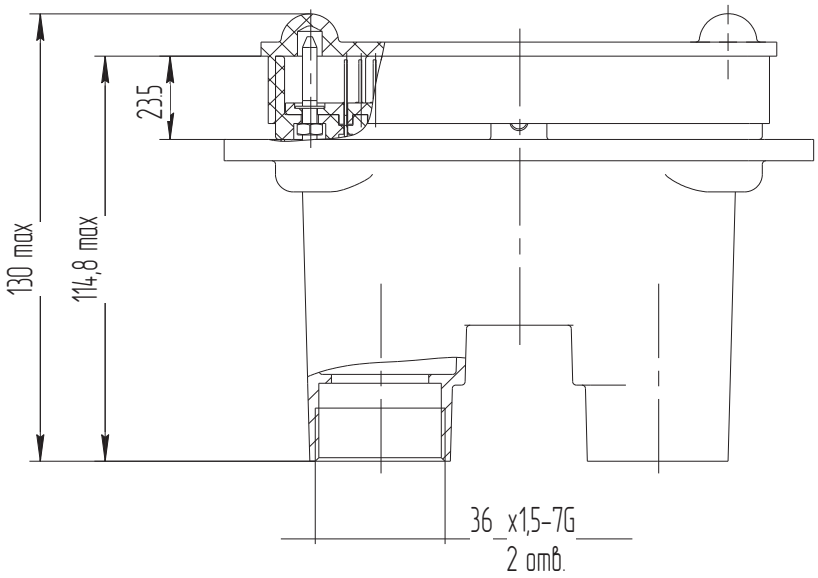

Крышка не показана

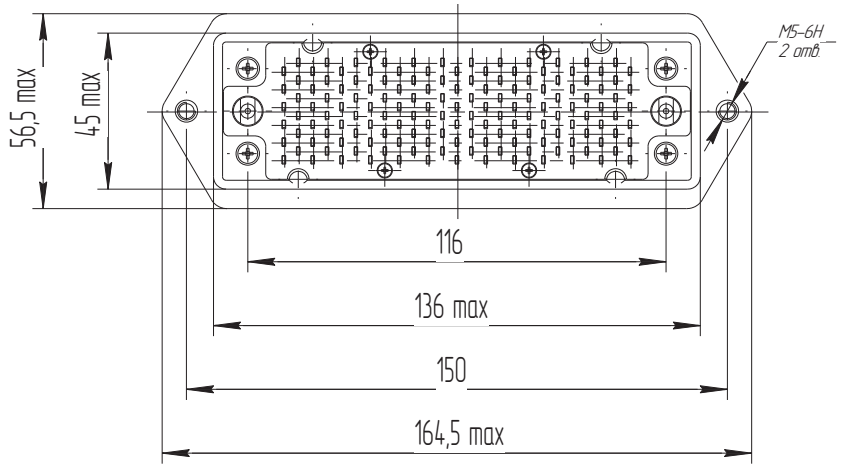

СОЕДИНИТЕЛИ СНП408



Аналог серии 7Р

Соединители электрические прямоугольные типа СНП408 объемного монтажа, предназначены для работы в электрических цепях постоянного, переменного и импульсного токов в радиоэлектронной аппаратуре специального и общепромышленного назначения при напряжении 500 В и силе тока 10 А.

Краткие технические характеристики соединителей указаны в табл.2 (стр. 1178)

СОЕДИНИТЕЛЯМ ПРИСВОЕНЫ УСЛОВНЫЕ ОБОЗНАЧЕНИЯ, КОТОРЫЕ СОСТОЯТ ИЗ СЛЕДУЮЩИХ КЛАССИФИКАЦИОННЫХ ПРИЗНАКОВ:

СНП	408	52	В(Р)	П1	2	0(1)

Тип соединителя:
ручного сочленения (расчленения)
общего назначения,
низкочастотный,
прямоугольный;

Порядковый номер разработки;

Количество контактов;

Тип контакта:
В – штыревой,
Р – гнездовой;

Способ монтажа:
П – пайка,
1 – хвостовик для объемного монтажа;

Покрытие рабочей части контактов:
2 - серебро;

Тип кожуха:
0 – без кожуха (соединитель блочный),
1 – прямой неэкранированный (соединитель кабельный).

ПРИМЕРЫ ОБОЗНАЧЕНИЯ:

Вилка СНП408-52ВП120 РЮМК.430420.068ТУ (ВП)	- вилка 52-контактная, объемного монтажа методом пайки, с покрытием контактов серебром без кожуха
Розетка СНП408-52РП121 РЮМК.430420.068ТУ (ВП)	- розетка 52-контактная, объемного монтажа методом пайки, с покрытием контактов серебром, в прямом неэкранированном кожухе

СОЕДИНИТЕЛИ СНП408

ТЕХНИЧЕСКИЕ ХАРАКТЕРИСТИКИ

Электрические параметры:

Рабочий ток на каждый контакт соединителя при его равномерной нагрузке, А	10
Максимальное рабочее напряжение (амплитудное значение), В	500
Сопротивление контактов, мОм, не более	3
Сопротивление изоляции, МОм, не менее	5000
Электрическая прочность изоляции, В, не менее	1200

Стойкость к ВВФ:

Климатическое исполнение по ГОСТ 15150-69	В
Температура окружающей среды при эксплуатации, °С: - минимальная; - максимальная.	 - 60 +90
Пониженное рабочее атмосферное давление, мм.рт.ст.	15
Повышенная влажность воздуха при t=35 °С, %	98
Синусоидальная вибрация: в диапазоне частот, Гц: - блочные; - кабельные; с ускорением, g: - блочные; - кабельные.	 1-2000 1-200 20 5

Надежность:

Гамма - процентная минимальная наработка до отказа, ч:	2000
Гамма - процентный срок сохраняемости, лет:	27
Число сочленений - расчленений	600

Рисунок 1 Соединитель СНП408-52 РП

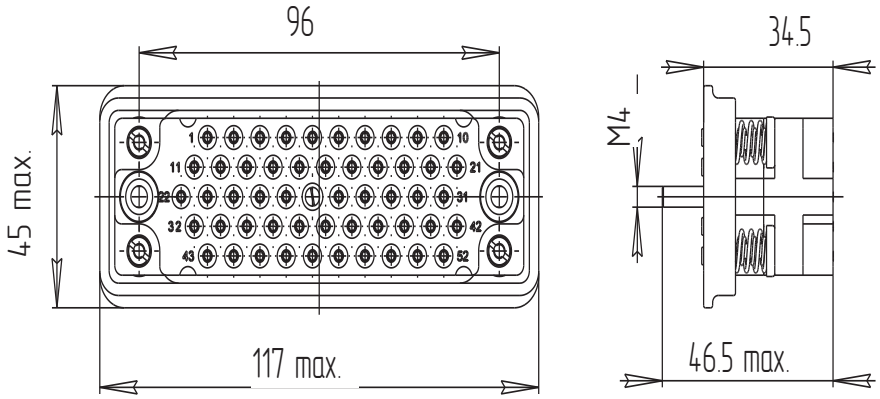

Рисунок 2 Соединитель СНП408-52 ВП

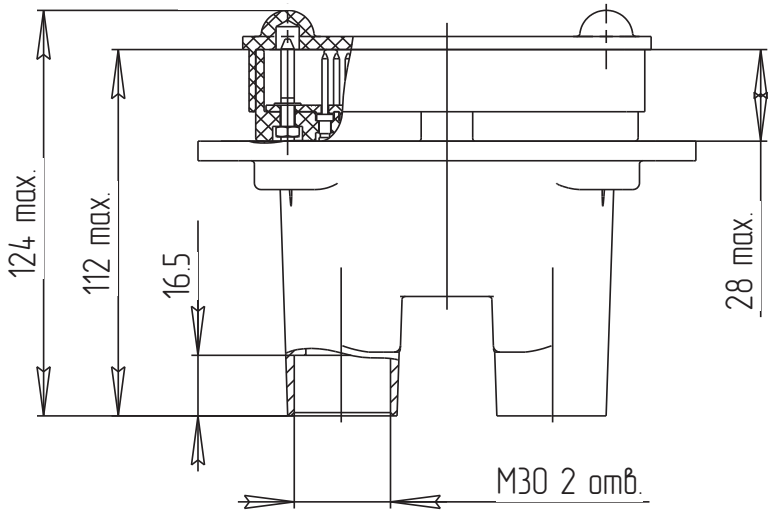

Крышка не показана

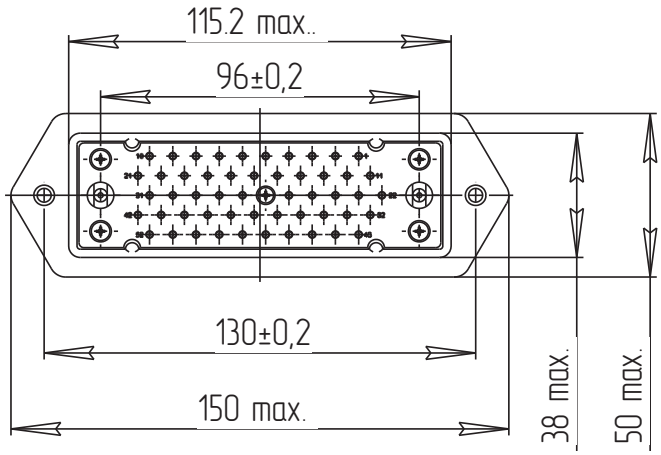

Рисунок 3 Соединитель СНП408-52 ВП

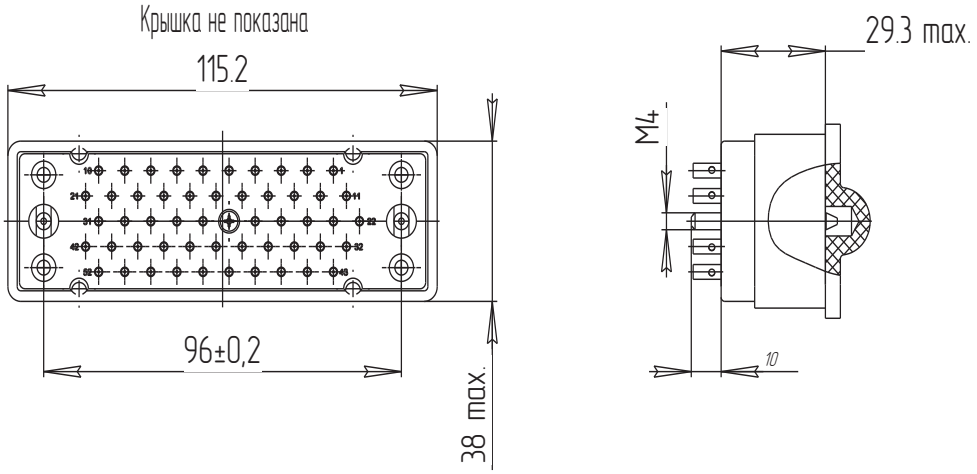

Рисунок 4 Соединитель СНП408-52 РП

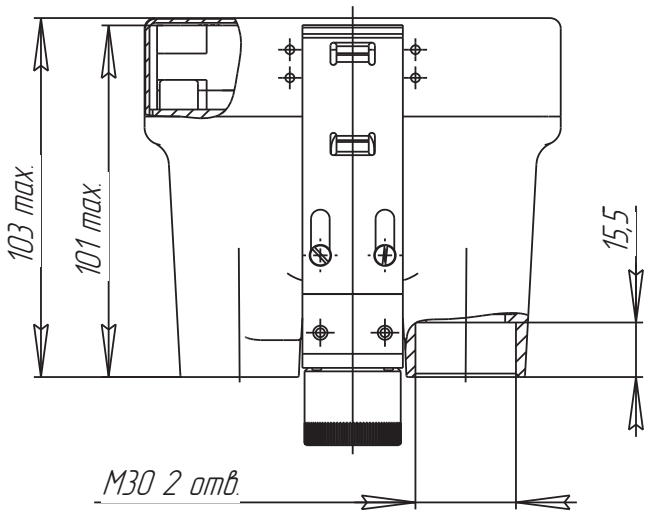

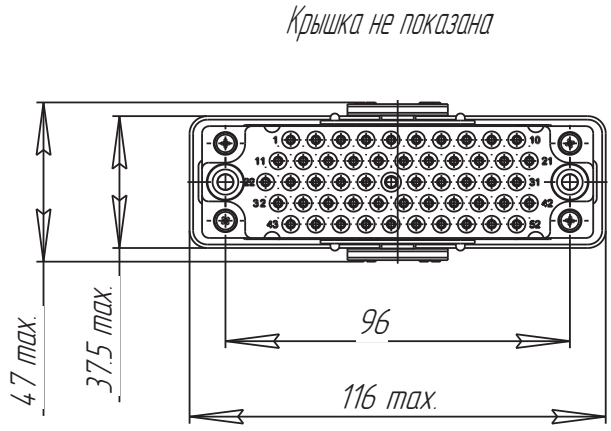

СОЕДИНИТЕЛИ Контакт втычной



Контакт втычной (КВ) предназначен для работы в электрических цепях при номинальных токовых нагрузках от 125 А до 625 А в блоках выдвижных низкочастотных комплектных устройств (НКУ) нового поколения. КВ – розетка для непосредственного сочленения с медной шиной толщиной 5 мм. Рекомендуется для подключения силовой аппаратуры к шинам питания. Крепление КВ в аппаратуре производится на металлическую панель методом «защелкивания». Число контактов: 2,4,6,8,10. Вид покрытия: серебро.

Краткие технические характеристики соединителей указаны в табл.2 (стр. 1178)

СОЕДИНИТЕЛЯМ ПРИСВОЕНЫ УСЛОВНЫЕ ОБОЗНАЧЕНИЯ, КОТОРЫЕ СОСТОЯТ ИЗ СЛЕДУЮЩИХ КЛАССИФИКАЦИОННЫХ ПРИЗНАКОВ:

КОНТАКТ ВТЫЧНОЙ	1(1-1;...16)
Наименование контакта втычного;	
Порядковый номер типоконструкции (тип).	

ПРИМЕРЫ ОБОЗНАЧЕНИЯ:

Контакт втычной тип 1-1 РЮМК.430420.044ТУ (ОТК)
Контакт втычной тип 12 РЮМК.430420.044ТУ (ОТК)

СОЕДИНИТЕЛИ Контакт втычной

ТЕХНИЧЕСКИЕ ХАРАКТЕРИСТИКИ

Электрические параметры:

Рабочий ток на каждую контактную пару, А	125
Максимальное рабочее напряжение (амплитудное значение), В	700
Сопротивление контактов, мОм, не более	50

Стойкость к ВВФ:

Климатическое исполнение по ГОСТ 15150-69	В
Механические факторы по группе ГОСТ 17516.1	М6
Категория сейсмостойкости	I, II
Температура окружающей среды при эксплуатации, °С: - предельное рабочее верхнее значение, не более; - предельное рабочее нижнее значение.	 +60 - 50

Надежность:

Гарантийная наработка при t окружающей среды до +60 °С, ч	1000
Гамма - процентный срок сохраняемости, лет:	17
Гамма - процентная минимальная наработка до отказа при нормальных условиях эксплуатации, ч	25 000

Конструкция клейм контактов втычных обеспечивает соединение проводов методом:
- опрессовки, типы 1; 1-1; 2; 2-1; 9;
- болтового соединения, типы 3,4,5,6,7,8;
- сварки, типы 10,11;

Контакты втычные типов 12-16 поставляются без клемм, клеммы поставляются комплектно, россыпью и устанавливаются потребителем

Контакт втычной тип 1 (1-1)

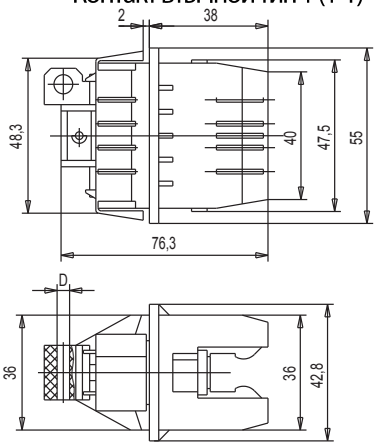

Таблица 1 - Контакт втычной тип 1 (1-1)

Условное обозначение	D, мм	Масса, г, не более
Контакт втычной тип 1	6,0	85,3
Контакт втычной тип 1-1	4,5	86,3

Контакт втычной тип 2 (2-1)

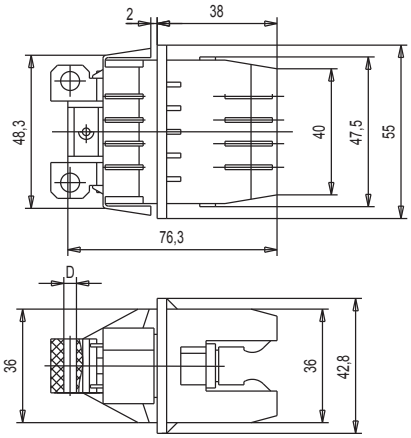

Таблица 2 - Контакт втычной тип 2 (2-1)

Условное обозначение	D, мм	Масса, г, не более
Контакт втычной тип 2	6,0	126,8
Контакт втычной тип 2-1	4,5	128,8

Контакт втычной тип 3

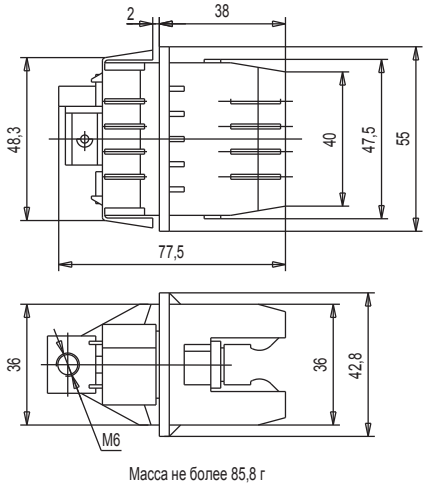

Масса не более 85,8 г

Контакт втычной тип 4

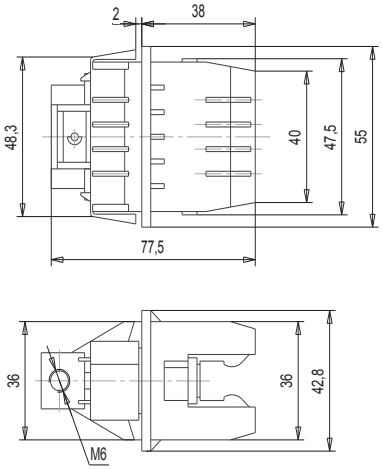

Контакт втычной типов 5,6,7,8

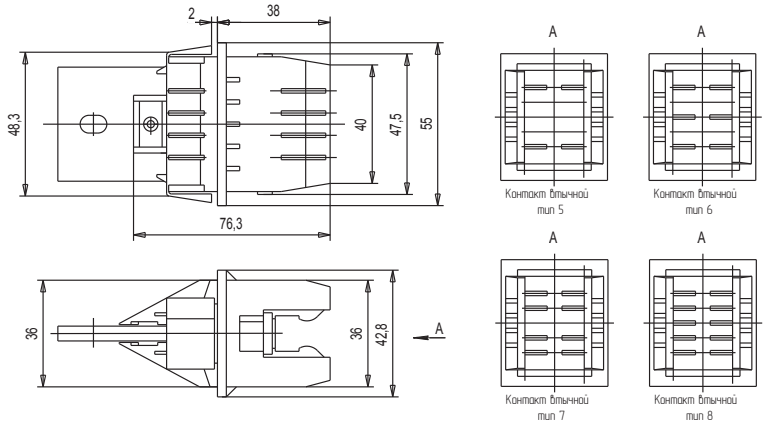

Масса не более 127,5 г

Таблица 3 - Контакт втычной типов 5,6,7,8

Условное обозначение	Количество контактов	Масса, г, не более
Контакт втычной тип 5	4	190,8
Контакт втычной тип 6	6	217,8
Контакт втычной тип 7	8	244,8
Контакт втычной тип 8	10	271,8

Контакт втычной тип 9

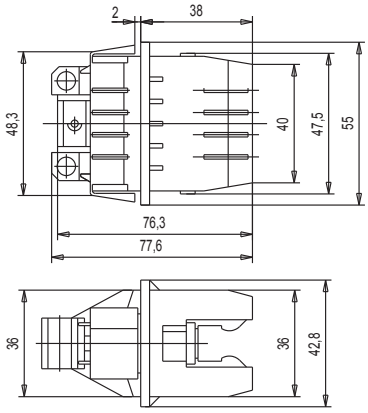

Масса не более 127,8 г

Контакт втычной тип 10

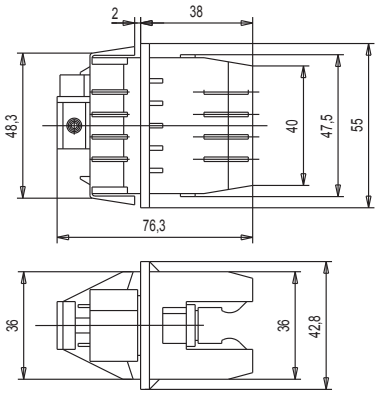

Масса не более 81 г

Контакт втычной тип 11

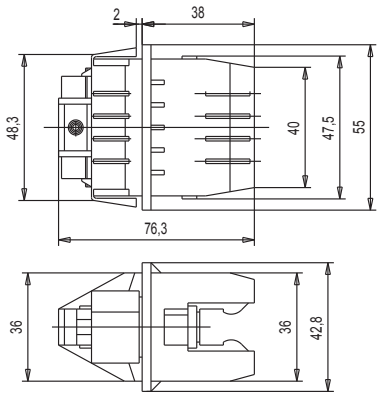

Масса не более 119 г

Контакт втычной тип 13

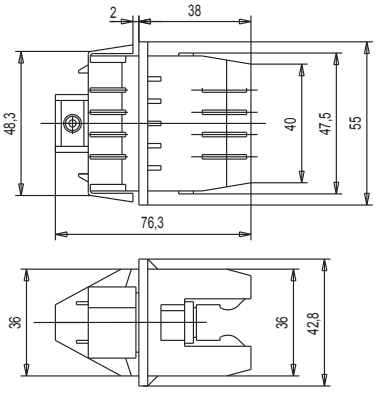

Масса не более 100 г

Контакт втычной тип 12

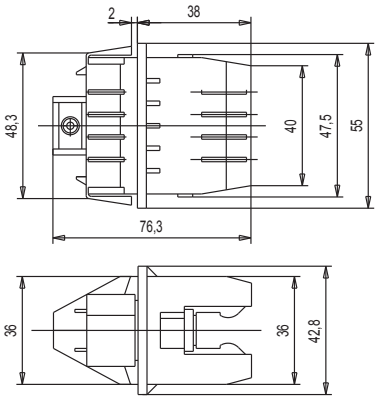

Масса не более 70 г

Контакт втычной тип 14,15,16

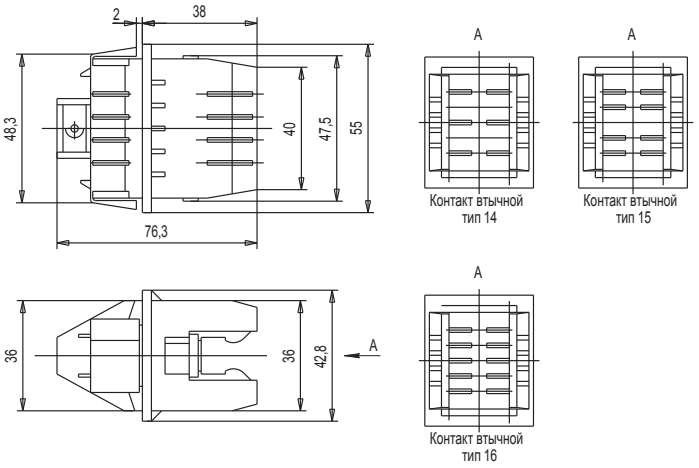

Таблица 4 - Контакты втычные типов 14,15,16

Условное обозначение	Количество контактов	Масса, г, не более
Контакт втычной тип 14	6	124,8
Контакт втычной тип 15	8	151,8
Контакт втычной тип 16	10	178,8

СОЕДИНИТЕЛИ
СР50-775ФВ, СР50-776ФВ



Соединители радиочастотные коаксиальные, состоящие из герметичной приборной розетки СРГ-50-775ФВ и негерметичной кабельной вилки СР-50-776ФВ, предназначены для работы в электрических цепях радиочастотных трактов в диапазоне частот до 3000МГц.

Сочленение вилки с розеткой резьбовое.

Покрытие контактов – золото.

Соединители имеют 1 контакт Ø0,9 мм.

Соединители предназначены для внутреннего монтажа во всеклиматическом исполнении в соответствии с техническими условиями 6Р0.364.069ТУ.

СОЕДИНИТЕЛЯМ ПРИСВОЕНЫ УСЛОВНЫЕ ОБОЗНАЧЕНИЯ, КОТОРЫЕ СОСТОЯТ ИЗ СЛЕДУЮЩИХ КЛАССИФИКАЦИОННЫХ ПРИЗНАКОВ:

СР	Г	- 50 -	775(776)	Ф	В

Тип соединителя

Герметичный
отсутствие буквы – негерметичный

50 – величина волнового сопротивления

Порядковый номер разработки

Ф – изоляционный материал соединителя (фторопласт)

В – всеклиматическое исполнение

Обозначение соединителей при заказе и в конструкторской документации другой продукции состоит из слова «Вилка» («Розетка»), условного обозначения типоконструкции, обозначения ТУ.

ПРИМЕРЫ ОБОЗНАЧЕНИЯ:		
	Вилка СР-50-776ФВ	6Р0.364.069ТУ «Россыпью»
	Розетка СРГ-50-775ФВ	6Р0.364.069ТУ

Примечание: В комплект поставки «Россыпью» входят:
- вилка (без штыря);
- штырь (на партию 5 шт. вилок поставляется 6 штырей.

СОЕДИНИТЕЛИ
СР50-775ФВ, СР50-776ФВ

ТЕХНИЧЕСКИЕ ХАРАКТЕРИСТИКИ

Диаметр контакта, мм	0,9
Сопротивление контактов, не более, мОм	5
Сопротивление изоляции в нормальных климатических условиях, не менее, МОм	5000
Коэффициент стоячей волны по напряжению (Кст V) на частоте до 3000 МГц, не более	1,2
Рабочее напряжение в нормальных климатических условиях про повышенном и пониженном атмосферном давлении, В	100
Показатель герметичности розеток, не более, Па·см^3·с$^{-1}$ (л·мкм.рт.ст·с$^{-1}$)	$10^{-3}(10^{-5})$
Количество сочленений - расчленений	500
Минимальная наработка, часов	1000
Срок сохраняемости, лет	25

УСЛОВИЯ ЭКСПЛУАТАЦИИ

Механические факторы:

Синусоидальная вибрация:	
Диапазон частот, Гц	1-5000
Ускорение, м/с^2 (g)	400 (40)
Механический удар:	
Одиночного действия:	
Ускорение, м/с^2 (g)	10000 (1000)
Многократного действия:	
Ускорение, м/с^2 (g)	1500 (150)

Климатические факторы:

Повышенная рабочая температура среды, °С	85
Пониженная рабочая температура среды, °С	минус 60
Атмосферное пониженное рабочее давление, Па (мм рт. ст.)	$0{,}13\cdot10^{-3}(10^{-6})$
Атмосферное повышенное рабочее давление, Па (кгс/см)	$29{,}4\cdot10^{4}(4)$

ВИЛКА

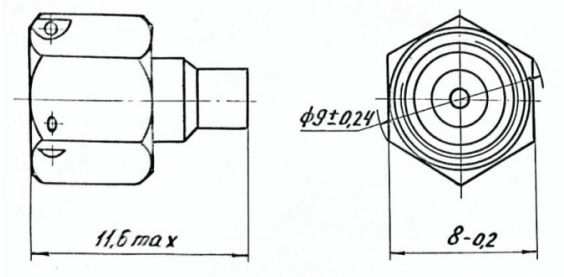

РОЗЕТКА

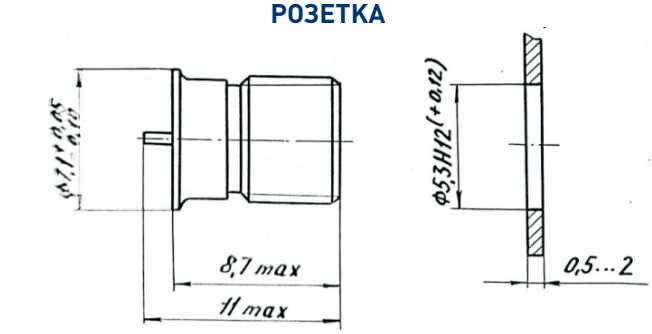

СОЕДИНИТЕЛИ СКЦ102



Соединители СКЦ102 взаимозаменяемы и заимосочленяемы с зарубежными аналогами фирмы «Amphenol» (США).

Соединители с квадраксиальными и твинаксиальными контактами предназначены для высокоскоростных интерфейсов со скоростью передачи информации до 100 Мбит/с.

СОЕДИНИТЕЛЯМ ПРИСВОЕНЫ УСЛОВНЫЕ ОБОЗНАЧЕНИЯ, КОТОРЫЕ СОСТОЯТ ИЗ СЛЕДУЮЩИХ КЛАССИФИКАЦИОННЫХ ПРИЗНАКОВ:

СКЦ	102	1 (2, 4, 8)	11 (17, 21, 25)	В (Р)	011	N (A, B, C, D, E)	F (W)	К (П)
Тип соединителя								
Порядковый номер разработки								
Количество вставок-контактов в соединителе								
Условный размер корпуса								
Часть соединителя: **В - вилка;** **Р - розетка.**								
011 - модификация								
Угол ориентации (поляризация)								
Покрытие корпуса: **F - никель;** **W - кадмий.**								
Тип корпуса: **К - кабельный;** **П - приборный.**								

ПРИМЕРЫ ОБОЗНАЧЕНИЯ:

Вилка СКЦ102-1/11ВО11-AFK	**КРШЕ.430421.001 ТУ**
Розетка СКЦ102-2/17РО11-CWK	**КРШЕ.430421.001 ТУ**

СОЕДИНИТЕЛИ СКЦ102

ТЕХНИЧЕСКИЕ ХАРАКТЕРИСТИКИ

Рабочий ток на каждый контакт	1 А
Рабочее напряжение	150 В
Переходное сопротивление контактов (штырь – гнездо)	не более 15 мОм
Переходное сопротивление корпусов (корпус – корпус)	не более 10 мОм
Сопротивление изоляции	не менее 5000 МОм
Электрическая прочность изоляции	800 В
Передача высокочастотного электрического сигнала с частотой до	3 ГГц
Волновое сопротивление	100 Ом
Переходное затухание между парами, измеренное на ближнем конце, при частоте 1 МГц при частоте 16 МГц при частоте 20 МГц при частоте 100 МГц при частоте 250 МГц	 не менее 65 дБ не менее 52 дБ не менее 50 дБ не менее 45 дБ не менее 30 дБ
Эффективность экранирования (на частоте 80 МГц), дБ	36
Диапазон рабочих температур	минус 65°С до +150°С
Стойкость к воздействию соляного (морского) тумана	48 ч.
Минимальная наработка	2000 ч при +160°С
Работоспособность в диапазоне частот вибрации ускорение	 от 10 до 2 000 Гц 400м/с2 (40g)
Износоустойчивость	500 сочленений-расчленений в течение срока сохраняемости
Срок сохраняемости	30 лет

СОЕДИНИТЕЛИ ПРЕДНАЗНАЧЕНЫ ДЛЯ УСТАНОВКИ ТВИНАКСИАЛЬНЫХ ИЛИ КВАДРАКСИАЛЬНЫХ КОНТАКТОВ-ВСТАВОК, ИМЕЮЩИХ СЛЕДУЮЩЕЕ РАСПОЛОЖЕНИЕ КОНТАКТНЫХ СХЕМ:



Условный размер:
корпус - 11



Условный размер:
корпус - 17

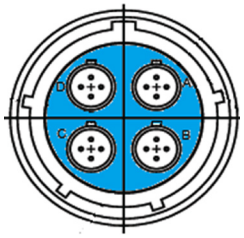

Условный размер:
корпус - 21

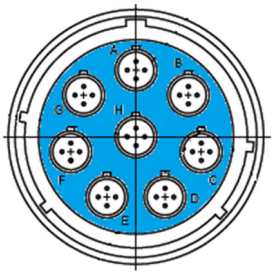

Условный размер:
корпус - 25

СОЕДИНИТЕЛИ СКЦ102

КВАДРАКСИАЛЬНЫЕ КОНТАКТ - ВСТАВКИ:

ГНЕЗДО КВ8-100-ГО-101



ШТЫРЬ КВ8-100-ШО-101



ТВИНАКСИАЛЬНЫЕ КОНТАКТ - ВСТАВКИ:

ГНЕЗДО ТВ8-100-ГО-101

ШТЫРЬ ТВ8-100-ШО-101



Твинаксиальный контакт-вставка
- представляет собой цилиндрический контакт условный размер 8 ≈5,56 мм , в который устанавливаются 2 контакта условным размером 24 ≈0,64 мм.

Квадраксиальный контакт-вставка
- представляет собой цилиндрический контакт условный размер 8 ≈5,56 мм , в который устанавливаются 4 контакта условным размером 24 ≈0,64 мм.

КАБЕЛЬ ДЛЯ КВАДРАКСИАЛЬНЫХ КОНТАКТОВ





Марки применяемого кабеля:
ABS 1503 KD24,
Tensolite NF24Q100.

КАБЕЛЬ ДЛЯ ТВИНАКСИАЛЬНЫХ КОНТАКТОВ





Марки применяемого кабеля:
ABS 0386 WF,
Tensolite 24463/9PO25X-2(LD).

ПОКРЫТИЕ ЗАЩИТНОЕ:



Никель Н18



Кадмий Н6.Kd9

Н18 или Н6.Kd9 оливковый зеленый
- для повышения защиты от коррозии (стойкость к соляному туману 48 и 500 ч. соответственно)
- для обеспечения электропроводимости между сочлененными корпусами

КАБЕЛЬНОЕ ИСПОЛНЕНИЕ СОЕДИНИТЕЛЯ

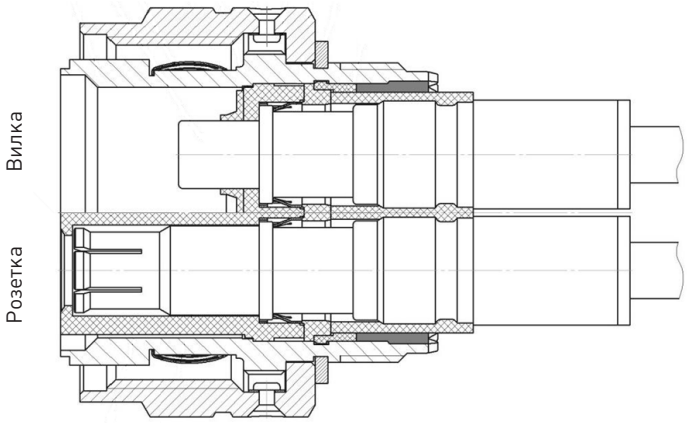

ВИЛКА (РОЗЕТКА) КАБЕЛЬНАЯ

Условное обозначение:
СКЦ102-1/11ВО11-NWK

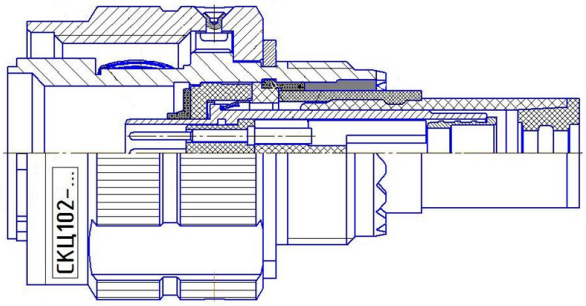

Условное обозначение:
СКЦ102-1/11РО11-NWK

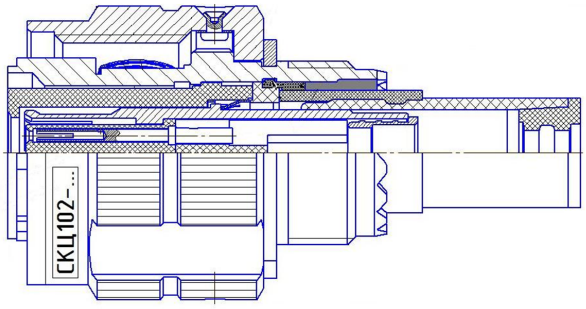

ГАБАРИТНЫЕ И ПРИСОЕДИНИТЕЛЬНЫЕ РАЗМЕРЫ (ММ).

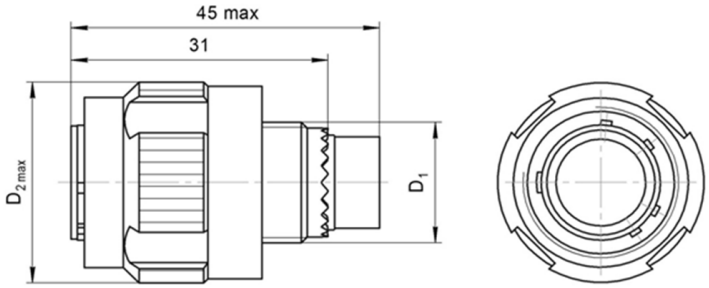

Условный размер корпуса	D1	D2max
11	М15×1-6g	25,0
17	М25×1-6g	35,7
21	М31×1-6g	41,7
25	М37×1-6g	48,0

СОЕДИНИТЕЛИ СКЦ102

ПРИБОРНОЕ ИСПОЛНЕНИЕ СОЕДИНИТЕЛЯ

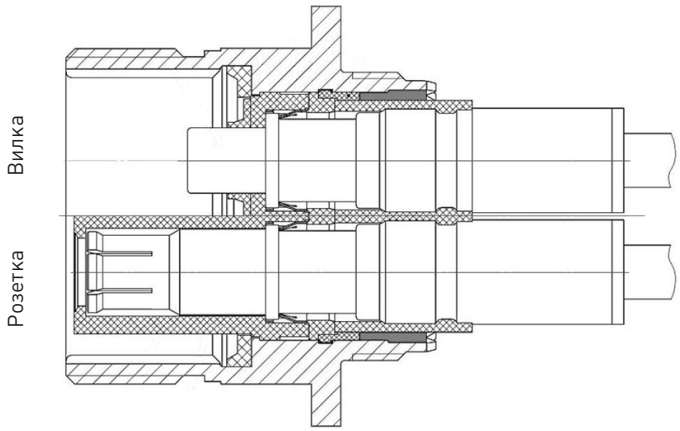

ВИЛКА (РОЗЕТКА) КАБЕЛЬНАЯ

Условное обозначение:
СКЦ102-1/11ВО11-NWП

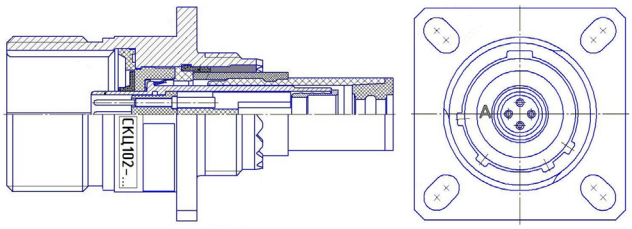

Условное обозначение:
СКЦ102-1/11РО11-NWП

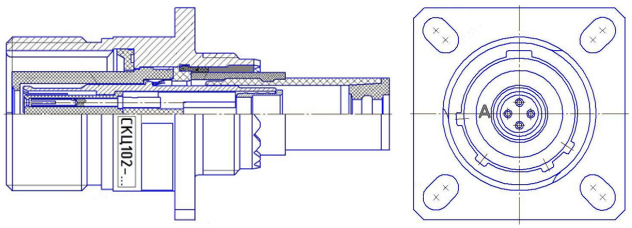

ГАБАРИТНЫЕ И ПРИСОЕДИНИТЕЛЬНЫЕ РАЗМЕРЫ (ММ).

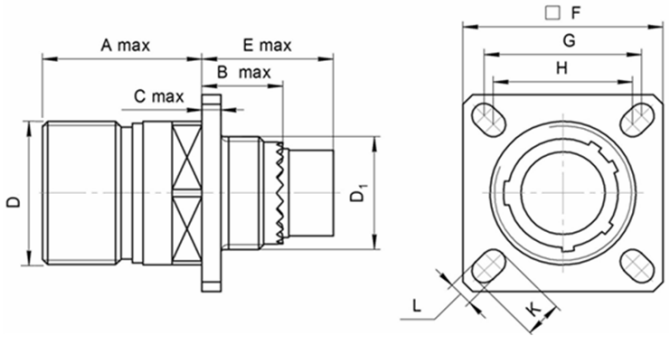

Условный размер корпуса	A max, мм	B max, мм	C max, мм	D1	E max, мм	F max, мм	G ±0,1 мм	H ±0,1 мм	K ±0,2 мм	L ±0,2 мм	D max, мм
11	20,9	10,6	2,5	M15×1-6g	52,5	26,5	20,62	18,26	4,93	3,25	19,05
17				M25×1-6g		33,6	26,97	24,61			30,16
21	20,1	11,4	2,5	M31×1-6g		40,0	31,75	29,36			34,93
25				M37×1-6g		46,3	38,10	34,93	6,15	3,91	41,28

ВИЛКИ И РОЗЕТКИ ИМЕЮТ 5 ОРИЕНТИРУЮЩИХ ЭЛЕМЕНТОВ, БАЗИРОВАННЫХ ПОД ОПРЕДЕЛЕННЫМИ УГЛАМИ В ЗАВИСИМОСТИ ОТ ВАРИАНТА ОРИЕНТАЦИИ N,A,B,C,D,E СОГЛАСНО MIL-DTL-38999.



Вид с торца приборного корпуса

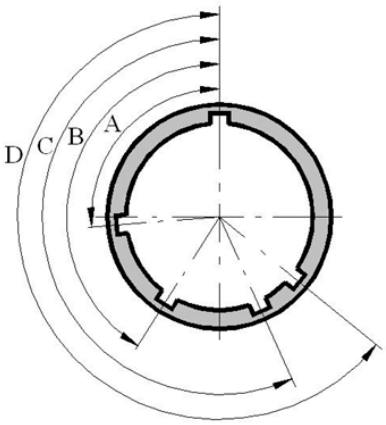

Вид с торца кабельного корпуса

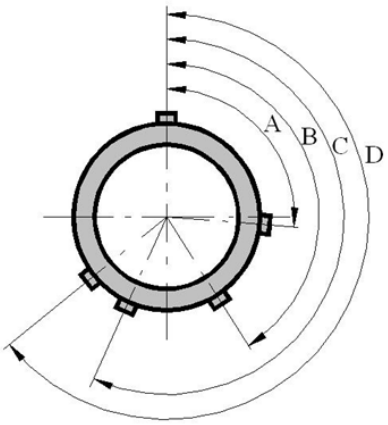



Условный размер корпуса	Углы	Варианты ориентации					
		N	A	B	C	D	E
11	A°	95	113	90	53	119	51
11	B°	141	156	145	156	146	141
11	C°	208	182	195	220	176	184
11	D°	236	292	252	255	298	242
17, 21, 25	A°	80	135	49	66	62	79
17, 21, 25	B°	142	170	169	140	145	153
17, 21, 25	C°	196	200	200	200	180	197
17, 21, 25	D°	293	310	244	257	280	272

ОБЖИМНОЙ ИНСТРУМЕНТ ДЛЯ ШТЫРЯ (ГНЕЗДА):

КЛЕЩИ – M22520/2-01 (AFM8)



ПОЗИЦИОНЕР – M22520/2-37 (K709)



ОБЖИМНОЙ ИНСТРУМЕНТ ДЛЯ КОРПУСА:

КЛЕЩИ – M22520/5-01 (HX4)



МАТРИЦА – M22520/5-45 (Y143)



ИНСТРУМЕНТ ДЛЯ ИЗВЛЕЧЕНИЕ ВСТАВОК-КОНТАКТОВ ИЗ СОЕДИНИТЕЛЯ СКЦ102



извлекатель КРШЕ.715233.301 (или инструмент M81969/14-06)
поставляются согласно заказа потребителя

СОЕДИНИТЕЛИ СКЦ102

КОМПЛЕКТУЮЩИЕ ИЗДЕЛИЯ ДЛЯ СОЕДИНИТЕЛЕЙ ТИПА СКЦ102

КОЖУХ ПРЯМОЙ ОТКРЫТЫЙ ТИПА КП (АНАЛОГ М85049/38)



Условный размер СКЦ102		Шифр кожуха для заказа
Вилка Розетка	СКЦ102-1/11	КП М85049/38-11(W,N)
Вилка Розетка	СКЦ102-2/17	КП М85049/38-17(W,N)
Вилка Розетка	СКЦ102-4/21	КП М85049/38-21(W,N)
Вилка Розетка	СКЦ102-8/25	КП М85049/38-25 (W,N)

КОЖУХ УГЛОВОЙ ТИПА КУ (АНАЛОГ L\185049/39)



Условный размер СКЦ102		Шифр кожуха для заказа
Вилка Розетка	СКЦ102-1/11	КУ М85049/39-11(W,N)
Вилка Розетка	СКЦ102-2/17	КУ М85049/39-17(W,N)
Вилка Розетка	СКЦ102-4/21	КУ М85049/39-21(W,N)
Вилка Розетка	СКЦ102-8/25	КУ М85049/39-25 (W,N)

ЗАГЛУШКА ПРИБОРНАЯ (АНАЛОГ D 38999/33)



Условный размер СКЦ102		Шифр кожуха для заказа	D
Вилка Розетка	СКЦ102-1/11	D38999/33W(F)11N(R)	17,8
Вилка Розетка	СКЦ102-2/17	D38999/33W(F)17N(R)	25,6
Вилка Розетка	СКЦ102-4/21	D38999/33W(F)21N(R)	32,0
Вилка Розетка	СКЦ102-8/25	D38999/33W(F)25N(R)	38,3

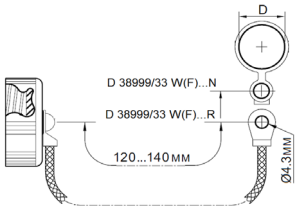

ЗАГЛУШКА КАБЕЛЬНАЯ (АНАЛОГ D 38999/32)



Условный размер СКЦ102		Шифр кожуха для заказа	D
Вилка Розетка	СКЦ102-1/11	D38999/32W(F)11N(R)	17,8
Вилка Розетка	СКЦ102-2/17	D38999/32W(F)17N(R)	25,6
Вилка Розетка	СКЦ102-4/21	D38999/32W(F)21N(R)	32,0
Вилка Розетка	СКЦ102-8/25	D38999/32W(F)25N(R)	38,3

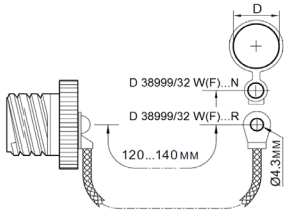

Покрытие: W – оливково-зеленый кадмий; F – никель;

Комплектующие изделия для соединителей типа СКЦ102 поставляются с приемкой "ОТК" по НКЦС.434410.527 ТУ

СОЕДИНИТЕЛИ СНЦ160

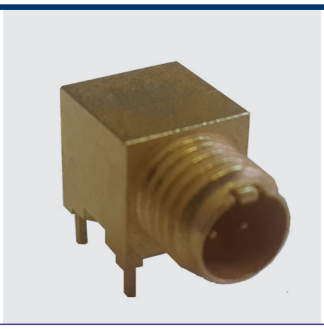

Соединители СНЦ160 взаимозаменяемы и взаимосочленяемы с зарубежными аналогами – твинаксиальными (квадраксиальными) переходными адаптерами фирмы «Amphenol».

Соединители с квадраксиальными и твинаксиальными контактами предназначены для высокоскоростных интерфейсов со скоростью передачи информации до 100 Мбит/с.

СОЕДИНИТЕЛЯМ ПРИСВОЕНЫ УСЛОВНЫЕ ОБОЗНАЧЕНИЯ, КОТОРЫЕ СОСТОЯТ ИЗ СЛЕДУЮЩИХ КЛАССИФИКАЦИОННЫХ ПРИЗНАКОВ:

СНЦ	160	2 (4)	В (Р)	П (О)	1 (3)	1	100

Тип соединителя

Порядковый номер разработки

Количество контактов

Часть соединителя:
В - вилка;
Р - розетка.

Способ монтажа:
П-пайка (вилка);
О-обжатие (розетка)

Тип хвостовика:
1 - хвостовик цилиндрический (розетка);
3 - хвостовик для углового монтажа(вилка).

Покрытие рабочей части контакта:
1- золото

Покрытие корпуса:
F - никель;
W - кадмий.

ПРИМЕРЫ ОБОЗНАЧЕНИЯ:

Вилка СНЦ160-2ВП31-100	КРШЕ.430421.001 ТУ
Розетка СНЦ160-4РО11-100	КРШЕ.430421.001 ТУ

СОЕДИНИТЕЛИ СНЦ160

ТЕХНИЧЕСКИЕ ХАРАКТЕРИСТИКИ

Рабочий ток на каждый контакт	1 А
Рабочее напряжение	150 В
Переходное сопротивление контактов (штырь – гнездо)	не более 15 мОм
Переходное сопротивление корпусов (корпус – корпус)	не более 10 мОм
Сопротивление изоляции	не менее 5000 МОм
Электрическая прочность изоляции	800 В
Передача высокочастотного электрического сигнала с частотой до	3 ГГц
Волновое сопротивление	100 Ом
Переходное затухание между парами, измеренное на ближнем конце, при частоте 1 МГц при частоте 16 МГц при частоте 20 МГц при частоте 100 МГц при частоте 250 МГц	 не менее 65 дБ не менее 52 дБ не менее 50 дБ не менее 45 дБ не менее 30 дБ
Эффективность экранирования (на частоте 80 МГц), дБ	36
Диапазон рабочих температур	минус 65°С до +150°С
Стойкость к воздействию соляного (морского) тумана	48 ч.
Минимальная наработка	2000 ч при +160°С
Работоспособность в диапазоне частот вибрации ускорение	 от 10 до 2 000 Гц 400м/с2 (40g)
Износоустойчивость	500 сочленений-расчленений в течение срока сохраняемости
Усилие расчленения соединителей, Н (кгс)	11 (1,1)
Момент вращения накидной гайки, Н*м (кгс*м)	1,4 (0,14)
Срок сохраняемости	30 лет

ВИЛКА ТВИНАКСИАЛЬНАЯ ПОД ПЕЧАТНЫЙ МОНТАЖ СНЦ160-2ВП31-100

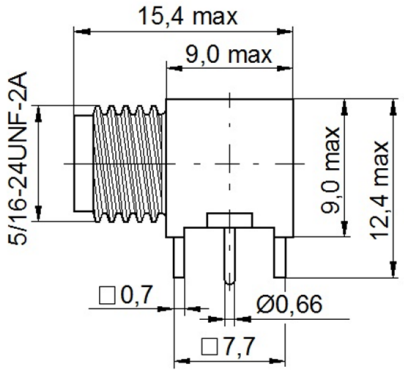

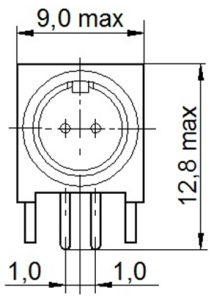

РОЗЕТКА ТВИНАКСИАЛЬНАЯ КАБЕЛЬНАЯ СНЦ160-2РО11-100

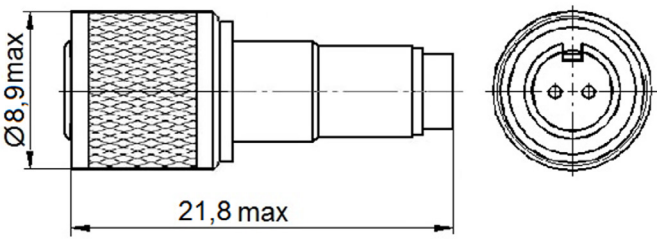

МАРКИ ПРИМЕНЯЕМОГО КАБЕЛЯ: ABS 0386 WF, TENSOLITE 24463/9P025X-2(LD), S280W502-1.

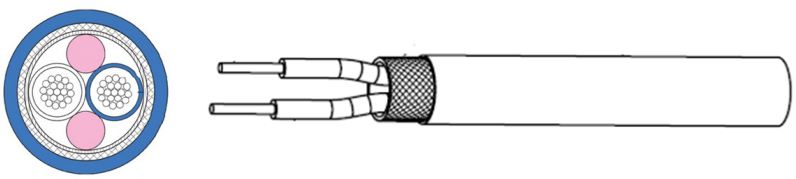

ОБЖИМНОЙ ИНСТРУМЕНТ ДЛЯ ШТЫРЯ (ГНЕЗДА):

КЛЕЩИ – М22520/2-01 (AFM8)



ПОЗИЦИОНЕР – М22520/2-34 (К323)



ОБЖИМНОЙ ИНСТРУМЕНТ ДЛЯ КОРПУСА:

КЛЕЩИ – М22520/5-01 (НХ4)



МАТРИЦА – М22520/5-05 (Y197)



ВИЛКА КВАДРАКСИАЛЬНАЯ ПОД ПЕЧАТНЫЙ МОНТАЖ СНЦ160-4ВП31-100

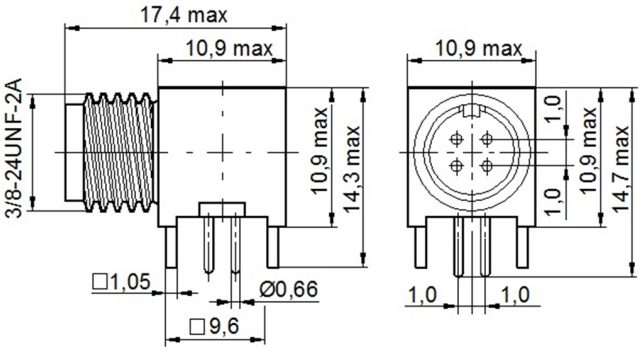

РОЗЕТКА КВАДРАКСИАЛЬНАЯ КАБЕЛЬНАЯ СНЦ160-4РО11-100

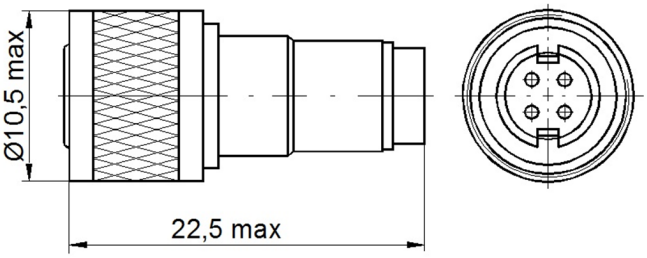

МАРКИ ПРИМЕНЯЕМОГО КАБЕЛЯ: ABS 1503 KD24, TENSOLITE NF24Q100

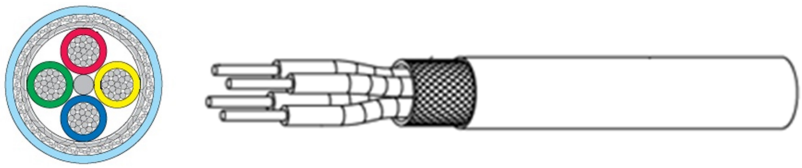

ОБЖИМНОЙ ИНСТРУМЕНТ ДЛЯ ШТЫРЯ (ГНЕЗДА):

КЛЕЩИ – М22520/2-01 (AFM8)



ПОЗИЦИОНЕР – М22520/2-37 (К709)



ОБЖИМНОЙ ИНСТРУМЕНТ ДЛЯ КОРПУСА:

КЛЕЩИ – М22520/5-01 (НХ4)



МАТРИЦА – М22520/5-05 (Y197)



СОЕДИНИТЕЛИ СРТ75

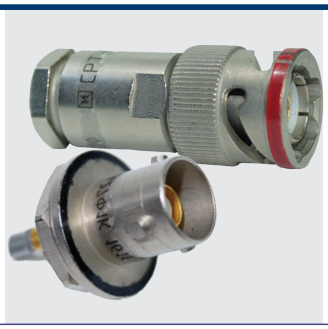

Соединители радиочастотные триаксиальные, негерметичные, байонетные и врубные, предназначены для работы в диапазоне частот от 0,5 до 1,5 МГц в мультиплексорной линии информационного обмена по ГОСТ Р 52070.

СОЕДИНИТЕЛЯМ ПРИСВОЕНЫ УСЛОВНЫЕ ОБОЗНАЧЕНИЯ, КОТОРЫЕ СОСТОЯТ ИЗ СЛЕДУЮЩИХ КЛАССИФИКАЦИОННЫХ ПРИЗНАКОВ:

СРТ	75	425 (426, 427, 428, 429, 431, 433)	Ф	1 (2, 3, 4, 5, 6, 7)	К
Тип соединителя					
Волновое сопротивление:					
Порядковый номер разработки: **Байонетное сочленение:** **- 425 - вилка кабельная;** **- 431 - вилка кабельная с удлиненным хвостовиком;** **- 426 - розетка приборно-кабельная;** **- 433 - розетка приборно-кабельная с удлиненным хвостовиком;** **- 427 - розетка приборная;** **Врубное сочленение:** **- 428 - вилка кабельная;** **- 429 - розетка кабельная;**					
Изоляционный материал соединителя: **Ф - фторопласт**					
Числа, обозначающие номер поляризации для соединителей байонетного сочленения. **Отсутствие числа – для соединителей с нормальным (через 120°) расположением осей пазов (для вилок) и выступов (для розеток)**					
Условное обозначеник предприятия – разработчика (АО «Завод Элекон»)					

ПРИМЕРЫ ОБОЗНАЧЕНИЯ:

Вилка СРТ-75-425ФК	**НКЦС.434511.501ТУ**
Розетка СРТ-75-426Ф4К	**НКЦС.434511.501ТУ**

СОЕДИНИТЕЛИ СРТ75

ТЕХНИЧЕСКИЕ ХАРАКТЕРИСТИКИ

Волновое сопротивление сочлененных кабельных частей соединителя при частоте 1МГц, не более ,Ом	80
Сопротивление контактов «штырь-гнездо, «обойма контактная-гильза контактная», «корпус-корпус», не более, мОм	10
Сопротивление изоляции в нормальных климатических условиях, не менее, Мом	1000
Максимальный ток на контакт, не более, А	0,5
Максимальное рабочее напряжение (амплитудное значение), В	200
Количество сочленений - расчленений	500
Срок сохраняемости, лет	25
Климатическое исполнение	всеклиматическое
Соединители устойчивы к воздействию спецфакторов	

СОЕДИНИТЕЛИ СРТ-75-428Ф, СРТ-75-429Ф

СРТ-75-428Ф

Вилка кабельная
(врубное сочленение)

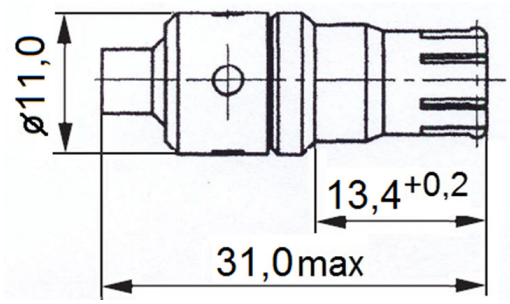

СРТ-75-429Ф

Розетка кабельная
(врубное сочленение)

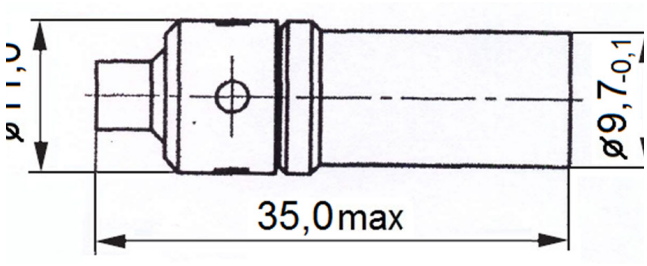



Рекомендуемая марка кабеля: КВСФ-75 по ТУ 16-705.198.
Допускается применение других кабелей, удовлетворяющих условиям эксплуатации

СОЕДИНИТЕЛИ СРТ75

СОЕДИНИТЕЛИ СРТ-75-425Ф, СРТ-75-431Ф

СРТ-75-425Ф(1,2,3,4,5,6,7)К

Вилка кабельная
(байонетное сочленение)

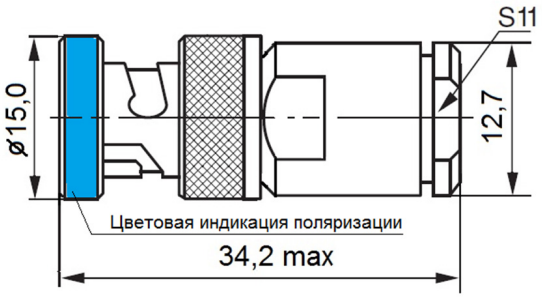

СРТ-75-431Ф(1,2,3,4,5,6,7)К

Вилка кабельная
с удлиненным хвостовиком
(байонетное сочленение)

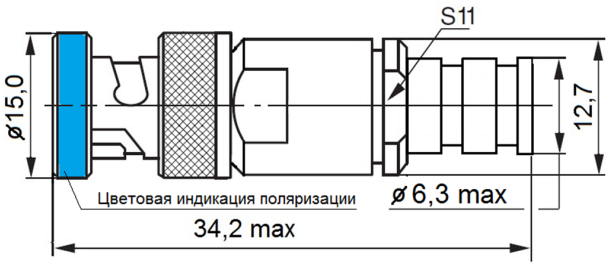

Поляризация вилок, вид с контактной стороны

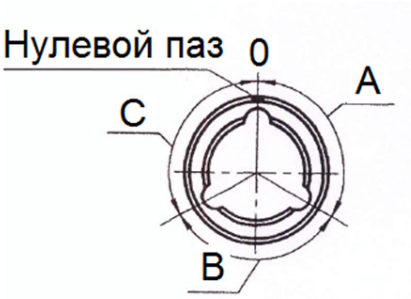

СРТ-75-425ФК;
СРТ-75-431ФК;

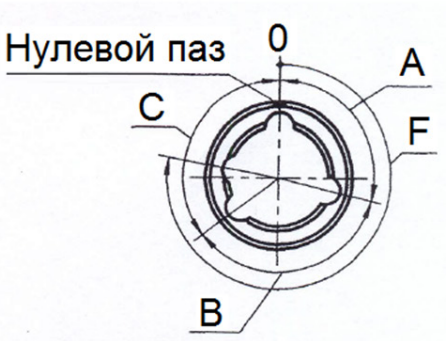

СРТ-75-425Ф1(2,3,4,5,6,7)К;
СРТ-75-431Ф1(2,3,4,5,6,7)К;

ЦВЕТ ПОЛОСЫ ВИЗУАЛЬНОЙ ИНДИКАЦИИ НОМЕРА ПОЛЯРИЗАЦИИ НА ОБОЙМЕ ВИЛКИ И УГЛОВОЕ РАСПОЛОЖЕНИЕ ПАЗОВ В ОБОЙМЕ ВИЛОК

Обозначение Вилки	A	B	C	F	Цвет полосы
СРТ-75-425ФК; СРТ-75-431ФК	120°	120°	120°	-	без цветовой индикации
СРТ-75-425Ф1К; СРТ-75-431Ф1К	104°	128°	128°	280°	черный
СРТ-75-425Ф2К; СРТ-75-431Ф2К				55°	оранжевый
СРТ-75-425Ф3К; СРТ-75-431Ф3К				160°	красный
СРТ-75-425Ф4К; СРТ-75-431Ф4К	110°	145°	105°	55м	голубой
СРТ-75-425Ф5К; СРТ-75-431Ф5К				205°	зеленый
СРТ-75-425Ф6К; СРТ-75-431Ф6К				310°	коричневый
СРТ-75-425Ф7К; СРТ-75-431Ф7К				180°	фиолетовый



Рекомендуемая марка кабеля: КВСФ-75 по ТУ 16-705.198.
Допускается применение других кабелей, удовлетворяющих условиям эксплуатации

По дополнительному заказу для Вилок поставляются эксплуатационные заглушки.
Пример для заказа: Заглушка “В” НКЦС.434511.501 ТУ

СОЕДИНИТЕЛИ СРТ-75-426Ф, СРТ-75-427Ф, СРТ-75-433Ф

СРТ-75-426Ф(1,2,3,4,5,6,7)К

Розетка приборно - кабельная
(байонетное сочленения)

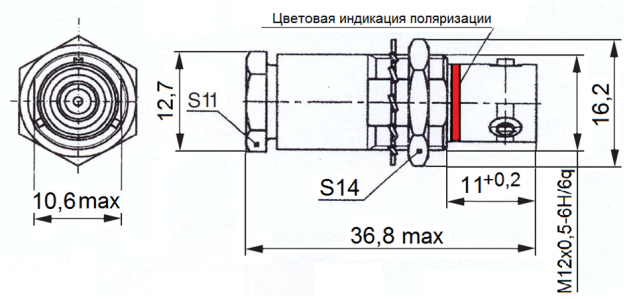

СРТ-75-433Ф(1,2,3,4,5,6,7)К

Розетка приборно – кабельная
с удлиненным хвостовиком
(байонетное сочленение)

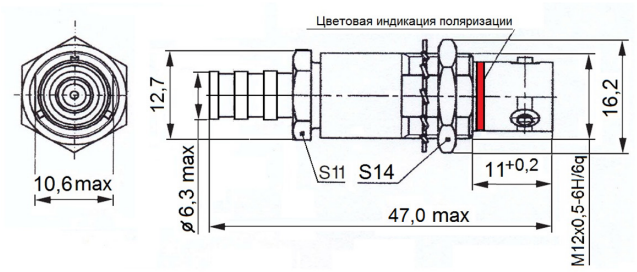

СРТ-75-427Ф(1,2,3,4,5,6,7)К

Розетка приборно – кабельная
(байонетное сочленение)

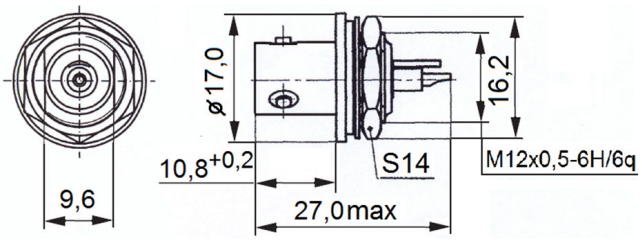

Поляризация вилок, вид с контактной стороны

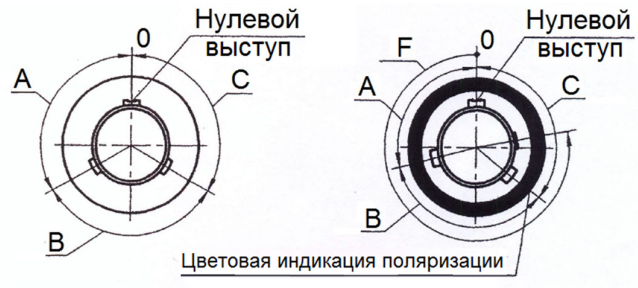

СРТ-75-426ФК;
СРТ-75-427ФК;
СРТ-75-433ФК;

СРТ-75-426Ф1(2,3,4,5,6,7)К;
СРТ-75-427Ф1(2,3,4,5,6,7)К;
СРТ-75-433Ф1(2,3,4,5,6,7)К;

ЦВЕТ ПОЛОСЫ ВИЗУАЛЬНОЙ ИНДИКАЦИИ НОМЕРА ПОЛЯРИЗАЦИИ НА ОБОЙМЕ ВИЛКИ И УГЛОВОЕ РАСПОЛОЖЕНИЕ ПАЗОВ В ОБОЙМЕ ВИЛОК

Обозначение Вилки	A	B	C	F	Цвет полосы
СРТ-75-426ФК; СРТ-75-427ФК; СРТ-75-433ФК	120°	120°	120°	-	без цветовой индикации
СРТ-75-426Ф1К; СРТ-75-427Ф1К; СРТ-75-433Ф1К	104°	128°	128°	280°	черный
СРТ-75-426Ф2К; СРТ-75-427Ф2К; СРТ-75-433Ф2К				55°	оранжевый
СРТ-75-426Ф3К; СРТ-75-427Ф3К; СРТ-75-433Ф3К				160°	красный
СРТ-75-426Ф4К; СРТ-75-427Ф4К; СРТ-75-433Ф4К	110°	145°	105°	55°	голубой
СРТ-75-426Ф5К; СРТ-75-427Ф5К; СРТ-75-433Ф5К				205°	зеленый
СРТ-75-426Ф6К; СРТ-75-427Ф6К; СРТ-75-433Ф6К				310°	коричневый
СРТ-75-426Ф7К; СРТ-75-427Ф7К; СРТ-75-433Ф7К				180°	фиолетовый



Рекомендуемая марка кабеля: КВСФ-75 по ТУ 16-705.198.
Допускается применение других кабелей, удовлетворяющих условиям эксплуатации

По дополнительному заказу для Вилок поставляются эксплуатационные заглушки.
Пример для заказа: Заглушка “Р” НКЦС.434511.501 ТУ

СОЕДИНИТЕЛИ ТИП BMA



«Разработка радиочастотных коаксиальных соединителей по типу соединителей BMA Series фирмы Huber+Suhner»

ТЕХНИЧЕСКИЕ ХАРАКТЕРИСТИКИ

Сопротивление контактов, Ом: - «штырь-гнездо» - «корпус-корпус»	 0,03 0,02
Коэффициент стоячей волны по напряжению	1,25
Сопротивление изоляции между контактом и корпусом соединителя, Мом	5000
Рабочая частота, ГГц	18

Волновое сопротивление, Ом	50
Максимальное рабочее напряжение между внутренним контактом и корпусом соединителя, В	250
Количество сочленений-расчленений	1000
Минимальный срок сохраняемости соединителей, не менее, лет	25

ВИЛКА ПРИБОРНАЯ



аналог соединителя
12_BMA-50-0-3/199_NE

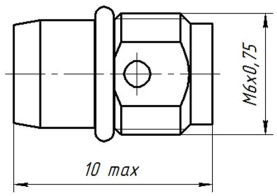

УСЛОВИЯ ЭКСПЛУАТАЦИИ

Синусоидальная вибрация: Диапазон частот, Гц Амплитуда ускорения, м/с² (g)	 10 – 2 000 100 (10)
Механический удар одиночного действия: Пиковое ударное ускорение, м/с² (g) Длительность действия ударного ускорения, мс	 500 (50) 11
Механический удар многократного действия: Пиковое ударное ускорение, м/с² (g) Длительность действия ударного ускорения, мс	 150 (15) 2-15
Линейное ускорение, м/с² (g)	200 (20)
Рабочая температура, °С	минус 65...+125

ВИЛКА ПРИБОРНО-КАБЕЛЬНАЯ



аналог соединителей
14_BMA-50-2-2/111_NE под кабель SM86 FEP под кабель SM113 FEP
14_BMA-50-3-2/111_NE под кабель SM141 FEP

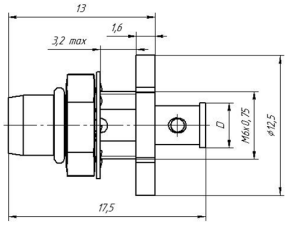

РОЗЕТКА ПРИБОРНО-КАБЕЛЬНАЯ



аналог соединителей
25_BMA-50-2-2/119_NE под кабель SM86 FEP, SM113 FEP
25_BMA-50-3-2/119_NE под кабель SM141 FEP

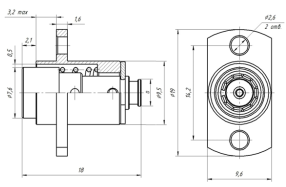

СВЧ-ВВОД ВИЛКИ ПРИБОРНОЙ



аналог соединителя
73_Z-0-0-198

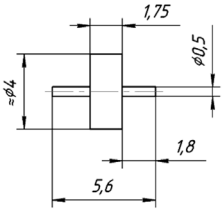

ВИЛКА ПРИБОРНАЯ



аналог соединителя 12_BMA-50-0-3/199_NE

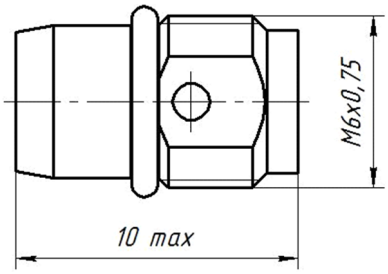

ВИЛКА ПРИБОРНО-КАБЕЛЬНАЯ



аналог соединителей
14_BMA-50-2-2/111_NE под кабель SM86 FEP
под кабель SM113 FEP
14_BMA-50-3-2/111_NE под кабель SM141 FEP

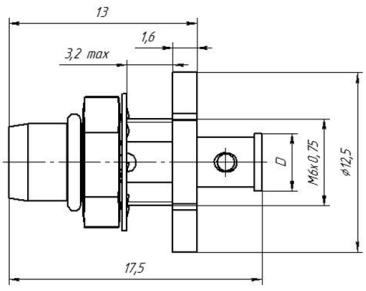

РОЗЕТКА ПРИБОРНО-КАБЕЛЬНАЯ

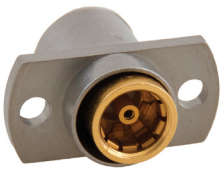

аналог соединителей
25_BMA-50-2-2/119_NE под кабель SM86 FEP
под кабель SM113 FEP
25_BMA-50-3-2/119_NE под кабель SM141 FEP

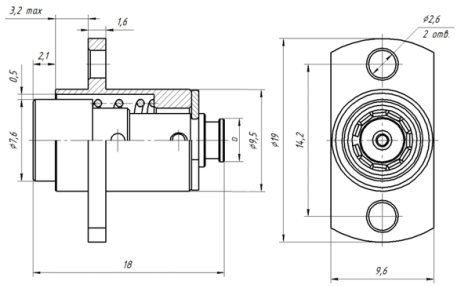

СВЧ-ВВОД ВИЛКИ ПРИБОРНОЙ



аналог соединителя 73_Z-0-0-198

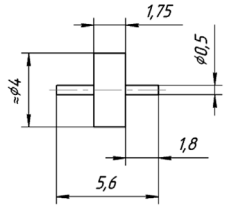

СОЕДИНИТЕЛИ ТИП SMA



«Разработка серии соединителей аналогов ф. Amphenol тип SMA для радиочастотных 50 Ом кабелей в диапазоне частот до 18 ГГц.»

ПРЯМОЙ СОЕДИНИТЕЛЬ ДЛЯ МОНТАЖА НА КАБЕЛЬ (ВИЛКА)



Аналог
ф. Amphenol

901-9870;
901-9871;
901-9877;
901-9916;

УГЛОВОЙ СОЕДИНИТЕЛЬ (РОЗЕТКА)

для монтажа на плату пайкой
с координатной сеткой 2,54 мм



аналог
ф. Amphenol

901-143-6RFX

ПРЯМОЙ СОЕДИНИТЕЛЬ (РОЗЕТКА)

для монтажа на плату пайкой
с координатной сеткой 2,54 мм



аналог
ф. Amphenol

901-144-8RFX

УГЛОВОЙ СОЕДИНИТЕЛЬ (РОЗЕТКА)



аналог
ф. Amphenol

132203-12

ПРЯМОЙ СОЕДИНИТЕЛЬ (РОЗЕТКА)

для монтажа на панель прибора



аналог
ф. Amphenol:

901-9215

СОЕДИНИТЕЛИ ТИП SMB



«Разработка серии радиочастотных коаксиальных соединителей печатного и объемного монтажа диапазона частот до 4-6 ГГц, в том числе предназначенных для поверхностного монтажа серий SMB, ф. Amphenol, ф. Radiall»

СОЕДИНИТЕЛЯМ ПРИСВОЕНЫ УСЛОВНЫЕ ОБОЗНАЧЕНИЯ, КОТОРЫЕ СОСТОЯТ ИЗ СЛЕДУЮЩИХ КЛАССИФИКАЦИОННЫХ ПРИЗНАКОВ:

Тип соединителя	СР	50	1	XX	X	X	XX	XXX
Соединитель радиочастотный								
Волновое сопротивление 50 Ом								
Порядковый номер разработки								
Конструктивное исполнение соединителей: **01 - кабельный;** **02- приборно-кабельный;** **03 - приборный;** **04 - печатного монтажа в отверстия платы;** **05- печатного монтажа на край платы;** **06- поверхностного монтажа на плату.**								
Часть соединителя: **В- вилка** **Р - розетка**								
Вид корпуса: **П - прямой;** **У - угловой.**								
Способ крепления кабеля на корпус соединителя: **Пк - пайка;** **Об - обжимка;** **Пр - прижим.**								
Символ отсутствует для соединителей: **- приборный;** **- печатного монтажа в отверстия платы;** **- печатного монтажа на край платы;** **- поверхностного монтажа на плату.**								
Номер типоконструкции: 001 - 100								

СОЕДИНИТЕЛИ ТИП SMB

Обозначение	СР-50-1-01-В-П-Об-001	СР-50-1-01-В-П-Об-002	СР-50-1-01-В-П- Об -003	СР-50-1-01-В-П- Об -004
				
Аналог	142241	142189	142190	142330
Кабель	RG-178B/U, RG-196A/U	RG174/U, RG-188A/U, RG-316/U	RG-316U/D	RG-58U, RG-58B/U

Обозначение	СР-50-1-01-В-П-Пр-005	СР-50-1-01-В-П-Пр-006	СР-50-1-01-В-П-Пк-007	СР-50-1-01-В-У-Об-008
				
Аналог	R 114 203 000	R 114 205 133	142253	142252
Кабель	RG-178, RG-196	2.6 / 50+75 / S	.085'' / .086''	RG-174/U, RG-188A/U, RG-316/U

Обозначение	СР-50-1-01-Р-П- Об -009	СР-50-1-01-Р-П- Об -010	СР-50-1-01-Р-П- Об -011	СР-50-1-01-Р-П- Об -012
				
Аналог	142229	142186	142187	142255
Кабель	RG-178/U, RG-196/U	RG-174/U, RG-188A/U, RG-316/U	RG-316U/D	RG-58U

Обозначение	СР-50-1-01-Р-П- Об -013	СР-50-1-01-Р-П-Пр-014	СР-50-1-01-Р-П-Пр-015	СР-50-1-01-Р-П-Пк-016
				
Аналог	142220	R 114 003 000	R 114 005 133	142321
Кабель	RG-142/U, 223/U, 400/U		Кабель 2.6 / 50+75 / S	.141''

СОЕДИНИТЕЛИ ТИП SMB

Обозначение	СР-50-1-01-Р-П-Пк-017	СР-50-1-01-Р-П-Пк-018	СР-50-1-01-Р-У-Об-019	СР-50-1-01-Р-У-Об-020
				
Аналог	142212	142224	142195	142194
Кабель	.085'', .086''	.047''	RG-178/U, RG-196/U	RG-174/U, RG-188A/U, RG-316/U

Обозначение	СР-50-1-01-Р-У-Об-021	СР-50-1-01-Р-У-Об-022	СР-50-1-01-Р-У-Пр-023	СР-50-1-01-Р-У-Пр-024
		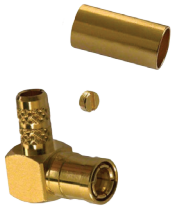		
Аналог	142176	142206	R 114 163 133	R 114 165 133
Кабель	RG-174/U, RG-188/U, RG-316/U	RG-58/U	2 / 50 / S	2.6 / 50+75 / S

Обозначение	СР-50-1-01-Р-У-Пк-025	СР-50-1-02-В-П-Об-052	СР-50-1-02-В-П-Об-053	СР-50-1-02-В-П-Об-054
				
Аналог	142214	142231	142191	142192
Кабель	.085'', .086''	RG-178B/U, RG-196A/U	RG-174/U, RG-188A/U, RG-316/U	RG-316U/D

Обозначение	СР-50-1-02-В-П-Пр-055	СР-50-1-02-В-П-Пр-056	СР-50-1-02-В-П-Пк-057	СР-50-1-02-В-У-Об-058
				
Аналог	R 114 303 133	R 114 305 133	142301	142233
Кабель	2 / 50 / S	2.6 / 50+75 / S	.085'', .086''	RG-174/U, RG-188A/U, RG-316/U

СОЕДИНИТЕЛИ ТИП SMB

Обозначение	СР-50-1-02-Р-П-Пр-059	СР-50-1-03-В-П-067	СР-50-1-03-В-П-068	СР-50-1-03-В-П-069
		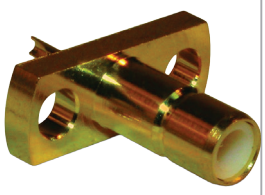	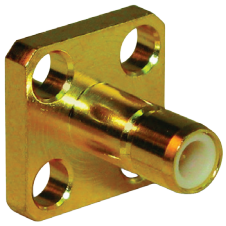	
Аналог	R 116 003 900	142166	142162	142150
Кабель	2 / 50 / S			

Обозначение	СР-50-1-03-В-П-070	СР-50-1-03-В-П-071	СР-50-1-03-В-У-072	СР-50-1-04-В-П-073
				
Аналог	142154	142158	R 114 670 000	142138

Обозначение	СР-50-1-04-В-П-074	СР-50-1-04-В-У-075	СР-50-1-04-В-У-076	СР-50-1-04-Р-П-077
		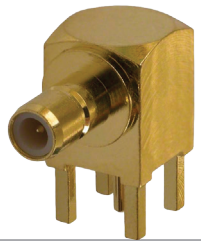	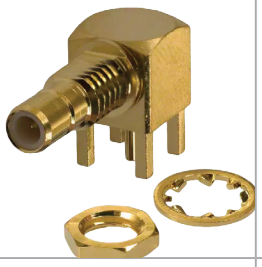	
Аналог	142210	142146	142184	142134

Обозначение	СР-50-1-04-Р-П-078	СР-50-1-04-Р-У-079	СР-50-1-05-В-П-092
		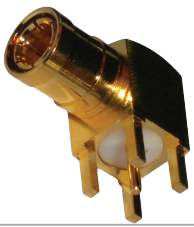	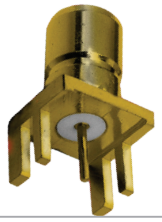
Аналог	R114 425 000	142142	142311

СОЕДИНИТЕЛИ ТИП SMP



«Разработка серии миниатюрных герметичных и негерметичных радиочастотных коаксиальных соединителей диапазона частот до 26,5 ГГц и миниатюрных радиочастотных коаксиальных переходов с быстрофиксируемым способом сочленения на диапазон частот до 18 ГГц серий SMP ф. Amphenol »

СОЕДИНИТЕЛЯМ ПРИСВОЕНЫ УСЛОВНЫЕ ОБОЗНАЧЕНИЯ, КОТОРЫЕ СОСТОЯТ ИЗ СЛЕДУЮЩИХ КЛАССИФИКАЦИОННЫХ ПРИЗНАКОВ:

Тип соединителя	СР	50	3	XX	XX	X	X

Соединитель радиочастотный

Волновое сопротивление 50 Ом

Порядковый номер разработки

Конструктивное исполнение соединителей:
- **01 - кабельные;**
- **02 - приборно-кабельные;**
- **03 - приборные;**
- **04 - печатного монтажа в отверстия платы;**
- **05 - печатного монтажа на край платы;**
- **06 - поверхностного монтажа на плату;**
- **07 - комбинированного монтажа;**
- **08 - коаксиальный переход.**

Часть соединителя:
- **В- вилка;**
- **Р - розетка;**
- **РР - переход розетка-розетка.**

Вид корпуса:
- **П - прямой;**
- **У - угловой.**

Конструктивное исполнение:
- **для типов СР-50-3-01, СР-50-4-01, СР50-4-02 исполнение под кабель: 1...7;**
- **для типов СР-50-3-04, СР-50-3-05, СР-50-3-06, СР-50-3-07 способ сочленения с ответной частью:**
  - **П - полное;**
  - **О - ограниченное;**
  - **С - скользящее;**
- **для типа СР-50-3-08 исполнение длины перехода: 1...9;**
- **для типа СР-50-4-03 способ крепления соединителя:**
  - **З - запрессовка;**
  - **Р - резьбовое;**
  - **Г - с помощью гайки;**
- **для типа СР-50-4-04 способ крепления соединителя:**
  - **П - пайка.**

СОЕДИНИТЕЛИ ТИП SMP

Обозначение	СР-50-3-01-Р-У-1	СР-50-3-01-Р-У-2	СР-50-3-01-Р-П-1
			
Аналог	SMP-FR-C06	SMP-FR-C07	SMP-FS-C06
Кабель	0.047”	0.086”	0.047”

Обозначение	СР-50-3-01-Р-П-2	СР-50-3-04-В-П-П	СР-50-3-04-В-П-С
			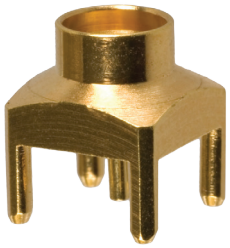
Аналог	SMP-FS-C07	SMP-MSFD-PCT	SMP-MSLD-PCT
Кабель	0.086”		

Обозначение	СР-50-3-04-В-П-О	СР-50-3-05-В-П-П	СР-50-3-05-В-П-О
	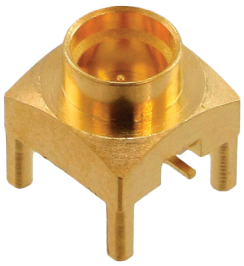		
Аналог	SMP-MSSB-PCT	302102	302114

Обозначение	СР-50-3-05-В-П-С	СР-50-3-06-В-П-О	СР-50-3-06-В-П-С
			
Аналог	302100	SMP-MSLD-PCT-10	SMP-MSCM-PCS-10

СОЕДИНИТЕЛИ ТИП SMP

Обозначение	СР-50-3-07-В-П-О	СР-50-3-07-В-П-С	СР-50-3-08-РР-П-1
			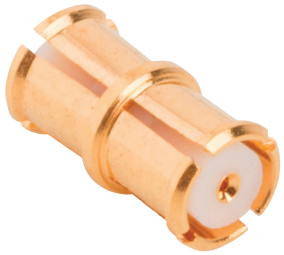
Аналог	SMP-MSLD-PCS-T	SMP-MSSB-PCS	SMP-FSBA-645

Обозначение	СР-50-3-08-РР-П-2	СР-50-3-08-РР-П-3	СР-50-3-08-РР-П-4
	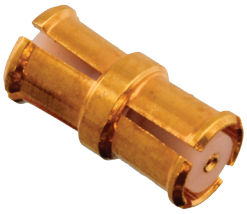		
Аналог	SMP-FSBA-696	SMP-FSBA-739	SMP-FSBA-090

Обозначение	СР-50-3-08-РР-П-5	СР-50-3-08-РР-П-6	СР-50-3-08-РР-П-7
			
Аналог	SMP-FSBA-093	SMP-FSBA-990	SMP-FSBA-131

Обозначение	СР-50-3-08-РР-П-8	СР-50-3-08-РР-П-9
		
Аналог	SMP-FSBA-145	SMP-FSBA-224

СОЕДИНИТЕЛИ ТИП МСХ

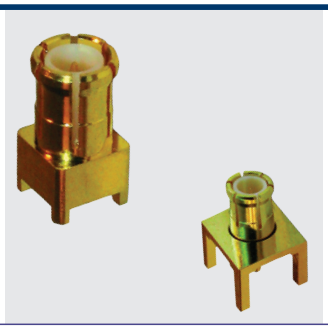

«Разработка серии радиочастотных коаксиальных соединителей печатного и объемного монтажа диапазона частот до 4-6 ГГц, в том числе предназначенных для поверхностного монтажа серий МСХ ф. Amphenol, ф. Radiall»

СОЕДИНИТЕЛЯМ ПРИСВОЕНЫ УСЛОВНЫЕ ОБОЗНАЧЕНИЯ, КОТОРЫЕ СОСТОЯТ ИЗ СЛЕДУЮЩИХ КЛАССИФИКАЦИОННЫХ ПРИЗНАКОВ:

Тип соединителя	СР	50	2	XX	X	X	XX	XXX

Соединитель радиочастотный

Волновое сопротивление 50 Ом

Порядковый номер разработки

Конструктивное исполнение соединителей:
- **01 - кабельный;**
- **02- приборно-кабельный;**
- **03 - приборный;**
- **04 - печатного монтажа в отверстия платы;**
- **05- печатного монтажа на край платы;**
- **06- поверхностного монтажа на плату.**

Часть соединителя:
- **В- вилка**
- **Р - розетка**

Вид корпуса:
- **П - прямой;**
- **У - угловой.**

Способ крепления кабеля на корпус соединителя:
- **Пк - пайка;**
- **Об - обжимка;**
- **Пр - прижим.**

Символ отсутствует для соединителей:
- **- приборный;**
- **- печатного монтажа в отверстия платы;**
- **- печатного монтажа на край платы;**
- **- поверхностного монтажа на плату.**

Номер типоконструкции: 001 - 100

СОЕДИНИТЕЛИ ТИП МСХ

Обозначение	СР-50-2-02-Р-П-Пк-066	СР-50-2-04-В-П-080	СР-50-2-04-В-У-081
		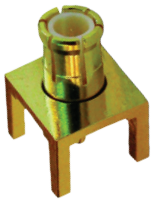	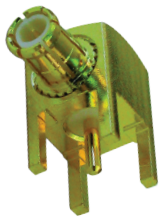
Аналог	252163	252153	252155
Кабель	.085'', .086''		

Обозначение	СР-50-2-04-Р-П-082	СР-50-2-04-Р-П-083	СР-50-2-04-Р-П-084
		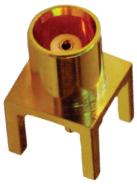	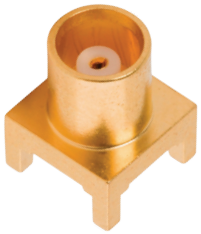
Аналог	919-109J-51PX	252105-01	919-382J-51P

Обозначение	СР-50-2-04-Р-П-085	СР-50-2-04-Р-П-086	СР-50-2-04-Р-П-087
	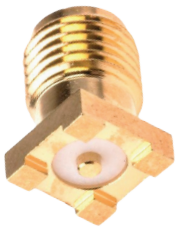		
Аналог	R 113 554 020	919-119J-51AX	252141

Обозначение	СР-50-2-04-Р-П-088	СР-50-2-04-Р-П-089
		
Аналог	252143	919-176J-51A

СОЕДИНИТЕЛИ ТИП МСХ

Обозначение	СР-50-2-04-Р-П-090	СР-50-2-04-Р-П-091	СР-50-2-05-Р-П-093
		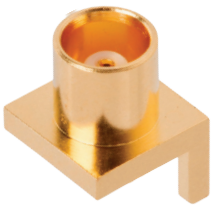	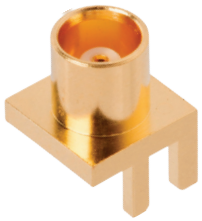
Аналог	252129-11	919-260J-51A	919-385J-51S

Обозначение	СР-50-2-05-Р-П-094	СР-50-2-06-В-П-095	СР-50-2-06-Р-П-096
	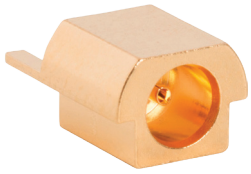		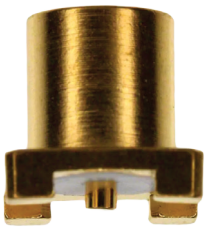
Аналог	252151	252153-11	919-118J-51P

Обозначение	СР-50-2-06-Р-П-097	СР-50-2-06-Р-П-098	СР-50-2-06-Р-У-099
	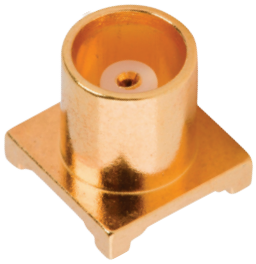		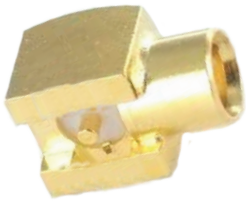
Аналог	919-384J-51P	252175	252149

Обозначение	СР-50-2-06-Р-У-100
	
Аналог	919-305J-51P

СОЕДИНИТЕЛИ ТИП QMA

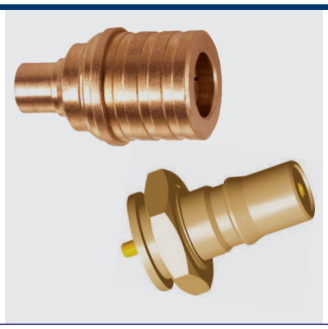

«Разработка серии миниатюрных герметичных и негерметичных радиочастотных коаксиальных соединителей диапазона частот до 26,5 ГГц и миниатюрных радиочастотных коаксиальных переходов с быстрофиксируемым способом сочленения на диапазон частот до 18 ГГц серий QMA ф. Amphenol »

СОЕДИНИТЕЛЯМ ПРИСВОЕНЫ УСЛОВНЫЕ ОБОЗНАЧЕНИЯ, КОТОРЫЕ СОСТОЯТ ИЗ СЛЕДУЮЩИХ КЛАССИФИКАЦИОННЫХ ПРИЗНАКОВ:

Тип соединителя	СР	50	4	XX	XX	X	X

Соединитель радиочастотный

Волновое сопротивление 50 Ом

Порядковый номер разработки

Конструктивное исполнение соединителей:
- **01 - кабельные;**
- **02 - приборно-кабельные;**
- **03 - приборные;**
- **04 - печатного монтажа в отверстия платы;**
- **05 - печатного монтажа на край платы;**
- **06 - поверхностного монтажа на плату;**
- **07 - комбинированного монтажа;**
- **08 - коаксиальный переход.**

Часть соединителя:
- **В- вилка;**
- **Р - розетка;**
- **РР - переход розетка-розетка.**

Вид корпуса:
- **П - прямой;**
- **У - угловой.**

Конструктивное исполнение:
- **- для типов СР-50-3-01, СР-50-4-01, СР50-4-02 исполнение под кабель: 1...7;**
- **- для типов СР-50-3-04, СР-50-3-05, СР-50-3-06, СР-50-3-07 способ сочленения с ответной частью:**
  - **П - полное;**
  - **О - ограниченное;**
  - **С - скользящее;**
- **- для типа СР-50-3-08 исполнение длины перехода: 1...9;**
- **- для типа СР-50-4-03 способ крепления соединителя:**
  - **З - запрессовка;**
  - **Р - резьбовое;**
  - **Г - с помощью гайки;**
- **- для типа СР-50-4-04 способ крепления соединителя:**
  - **П - пайка.**

СОЕДИНИТЕЛИ ТИП QMA

Обозначение	СР-50-4-01-В-П-2	СР-50-4-01-В-П-3	СР-50-4-01-В-П-4
			
Аналог	930-119P-51S	930-108P-51S	930-115P-51S
Кабель	.086''	.141/RG-402	RD-316

Обозначение	СР-50-4-01-В-П-5	СР-50-4-01-В-П-6	СР-50-4-01-В-П-7
			
Аналог	930-120P-51S	930-129P-51S	134104
Кабель	RG-58	RG-316	LMR-240

Обозначение	СР-50-4-01-В-У-2	СР-50-4-01-В-У-3	СР-50-4-01-В-У-4
			
Аналог	930-104P-51A	930-103P-51A	930-114P-51A
Кабель	0.85''	.141/RG-402	RD-316

Обозначение	СР-50-4-01-В-У-5	СР-50-4-01-В-У-6	СР-50-4-01-В-У-7
			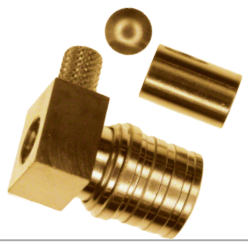
Аналог	930-110P-51A	930-118P-51A	930-106P-51A
Кабель	RG-58	RG-316	LMR-240

СОЕДИНИТЕЛИ ТИП QMA

Обозначение	СР-50-4-02-Р-П-2	СР-50-4-02-Р-П-3	СР-50-4-02-Р-П-4
			
Аналог	930-121J-51S	930-122J-51S	930-123J-51S
Кабель	RG-405/SR, 086	.141/RG-402	RD-316

Обозначение	СР-50-4-02-Р-П-5	СР-50-4-02-Р-П-6	СР-50-4-02-Р-П-7
			
Аналог	930-125J-51S	930-124J-51S	134107
Кабель	RG-58	RG-316	LMR-240

Обозначение	СР-50-4-02-Р-У-7	СР-50-4-03-Р-П-З	СР-50-4-03-Р-П-Р
			
Аналог	134108	930-105J-51S	930-126J-51S
Кабель	LMR-240		RD-316

Обозначение	СР-50-4-03-Р-П-Г	СР-50-4-04-Р-П-П	СР-50-4-04-Р-У-П
			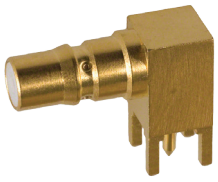
Аналог	930-134j-51S	930-116J-51P	930-128J-51S
Кабель	RG-58	RG-316	LMR-240

СОЕДИНИТЕЛИ СР-50, СР-75



Соединители радиочастотные коаксиальные типов СР-50, СР-75

Соединители радиочастотные коаксиальные типов СР-50, СР-75 (вилки - кабельные, приборно-кабельные блочные, розетки - приборные, приборно-кабельные, кабельные негерметичные) ручного сочленения общего назначения, по способу сочленения частей - резьбовые, врубные (СР-75-510 ФК) по конструктивному исполнению - прямые, предназначены для работы в электрических цепях радиочастотных трактов в диапазоне частот до 3000МГц.

Фиксацию сочлененного положения врубных соединителей обеспечивает устройство потребителя.

Покрытие контактов – серебро.

Соединители изготавливают во всеклиматическом исполнении в соответствии с техническими условиями ОЮ0.364.032 ТУ (приемка «5»).

Соединители устойчивы к воздействию спецфакторов.

СОЕДИНИТЕЛЯМ ПРИСВОЕНЫ УСЛОВНЫЕ ОБОЗНАЧЕНИЯ, КОТОРЫЕ СОСТОЯТ ИЗ СЛЕДУЮЩИХ КЛАССИФИКАЦИОННЫХ ПРИЗНАКОВ:

СР	50	108	Ф	М	К
Соединитель радиочастотный					
Величина волнового сопротивления					
Порядковый номер разработки					
Изоляционный материал - фторопласт					
М - модернизированное исполнение, с фиксацией, исключающее прокручивание кабеля					
К - предприятие - изготовитель АО “Завод” Копир”					

Условное обозначение соединителей при заказе и в конструкторской документации другой продукции состоит из слова «Вилка» или «Розетка», сокращенного обозначения конструктивной разновидности, буквы «К» для соединителей СР-75-510ФК, обозначающую предприятие - изготовитель АО «Завод «Копир», буквы «М» для модернизированного исполнения и номера технических условий.

ПРИМЕРЫ ОБОЗНАЧЕНИЯ:

Вилка СР-50-108ФМ	**ОЮ0.364.032 ТУ**
Розетка СР75-102Ф	**ОЮ0.364.032 ТУ**

СОЕДИНИТЕЛИ СР-50, СР-75

ТЕХНИЧЕСКИЕ ХАРАКТЕРИСТИКИ

Усилие расчленения гнезда с контрольным штырем, Н (кгс)	0,4 - 2 (0,04 - 0,2)
Сопротивление контактов не более, Ом	0,01
Сопротивление изоляции между внутренним контактом и корпусом соединителя в НКУ не менее, МОм	1 000
Максимальное рабочее напряжение в НКУ, (при давлении 0,67 кПа) В	100
Волновое сопротивление, Ом	50; 75
Минимальный ток, мА	10
Минимальное напряжение, мВ	5
Минимальная наработка, часов	5 000
Количество сочленений – расчленений	100
Срок сохраняемости, лет	15
Усилие расчленения гнезда с контрольным штырем, Н (кгс)	0,4 - 2 (0,04 - 0,2)

Коэффициент стоячей волны по напряжению ($K_{стU}$) на частоте 3000 МГц должен быть не более значений, установленных в таблице 1.

РОЗЕТКА МОДЕРНИЗИРОВАННАЯ

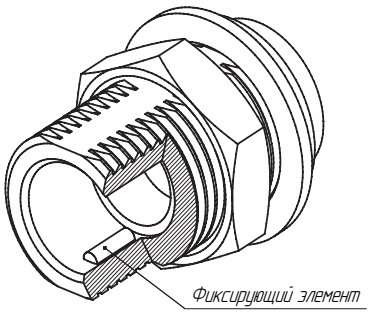

ВИЛКА МОДЕРНИЗИРОВАННАЯ

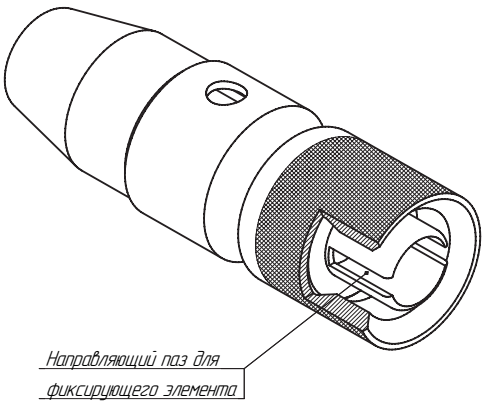

Примечание: Изоляторы и контакты условно не показаны.

Таблица 1

Соединители	$K_{стU}$
СР-50-107Ф СР-50-113Ф СР-50-111Ф	1,15
СР-50-112Ф СР-50-110Ф	не регламентируется
Остальные	1,3

УСЛОВИЯ ЭКСПЛУАТАЦИИ

Механические факторы:	
Синусоидальная вибрация: Диапазон частот, Гц Амплитуда ускорения, м/с² (g)	 1-2000 150 (15)
Механический удар одиночного действия: Пиковое ударное ускорение, м/с² (g)	10000 (1000)
Механический удар многократного действия: Пиковое ударное ускорение, м/с² (g)	1500 (150)
Линейное ускорение, м/с² (g)	1000 (100)

Климатические факторы:	
Повышенная рабочая температура среды, °С	155
Пониженная предельная температура среды, °С	минус 60
Атмосферное пониженное давление, кПа (мм рт. ст.)	0,67 (5)
Атмосферное повышенное давление, кПа (мм рт. ст.)	300 (2 250)

СОЕДИНИТЕЛИ СР-50, СР-75

ВОЗМОЖНЫЕ КОМБИНАЦИИ СОЧЛЕНЕНИЙ ВИЛОК И РОЗЕТОК

Таблица 2

Розетка приборно-кабельная	Розетка кабельная	Вилка кабельная	Вилка приборно-кабельная блочная	Розетка приборная
СР-50-101Ф СР-50-102Ф СР-50-103Ф СР-50-113Ф	СР-50-104Ф СР-50-105Ф СР-50-106Ф СР-50-107Ф	СР-50-108Ф СР-50-109Ф СР-50-110Ф СР-50-111Ф		СР-50-112Ф
		СР-50-111ФМ СР-50-108ФМ		СР-50-112ФМ
СР-75-101Ф СР-75-102Ф СР-75-103Ф	СР-75-104Ф СР-75-105Ф СР-75-106Ф	СР-75-107Ф СР-75-108Ф СР-75-109Ф		СР-75-110Ф
СР-75-101ФМ СР-75-102ФМ СР-75-103ФМ		СР-75-107ФМ СР-75-108ФМ СР-75-109ФМ		
СР-75-101Ф			СР-75-510ФК	СР-75-110Ф

РОЗЕТКА КАБЕЛЬНАЯ СР-50, СР-75

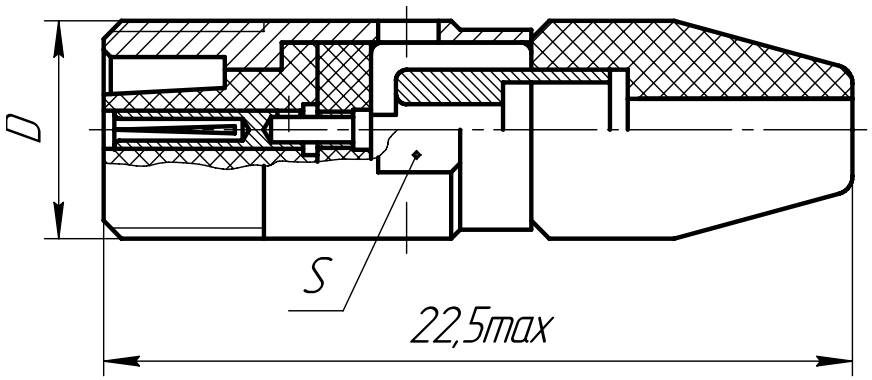

Таблица 3

Условное обозначение соединителей	мм		
	D	S	Масса, г не более
СР-50-104Ф СР-50-105Ф СР-50-106Ф	M6x0,5-6g	5,5	2,4 2,5 3,5
СР-50-107Ф		7	4,2
СР-75-104Ф СР-75-105Ф СР-75-106Ф	M8x0,5-6g	7,5	3,6 3,7 3,8

ВИЛКА КАБЕЛЬНАЯ СР-50, СР-75

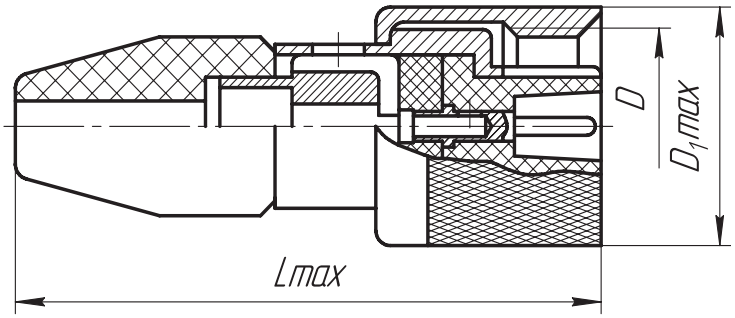

Таблица 4

Условное обозначение соединителей	мм			
	D	D_1max	Lmax	Масса, г не более
СР-50-108Ф СР-50-109Ф СР-50-110Ф СР-50-111Ф СР-50-111ФМ СР-50-108ФМ	М6х0,5-6Н	8,0	20,3 20,3 23,5 23,2 23,2 20,3	2,5 3,5 3,5 4,2 4,2 2,5
СР-75-107Ф СР-75-108Ф СР-75-109Ф СР-75-107ФМ СР-75-108ФМ СР-75-109ФМ	М8х0,5-6Н	10,5	20,0	4,2 4,26 4,3 4,2 4,26 4,3

РОЗЕТКА ПРИБОРНАЯ СР-50, СР-75

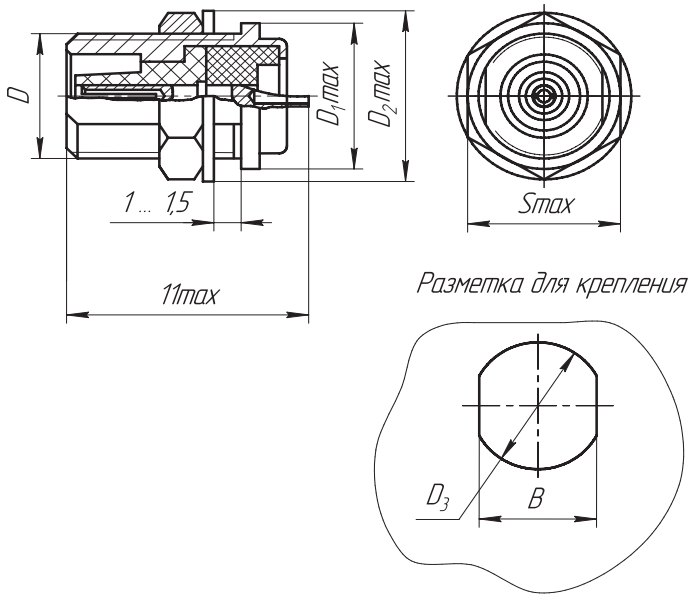

Таблица 5

Условное обозначение соединителей	мм						
	D	D_1max	D_2max	D_3	B	Smax	Масса, г не более
СР-50-112Ф СР-50-112ФМ	М6х0,5-6g	7,0	8,2	$6,1^{+0,1}$	$5,4^{+0,08}$	7,0	1,8
СР-75-110Ф	М8х0,5-6g	9,5	10,0	$8,1^{+0,1}$	$7,4^{+0,1}$	9,0	2,8

РОЗЕТКА ПРИБОРНО-КАБЕЛЬНАЯ СР-50, СР-75

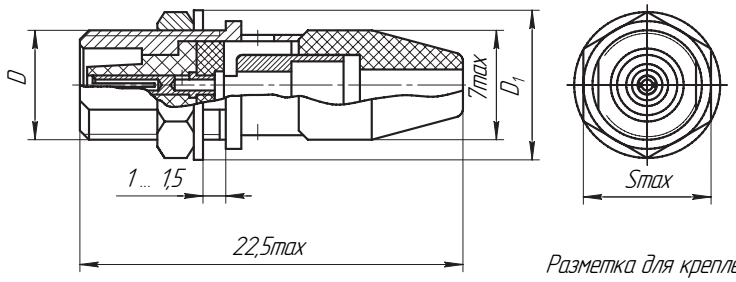

Разметка для крепления

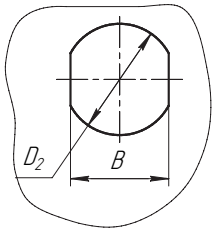

Таблица 6

Условное обозначение соединителей	мм					
	D	D_1max	D_2	B	Smax	Масса, г не более
СР-50-101Ф СР-50-102Ф СР-50-103Ф СР-50-113Ф	М6х0,5-6Н	8,2	$6,1^{+0,1}$	$5,4^{+0,08}$	7,0	3,4 3,4 3,2 4,2
СР-75-101Ф СР-75-102Ф СР-75-103Ф СР-75-101ФМ СР-75-102ФМ СР-75-103ФМ	М8х0,5-6Н	10	$8,1^{+0,1}$	$7,4^{+0,1}$	9,0	3,8 4,0 4,1 3,8 4,0 4,1

ВИЛКА ПРИБОРНО-КАБЕЛЬНАЯ БЛОЧНАЯ СР-75-510ФК

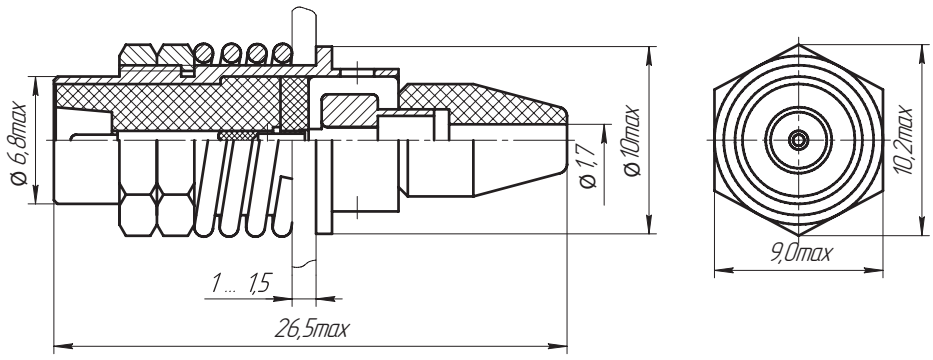

Разметка для крепления

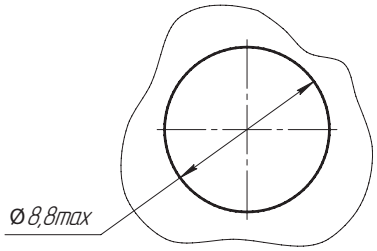

СОЕДИНИТЕЛИ СРГ-75



Соединители (розетки) СРГ-75 предназначены для работы в электрических цепях радиочастотных трактов (частотой до 10МГц).

СРГ-75 изготавливают в герметичном исполнении по АШДК.434430.025ТУ и сочленяются с вилками СР, выпускаемыми по техническим условиям ВР0.364.007ТУ.

Сочленение соединителей резьбовое.

Вилки изготавливаются для внутреннего монтажа, во всеклиматическом исполнении, в соответствии с техническими условиями АШДК.434430.025ТУ.

СОЕДИНИТЕЛЯМ ПРИСВОЕНЫ УСЛОВНЫЕ ОБОЗНАЧЕНИЯ, КОТОРЫЕ СОСТОЯТ ИЗ СЛЕДУЮЩИХ КЛАССИФИКАЦИОННЫХ ПРИЗНАКОВ:

СРГ	75	155	К	В
Тип соединителя				
Величина волнового сопротивления				
Порядковый номер разработки				
Изоляционный материал - керамика				
Всеклиматическое исполнение				

Обозначение соединителей при заказе и в конструкторской документации другой продукции состоит из слова «Розетка», условного обозначения типоконструкции, обозначения технических условий.

ПРИМЕРЫ ОБОЗНАЧЕНИЯ: **Розетка СРГ-75-155КВ** **АШДК.434430.025ТУ**

СОЕДИНИТЕЛИ СРГ-75

ТЕХНИЧЕСКИЕ ХАРАКТЕРИСТИКИ

Таблица 1

Диаметр контакта, мм	3,0
Сопротивление контактов, не более, мОм	10
Сопротивление изоляции в нормальных климатических условиях, не менее, МОм	10^6
Максимальное рабочее напряжение (амплитудное значение), В	см. табл. 5
Утечка гелия при перепаде давления до 0,4 МПа (4 кгс/см^2)	не более 10^{-4}Па·см^3·с$^{-1}$ (10^{-6}л.мкм.рт.ст·с$^{-1}$)
Количество сочленений - расчленений	75
Минимальная наработка, часов	20000
Срок сохраняемости, лет	20

УСЛОВИЯ ЭКСПЛУАТАЦИИ

Таблица 2

Механические факторы:	
Синусоидальная вибрация: Диапазон частот, Гц	1-200
Ускорение, м/с^2 (g)	50 (5)
Механический удар: Многократного действия: Ускорение, м/с^2 (g)	400 (40)

Климатические факторы:	
Повышенная рабочая температура среды, °С	60
Пониженная рабочая температура среды, °С	минус 60

МИНИМАЛЬНАЯ НАРАБОТКА В ЗАВИСИМОСТИ ОТ ТЕМПЕРАТУРЫ СОЕДИНИТЕЛЯ

Таблица 3

Минимальная наработка, ч	Температурный режим, °С
25000	106
30000	104
40000	99
50000	96
80000	89
100000	85
150000	80
175000	78

ЧАСТОТНАЯ ЗАВИСИМОСТЬ МАКСИМАЛЬНОЙ МОЩНОСТИ, ПРОПУСКАЕМОЙ СОЕДИНИТЕЛЕМ

Таблица 4

Рабочее напряжение соединителя, В	Волновое сопротивление, Ом
250	75
500	75
1800	75
1000	75

Таблица 5

Условный размер корпуса, мм	Тип соединителя	Схема расположения контактов	Условное обозначение контактов	Диаметр контактов, мм	Количество контактов, шт.	Максимальное рабочее напряжение, В
		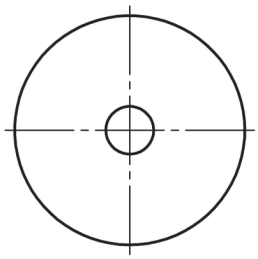				

СРГ-75

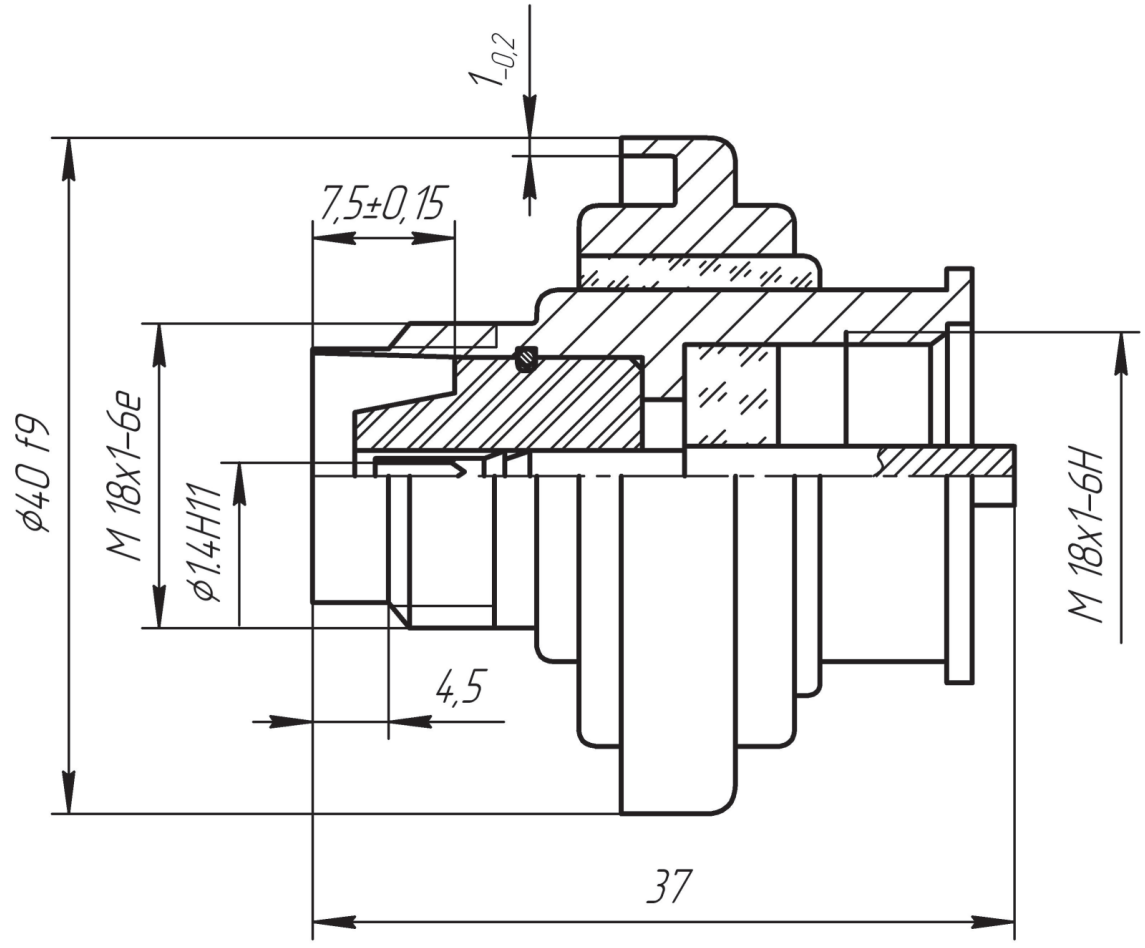

СОЕДИНИТЕЛИ РАДИОЧАСТОТНЫЕ КОАКСИАЛЬНЫЕ СУБМИНИАТЮРНЫЕ ТИПА SMA



Взаимозаменяемы и взаимосочленяемы с соединителями SMA фирмы «Amphenol» по MIL-C-39012

СОЕДИНИТЕЛИ РАДИОЧАСТОТНЫЕ КОАКСИАЛЬНЫЕ СУБМИНИАТЮРНЫЕ ТИПА SMA

Соединители радиочастотные коаксиальные субминиатюрные типа SMA (вилки кабельные СР-50-979Ф, розетки кабельные СР-50-980Ф, розетки приборно-кабельные СР-50-981Ф), ручного сочленения общего назначения, по виду соединяемых цепей – радиочастотные коаксиальные, по способу сочленения частей – резьбовые, по конструктивному исполнению – прямые, предназначены для работы в электрических цепях радиочастотных трактов в диапазоне частот до 18 ГГц.

Соединители изготавливают во всеклиматическом исполнении в соответствии с техническими условиями КДПА.430421.001ТУ (приемка "5").

Соединители предназначены для внутреннего монтажа.

Покрытие контактов – золото.

СОЕДИНИТЕЛЯМ ПРИСВОЕНЫ УСЛОВНЫЕ ОБОЗНАЧЕНИЯ, КОТОРЫЕ СОСТОЯТ ИЗ СЛЕДУЮЩИХ КЛАССИФИКАЦИОННЫХ ПРИЗНАКОВ:

СР	50	108	Ф
Соединитель радиочастотный			
Величина волнового сопротивления			
Порядковый номер разработки			
Изоляционный материал - фторопласт			

Условное обозначение соединителей при заказе и в конструкторской документации другой продукции состоит из слова «Вилка» или «Розетка», условного обозначения типоконструкции, обозначения ТУ.

ПРИМЕРЫ ОБОЗНАЧЕНИЯ: **Вилка СР-50-979Ф** **КДПА.430421.001ТУ**

СОЕДИНИТЕЛИ РАДИОЧАСТОТНЫЕ КОАКСИАЛЬНЫЕ СУБМИНИАТЮРНЫЕ ТИПА SMA

ТЕХНИЧЕСКИЕ ХАРАКТЕРИСТИКИ

Усилие расчленения гнезда с контрольным штырем, Н (кгс)	0,4 - 2 (0,04 - 0,2)
Сопротивление контактов не более, мОм штырь-гнездо корпус-корпус	 3,0 2,0
Коэффициент стоячей волны по напряжению (Кст.U) не более	1,3
Сопротивление изоляции между внутренним контактом и корпусом соединителя в НКУ не менее, МОм	5000
Волновое сопротивление, Ом	50
Экранное затухание не менее, дБ	минус 60
Максимальная мощность не менее, Вт	6,6
Минимальный ток не менее, мА	10
Минимальное напряжение не менее, мВ	5
Максимальное рабочее напряжение между внутренним контактом и корпусом соединителя в НКУ и при давлении 0,67•10³ Па (5 мм рт.ст) не более, В	250
Гамма-процентная наработка до отказа не менее, часов	5000
Срок сохраняемости не менее, лет	25
Количество сочленений- расчленений	500

УСЛОВИЯ ЭКСПЛУАТАЦИИ

Механические факторы:

Синусоидальная вибрация: Диапазон частот, Гц Амплитуда ускорения, м/с² (g)	 1-2000 200 (20)
Механический удар одиночного действия: пиковое ударное ускорение, м/с² (g) длительность действия ударного ускорения, мс	 10000 (1000) 0,1-2,0
Механический удар многократного действия: пиковое ударное ускорение, м/с² (g) длительность действия ударного ускорения, мс	 400 (40) 2-10
Линейное ускорение, м/с² (g)	1000 (100)

Климатические факторы:

Повышенная температура среды: - максимальное значение при эксплуатации, °С - максимальное значение при транспортировании и хранении, °С	 165 70
Диапазон рабочей температуры среды, °С	от минус 60 до плюс 165
Повышенная влажность воздуха: - относительная влажность при температуре 35 °С , %	 98
Атмосферное пониженное давление: - значение при эксплуатации, Па (мм рт.ст.)	 0,13·10⁻³ (10⁻⁶)

ВИЛКА КАБЕЛЬНАЯ

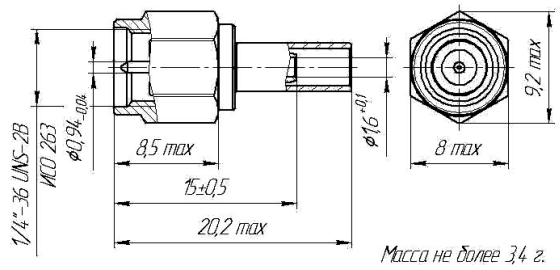

Масса не более 3,4 г.

РОЗЕТКА ПРИБОРНО-КАБЕЛЬНАЯ

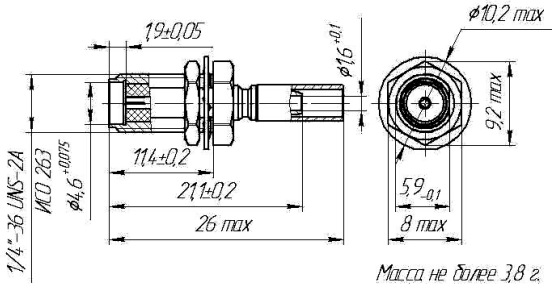

Масса не более 3,8 г.

РОЗЕТКА КАБЕЛЬНАЯ

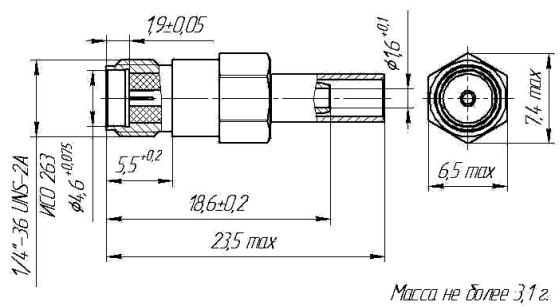

Масса не более 3,1 г.

Разметка для крепления

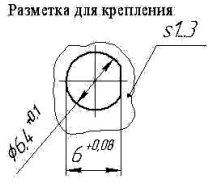

СОЕДИНИТЕЛИ ПРЯМОУГОЛЬНЫЕ РАДИОЧАСТОТНЫЕ КОАКСИАЛЬНЫЕ ТИПА MiniCoax

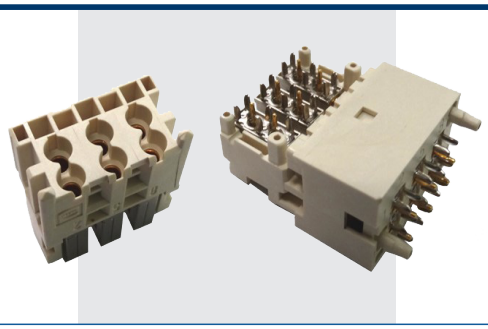

Взаимозаменяемы и взаимосочленяемы с соединителями серии MiniCoax фирмы Harting.

СОЕДИНИТЕЛИ ПРЯМОУГОЛЬНЫЕ РАДИОЧАСТОТНЫЕ КОАКСИАЛЬНЫЕ ТИПА MiniCoax

Соединители прямоугольные радиочастотные коаксиальные ручного сочленения общего назначения, по виду соединяемых цепей – радиочастотные коаксиальные, по способу сочленения частей – врубные, по конструктивному исполнению – прямые и угловые, предназначены для работы в электрических цепях радиочастотных трактов в диапазоне частот до 2,5 ГГц и напряжением до 100 В.

Соединители изготавливают для внутреннего монтажа 2 типов, 5 типономиналов, 15 типоконструкций в соответствии с техническими условиями КДПА.430421.012ТУ (приемка «5»).

Покрытие контактов – золото.

Соединители обладают коррозионной стойкостью.

СОЕДИНИТЕЛЯМ ПРИСВОЕНЫ УСЛОВНЫЕ ОБОЗНАЧЕНИЯ, КОТОРЫЕ СОСТОЯТ ИЗ СЛЕДУЮЩИХ КЛАССИФИКАЦИОННЫХ ПРИЗНАКОВ:

СР	-50	-989	- МКП	-2	В (Р)
Соединитель радиочастотный					
Величина волнового сопротивления					
Порядковый номер разработки					
Миникоаксиальный прямоугольный					
Количество контактов					
В - вилка, Р - розетка					

Обозначение соединителей при заказе и в конструкторской документации другой продукции состоит из слова «Вилка» или «Розетка», условного обозначения типоконструкции, обозначения ТУ.

ПРИМЕРЫ ОБОЗНАЧЕНИЯ:

Вилка кабельная СР-50-991-МКП-4-В	**КДПА.430421.012ТУ**
Розетка приборная СР-50-990-МКП-2-Р	**КДПА.430421.012ТУ**

ТЕХНИЧЕСКИЕ ХАРАКТЕРИСТИКИ

Переходное сопротивление не более, Ом. - штырь – гнездо - корпус – корпус	 0,1 0,05
Коэффициент стоячей волны по напряжению (Кст.U) не более	1,22
Сопротивление изоляции не менее, МОм	6000
Волновое сопротивление, Ом	50
Экранное затухание не менее, дБ	40
Максимальный рабочий ток не более, А	1,0
Минимальный ток не менее, А	10^{-6}
Минимальное напряжение не менее, мВ	10^{-3}
Максимальное рабочее напряжение переменного тока частотой 50 Гц приложенное между корпусом и центральным проводником изделия не более, В	100
Количество сочленений- расчленений	500
Гамма-процентная наработка до отказа не менее, часов	6 000
Срок сохраняемости не менее, лет	25

УСЛОВИЯ ЭКСПЛУАТАЦИИ

Механические факторы:

Механический удар одиночного действия: пиковое ударное ускорение, м/с^2 (g) длительность действия ударного ускорения, мс	 1500 (150) 1-5
Линейное ускорение: Амплитуда ускорения, м/с^2 (g) Время воздействия ускорения, с	 250 (25) 180

Климатические факторы:

Повышенная температура среды: - максимальное значение при эксплуатации, °С	130
Диапазон рабочей температуры среды, °С	от минус 60 до плюс 130
Повышенная влажность воздуха: - относительная влажность при температуре 35 °С , %	98
Атмосферные конденсированные осадки (иней, роса): - время воздействия при температуре минус 25±3 °С, ч	2

ВИЛКИ КАБЕЛЬНЫЕ СР-50-991-МКП-2-В, СР-50-991-МКП-4-В, СР-50-991-МКП-6-В, СР-50-991-МКП-8-В, СР-50-991-МКП-10-В

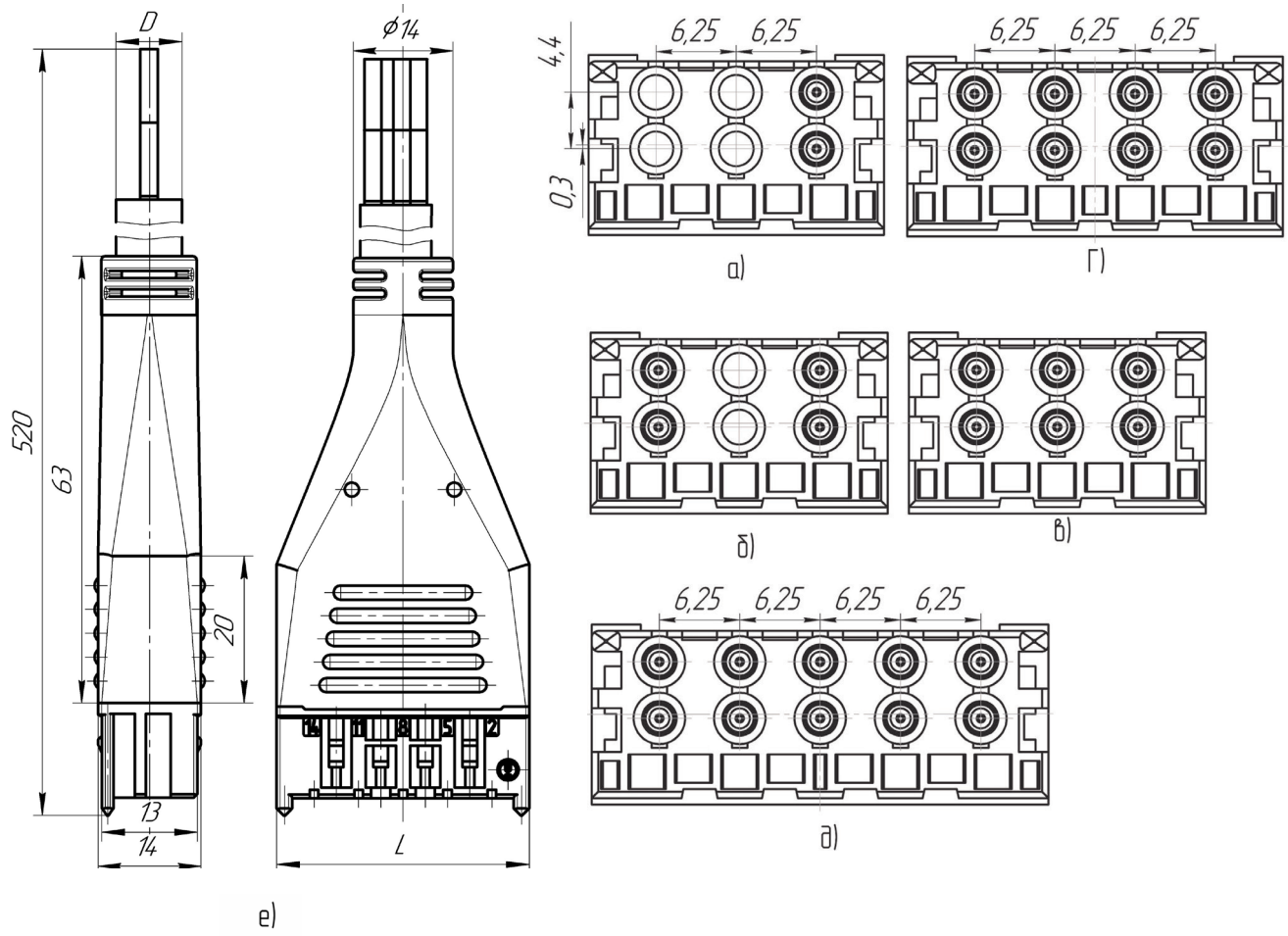

Условное обозначение	Рис.	D, мм	L, мм	Масса, г
СР-50-991-МКП-2-В	(а, е)	10,00	23,00	48,6
СР-50-991-МКП-4-В	(б, е)	10,00	23,00	64,3
СР-50-991-МКП-6-В	(в, е)	10,00	23,00	80,1
СР-50-991-МКП-8-В	(г, е)	12,00	29,25	108,3
СР-50-991-МКП-10-В	(д, е)	12,00	35,50	128,7

ВИЛКИ ПРИБОРНЫЕ СР-50-989-МКП-2-В, СР-50-989-МКП-4-В, СР-50-989-МКП-6-В, СР-50-989-МКП-8-В, СР-50-989-МКП-10-В

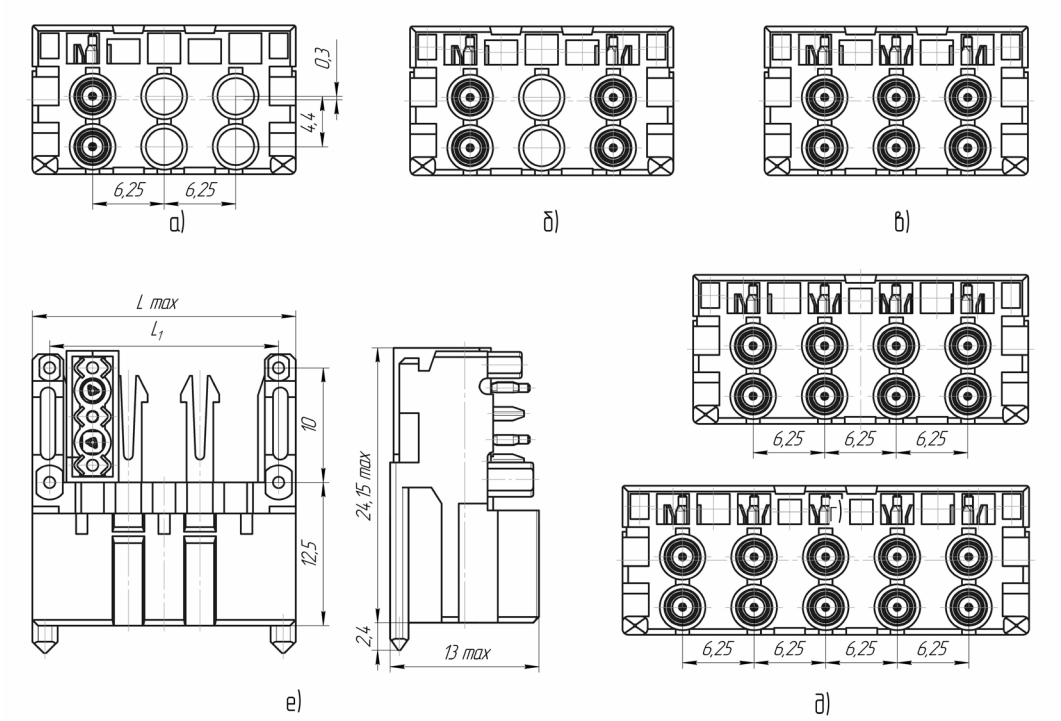

Условное обозначение	Рис.	L max, мм	L_1, мм	Масса, г
СР-50-989-МКП-2-В	(а, е)	22,90	20,00	6,2
СР-50-989-МКП-4-В	(б, е)	22,90	20,00	9,0
СР-50-989-МКП-6-В	(в, е)	22,90	20,00	11,8
СР-50-989-МКП-8-В	(г, е)	29,15	26,25	15,3
СР-50-989-МКП-10-В	(д, е)	35,45	32,50	18,8

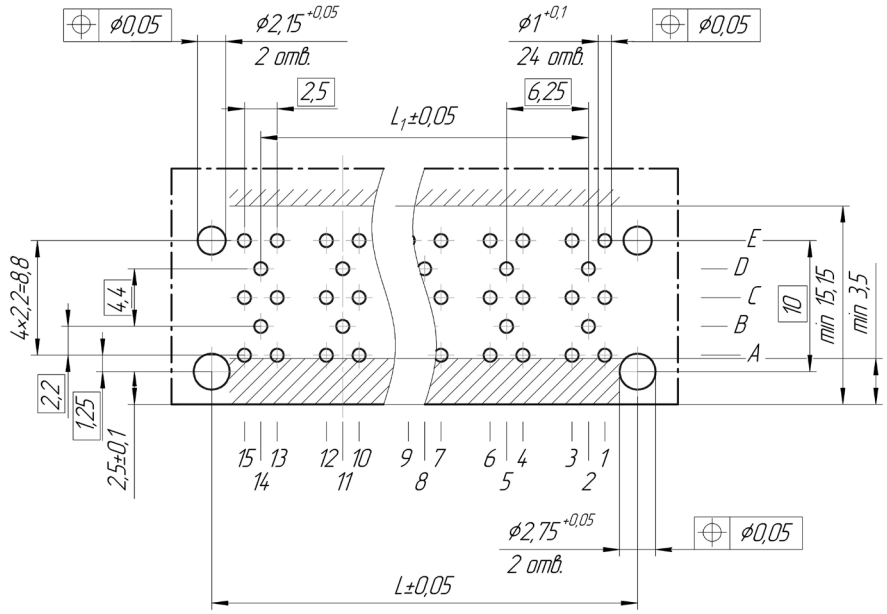

Разметка для крепления вилок приборных СР-50-989-МКП-2-В, СР-50-989-МКП-4-В, СР-50-989-МКП-6-В, СР-50-989-МКП-8-В, СР-50-989-МКП-10-В на печатную плату.

СОЕДИНИТЕЛИ ПРЯМОУГОЛЬНЫЕ РАДИОЧАСТОТНЫЕ КОАКСИАЛЬНЫЕ ТИПА MiniCoax

Условное обозначение	L, мм	L_1, мм
СР-50-989-МКП-2-В	20,00	12,50
СР-50-989-МКП-4-В	20,00	12,50
СР-50-989-МКП-6-В	20,00	12,50
СР-50-989-МКП-8-В	26,50	18,75
СР-50-989-МКП-10-В	32,50	25,00

РОЗЕТКИ ПРИБОРНЫЕ СР-50-990-МКП-2-Р, СР-50-990-МКП-4-Р, СР-50-990-МКП-6-Р, СР-50-990-МКП-8-Р, СР-50-990-МКП-10-Р

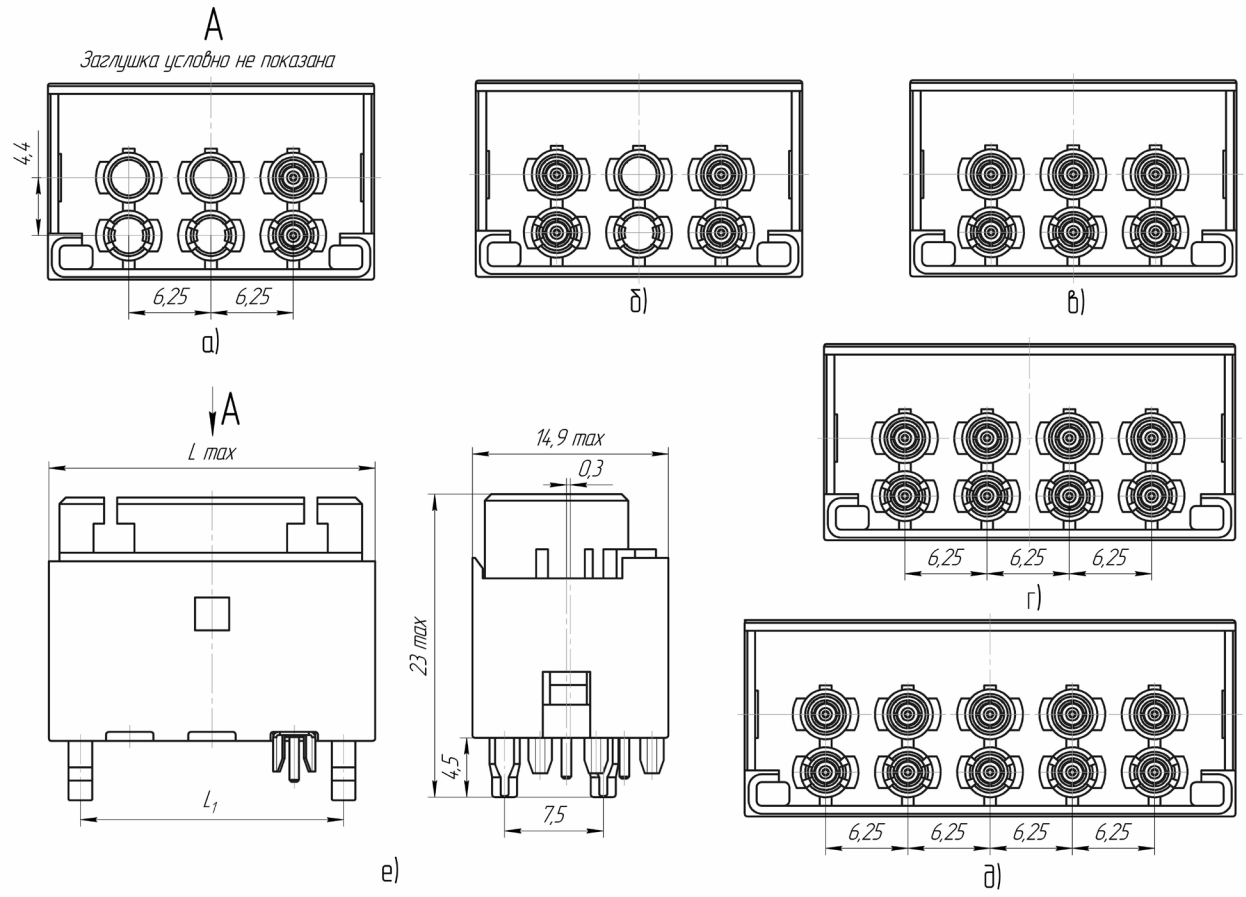

Условное обозначение	Рис.	L max, мм	L_1, мм	Масса, г
СР-50-990-МКП-2-Р	(а, е)	24,80	20,00	5,9*
СР-50-990-МКП-4-Р	(б, е)	24,80	20,00	6,6*
СР-50-990-МКП-6-Р	(в, е)	24,80	20,00	7,3*
СР-50-990-МКП-8-Р	(г, е)	31,05	26,25	9,3*
СР-50-990-МКП-10-Р	(д, е)	37,30	32,50	11,5*

Примечание - *масса соединителя с учетом массы эксплуатационной заглушки

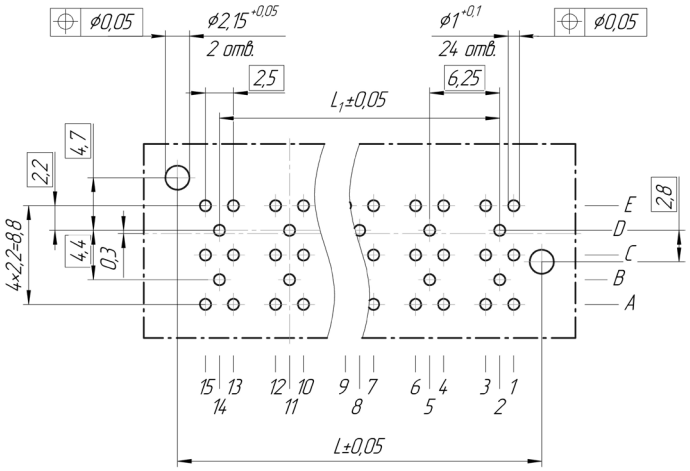

Разметка для крепления розеток приборных СР-50-990-МКП-2-Р, СР-50-990-МКП-4-Р, СР-50-990-МКП-6-Р, СР-50-990-МКП-8-Р, СР-50-990-МКП-10-Р на печатную плату.

Условное обозначение	L, мм	L_1, мм
СР-50-990-МКП-2-Р	20,00	12,50
СР-50-990-МКП-4-Р	20,00	12,50
СР-50-990-МКП-6-Р	20,00	12,50
СР-50-990-МКП-8-Р	26,50	18,75
СР-50-990-МКП-10-Р	32,50	25,00

СХЕМА РАСПОЛОЖЕНИЯ КОНТАКТОВ, КОЛИЧЕСТВО КОНТАКТОВ

Вариант сочленения соединителей		Схема расположения контактов в изоляторах вилки с монтажной стороны, розетки с контактной стороны	Количество контактов, шт.
Розетка	Вилка		
Розетка приборная СР-50-990-МКП-2-Р	Вилка приборная СР-50-989-МКП-2-В	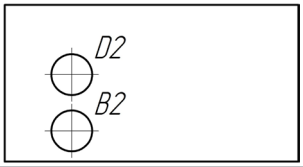	2
	Вилка кабельная СР-50-991-МКП-2-В		
Розетка приборная СР-50-990-МКП-4-Р	Вилка приборная СР-50-989-МКП-4-В	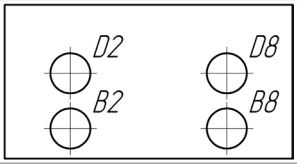	4
	Вилка кабельная СР-50-991-МКП-4-В		
Розетка приборная СР-50-990-МКП-6-Р	Вилка приборная СР-50-989-МКП-6-В	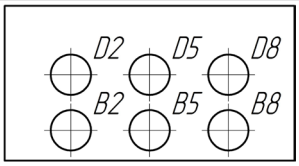	6
	Вилка кабельная СР-50-991-МКП-6-В		
Розетка приборная СР-50-990-МКП-8-Р	Вилка приборная СР-50-989-МКП-8-В	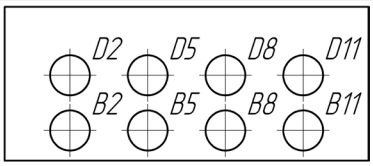	8
	Вилка кабельная СР-50-991-МКП-8-В		
Розетка приборная СР-50-990-МКП-10-Р	Вилка приборная СР-50-989-МКП-10-В	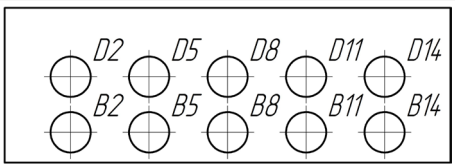	10
	Вилка кабельная СР-50-991-МКП-10-В		

СОЕДИНИТЕЛИ ЭЛЕКТРОРАЗРЫВНЫЕ



ЭНГ-У4-1(2) «Протон»

Соединители электроразрывные ЭНГ-У4-1(2) предназначены для соединения и разъединения электрических цепей.
Розетки сочленяются, фиксируются в сочлененном положении и расчленяются с переходником (предварительно сочлененным с вилкой) давлением рабочей жидкости, подаваемой в гидрополость розетки.
Покрытие контактов – серебро.



АЭРВД-100, АЭРВД-100Ш(М)

Соединители электроразрывные АЭРВД-100(Ш) предназначены для соединения и разъединения электрических цепей.
Соединители состоят из блочной вилки и переходника.
Фиксация сочлененного положения соединителей осуществляется замковым устройством.
Конструкция соединителей обеспечивает автоматическое самоцентрирование с розеткой ЭНГ-У4-1-100, по ГЕ0.364.236ТУ.
Покрытие контактов – серебро.



СГ-51, СГ-51В, СГ-51Н, СГ-51НВ

Соединители СГ-51 предназначены для соединения и разъединения электрических цепей.
Соединители состоят из двух частей: вилки и розетки.
Соединители предназначены для установки в элетроразрывные соединители АЭРВД-100М, АЭРВД-100Ш (СГ-51, СГ-51В), АЭР-100 (СГ-51Н,СГ-51НВ).
Допускается отдельная поставка соединителей СГ-51.
Покрытие контактов – серебро.



АЭР6-2-102 «Малахит-1»

Соединители электроразрывные АЭР6-2-102 предназначены для соединения и разъединения электрических цепей.
Соединители состоят из двух частей: блочной розетки и кабельной вилки.
Вилки крепятся на изделие подвижно через тягу.
Сочленение вилки с розеткой производится вручную.
Фиксацию сочлененного положения соединителя производят устройством потребителя, которое через тягу вилки позволяет производить расчленение как вдоль, так и под углом 20° относительно продольной оси соединителя.
Покрытие контактов – серебро.



АЭР7-1-137-СР7 «Малахит-2»

Соединители электроразрывные АЭР7-1 предназначены для соединения и разъединения электрических цепей.
Соединители состоят из двух частей: блочной вилки и блочной розетки.
Конструкция соединителя обеспечивает защиту контактов до полного расчленения соединителя.
Сочленение, расчленение и фиксацию сочлененного положения соединителя производят устройством потребителя.
Покрытие контактов – серебро.



АЭР8-1 «Малахит-3»

Соединители электроразрывные АЭР8-1 предназначены для соединения и разъединения электрических цепей.
Соединители состоят из двух частей: блочной вилки и блочной розетки.
Сочленение, фиксацию сочлененного положения и расчленение соединителя производят устройством потребителя.
Покрытие контактов – серебро.

СОЕДИНИТЕЛИ ЭЛЕКТРОРАЗРЫВНЫЕ

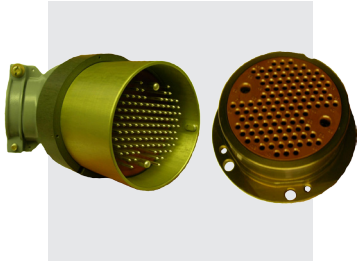

ЭНВ-Б6-1 «Кедр-1»

Соединители электроразрывные ЭНВ-Б6-1 предназначены для соединения и разъединения электрических цепей.
Соединители состоят из двух частей: кабельной вилки с кожухом и блочной розетки.
Допускается замена кожуха вилки на кожух конструкции потребителя.
Покрытие контактов – серебро.

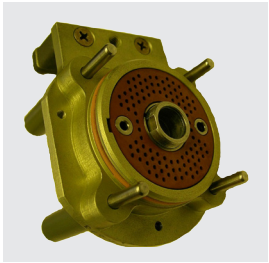

ЭНВ-У1-2 «Кедр-2»

Соединители электроразрывные ЭНВ-У1-2 предназначены для соединения и разъединения электрических цепей.
Соединители сочленяются вручную, фиксируются в сочлененном положении замковым устройством и расчленяются устройством соединителя.
Соединители расчленяются автоматически, при этом внутренний электромонтаж изолируется от воздействия внешней среды перекидной вилкой.
Покрытие контактов – серебро.

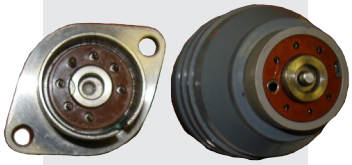

ЭНВ-У1-3 «Кедр-3»

Соединители электроразрывные ЭНВ-У1-3 предназначены для соединения и разъединения электрических цепей.
Соединители состоят из двух частей: герметичной водонепроницаемой вилки и не герметичной розетки.
Соединители имеют устройство фиксации сочлененного положения и устройство расчленения.
Соединители сочленяются вручную, фиксируются в сочлененном положении устройством соединителя, расчленяется автоматически.
Покрытие контактов – серебро.

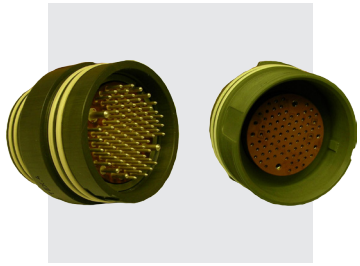

ЭНД-Б6-1(2) «Кедр-5»

Соединители электроразрывные ЭНД-Б6-1(2) предназначены для соединения и разъединения электрических цепей.
Соединители состоят из блочной розетки и блочной герметичной вилки.
Сочленение вручную, расчленение и фиксация сочлененного положения соединителя производится устройством потребителя.
Вилки соединителей ЭНД-Б6-1-84-0 допускают сочленение с розеткой соединителя РРН-23-84, выпускаемых по ГЕ0.364.155ТУ.
Покрытие контактов – серебро.

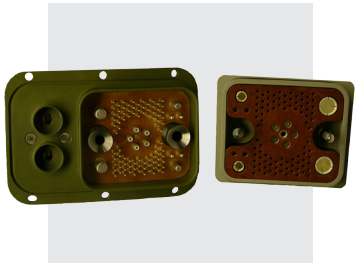

ЭКМ-П7-2 «Береза»

Соединители электроразрывные ЭКМ-П7-2 предназначены для соединения, разъединения и переключения электрических цепей.
Соединители состоят из двух частей: вилки и розетки.
Сочленение, расчленение и фиксацию сочлененного положения соединителя производят устройством потребителя. Соединители имеют устройство переключения электрических цепей.
Покрытие контактов, выводов устройства переключения и РЧ соединителей – серебро, покрытие контактов устройства переключения – палладий.



АЭР10-1 «Стрела»

Соединители электроразрывные АЭР10-1 предназначены для соединения и разъединения электрических цепей.
Соединители состоят из двух частей: водонепроницаемой блочной вилки и кабельной розетки.
Конструкция соединителя обеспечивает водонепроницаемость в сочлененном положении и по кабельному вводу розетки.
Сочленение, расчленение и фиксация сочлененного положения соединителя обеспечивается устройством потребителя.
Покрытие контактов – золото.

СОЕДИНИТЕЛИ ЭЛЕКТРОРАЗРЫВНЫЕ



АЭРГВТ8-32В

Соединители электроразрывные АЭРГВТ8-32В предназначены для соединения и разъединения электрических цепей.
Соединители состоят из двух частей: блочной герметичной розетки и кабельной негерметичной вилки.
Сочленение, расчленение и фиксация сочлененного положения соединителя производится устройством потребителя.
Покрытие контактов:
- соединителей АЭРГВТ8-32В – палладий;
- вилок АЭРГВТ8-32М-В – никель.

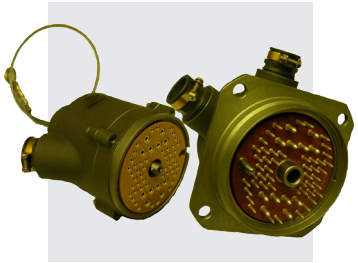

АЭРГ-20, 60, 90

Соединители электроразрывные АЭРГ-20, 60, 90, 60А, 90А предназначены для соединения и разъединения электрических цепей.
Соединители состоят из двух частей: герметичной вилки и негерметичной розетки.
Соединители АЭРГ-60А и АЭРГ-90А отличаются от соединителей АЭРГ-60 и АЭРГ-90 конструкцией крышек вилки.
Сочленение, расчленение и фиксация сочлененного положения соединителя производится вручную, расчленение вручную или устройством потребителя.
Покрытие контактов – серебро.



АЭРТ-25, АЭРТ-150

Соединители электроразрывные АЭРТ-25, АЭРТ-150 предназначены для соединения и разъединения электрических цепей.
Соединители состоят из двух частей: вилки и розетки.
Соединители сочленяются, фиксируются в сочлененном положении и расчленяются устройством потребителя.
Соединители изготавливают в климатическом исполнении В.
Покрытие контактов – серебро.



АЭР1-3 «Аргон-1»

Соединители электроразрывные АЭР1-3 предназначены для соединения и разъединения электрических цепей.
Соединители состоят из блочной вилки и кабельной розетки.
Сочленение соединителей производится вручную. Расчленение вручную или устройством потребителя. Фиксация сочлененного положения производится замковым устройством.
Соединители имеют устройства позиционности, ориентации и защиты электрических цепей от замыкания в вилке после расчленения.
Покрытие контактов – золото или серебро.



ЭНК-Б7 «Клен-1»

Соединители электроразрывные для наружного монтажа.
Соединители состоят из двух частей: вилки и розетки.
Соединители сочленяются, фиксируются в сочлененном положении и расчленяются устройством потребителя. Соединители типа ЭНК-Б7-2 содержат 184 низкочастотных контактов, из них два сигнальных с укороченными штырями. Соединители типа ЭНК-Б7-3, ЭНК-Б7-4 содержат по 150 контактов, из них по два сигнальных, и по одному радиочастотному (РЧ) соединителю.
Покрытие контактов – серебро.
Соединители относятся к виду К (космические) по ОСТ В 107.430421.001.
Климатическое исполнение УХЛ.



ЭНМ-У7, ЭКМ-У7 «Бутан»

Соединители электроразрывные ЭНМ-У7, ЭКМ-У7 предназначены для соединения и разъединения электрических цепей.
Соединители типов ЭНМ-У7-11, ЭКМ-У7-12. ЭКМ-У7-13 состоят из двух частей: вилки и розетки.
Соединители имеют устройство ориентации и устройство защиты электрических цепей вилок и розеток.
Покрытие контактов – серебро.

СОЕДИНИТЕЛИ ЭЛЕКТРОРАЗРЫВНЫЕ



ЭНМ-Б2 «Лазурит»

Соединители (вилки, розетки) электроразрывные для наружного монтажа.
Соединители состоят из двух частей: вилки и розетки.
Соединители сочленяются вручную, фиксируются в сочлененном положении и расчленяются автоматически устройством потребителя.
Покрытие контактов – серебро.



ШР-78, ШРБ-78

Соединители разрывные ШР-78, ШРБ-78 предназначены для соединения и разъединения электрических цепей.
Соединители изготавливаются для внутренненого монтажа.
Соединители состят из вилки и розетки.
Сочленение соединителей производится вручную.
Расчленение вручную или устройством потребителя.
ШР-78 посредством механического воздействия, ШРБ-78 механического воздействия или электрическим сигналом.
Фиксация сочлененного положения производится встроенным замком.
Покрытие контактов – серебро.

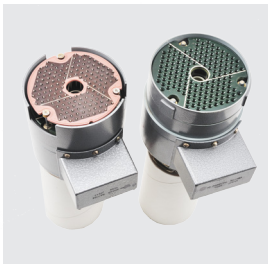

РА-153, РО-100

Соединители (вилки, розетки) электроразрывные для наружного монтажа.
Соединитель РА-153 – разрывной межблочный, расчленяющийся при разъединении приборов, состоит из вилки и розетки приборных.
Соединитель Р-100 – разрывной, расчленяющийся посредством дистанционного электропривода или вручную, состоит из вилки приборной и розетки кабельной.
Фиксация сочлененного положения вилки и розетки РА-153 обеспечивается устройством потребителя, вилки и розетки РО-100 – замковым устройством.
Покрытие контактов – серебро.



ЭНВ-Б7-6 «Астра»

Соединители электроразрывные ЭНВ-Б7-6 предназначены для соединения и разъединения электрических цепей.
Соединители состоят из двух частей кабельной вилки и блочной розетки. Сочлененного положение обеспечивается устройством потребителя.
Вилки имеют 2 сигнальных (укороченных) контакта.
Покрытие контактов – золото.



АЭР-32, АЭР-85

Соединители электроразрывные АЭР-32, АЭР-85М предназначены для соединения и разъединения электрических цепей.
Соединители состоят из двух частей: вилки и розетки.
Соединители ручного сочленения-расчленения с фиксацией сочлененного положения устройством потребителя.
Сочлененное положение соединителей контролируется укороченным сигнальным контактом.
Покрытие контактов – серебро.

КОНТАКТЫ ТЕРМОКОМПЕНСАЦИОННЫЕ



Термокомпенсационные контакты предназначены для работы в цепях термопар и электрических цепях постоянного тока, выполненных компенсационными проводами.

Контакты (штырь, гнездо) извлекаемые, под обжимку устанавливаются в соединители СНЦ23, СНЦ146, СНЦ232

Изготавливаются из материалов:
- алюмель (НМцАК-2-12)
- копель (МНМц43-0,52)
- хромель (НХ0,52).

Диаметр контактов 1 мм.

Контакты термокомпенсационные изготавливаются в соответствии с техническими условиями НКЦС.303659.025ТУ.

КОНТАКТАМ ПРИСВОЕНЫ УСЛОВНЫЕ ОБОЗНАЧЕНИЯ, КОТОРЫЕ СОСТОЯТ ИЗ СЛЕДУЮЩИХ КЛАССИФИКАЦИОННЫХ ПРИЗНАКОВ

ШТЫРЬ (ГНЕЗДО)	1,0(1,02)	A(K,X)	01

Наименование контаткта

Диаметр рабочей части контакта
1,0 – для соединителей СНЦ23, СНЦ232
1,02 – для соединителей СНЦ146

Материал контакта:
A – алюмель
K – копель
X – хромель

Способ присоединения проводов: 01 – обжимка

ПРИМЕРЫ ОБОЗНАЧЕНИЯ:

Штырь 1,0A01	НКЦС.303659.025ТУ
Гнездо 1,02X01	НКЦС.303659.025ТУ

КОНТАКТЫ ТЕРМОКОМПЕНСАЦИОННЫЕ

ТЕХНИЧЕСКИЕ ХАРАКТЕРИСТИКИ

Сопротивление контактов должно быть не более, мОм	50
Минимальный ток, А	1·10-6
Минимальное напряжение, В	1·10-6
Термо-ЭДС контатков из сплавов: -алюмель -копель -хромель	 минус 1,7 мВ минус 4,5 мВ минус 2,4 мВ
Количество сочленений-расчленений	500
Срок сохраняемости, лет	25

УСЛОВИЯ ЭКСПЛУАТАЦИИ

Повышенная рабочая температура среды, °С	200
Пониженная рабочая температура среды, °С	минус 60

ГНЕЗДО

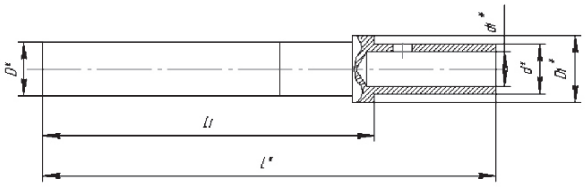

Таблица 1

Количество маркировочных рисок	Размеры, мм			
	D_1*	d*	d_1*	L*
1	2,5	1,9	1,3max	17,0
2				
3				

ШТЫРЬ

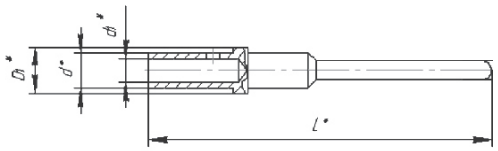

Таблица 2

Количество маркировочных рисок	Размеры, мм			
	D_1*	d*	d_1*	L*
1	2,5	1,9	1,3max	18,3
2				
3				

ФИЛЬТРЫ НА ПЛАСТИНЕ

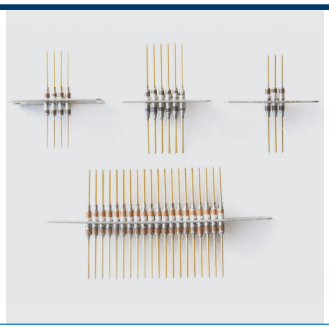

Фильтры пластинчатые с шагом выводов 2,00 мм применяются для изоляции от электромагнитных наводок между функциональными узлами аппаратуры и межблочной изоляции.

Фильтры пластинчатые различаются размерами плат, которые в свою очередь зависят от количества фильтров.

Максимальное количество выводов – до 74 при двухрядном расположении.

Назначение:
- создание изолированных от электромагнитного излучения блоков радиоаппаратуры;
- диапазон подавляемых помех от 5 МГц до 10 ГГц;
- возможность передачи сигналов в полосе прозрачности (частота среза) от 0,6 МГц до 50 МГц для применяемой номенклатуры фильтров.

Возможность подсоединения плоских розеток с шагом 2,0 мм под плоский ленточный кабель.

Фильтры пластинчатые изготавливаются в соответствии с техническими условиями НКЦС.431145.101ТУ в общепромышленном исполнении.

ФИЛЬТРАМ ПЛАСТИНЧАТЫМ ПРИСВОЕНЫ УСЛОВНЫЕ ОБОЗНАЧЕНИЯ, КОТОРЫЕ СОСТОЯТ ИЗ СЛЕДУЮЩИХ КЛАССИФИКАЦИОННЫХ ПРИЗНАКОВ:

ФП2	- 1(2)	- 02(03-37)	- A(B-D)	- 1(2-4)	- 1(2-4)
Наименование фильтра					
Количество рядов: **1 – однорядный,** **2 – двухрядный**					
Количество контактов в ряду					
Условное обозначение фильтров от A до D: **A – «C» емкостью 100 пФ±20%;** **B – «C» емкостью 1000 пФ+50%/-30%;** **C – «C» емкостью 3900 пФ+80%/-30%;** **D – «C» емкостью 6800 пФ+80%/-30%**					
Типоразмер платы (A): **1 – 26,9 мм;** **2 – 39,6 мм;** **3 – 65,0 мм;** **4 – 90,4 мм.**					
Конструкция выводов: **исполнение 1 – прямые выводы;** **исполнение 2 – выводы справа под углом 90°;** **исполнение 3 – выводы слева под углом 90°;** **исполнение 4 – оба вывода под углом 90°.**					

ФИЛЬТРЫ НА ПЛАСТИНЕ

ТЕХНИЧЕСКИЕ ХАРАКТЕРИСТИКИ

Условное обозначение фильтров	Тип фильтра	Емкость фильтров, пФ		Рабочее напряжение, D	Макс. ток, А
		номин.	откл.		
A	«С»	100	±20%	50	3
B	«С»	1000	+50%/-30%	50	3
C	«С»	900	+80%/-30%	50	3
D	«С»	6800	+80%/-30%;	50	3

УСЛОВИЯ ЭКСПЛУАТАЦИИ

Механические факторы:	
Синусоидальная вибрация: Диапазон частот, Гц Ускорение, м/с² (g)	 1-5000 100 (10)
Механический удар: Одиночного действия: Ускорение для 4РТ, м/с² (g)	1500 (150)

Климатические факторы:	
Повышенная рабочая температура среды, °С	85
Пониженная рабочая температура среды, °С	минус 60
Атмосферное пониженное рабочее давление, Па (мм рт. ст.)	53,3 (400)

ДИАГРАММА ВНОСИМЫХ ПОТЕРЬ

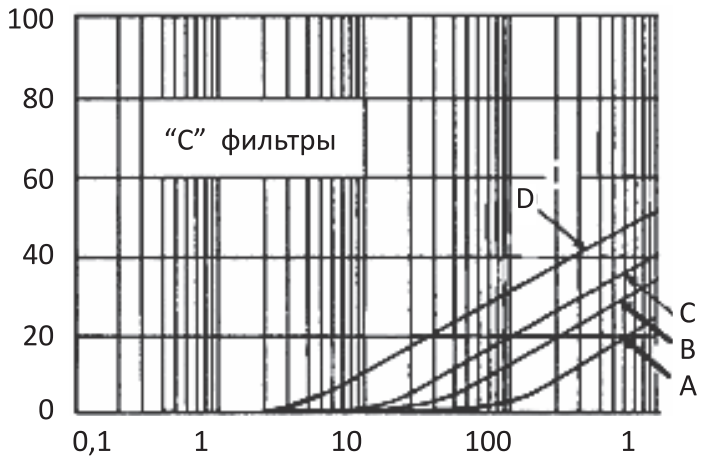

ФИЛЬТРЫ НА ПЛАСТИНЕ

ОДНОРЯДНЫЕ

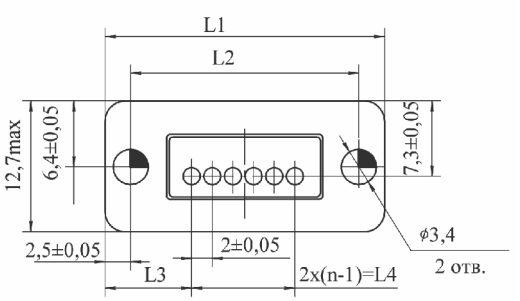

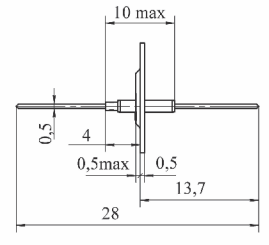

исполнение 1

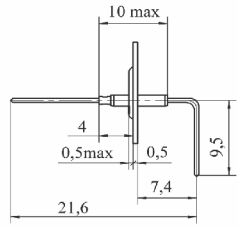

исполнение 2

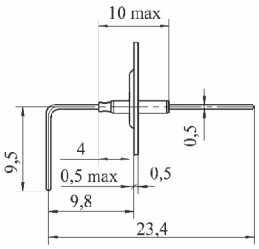

исполнение 3

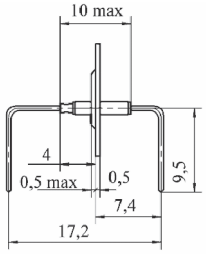

исполнение 4

ДВУХРЯДНЫЕ

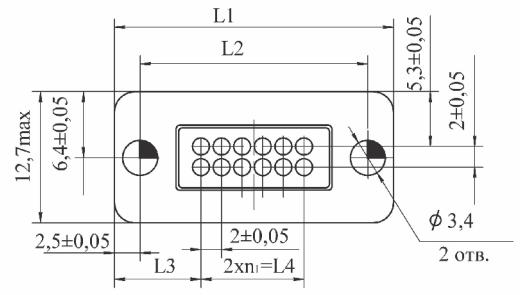

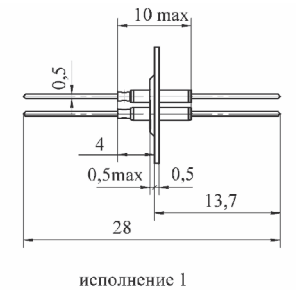

исполнение 1

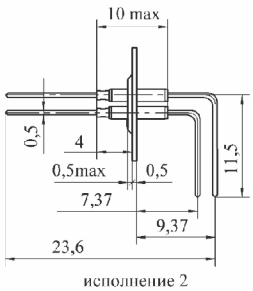

исполнение 2

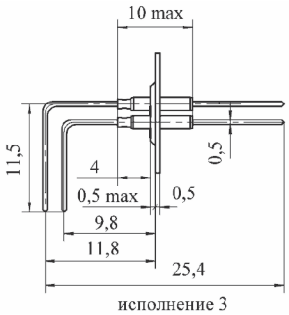

исполнение 3

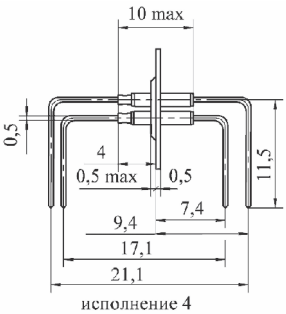

исполнение 4

ФИЛЬТРЫ НА ПЛАСТИНЕ

Типоразмер платы	A -0,1	Количество фильтров	A ±0,05	B ±0,05	C ±0,02
1	26,9	2	21,9	2	12,4
		3		4	11,4
		4		6	10,4
		5		8	9,4
		6		10	8,4
2	39,6	3	34,6	4	17,8
		4		6	16,8
		5		8	15,8
		6		10	14,8
		7		12	13,8
		8		14	12,8
		9		16	11,8
		10		18	10,8
		11		20	9,8
		12		22	8,8
3	65,0	10	60,0	18	23,5
		11		20	22,5
		12		22	21,5
		13		24	20,5
		14		26	19,5
		15		28	18,5
		16		30	17,5
		17		32	16,5
		18		34	15,5
		19		36	14,5
		20		38	13,5
		21		40	12,5
		22		42	11,5
		23		44	10,5
		24		46	9,5
		25		48	8,5
4	90,4	20	85,4	38	26,2
		21		40	25,2
		22		42	24,2
		23		44	23,2
		24		46	22,2
		25		48	21,2
		26		50	20,2
		27		52	19,2
		28		54	18,2
		29		56	17,2
		30		58	16,2
		31		60	15,2
		32		62	14,2
		33		64	13,2
		34		66	12,2
		35		68	11,2
		36		70	10,2
		37		72	9,2

1. РАДИОЧАСТОТНЫЕ КАБЕЛИ

**ДЛЯ ПЕРЕДАЧИ ПРИЕМА РАДИО - И ВИДЕОСИГНАЛОВ
В ДИАПАЗОНЕ МЕТРОВЫХ, ДЕЦИМЕТРОВЫХ И САНТИМЕТРОВЫХ ВОЛН**



ТИПЫ РАДИОЧАСТОТНЫХ КАБЕЛЕЙ

Коаксиальные радиочастотные кабели (РК) — наиболее распространенные, используются в антенно-фидерных устройствах, радиопередатчиках, радио- и видеоприемниках, спутниковой и космической связи, в радиоизмерительных и радиоэлектронных приборах, вычислительной технике и пр.

Двухпроводные (РД) — для специализированной аппаратуры с двухканальным выходом, например: мостах, делителях, трансформаторах, симметричных линиях задержки, компьютерной технике.

Излучающие (РИ) — для систем радиосвязи с движущимися объектами в метро, шахтах, туннелях, а также для сигнализации, охраны объектов и локации цели.

ИСХОДЯ ИЗ НОМИНАЛЬНОГО ДИАМЕТРА ПО ИЗОЛЯЦИИ:

- Субминиатюрные до 1 мм
- Миниатюрные от 1,5 до 2,95 мм
- Среднегабаритные от 3,7 до 11,5 мм
- Крупногабаритные более 11,5 мм

Практически все предлагаемые кабели стойки к воздействию линейных, вибрационных и ударных нагрузок, акустическим шумам, повышенной влажности, пониженному и повышенному атмосферному давлению, плесневым грибам, морскому туману, агрессивным средам, радиации.

Подробная информация на конкретную марку кабеля указана в технических условиях и ГОСТ. При выборе марки кабеля заказчик может ознакомиться с ней для оптимального выполнения предъявляемых требований.

ПРИ ЗАКАЗЕ КАБЕЛЯ СЛЕДУЕТ УТОЧНИТЬ:

- электрические характеристики
- рабочий диапазон температур при монтаже и эксплуатации кабеля
- условия эксплуатации и прокладки
- категорию качества кабеля (ОТК, ВП, для АЭС)
- в записи условного обозначения кабеля в документации должны быть указаны: маркоразмер кабеля, номер ТУ (ГОСТ) на кабель, цвет оболочки (при необходимости уточнения)
- по согласованию при заказе возможно изготовление кабеля с дополнительными требованиями

УСЛОВНЫЕ ОБОЗНАЧЕНИЯ

ИСПОЛЬЗУЕМЫЕ ПРИ МАРКИРОВКЕ РАДИОЧАСТОТНЫХ КАБЕЛЕЙ:
В СООТВЕТСТВИИ С ГОСТ 11326.0-78



1 Тип кабеля

РК — радиочастотный коаксиальный
РД — радиочастотный двухпроводный
РИ — радиочастотный излучающий

2 Номинальное значение волнового сопротивления, Ом

3 Номинальный диаметр по изоляции, мм

для **РК, РИ, РД** с проводниками в отдельных экранах
для **РД** с проводниками в общей изоляции или скрученных из отдельно изолированных проводников — наибольший размер по заполнению или наибольший диаметр по скрутке

4 Категория теплостойкости и группа изоляции кабеля

1 — обычная теплостойкость со сплошной изоляцией
2 — повышенная теплостойкость со сплошной изоляцией
3 — обычная теплостойкость с полувоздушной изоляцией
4 — повышенная теплостойкость с полувоздушной изоляцией
5 — обычная теплостойкость с воздушной изоляцией
6 — повышенная теплостойкость с воздушной изоляцией
7 — высокая теплостойкость.

5 Порядковый номер разработки.

Дополнительные буквы в марке

С — повышенной однородности волнового сопротивления, с нормируемыми фазотемпературными и фазомеханическими характеристиками;
Н — внешний проводник в виде продольно уложенных проволок
Т — в тропическом исполнении
Г — герметично выполненный внешний проводник

ПРИМЕРЫ ОБОЗНАЧЕНИЯ:	РК 75-1,5-24 ТУ 16.К76-183-2002	Кабель радиочастотный коаксиальный с номинальным волновым сопротивлением 75 Ом,со сплошной изоляцией повышенной теплостойкости, номинальным диаметром по изоляции 1,5 мм и номером разработки 4.

Выпускается с характеристиками, нормированными в ТУ 16.К76-183-2002

КАБЕЛИ РАДИОЧАСТОТНЫЕ КОАКСИАЛЬНЫЕ

1.1. СУБМИНИАТЮРНЫЕ

1.1.1. СУБМИНИАТЮРНЫЕ ОБЫЧНОЙ ТЕПЛОСТОЙКОСТИ (70-100°С)

Марка кабеля	Волн. сопр., Ом	Диапазон рабочих температур °С			Коэффициент затухания, не более, дБ/м, на частотах				Наружн. диаметр кабеля, мм.	ТУ, ГОСТ
		min		max						
		ф.м.	изгиб		0,2 ГГц	1,0 ГГц	3,0 ГГц	10,0 ГГц		
1	2	3	4	5	6	7	8	9	10	11
РК 37-0,6-21-С	37,5 ± 3	-60	-60	+85	-	2	-	-	0,80 ± 0,05	ТУ 16-705.300-83
РК 50-0,3-21-С	50 ± 5	-60	-60	+85	-	4	-	15	0,45 ± 0,05	ТУ 16-705.301-83
РК 50-0,6-11	50 ± 5	-60	-60	+85	1,2	-	-	-	1,4 ± 0,1	ТУ 16-705.072-82
РК 50-0,6-25-С**	50 ± 3	-60	-60	+85	-	2	-	10	0,80 ± 0,05	ТУ 16-705.302-83
РК 50-1-11	50 ± 2,0	-60	-60	+85	-	-	3,1	-	1,9 ± 0,2	ГОСТ 11326.60-79
РК 50-1-13	50 ± 3,5	-60	-60	+85	0,65	-	-	-	1,9 ± 0,2	ТУ 16-505.975-81
РК 50-1-29**	50 ± 2	-60	-60	+100	-	-	2,2	4,4	1,5 ± 0,05	ТУ 16-505.805-81
РК 75-1-11	75 ± 3,5	-60	-60	+85	-	-	3,1	-	1,9 ± 0,2	ГОСТ 11326.66-79
РК 75-1-12	75 ± 3,5	-60	-60	+85	0,75	-	3,3	-	1,9 ± 0,2	ГОСТ 11326.67-79
РК 75-1-13	75 ± 5	-60	-60	+85	0,65	-	-	-	1,9 ± 0,2	ТУ 16-505.976-81

1.1.2. СУБМИНИАТЮРНЫЕ ПОВЫШЕННОЙ ТЕПЛОСТОЙКОСТИ (125-250°С)

Марка кабеля	Волн. сопр., Ом	Диапазон рабочих температур °С			Коэффициент затухания, не более, дБ/м, на частотах				Наружн. диаметр кабеля, мм.	ТУ, ГОСТ
		min		max						
		ф.м.	изгиб		0,2 ГГц	1,0 ГГц	3,0 ГГц	10,0 ГГц		
1	2	3	4	5	6	7	8	9	10	11
РК 50-0,6-21	50 ± 10	-150	-60	+200	-	-	-	12 f(15)	не более 1,0 мм	ТУ 16-705.300-83
РК 50-0,6-22	50 ± 10	-150	-60	+200	-	-	-	12 f(15)	1,2 ± 0,1	ТУ 16-705.301-83
РК 50-0,6-23	50 ± 5	-150	-60	+200	0,4 f (0,045)	-	4,0	12 f(15)	1,2 ± 0,1	ТУ 16-705.072-82
РК 50-1-21	50 ± 2	-60	-60	+200	-	-	2,8	-	1,7 +0,15 -0,10	ТУ 16-705.302-83
РК 50-1-22	50 ± 5	-60	-60	+200	-	-	-	9 f(15)	1,7 ± 0,15	ГОСТ 11326.60-79
РК 50-1-23**	50 ± 2	-60	-60	+155	-	-	2,2	4,4	1,5 ± 0,05	ТУ 16-505.805-81
РК 50-1-23-С **	50 ± 2	-60	-60	+155	-	-	2,2	4,4	1,5 ± 0,05	ТУ 16-505.805-81
РК 50-1-24	50 ± 2	-150	-60	+200	0,3 f (0,045) 0,62	-	2,8	9 f(15)	1,7 +0,15 -0,10	ГОСТ 11326.66-79
РК 50-1-25	50 ± 3,5	-150	-60	+200	-	-	-	5,5	1,7 +0,15 -0,10	ГОСТ 11326.67-79
РК 50-1-25-С	50 ± 3,5	-150	-60	+200	-	-	-	5,5	1,75 ± 0,15	ТУ 16-505.976-81
РК 75-1-21	75 ± 3	-60	-60	+200	-	-	3,1	-	1,7 +0,15 -0,004	ГОСТ 11326.75-79
РК 75-1-22	75 ± 3	-60	-60	+200	-	-	-	5,5	1,7 +0,15 -0,10	ТУ 16-505.198-81
РК 75-1-23		-60	-60	+155	-	-	3	-	не более 1,5	ТУ 16-705.010-81
РК 100-1-41		-60	-60	+200	0,8	-	-	-	1,25 +0,15 -0,10	ТУ 16-505.707-82

Примечание: ф.м. – фиксированный монтаж;
f – на частоте;

Внешний проводник – * гофрированная медная трубка, ** гладкая трубка, *** медная гофрированная фольга (лента), **** фольгированная пленка

1.2. МИНИАТЮРНЫЕ

1.2.1. МИНИАТЮРНЫЕ ОБЫЧНОЙ ТЕПЛОСТОЙКОСТИ (70-100°С)

Марка кабеля	Волн. сопр., Ом	Диапазон рабочих температур °С			Коэффициент затухания, не более, дБ/м, на частотах				Наружн. диаметр кабеля, мм.	ТУ, ГОСТ
		min		max						
		ф.м.	изгиб		0,2 ГГц	1,0 ГГц	3,0 ГГц	10,0 ГГц		
1	2	3	4	5	6	7	8	9	10	11
РК 50-2-11	50 ± 2	-60	-40	+85	0,3	-	1,6	-	3,7 ± 0,2	ГОСТ 11326.1-79
РК 50-2-12	50 ± 2	-60	-60	+85	-	-	1,9	-	3,2 +0,20 -0,10	ГОСТ 11326.64-79
РК 50-2-13	50 ± 2	-40	-40	+85	0,3	-	1,6	-	3,7 ± 0,2	ГОСТ 11326.15-79
РК 50-2-15	50 ± 2	-60	-40	+85	-	1,2	1,85	-	3,7 ± 0,2	ГОСТ 11326.86-79
РК 50-2-16	50 ± 2	-60	-60	+85	0,4	-	2,0	-	3,2 +0,20 -0,10	ГОСТ 11326.65-79
РК 50-2-34	50 ± 2	-60	-60	+85	0,7	-	-	8	не более 2,7	ТУ 16-505.636-82
РК 50-3-11	50 ± 2	-60	-40	+85	0,28	-	1,4	-	5,0 ± 0,2	ГОСТ 11326.2-79
РК 50-3-13	50 ± 2	-40	-40	+85	0,28	-	1,4	-	4,4 ± 0,2	ГОСТ 11326.16-79
РК 50-3-22	50 ± 2	-150	-60	+100	-	-	1,25	2,6	3,5 ± 0,1	ТУ 16-505.877-82
РК 50-3-28	50 ± 2	-60	-60	+100	-	-	0,8	1,7	3,43 ± 0,05	ТУ 16-705.219-81
РК 50-3-32	50 ± 3	-60	-40	+85	0,22	-	-	-	4,85 +0,35 -0,25	ТУ 16.К76-174-2001
РК 75-1,5-12	75 ± 3	-60	-60	+85	0,54	-	3,1	-	2,4 ± 0,2	ГОСТ 11326.69-79
РК 75-2-12	75 ± 3	-60	-60	+85	-	-	1,9	-	3,2 +0,20 -0,10	ГОСТ 11326.70-79
РК 75-2-13	75 ± 3	-60	-60	+85	0,42	-	2,0	-	3,2 +0,20 -0,10	ГОСТ 11326.71-79
РК 75-3-15	75 ± 3	-40	-40	+70	0,28	-	-	-	5,0 ± 0,2	ТУ 16-505.761-83
РК 75-3-15-С	75 ± 1,5	-40	-40	+70	0,28	-	-	-	5,0 ± 0,2	ТУ 16-505.761-83
РК 75-3-31	75 ± 3	-60	-40	+85	0,3	-	1,4	-	5,0 ± 0,2	ГОСТ 11326.28-79
РК 100-1,5-31	100 ± 10	-60	-40	+85	1,0	-	-	-	1,9 ± 0,1	ТУ 16-505.478-82
РК 100-3-31	100	-60	-40	+85	0,18 f (0,045)	-	-	-	3,5 ± 0,25	ТУ 16-505.979-82

1.2.2. МИНИАТЮРНЫЕ ПОВЫШЕННОЙ ТЕПЛОСТОЙКОСТИ (125-250°С)

Марка кабеля	Волн. сопр., Ом	Диапазон рабочих температур °С			Коэффициент затухания, не более, дБ/м, на частотах				Наружн. диаметр кабеля, мм.	ТУ, ГОСТ
		min		max						
		ф.м.	изгиб		0,2 ГГц	1,0 ГГц	3,0 ГГц	10,0 ГГц		
1	2	3	4	5	6	7	8	9	10	11
РК 50-1,5-21	50 ± 2	-60	-60	+200	-	-	1,5	-	2,4 +0,20 -0,15	ГОСТ 11326.73-79
РК 50-1,5-22**	50 ± 2	-60	-60	+155	-	-	1,7	3,4	2,0 ± 0,05	ТУ 16-505.804-82
РК 50-1,5-22-С**	50 ± 2	-60	-60	+155	-	-	1,7	3,4	2,0 ± 0,05	ТУ 16-505.804-82
РК 50-1,5-23	50 ± 3,5	-150	-60	+200	-	-	-	4,2	2,4 ± 0,25	ТУ 16-505.808-81
РК 50-1,5-23-С	50 ± 3,5	-150	-60	+200	-	-	-	4,2	2,4 ± 0,25	ТУ 16-505.808-81
РК 50-1,5-213	50 ± 3	-60	-60	+200	-	-	-	4,0	2,8 ± 0,3	ТУ 16.К76-028-89
РК 50-1,5-214	50 ± 3	-60	-60	+200	-	-	-	4,0	3,2 ± 0,3	ТУ 16.К76.029-89
РК 50-2-21	50 ± 2	-60	-60	+250	0,3	-	1,5	-	3,2 ± 0,25	ГОСТ 11326.35-79
РК 50-2-22	50 ± 2	-60	-60	+200	-	-	1,8	-	3,2 ± 0,25	ГОСТ 11326.74-79
РК 50-2-23	50 ± 2	-60	-60	+200	-	-	-	3,0	3,8 ± 0,25	ТУ 16-505.767-81
РК 50-2-25-С**	50 ± 2	-60	-60	+125	-	-	1,1	2,2	2,8 ± 0,05	ТУ 16-505.806-81
РК 50-2-25**	50 ± 2	-60	-60	+125	-	-	1,1	2,2	2,8 ± 0,05	ТУ 16-505.806-81
РК 50-2-26	50 ± 3	-60	-60	+200	-	-	-	3,0	4,0 ± 0,4	ТУ 16-505.256-81
РК 50-2-27	50 ± 3	-60	-60	+200	-	-	-	3,5	3,2 ± 0,3	ТУ 16-505.807-81

1.2.2. МИНИАТЮРНЫЕ ПОВЫШЕННОЙ ТЕПЛОСТОЙКОСТИ (125-250°С) (продолжение)

Марка кабеля	Волн. сопр., Ом	Диапазон рабочих температур °С min		max	Коэффициент затухания, не более, дБ/м, на частотах				Наружн. диаметр кабеля, мм.	ТУ, ГОСТ
		ф.м.	изгиб		0,2 ГГц	1,0 ГГц	3,0 ГГц	10,0 ГГц		
1	2	3	4	5	6	7	8	9	10	11
РК 50-2-27-С	50 ± 3	-60	-60	+200	-	-	-	3,5	3,2 ± 0,3	**ТУ 16-505.807-81**
РК 50-2-28**	50 ± 2	-60	-60	+125	-	-	1,1	2,2	2,8 ± 0,05	**ТУ 16-505.806-81**
РК 50-2-28-С **	50 ± 2	-60	-60	+125	-	-	1,1	2,2	2,8 ± 0,05	**ТУ 16-505.806-81**
РК 50-2-29**	50 ± 2	-60	-60	+100	-	-	1,1	2,2	2,8 ±0,05	**ТУ 16-505.806-81**
РК 50-2-212	50 ± 3	-60	-60	+200	-	-	-	3,0	3,3 ± 0,3	**ТУ 16.К76-030-89**
РК 50-2-213	50 ± 3	-60	-60	+200	-	-	-	3,0	4,0 ± 0,3	**ТУ 16.К76-031-89**
РК 50-2-214	50 ± 4	-200	-200	+200	0,35	0,8	-	-	3,23 ± 0,3	**ТУ 16.К76-041-89**
РК 50-2-41	50 ± 3	-60	-60	+200	0,28	-	1,4	3,5 6,0 f(18)	3,1 ± 0,2	**ТУ 16.К76.230-2009**
РКТР	не нормир.	-60	-60	+200		не нормируется			4,1 ± 0,3	**ТУ 16-505.940-2003**
РК 50-3-21	50 ± 2	-60	-60	+250	0,25	-	1,2	-	4,4 ± 0,2	**ГОСТ 1 1326.36-79**
РК 50-3-23	50 ± 2	-155	-60	+200	0,24	-	1,2	2,5	4,4 ± 0,25	**ТУ 16-505.216-81**
РК 50-3-26	50 ± 2,5	-60	-60	+200	-	-	1,2	4 f(15)	5,9 ± 0,5	**ТУ 16-505.634-81**
РК 50-3-27	50 ± 2,5	-60	-60	+200	-	-	1,35	4 f(15)	4,4 ± 0,3	**ТУ 16-505.633-81**
РК 50-3-29 **	50 ± 2	-60	-60	+125	-	-	0,8	1,7	3,43 ± 0,05	**ТУ 16-705.219-81**
РК 50-3-29-С**	50 ± 1	-60	-60	+125	-	-	0,8	1,7	3,43 ± 0,05	**ТУ 16-705.219-81**
РК 75-1,5-22	75 ± 3	-60	-60	+200	-	-	-	4,2	2,4 +0,2 -0,1	**ТУ 16-505.197-81**
РК 75-1,5-24	75 ± 5	-60	-50	+200	-	-	2,0	-	2,48 ± 0,30	**ТУ 16.К76-183-2002**
РК 75-1,5-25	75 ± 5	-60	-50	+120	-	-	2,0	-	2,48 ± 0,30	**ТУ 16.К76.184-2002**
РК 75-2-21	75 ± 3	-60	-60	+250	0,27	-	1,5	-	3,2 ± 0,25	**ГОСТ 11326.40-79**
РК 75-2-22	75 ± 3	-60	-60	+200	-	-	1,7	-	3,2 ± 0,25	**ГОСТ 11326.77-79**
РК 75-3-21	75 ± 3	-60	-60	+250	0,24	-	1,2	-	4,4 ± 0,2	**ГОСТ 11326.41-79**
РК 75-3-22	75 ± 3	-60	-60	+200	-	-	1,2	2,2	4,3 ± 0,2	**ТУ 16-505.768-81**
РК 75-3-23 *****	75 ± 3	-60	-60	+155	-	-	1,2	2,2	3,43	**ТУ 16-505.768-81**
РК 75-3-41	75 ± 5	-60	-60	+200	0,22	-	1,0	-	4,0 ± 0,2	**ТУ 16.К76-233-2009**
РК 100-3-41	100 ± 10	-60	-60	+200	0,3	-	1,2	-	4,0 ± 0,2	**ТУ 16.К76-234-2009**
РКЭФС-19	50 ± 4,5	-60	-60	+155	-	-	-	-	не более 4,6	**ТУ 16-505.866-82**
РКЭФС-63	50 ± 4,5	-60	-60	+155	-	-	-	-	не более 4,6	**ТУ 16-505.866-82**
РКЭФС-1	75 ± 6	-60	-60	+155	-	-	-	-	не более 7,7	**ТУ 16-505.866-82**
РКОГТ	50 +6 -4	-60	-60	+200	-	-	-	6,1	не более 2,7	**ТУ 16-505.902-82**
РКОГ-2М	-	-60	-60	+85	0,22 f (0,045)	-	-	-	не более 3,3	**ТУ 16-705.251-82**
РКТФ-71М	-	-183	-60	+200	0,8	-	-	-	2,5 +0,2 -0,4	**ТУ 16-505.895-82**
РК 200-2-31	200	-60	-40	+80	7,0	-	-	-	3,7 ± 0,3	**ТУ 16-505.916-82**

Примечание: ф.м. – фиксированный монтаж;
f – на частоте;

Внешний проводник – * гофрированная медная трубка, ** гладкая трубка, *** медная гофрированная фольга (лента), **** фольгированная пленка ***** – для работы в герметичной аппаратуре, без оболочки

1.3. СРЕДНЕГАБАРИТНЫЕ

1.3.1. СРЕДНЕГАБАРИТНЫЕ ОБЫЧНОЙ ТЕПЛОСТОЙКОСТИ (70-100°С)

Марка кабеля	Волн. сопр., Ом	Диапазон рабочих температур °С			Коэффициент затухания, не более, дБ/м, на частотах				Наружн. диаметр кабеля, мм.	ТУ, ГОСТ
		min		max	0,2 ГГц	1,0 ГГц	3,0 ГГц	10,0 ГГц		
		ф.м.	изгиб							
1	2	3	4	5	6	7	8	9	10	11
РК 50-3,7-31*	50 ± 2	-60	-40	+85	-	-	0,9	2	6,5 ± 0,4	ТУ 16-705.232-82
РК 50-3,7-31-С*	50 ± 1,5	-60	-40	+85	-	-	0,9	2	6,5 ± 0,4	ТУ 16-705.232-82
РК 50-4-11	50 ± 2	-60	-40	+85	-	-	1,15	3	7,8 ± 0,25	ГОСТ 11,326.3-79
РК 50-4-11-С	50 ± 1	-60	-40	+85	-	-	1,15	3	7,8 ± 0,25	ТУ 16-505.143-82
РК 50-4-13	50 ± 2	-40	-40	+85	-	-	1,15	3	7,8 ± 0,25	ГОСТ 11326.17-79
РК 50-4-14	50 ± 2	-50	-50	+70	0,2	0,7	-	-	11,2 +1,1 -0,5	ТУ 16-505.549-83
РК 50-4-14 ОП	50 ± 2	-50	-50	+70	0,2	0,7	-	-	12,4 +1,4 -0,6	ТУ 16-505.549-83
РК 50-4-15	50 ± 2	-50	-50	+70	0,2	0,7	-	-	7,8 +0,8 -0,4	ТУ 16-505.550-83
РК 50-4-18	50 ± 2	-50	-15	+70	0,2	0,5	-	-	12,6 ± 0,6	ТУ 16.К76-154-99
РК 50-4-31*	50 ± 2	-60	-40	+85	-	-	0,7	1,4	7,6 ± 0,4	ТУ 16-705.230-82
РК 50-4-31-С*	50 ± 1,5	-60	-40	+85	-	-	0,7	1,4	7,6 ± 0,4	ТУ 16-705.230-82
РК 50-4-32*	50 ± 2	-60	-40	+85	-	-	0,5	1,0	7,6 ± 0,4	ТУ 16-705.231-82
РК 50-4-32-С*	50 ±1,5	-60	-40	+85	-	-	0,5	1,0	7,6 ± 0,4	ТУ 16-705.231-82
РК 50-4-72	50 ± 5	-196	-60	+85	0,7 f(0,45)	-	-	-	5,6 ± 0,5	ТУ 16-705.471-87
РК 50-4-73	50 ± 5	-196	-60	+85	-	-	1,5	-	6,2 ± 0,3	ТУ 16-705.471-87
РК 50-7-11	50 ± 2	-60	-40	+85	0,14	-	0,8	-	10,0 ± 0,30	ГОСТ 11326.4-79
РК 50-7-31*	50 ± 2	-60	-40	+85	-	-	0,5	1	11,2 ± 0,5	ТУ 16-705.233-82
РК 50-7-31-С*	50 ± 1,5	-60	-40	+85	-	-	0,5	1	11,2 ± 0,5	ТУ 16-705.233-82
РК 50-7-58-С, Г, СГ*	50 ± 2	-60	-30	+85	-	-	0,28	-	11,2 ± 0,6	ТУ 16-505.643-82
РК 50-9-11	50 ± 2	-60	-40	+85	0,12	-	0,75	-	12,0 ± 0,4	ГОСТ 11326.6-79
РК 50-9-12	50 ± 2	-40	-40	+85	0,12	-	0,75	-	12,0 ± 0,4	ГОСТ 11326.20-79
РК 50-11-34	50 ± 2,5	-60	-40	+85	0,11 f (0,6)	-	0,35	-	14,4 ± 0,4	ТУ 16-705.222-81
РК 75-3,7-31***	75 ± 3	-50	-40	+50	0,15	-	-	-	5,8 ± 0,3	ТУ 16-705.338-2005
РК 75-4-11	75 ± 2,5	-60	-40	+85	0,18	-	0,9	-	7,0 ± 0,25	ГОСТ 11326.8-79
РК 75-4-11-С	75 ± 1,5	-60	-40	+85	0,18	-	1,0	-	7,0 ± 0,20	ТУ 16-505.140-82
РК 75-4-12	75 ± 2,5	-60	-40	+85	0,18	-	0,9	-	7,0 ± 0,25	ГОСТ 11326.9-79
РК 75-4-12-С	75 ± 1,5	-60	-40	+85	0,2	-	1,1	-	7,0 ± 0,2	ТУ 16-505.144-82
РК75-4-13	75 ± 3	-50	-50	+70	0,09 f(0,045)	-	1,0	-	7,6 +0,4 -0,6	ТУ 16-505.023-82
РК 75-4-16	75 ± 2,5	-40	-40	+85	0,18	-	1,0	-	7,0 ± 0,25	ГОСТ 11326.23-79
РК 75-4-18	75 ± 3	-60	-40	+85	-	-	-	2,5	7,0 ± 0,25	ТУ 16-505.769-81

1.3.1. СРЕДНЕГАБАРИТНЫЕ ОБЫЧНОЙ ТЕПЛОСТОЙКОСТИ (70-100°С) (продолжение)

Марка кабеля	Волн. сопр., Ом	Диапазон рабочих температур °С			Коэффициент затухания, не более, дБ/м, на частотах				Наружн. диаметр кабеля, мм.	ТУ, ГОСТ
		min		max						
		ф.м.	изгиб		0,2 ГГц	1,0 ГГц	3,0 ГГц	10,0 ГГц		
1	2	3	4	5	6	7	8	9	10	11
РК 75-4-110	75 ± 3	-60	-40	+85	0,084 f(0,045)	-	1,3	-	7,0 ± 0,25	**ТУ 16-505.858-81**
РК 75-4-111	75 ± 3	-60	-40	+85	0,2	-	1,1	-	8,4 ± 0,25	**ТУ 16-705.220-81**
РК 75-4-112	75 ± 3	-60	-40	+85	0,2	-	1,1	-	8,2 ± 0,25	**ТУ 16-705.221-81**
РК 75-4-113 ***	75 ± 3	-50	-40	+50	0,15	-	-	-	7,0 ± 0,4	**ТУ 16-705.337-84**
РК 75-4-115 ****	75 ± 2,5	-60	-30	+85	0,16	-	0,85	-	6,4 ± 0,4	**ТУ 16-705.469-87**
РК 75-4-115 А ****	75 ± 2,5	-40	-40	+85	0,15	-	-	-	6,4 ± 0,4	**ТУ 16.К76-002-87**
РК 75-4-37	75 ± 3	-60	-40	+85	-	-	1,0	2,1	6,5 ± 0,25	**ГОСТ 11326.29-79**
РК 75-7-11	75 ± 2,5	-60	-40	+85	0,13	-	0,85	-	9,5 ± 0,3	**ГОСТ 11326.10-79**
РК 75-7-16	75 ± 2,5	-40	-40	+85	0,14	-	0,85	-	10,0 ± 0,3	**ГОСТ 11326.25-79**
РК 75-7-110 ***	75 ± 2	-60	-40	+85	0,085	-	-	-	10,2 ± 0,4	**ТУ 16.К76-007-87**
РК 75-7-112	75 ± 2,5	-40	-40	+85	0,14	-	0,85	-	10,0 ± 0,3	**ТУ 16.К76.114-95**
РК 75-7-310	75 ± 3	-60	-40	+85	-	-	0,6	1,2	10,0 ± 0,3	**ГОСТ 11326.30-79**
РК 75-7-311	75 ± 3	-60	-40	+85	-	-	0,5	1,0	10,5 ± 0,3	**ТУ 16-505.207-82**
РК 75-7-313 ***	75 ± 2	-60	-40	+85	0,07	-	-	-	10,2 ± 0,4	**ТУ 16.К76-068-2005**
РК 75-7-314-С*	75 ± 2	-60	-40	+85	0,068	-	-	-	(11,25 ± 0,35)	**ТУ 16.К76-080-2005**
РК 75-7-315-С*	75 ± 2	-60	-40	+85	0,068	-	-	-	11,25 ± 0,3	**ТУ 16.К76-081-2005**
РК 75-9-12	75 ± 2,5	-40	-40	+85	0,12	-	0,75	-	12,0 ± 0,4	**ГОСТ 11326.26-79**
РК 75-9-13	75 ± 2,5	-60	-40	+85	0,12	-	0,75	-	12,0 ± 0,4	**ГОСТ 11326.12-79**
РК 75-9-13-С	75 ± 1,5	-60	-40	+85	0,12	-	0,75	-	12,0 ± 0,4	**ТУ 16-505.142-82**
РК 75-9-14	75 ± 3	-50	-50	+70	0,05 f(0,045)	-	0,6	-	13,2 $^{+0,8}_{-1,0}$	**ТУ 16-505.022-82**
РК 75-9-31	75 ± 3	-60	-40	+85	0,11 f(0,6)	-	0,35	-	12,0 ± 0,6	**ТУ 16-705.200-81**
РК 75-9-32	75 ± 3	-60	-40	+85	0,15 f(0,6)	-	0,48	-	12,0 ± 0,6	**ТУ 16-705.200-81**
РК 75-9-35	75 ± 3	-60	-40	+85	0,14 f(0,6)	-	0,45	-	12,8 ± 0,6	**ТУ 16-505.918-82**
РК 75-11-11-С ***	75 ± 2	-50	-30	+50	0,062	-	-	-	15,4 ± 0,6	**ТУ 16-705.339-84**
РК 100-7-11	100 ± 5	-60	-40	+85	0,13	-	0,85	-	9,7 ± 0,3	**ГОСТ 11326.14-79**
РК 100-7-34	100 ± 5	-60	-40	+85	-	-	0,8	1,9	10,0 ± 0,3	**ГОСТ 11326.34-79**

Примечание: ф.м. – фиксированный монтаж;
f – на частоте;

Внешний проводник – * гофрированная медная трубка, ** гладкая трубка, *** медная гофрированная фольга (лента), **** фольгированная пленка

1.3.2. СРЕДНЕГАБАРИТНЫЕ ПОВЫШЕННОЙ ТЕПЛОСТОЙКОСТИ (125-250°С)

Марка кабеля	Волн. сопр., Ом	Диапазон рабочих температур °С			Коэффициент затухания, не более, дБ/м, на частотах				Наружн. диаметр кабеля, мм.	ТУ, ГОСТ
		min		max						
		ф.м.	изгиб		0,2 ГГц	1,0 ГГц	3,0 ГГц	10,0 ГГц		
1	2	3	4	5	6	7	8	9	10	11
РК 50-3,7-41 *	50 ± 2	-190	-60	+155	0,14	0,3	0,55	-	5,2 ± 0,2	ТУ 16-705.108-90
РК 50-4-21	50 ± 2	-60	-60	+250	-	-	0,8	2,1	6,5 ± 0,4	ГОСТ 11326.37-79
РК 50-4-42	50 ± 2	-150	-60	+200	-	-	-	3,0 f(15)	6,7 ± 0,4	ТУ 16-505.788-81
РК 50-4-46	50 ± 3	-150	-60	+200	0,5 f(0,6)	-	1,0	-	8,1 ± 0,4	ТУ 16-505.680-81
РК 50-4-47 *	50 ± 2	-60	-40	+200	-	-	0,6	1,2 1,4 f(15)	7,0 ± 0,4	ТУ 16-705.255-82
РК 50-4-47-С *	50 ± 1,5	-60	-40	+200	-	-	0,6	1,2; 1,4 f(15)	7,0 ± 0,4	ТУ 16-705.255-82
РК 50-4-48 *	50 ± 2	-60	-40	+200	-	-	0,6	1,2; 1,0 f(15)	6,2 ± 0,2	ТУ 16-705.258-82
РК 50-4-48-С *	50 ± 1,5	-60	-40	+200	-	-	0,6	1,2; 1,4 f(15)	6,2 ± 0,2	ТУ 16-705.258-82
РК 50-4-49	50 ± 2,5	-200	-200	+200	0,16	0,4	0,75	-	5,8 ± 0,5	ТУ 16.К76-042-90
РК 50-4-413	50 ± 2,5	-150	-60	+200	0,16	0,4	0,75	2,0	8,6 ± 0,4	ТУ 16.К76,127-95
РК 50-4-414	50 ± 2,5	-60	-60	+200	0,14	-	0,7	1,5	5,8 ± 0,3	ТУ 16.К76-231-2009
РК 50-4-415	50 ± 2,5	-60	-60	+200	0,14	-	0,7	1,6 4,0 f(18)	6,10 ± 0,3	ТУ 16.К76-232-2009
РК 50-4-416 без оболочки	50 ± 2,5	-60	-45	+175	-	-	0,55	1,0 1,3 f(18)	6,20 +0,20 -0,25	ДКЮГ.358800.001 ТУ
РК 50-4-417	50 ± 2,5	-60	-45	+175	-	-	0,55	1,0 1,3 f(18)	7,0 ± 0,4	ДКЮГ.358800.001 ТУ
РК 50-5-41 *	50 ± 2	-60	-40	+200	-	-	0,45	0,9; 1,15 f(15)	8,1 ± 0,4	ТУ 16-705.241-82
РК 50-5-41-С*	50 ± 1,5	-60	-40	+200	-	-	0,45	0,9 1,15 f(15)	8,1 ± 0,4	ТУ 16-705.241-82
РК 50-5-42 *	50 ± 2	-60	-40	+200	-	-	0,45	0,9; 1,15 f(15)	7,3 ± 0,20	ТУ 16-705.242-82
РК 50-5-42-С*	50 ± 1,5	-60	-40	+200	-	-	0,45	0,9; 1,15 f(15)	7,3 ± 0,20	ТУ 16-705,242-82
РК 50-5-43*	50 ± 2	-60	-40	+200	-	-	0,45	0,9; 1,15 f(15)	8,1 ± 0,4	ТУ 16.К76-004-87
РК 50-5-43-С*	50 ± 1,5	-60	-40	+200	-	-	0,45	0,9; 1,15 f(15)	8,1 ± 0,4	ТУ 16.К76-004-87
РК 50-5-44*	50 ± 2,5	-70	-45	+175	-	-	-	0,75 f(12) 1,0 f(18)	8,1 ± 0,4	ТУ 16.К76-189-2004
РК 50-5-45*	50 ± 2,5	-60	-45	+175	-	-	0,43	0,75 1,0 f(18)	8,1 ± 0,4	ТУ 16.К76-211-2007

1.3.2. СРЕДНЕГАБАРИТНЫЕ ПОВЫШЕННОЙ ТЕПЛОСТОЙКОСТИ (125-250°С) (продолжение)

Марка кабеля	Волн. сопр., Ом	Диапазон рабочих температур °С			Коэффициент затухания, не более, дБ/м, на частотах				Наружн. диаметр кабеля, мм.	ТУ, ГОСТ
		min		max						
		ф.м.	изгиб		0,2 ГГц	1,0 ГГц	3,0 ГГц	10,0 ГГц		
1	2	3	4	5	6	7	8	9	10	11
РК 50-5-46*	50 ± 2,5	-60	-45	+175	-	-	0,43	0,75 1,0 f(18)	7,3 ± 0,2	ТУ 16.К76-211-2007
РК 50-7-21	50 ± 2	-60	-60	+200	0,15	-	1,1	-	8,9 ± 0,5	ТУ 16-505.702-81
РК 50-7-22	50 ± 2	-60	-60	+250	-	-	0,8	1,5	8,6 ± 0,5	ГОСТ 11326.38-79
РК 50-7-28	50 ± 2	-60	-60	+200	-	-	0,75	1,5	11,9 ± 0,5	ГОСТ 11326.87-79
РК 50-7-46	50 ± 2	-60	-60	+200	0,12	-	-	-	8,7 ± 0,5	ТУ 16-505.211-81
РК 50-7-47 *	50 ± 2	-190	-60	+155	0,07	0,15	0,27	-	9,25 ± 0,2	ТУ 16-705.109-90
РК 50-7-415	50 ± 3	-200	-200	+200	-	0,5	1,0	-	8,49 ± 0,3	ТУ 16.К76-043-90
РК 50-7-416	50 ± 3	-200	-200	+200	-	0,55	1,40	-	8,45 ± 0,3	ТУ 16.К76-044-90
РК 50-7-417 *	50 ± 2	-60	-40	+200	0,13 f(0,6)	0,24 f(1,5)	0,35	-	10,6 ± 0,6	ТУ 16-705.333-84
РК 50-7-417-С*	50 ± 1,5	-60	-40	+200	0,13 f(0,6)	0,24 f(1,5)	0,35	-	10,6 ± 0,6	ТУ 16-705.333-84
РК 50-7-418 *	50 ± 2	-200	-60	+200	-	0,2	0,45	-	9,25 ± 0,2	ТУ 16-705.453-86
РК 50-7-420 *	50 ± 2	-60	-40	+200	0,13 f(0,6)	0,24 f(1,5)	0,35	-	11,0 ± 0,6	ТУ 16-705.333-84
РК 50-7-420-С*	50 ± 1,5	-60	-40	+200	0,13 f(0,6)	0,24 f(1,5)	0,35	-	11,0 ± 0,6	ТУ 16-705.333-84
РК 50-7-422 *	50 ± 2	-60	-40	+200 (85)	-	-	-	0,55 f(7,2)	9, 20 ± 0,25	ТУ 16.К76-073-92
РК 50-7-423*	50 ± 2,5	-60	-45	+175	-	-	0,45	0,90	10,4 ± 0,4	ТУ 16.К76-212-2007
РК 50-7-424*	50 ± 2,5	-60	-45	+175	-	-	0,45	0,90	9,20 ± 0,25	ТУ 16.К76-212-2007
РК 50-7-425	50 ± 2,5	-60	-45	+175	-	-	0,55	1,4	10,5 ± 0,5	ТУ 16.К76-214-2007
РК 50-9-23	50 ± 2	-60	-60	+200	-	0,3	0,5	-	14,2 ± 0,7	ТУ 16-505.977-81
РК 50-9-44	50 ± 3	-150	-60	+200	-	-	0,55	-	14,0 ± 0,5	ТУ 16-505.681-81
РК 50-9-47*	50 ± 2,5	-60	-45	+125	-	0,16	0,35 f(5,0)	-	12,8 ± 0,5	ТУ 16.К76-213-2007
РК 50-9-48*	50 ± 2,5	-60	-45	+175	-	0,16	0,35 f(5,0)	-	11,6 ± 0,3	ТУ 16.К76-213-2007
РК 50-11-21	50 ± 2	-60	-60	+250	0,1	-	0,6	-	13,4 ± 0,8	ГОСТ 11326.39-79
РК 50-13-61 *	50 ± 2	-190	-60	+155	-	0,085	0,13	-	16,6 ± 0,2	ТУ 16.К76-123-95
РК 75-4-21	75 ± 3	-60	-60	+250	0,16	-	0,9	-	5,9 ± 0,4	ГОСТ 11326.42-79
РК 75-4-22	75 ± 3	-60	-60	+250	0,16	-	0,95	-	5,9 ± 0,4	ГОСТ 11326.43-79
РК 75-4-43	75 ± 3	-150	-60	+200	0,22	-	-	-	6,0 ± 0,4	ТУ 16-505.201-81
РК 75-7-21	75 ± 3	-60	-60	+250	0,12	-	0,75	-	8,6 ± 0,5	ГОСТ 11326.44-79
РК 75-7-22	75 ± 3	-60	-60	+250	0,12	-	0,75	-	8,6 ± 0,5	ГОСТ 11326.45-79
РК 75-7-41	75 ± 3	-60	-45	+175	-	0,3	0,5	-	10,6 ± 0,5	ДКЮГ.358800.002 ТУ
РК 75-7-42	75 ± 3	-60	-45	+175	-	0,3	0,5	-	8,5 ± 0,5	ДКЮГ.358800.002 ТУ
РК 75-9-42	75 ± 3	-60	-60	+200	-	0,2	0,55	-	10,6 ± 0,7	ТУ 16-505.205-81
РК 100-7-11	100 ± 5	-60	-40	+85	0,13	-	0,85	-	9,7 ± 0,3	ГОСТ 11326.14-79
РК 100-7-21	100 ± 5	-60	-60	+250	0,12	-	0,8	-	8,6 ± 0,5	ГОСТ 11326.46-79

Примечание: ф.м. – фиксированный монтаж;
f – на частоте;

Внешний проводник – * гофрированная медная трубка, ** гладкая трубка, *** медная гофрированная фольга (лента), **** фольгированная пленка

1.4. КРУПНОГАБАРИТНЫЕ

1.4.1. КРУПНОГАБАРИТНЫЕ ОБЫЧНОЙ ТЕПЛОСТОЙКОСТИ (70-100°С)

Марка кабеля	Волн. сопр., Ом	Диапазон рабочих температур °С			Коэффициент затухания, не более, дБ/м, на частотах				Наружн. диаметр кабеля, мм.	ТУ, ГОСТ
		min		max						
		ф.м.	изгиб		0,2 ГГц	1,0 ГГц	3,0 ГГц	10,0 ГГц		
1	2	3	4	5	6	7	8	9	10	11
РК 50-13-51 *	50 ± 2	-60	-30	+85	-	-	0,2	-	19,0 ± 0,8	**ТУ 16-505.133-82**
РК 50-17-51-С,Г,СГ*	50 ± 2	-60	-30	+85	-	-	0,13	-	24,3 ± 0,8	**ТУ 16-505.642-82**
РК 75-17-12	75 ± 3	-60	-40	85	-	0,18	0,5	-	21,0 ± 0,5	**ТУ 16-505.887-82**
РК 75-17-13-С * **	75 ± 2	-50	-30	+50	0,046	-	-	-	22,3 ± 1,0	**ТУ 16-705.336-84**
РК 50-17-33	50 ± 3	-40	-40	+70	0,011 f(0,6)	0,2 f(1,5)	-	-	24,6 ± 0,8	**ТУ 16.К76-227-2009**
РК 50-17-32	50 ± 3	-40	-15	+70	0,09 f(0,6)	0,15 f(1,5)	-	-	24,0 ± 0,7	**ТУ 16.К76.175-2005**
РК 75-17-51 *	75 ± 3	-60	-30	+85	0,03	-	0,15	-	24,3 ± 0,8	**ТУ 16.К76-134-96**

Примечание: ф.м. – фиксированный монтаж;
f – на частоте;

Внешний проводник – * гофрированная медная трубка, ** гладкая трубка, *** медная гофрированная фольга (лента), **** фольгированная пленка

1.4.2. КРУПНОГАБАРИТНЫЕ ПОВЫШЕННОЙ ТЕПЛОСТОЙКОСТИ (125-250°С)

Марка кабеля	Волн. сопр., Ом	Диапазон рабочих температур °С			Коэффициент затухания, не более, дБ/м, на частотах				Наружн. диаметр кабеля, мм.	ТУ, ГОСТ
		min		max						
		ф.м.	изгиб		0,2 ГГц	1,0 ГГц	3,0 ГГц	10,0 ГГц		
1	2	3	4	5	6	7	8	9	10	11
РК 75-17-22	75 ± 3	-60	-40	+200	-	0,15	-	-	22,1 ± 1,0	**ТУ 16-505.764-81**

1.5. РАДИАЦИОННОСТОЙКИЕ РАДИОЧАСТОТНЫЕ КАБЕЛИ

Марка кабеля	Диапазон рабочих температур °С min ф.м.	min изгиб	max	Коэф. затухания, не более, дБ/м, (на частотах, ГГц)	Макс. наруж. диаметры кабеля, мм	Расчетная масса кабеля, кг/км	ТУ, ГОСТ
1	2	3	4	5	6	7	8
2РК 50-1,5-71	-60	-60	+300	1,5 (0,2)	3,25	15	**ТУ 16.К76-225-2009**
				Поглощённая доза излучения, радиационных потоков **до 10^9** рад			
РК 50-2-18	-60	-60	+60	0,3 (0,015)	4,5	36,7	**ТУ 16.К76-200-2004**
	+160 в течение 10 часов			Поглощённая доза излучения ионизирующих излучений до $5•10^8$ рад			
РК 75-5,6-11	-60	-60	+60	0,3 (0,015)	7,5	83,4	**ТУ 16.К76-201-2004**
	+160 в течение 10 часов			Поглощённая доза излучения ионизирующих излучений **до $5•10^8$** рад			
2РК-50-2-72 **3РК 50-2-71**	-60	-60	+300	1,0 (0,015)	8,8 9,5	100 126	**ТУ 16.К76-172-2000**
				Поглощённая доза излучения радиационных потоков **до 10^9** рад			
2РК 50-4,6-71	-60	-60	+500	1,0 (0,015)	17	280	**ТУ 16.К76-198-2004**
				Поглощённая доза излучения гамма-излучения с энергией **до 10 Мэв до $4,4•10^9$** и потока тепловых нейронов до флюенса $5•10^{19}$ нейтр/$см^2$			
2РК 50-2-71	-60	-60	+300	1,0 (0,015)	8,1	72,5	**ТУ 16.К76-149-98**
				Поглощённая доза излучения радиационных потоков **до 10^9** рад			
2РК 50-2-41	-60	-60	+200	1,0 (0,015)	7,5	59,8	**ТУ 16.К76-167-2000**
	+250 в течение 10 часов			Поглощённая доза излучения радиационных потоков **до 10^9** рад			
2РК 37,5-2-71	-60	-60	+350	1,0 (0,015)	6,4x4,7	52,0	**ТУ 16.К76-122-95**
				Поглощённая доза излучения радиационных потоков до 10^9 рад			
РК 75-3,7-76	-60	-60	+350	0,5 (0,015)	8,5	134	**ТУ 16.К76-124-95**
				Поглощённая доза излучения радиационных потоков **до 10^9** рад			
РК 75-4-73	-196	-60	+85	0,8 (1,0)	6,5	64,8	**ТУ 16-705.468-87**
	+600 в течение 2,5 часов			Поглощённая доза излучения радиационных потоков **до 10^9** рад			
РК 50-4-72 **РК 50-4-73**	-196	-60	+85	0,7 (0,45) 1,5 (3,0)	6,1 6,5	67,4 72,1	**ТУ 16-705.471-87**
	+600 в течение 2,5 часов			Поглощённая доза излучения радиационных потоков **до 10^9** рад			

Примечание: ф.м. – фиксированный монтаж

1.6. КАБЕЛИ ДВУХПРОВОДНЫЕ

1.6.1. СУБМИНИАТЮРНЫЕ

Марка кабеля	Волн. сопр., Ом	Диапазон рабочих температур °С min ф.м.	min изгиб	max	Коэф. затухания, не более, дБ/м, (на частотах, ГГц)	Эл. сопр. внутр. проводника Ом/м	Наружн. диаметр кабеля, мм.	ТУ, ГОСТ
1	2	3	4	5	6		7	8
РД 50-0,87-21	50 ± 5	-60	-40	+200	4,5 (1)	-	0,87 ± 0,05 x 0,57 ± 0,05	**ТУ 16-505.588-82**
РД 75-0,87-21	75 ± 5	-60	-40	+200	4,5 (1)	-	0,87 ± 0,05 x 0,48 ± 0,05	**ТУ 16-505.585-82**
РД 100-0,6-21	100 ± 10	-60	-60	+200	0,35 (0,03)	-	1,8 ± 0,15 x 1,25 ± 0,1	**ТУ 16-505.978-81**
РД 100-1-21	100 ± 5	-60	-40	+200	3,8 (1)	-	1,0 ± 0,10 x 0,63 ± 0,10	**ТУ 16-505.586-82**

1.6.2. МИНИАТЮРНЫЕ

Марка кабеля	Волн. сопр., Ом	Диапазон рабочих температур °С min ф.м.	min изгиб	max	Коэф. затухания, не более, дБ/м, (на частотах, ГГц)	Эл. сопр. внутр. проводника Ом/м	Наружн. диаметр кабеля, мм.	ТУ, ГОСТ
1	2	3	4	5	6		7	8
РД 75-3-11	75 ± 4	-60	-40	+85	0,12 (0,045) 0,4 (0,2)	-	5,8 ± 0,4 x 9,4 ± 0,6	**ГОСТ 11326.89-79**
РД 75-3-12	75 ± 4	-40	-30	+85	0,12 (0,045) 0,4 (0,2)	-	5,8 ± 0,4 x 9,4 ± 0,6	**ГОСТ 11326.90-79**
РД 100-1,5-11	100 ± 10	-60	-60	+85	-	0,45	Не более 1,7	**ТУ 16.К76-055-91**
РД 150-1,5-21	150 ± 7,5	-60	-40	+200	2,5 (1)	-	1,50 ± 0,10 x 0,91 ± 0,10	**ТУ 16-505.589-82**
КВФ-12	12,5 ± 1,2	-60	-60	+200	0,45 (0,060)	27,0	1,54x3,66	**ТУ 16-705.103-79**
КВФ-19	19 +1,5 -1,8	-60	-60	+200	0,5 (0,060)	42,5	2,3x1,4	**ТУ 16-505.958-76**
КВФ-25	25 ± 2,0	-60	-60	+200	0,3 (0,060)	32,0	2,31	**ТУ 16-705.103-79**
КВФ-37	37,5 ± 3,0	-60	-60	+200	0,2 (0,060)	50,1	2,38	**ТУ 16-705.103-79**
КВСФ-75, КВСФс-75	75 ± 5	-135	-60	+200	0,28 (0,030)	-	не более 4,2	**ТУ 16-705.198-81**
КВСТ-75	75 ± 5	-150 в течение 2 часов	-65	+200	0,05 (0,001) 0,23 (0,030)	-	3,30 ± 0,10	**ДКЮГ.358300.010 ТУ**
КВСФМ-75 КВСФМс-75	75 ± 5	-135	-60	+200	0,40 (0,030)	-	не более 3,1	**ТУ 16-705.198-81**
КВСФ-150	150 ± 12	-135	-60	+200	0,16 (0,030)	-	не более 8,7	**ТУ 16-705.198-81**
КВСФМ-150	150 ± 12	-135	-60	+200	0,18 (0,030)	-	не более 6,0	**ТУ 16-705.198-81**

1.6.3. СРЕДНЕГАБАРИТНЫЕ

Марка кабеля	Волн. сопр., Ом	Диапазон рабочих температур °С			Коэф. затухания, не более, дБ/м, (на частотах, ГГц)	Эл. сопр. внутр. проводника Ом/м	Наружн. диаметр кабеля, мм.	ТУ, ГОСТ
		min		max				
		ф.м.	изгиб					
1	2	3	4	5	6		7	8
РД 100-7-11	100 ± 10	-60	-40	+85	-	-	9,7 ± 0,8 x 6,1 ± 0,5	**ТУ 16-505.957-82**
КВСФ-200	200 ± 16	-135	-60	+200	0,13 (0,030)	-	не более 9,5	**ТУ 16-705.198-81**
2РК 75-4-22	75 ± 3	-30	-30	+60	0,16 (0,2) 0,95 (3)	-	не более 17,5	**ТУ16.К76-222-2008**
		+90 в течение 30 часов						

Примечание: ф.м. – фиксированный монтаж;
f – на частоте;

1.7. КАБЕЛИ ЧЕТЫРЕХПРОВОДНЫЕ

Марка кабеля	Волн. сопр., Ом	Диапазон рабочих температур °С			Коэф. затухания, не более, дБ/м, (на частотах, ГГц)	Эл. сопр. внутр. проводника Ом/м	Наружн. диаметр кабеля, мм.	ТУ, ГОСТ
		min		max				
		ф.м.	изгиб					
1	2	3	4	5	6		7	8
4РД 100-3-21	100 ± 15	-150	-60	+200	0,066 (0,010) 0,082 (0,016) 0,171 (0,062) 0,22 (0,100)	-	8,1±0,7	**ТУ16.К76-159-2000**

1.8. КАБЕЛИ ИЗЛУЧАЮЩИЕ

Марка кабеля	Волн. сопр., Ом	Диапазон рабочих температур °С			Коэф. затухания, не более, дБ/м, (на частотах, ГГц)		Эл. сопр. внутр. проводника Ом/м	Наружн. диаметр кабеля, мм.	ТУ, ГОСТ
		min		max	60	600			
		ф.м.	изгиб						
1	2	3	4	5	6			7	8
РИ 50-7-11	50 ± 3	-50	-40	+70	0,06	0,2	70 (60 МГц)	11,2 ± 0,5	**ТУ 16-705.409-85**
РИ 50-17-31	50 ± 3	-50	-30	+70	0,032 (150)	0,085 (700)	не более 75	22,3 ± 1,0	**ТУ 16.К76-026-89**
РИ 50-17-32	50 ± 2,5	-50	-30	+70	0,028 (150)	0,058 (450)	75(150 МГц)	22,3 ± 1,0	**ТУ 16.К76-137-97**
РИ 50-17-33	50 ± 3	-40	-40	+70	0,0028 (2,4)	0,027 (150) 0,056 (470)	67(150 МГц)	22,3 ± 1,0	**ТУ 16.К76-157-2000**
РИ 75-4-11	75 ± 3	-50	-40	+70	0,09	0,27	70	7,0 ± 0,4	**ТУ 16.К76-013-88**
РИ 75-4-12	75 ± 3	-60	-40	+85	0,12	0,43	70	7,0 ± 0,4	**ТУ 16.К76-014-88**
РИ 75-7-11	75 ± 3	-50	-40	+70	0,06	0,22	70	11,2 ± 0,6	**ТУ 16.К76-015-88**

Примечание: ф.м. – фиксированный монтаж;
f – на частоте;

2. АНТИВИБРАЦИОННЫЕ КАБЕЛИ





Предназначены для применения в схемах контроля ускорений, возникающих при вибрации технических изделий и используются в качестве соединений пьезо-электрических вибропреобразователей со входом измерительных устройств.

Марка кабеля	Диапазон рабочих температур °С			Число жил	Напряжение шумов, не более, при воздействии					ТУ, ГОСТ
	min		max		вибрации			ударных нагрузок		
	ф.м.	изгиб			уровень шумов, мкВ	частота, Гц	ускорение, м/с²	уровень шумов, мкВ	ускорение, м/с²	
1	2	3	4	5	6	7	8	9	10	11
АВК - 1	-40	-30	+70	1	50	40,60,500	100	-	-	**ТУ 16-505.919-76**
АВК - 2 **АВК - 3**	-40	-30	+70	1	30	40,60,500	100	-	-	**ТУ 16-505.903-76**
АВК - 6	-50	-50	+70	1	30	40	100	250	400	**ТУ 16-505.136-77**
АВКМР- 1 **АВКМР -2**	-50	-50	+70	1,2	25 30	40 – 10000 40 – 10000	100 и 1000	100	1000	**ТУ 16.К76-067-91**
АВКД	-60	-60	+85	2	50	40-100	100	-	-	**ТУ 16.К76-092-93**
АВКТ- 3 **АВКТ- 4** **АВКТ- 5**	-60	-60	+200	1	50	40,60,500	100	-	-	**ТУ 16-505.982-77**
АКВТ-6	-60	-60	+200	1	40	40 – 5000	400	100	2000	**ТУ 16-705.093-79**
АВКТМ-1 **АВКТМ-2** **АВКТМ-3** **АВКТМ-6**	-196 -253	-60	+250	1,2,3,6	30 50 150	40 – 10000 или 40 – 10000 или 500 – 10000	500 1000 75000	250	600000	**ТУ 16.К76-008-87**
АВКТ(Л) **АВКТД(Л)**	-60	-60	+250	1,2	50	40-100	100	-	-	**ТУ 16-705.284-83**
АВКТС- 1 **АВКТС- 2** **АВКТС- 3** **АВКТС- 4**	-196	-40	+400	1,2,3,4	200 50	20 – 100 100 – 500	100 100	-	-	**ТУ 16-705.130-80**
АВКВ-1	-40	-30	+70	1	50	40,60,500	100	-	-	**ТУ 16-505.919-76**
АВКЭ-1	-40	-30	+70	1	50	40,60,500	100	-	-	**ТУ 16-505.919-76**
АВКВЭ-1	-40	-30	+70	1	50	40,60,500	100	-	-	**ТУ 16-505.919-76**
АВКДЭ-М **АВКД-М**	-60	-60	+85	2	25	5-5000	100 100	- -	- -	**ТУ 16-705.404-85**
АВКЭР	-50	-50	+65	3,7,12	60	5 – 20	10	5000	1000	**ТУ 16-505.819-75**
АВКЭРУ	-50 +450 в течение 3 минут	-50	+65	3,7,12	60	20 – 2000	100	5000	1000	**ТУ 16-505.819-75**

Примечание: ф.м. – фиксированный монтаж

3. МОНТАЖНЫЕ, БОРТОВЫЕ, ЛЕНТОЧНЫЕ ПРОВОДА И КАБЕЛИ



Монтажные провода предназначены для внутреннего и межблочного монтажа электрических приборов и межприборных соединений в радиоэлектронной аппаратуре и работы при напряжение до 1000 В переменного тока частоты до 10 000Гц.

Бортовые провода предназначены для монтажа бортовой электрической сети авиационной и ракетной техники и работы при напряжении до 600 В переменного тока частоты до 6 000 Гц или до 850 В постоянного тока.

НОМЕНКЛАТУРА ПРОВОДОВ И КАБЕЛЕЙ

серийно выпускаемых производством АО «ОКБ КП»

- **БОРТОВЫЕ ПРОВОДА**
- **МОНТАЖНЫЕ ПРОВОДА И КАБЕЛИ**

Ряды напряжения	100, 250, 600, 1000 В переменного тока.
Номинальные сечения токопроводящих жил бортовых проводов	0,20; 0,35; 0,50; 0,75; 1,0; 1,5; 2,5; 4,0; 6,0; 10,0; 16,0; 25,0; 35,0; 50,0; 70,0; 95,0 мм^2
Номинальные сечения токопроводящих жил монтажных проводов	0,03; 0,05; 0,08; 0,12; 0,20; 0,35; 0,50; 0,75; 1,0; 1,5; 2,5 мм^2

Провода выпускаются одно-, двух-, трехжильными неэкранированными, экранированными, экранированными в оболочке.

Бортовые и монтажные провода и кабели стойки к воздействию механических, климатических, биологических внешних воздействующих факторов и специальных сред.

Провода марки БС(Э,ЭО) — 35-129, БС(Э,ЭО) — 36-137, БС(Э,ЭО) — 36-147 и бортовые огнестойкие провода марки БК(ЭО) — 37-1410 выпускаются в соответствии с AWG (American wire gauge).

Марка кабеля — буквенно-цифровое обозначение материалов, конструктивных элементов и технических характеристик кабеля.

УСЛОВНЫЕ ОБОЗНАЧЕНИЯ

ИСПОЛЬЗУЕМЫЕ ПРИ МАРКИРОВКЕ БОРТОВЫХ И МОНТАЖНЫХ ПРОВОДОВ:



БСЭО 36-247

1-я буква	**Б** — бортовой **М** — монтажный
2-я буква	**П** — пленочная изоляция **С** — сплошная (монолитная) изоляция **К** — комбинированная изоляция *(сочетание пленок или пленок и сплошной изоляции)*
3-я буква	**Э** — экран
4-я буква	**О** — защитное покрытие (оболочка)

1	**НОМИНАЛЬНОЕ НАПРЯЖЕНИЕ ПЕРЕМЕННОГО ТОКА**			
100 В	250 В	600 В	1000 В	
1	**2**	**3**	**4**	

2	**МАКС. РАБОЧАЯ ТЕМПЕРАТУРА ПРИ ЭКСПЛУАТАЦИИ**									
70 °С	85 °С	100 °С	125 °С	155 °С	200 °С	250 °С	300 °С (315)	400 °С (415)	500 °С
1	**2**	**3**	**4**	**5**	**6**	**7**	**8**	**9**	**10**

3	**МАТЕРИАЛ ПРОВОЛОКИ ТОКОПРОВОДЯЩЕЙ ЖИЛЫ**			
Медь	Медные сплавы (бронзы)	Алюминий	Алюминиевые сплавы	
1	2	3	4	

4	**МАТЕРИАЛ ЗАЩИТНОГО ПОКРЫТИЯ ПРОВОЛОКИ ТОКОПРОВОДЯЩЕЙ ЖИЛЫ**			
Без покрытия	Олово или оловянно-свинцовые сплавы	Серебро или серебряные сплавы	Никель	
1	2	3	4	

5	**НОМЕР РАЗРАБОТКИ**

ПРИМЕРЫ ОБОЗНАЧЕНИЯ: БСЭО-36-247 2Х0,35

Провод бортовой двухжильный, номинальное сечение токопроводящей жилы 0,35 мм^2 со сплошной изоляцией, экранированной в защитной оболочке, рабочее напряжение 600 В, максимальная рабочая температура эксплуатации 200 °С, токопроводящая жила из никелированных проволок из сплава БрХЦрК, номер разработки — 7.

УСЛОВНЫЕ ОБОЗНАЧЕНИЯ

ИСПОЛЬЗУЕМЫЕ ПРИ МАРКИРОВКЕ БОРТОВЫХ И МОНТАЖНЫХ ПРОВОДОВ:



МСЭО 16-33

1-я буква	**Б** — бортовой **М** — монтажный
2-я буква	**П** — пленочная изоляция **С** — сплошная (монолитная) изоляция **К** — комбинированная изоляция *(сочетание пленок или пленок и сплошной изоляции)*
3-я буква	**Э** — экран
4-я буква	**О** — защитное покрытие (оболочка)

1	**НОМИНАЛЬНОЕ НАПРЯЖЕНИЕ ПЕРЕМЕННОГО ТОКА**			
	100 В	250 В	600 В	1000 В
	1	**2**	**3**	**4**

2	**МАКС. РАБОЧАЯ ТЕМПЕРАТУРА ПРИ ЭКСПЛУАТАЦИИ**									
	70 °C	85 °C	100 °C	125 °C	155 °C	200 °C	250 °C	300 °C (315)	400 °C (415)	500 °C
	1	**2**	**3**	**4**	**5**	**6**	**7**	**8**	**9**	**10**

3	**МАТЕРИАЛ ПРОВОЛОКИ ТОКОПРОВОДЯЩЕЙ ЖИЛЫ**		
	Нормальная	Упрочненная	Высокопрочная
	1	2	3

5	**НОМЕР РАЗРАБОТКИ**

ПРИМЕРЫ ОБОЗНАЧЕНИЯ: МСЭО 16-33 1Х0,5

Провод монтажный одножильный, номинальное сечение токопроводящей жилы 0,5 мм^2 со сплошной (монолитной) изоляцией, экранированный в защитной оболочке, рабочее напряжение 100 В, максимальная рабочая температура + 200 °С, с высокопрочной жилой, номер разработки — 3.

3.1. БОРТОВЫЕ ПРОВОДА

3.1.1. НА РАБОЧЕЕ НАПРЯЖЕНИЕ 250 ÷ 600 В

Марка кабеля	Макс. рабочая t, °С	Диапазон сечений токопроводящей жилы, мм²	Наружный диаметр крайних сечений провода, мм	Расчетная масса крайних сечений провода, кг/км	ТУ, ГОСТ
1	2	3	4	5	6
БПВЛМ-2	70	0,35 – 95,0	2,3 – 18,3	6,66 – 948,0	ТУ 16.К76-097-93
БПВЛМЭ-2	70	0,35 – 95,0	2,8 – 19,0	12,6 – 1023,0	
БСФЭС	200 400 в течении 3 часов	1,0	3,3	26,7	ТУ 16-505.113-80
БИФ, БИФ–Н	200	0,20 – 10,0	1,28 – 5,60	3,9 – 109,0	ТУ 16-505.945-76
БИФЭ, БИФЭ-Н	200	0,20 – 10,0 2х0,20 – 2х2,5 3х0,20 – 3х2,5	1,76 – 6,20 3,04 – 6,16 3,23 – 6,58	8,7 – 134,0 17,2 – 87,2 21,3 – 118,0	
БИФЭЗ, БИФЭЗ-Н	200	0,20 – 2,5 2х0,20 – 2х2,5 3х0,20 – 3х2,5	2,00 – 3,50 3,52 – 6,64 3,71 – 7,06	9,9 – 41,0 21,3 – 95,2 25,6 – 127,0	
БИФ-А	200	0,35 – 2,5	1,46 – 2,78	2,99 – 11,9	
БИФЭ-А	200	0,35 – 2,5	1,94 – 3,26	8,8 – 21,9	
БИФМ, БИФМ-Н	200	0,20 – 10,0	1,16 – 5,44	3,35 – 107,0	
БИФМЭ, БИФ-МЭ-Н	200	0,20 – 10,0 2х0,20 – 2х2,5 3х0,20 – 3х2,5	1,56 – 6,04 2,80 – 5,92 2,97 – 6,32	7,2 – 129,0 14,8 – 77,0 18,7 – 109,0	
БИФМЭЗ, БИФМЭЗ-Н	200	0,20 – 2,50 2х0,20 – 2х2,5 3х0,20 – 3х2,5	1,76 – 3,34 3,20 – 6,32 3,37 – 6,72	8,1 – 38,9 17,8 – 83,0 22,1 – 116,0	
БИФМ-А	200	0,35 – 2,5	1,34 – 2,66	2,58 – 11,4	
БИФМЭ-А	200	0,35 – 2,5	1,82 – 3,14	7,49 – 20,30	
БИН, БИН-Н	250	0,35 – 70,0	2,1 – 14,4	9,7 – 729,0	ТУ 16-505.620-74
БИНЭ, БИНЭ-Н	250	0,35 – 70,0	2,5 – 15,6	17,4 – 857,0	
ПТЛА	250	4,0 – 70,0	4,4 – 13,3	27,7 – 283,0	ТУ 16-505.520-2003
ПТЛ-200	200	0,35 – 70,0	2,0 – 14,0	8,4 – 724,0	ТУ 16-505.280-79
ПТЛЭ-200	200	0,35 – 70,0	2,4 – 15,2	16,5 – 861,0	
ПТЛ-250	250	0,35 – 70,0	2,0 – 14,0	8,4 – 718,0	
ПТЛЭ-250	250	0,35 – 70,0	2,4 – 15,2	16,5 – 855,0	
БФС-А	250	4,0 – 95,0	4,94 – 17,62	34,9 – 405,7	ТУ 16-705.405-85
БФСЭ-А	250	4,0 – 95,0	5,54 – 18,82	54,3 – 541,0	
БФС	250	0,20 – 95,0	1,75 – 16,40	6,18 – 964,0	ТУ 16-705.014-77
БФСЭ	250	0,20 – 95,0 2х0,20 – 2х2,5 3х0,20 – 3х6,0	2,23 – 17,60 4,0 – 7,4 4,3 – 11,5	12,6 – 1096,0 24,5 – 99,6 32,1 – 273,0	
БФСЭЗ	250	0,20 – 6,0 2х0,20 – 2х2,5 3х0,20 – 3х6,0	2,92 – 6,45 4,5 – 7,9 4,7 – 12,1	17,7 – 109,0 33,2 – 117,0 41,3 – 299,0	
БСА	450	0,35 – 4,0	4,1 – 6,1	17,1 – 61,3	ТУ 16-705.032-77
БСАЭ	450	0,35 – 4,0	4,6 – 6,7	26,1 – 76,2	
БПГРЛ	125	0,12-6,0	1,8 – 6,1	4,1 – 78,0	ТУ 16-505.124-78
БК-36-448 БКЭ-36-448	200 200	4,0 – 95,0 4,0 – 95,0	4,28 – 15,40 4,87 – 16,60	32,3 – 396,0 51,4 – 532,0	ТУ 16.К76-236-2009

3.1.1. НА РАБОЧЕЕ НАПРЯЖЕНИЕ 250 ÷ 600 В (продолжение)

Марка кабеля	Макс. рабочая t, °С	Диапазон сечений токопроводящей жилы, мм²	Наружный диаметр крайних сечений провода, мм	Расчетная масса крайних сечений провода, кг/км	ТУ, ГОСТ
1	2	3	4	5	6
БС 35-121	155	0,20 – 10,0 2x0,20 – 2x4,0 3x0,20 – 3x4,0	1,10 – 5,28 2,20 – 6,96 2,37 – 7,50	3,40 – 106,7 7,0 – 88,6 10,4 – 132,8	**ТУ 3583-001-00217069-2005**
БС 35-221	155	0,20 – 0,35 2x0,20 – 2x0,35 3x0,20 – 3x0,35	1,10 – 1,25 2,20 – 2,50 2,37 – 2,69	3,40 – 4,70 7,0 – 9,8 10,4 – 14,6	
БСЭ 35-121	155	0,20 – 10,0 2x0,20 – 2x2,5 3x0,20 – 3x2,5	1,50 – 6,0 2,68 – 5,80 2,85 – 6,20	7,3 – 130,8 13,5 – 76,2 19,3 – 111,10	
БСЭ 35-221	155	0,20 – 0,35 2x0,20 – 2x0,35 3x0,20 – 3x0,35	1,50 – 1,73 2,68 – 2,98 2,85 – 3,17	7,3 – 10,2 13,5 – 17,1 19,3 – 24,7	
БСЭО 35-121	155	0,20 – 2,5 2x0,20 – 2x2,5 3x0,20 – 3x2,5	1,84 – 3,48 3,02 – 6,40 3,19 – 6,80	9,0 – 40,9 16,6 – 87,3 22,4 – 122,9	
БСЭО 35-221	155	0,20 – 0,35 2x0,20 – 2x0,35 3x0,20 – 3x0,35	1,84 – 2,07 3,02 – 3,32 3,19 – 3,51	9,0 – 12,1 16,6 – 20,3 22,4 – 28,1	
БС 35-129	155	0,20 – 10,0 2x0,20 – 2x3,0	1,09 – 5,26 2,28 – 5,66	3,40 – 107,8 6,8 – 57,0	**ТУ 16.К76-235-2009**
БСЭ 35-129	155	0,20 – 0,35 2x0,20 – 2x0,35	1,09 – 1,23 2,28 – 2,58	3,40 – 4,70 6,8 – 9,5	
БСЭ 35-229	155	0,20 – 10,0 2x0,20 – 2x3,0 3x0,20 – 3x3,0	1,54 – 5,96 2,68 – 6,26 2,94 – 6,66	7,3 – 130,8 13,0 – 76,2 18,0 – 109,0	**ТУ 16.К76-235-2009**
БСЭО 35-129	155	0,20 – 0,35 2x0,20 – 2x0,35 3x0,20 – 3x0,35	1,54 – 1,69 2,68 – 3,06 2,94 – 3,26	7,3 – 9,0 13,0 – 17,1 18,0 – 23,0	
БСЭО 35-229	155	0,20 – 3,0 2x0,20 – 2x3,0 3x0,20 – 3x3,0	1,94 – 3,91 3,08 – 7,06 3,34 – 7,46	9,3 – 46,0 16,3 – 87,3 22,1 – 122,9	
БС 36-137 **БС 36-147**	200	0,20 – 10,0 2x0,20 – 2x3,0	1,09 – 5,26 2,28 – 5,66	3,36 – 109,0 7,0 – 58,4	
БС 36-237 **БС 36-247**	200	0,20 – 0,35 2x0,20 – 2x0,35	1,09 – 1,23 2,28 – 2,58	3,36 – 4,76 7,00 – 9,90	
БСЭ 36-137 **БСЭ36-147**	200	0,20 – 10,0 2x0,20 – 2x3,0 3x0,20 – 3x3,0	1,54 – 5,96 2,68 – 6,26 2,94 – 6,66	7,9 – 132,0 13,5 – 76,9 18,3 – 109,0	
БСЭ 36-237 **БСЭ 36-247**	200	0,20 – 0,35 2x0,20 – 2x0,35 3x0,20 – 3x0,35	1,54 – 1,69 2,68 – 3,06 2,94 – 3,26	7,9 – 9,6 13,5 – 17,2 18,3 – 23,8	
БСЭО 36-137 **БСЭО 36-147**	200	0,20 – 2,5 2x0,20 – 2x3,0 3x0,20 – 3x3,0	1,94 – 3,91 3,08 – 7,06 3,34 – 7,46	10,1 – 46,4 17,0 – 92,3 22,1 – 125,0	
БСЭО 36-237 **БСЭО 36-247**	200	0,20 – 0,35 2x0,20 – 2x0,35 3x0,20 – 3x0,35	1,94 – 2,09 3,08 – 3,46 3,34 – 3,66	10,1 – 12,0 17,0 – 21,0 22,1 – 28,0	
БК-36-1411	200	0,20 – 4 2x0,20 – 2x3,0 3x0,20 – 3x3,0 4x0,20 – 4x2,0	0,84 – 3,70 1,78 – 5,46 1,92 – 5,88 2,15 – 5,50	2,72 – 40,93 5,74 – 66,11 8,61 – 99,16 11,21 – 83,30	**ДКЮГ.358300.014 ТУ**
БК-36-1311	200	0,20 – 4 2x0,20 – 2x3,0 3x0,20 – 3x3,0 4x0,20 – 4x2,0	0,84 – 3,70 1,78 – 5,46 1,92 – 5,88 2,15 – 5,50	2,72 – 40,93 5,74 – 66,11 8,61 – 99,16 11,21 – 83,30	
БК-36-2411	200	0,20; 0,35 2x0,20; 2x0,35 3x0,20; 3x0,35 4x0,20; 4x0,35	0,84 – 1,08 1,78 – 2,08 1,92 – 2,24 2,15 – 2,51	2,72; 3,99 5,74; 8,72 8,61; 12,63 11,21;16,84	

3.1.1. НА РАБОЧЕЕ НАПРЯЖЕНИЕ 250 ÷ 600 В (продолжение)

Марка кабеля	Макс. рабочая t, °С	Диапазон сечений токопроводящей жилы, мм²	Наружный диаметр крайних сечений провода, мм	Расчетная масса крайних сечений провода, кг/км	ТУ, ГОСТ
1	2	3	4	5	6
БК-36-2311	200	0,20; 0,35 2x0,20; 2x0,35 3x0,20; 3x0,35 4x0,20; 4x0,35	0,84 – 3,70 1,78 – 5,46 1,92 – 56,88 2,15 – 5,50	2,72; 3,99 5,74; 8,72 8,61; 12,63 11,21;16,84	
БКЭпО-36-1411	200	0,20 – 4 2x0,20 – 2x0,60 3x0,20 – 3x0,60 4x0,20 – 4x0,60	1,40 – 3,92 2,22 – 3,02 2,36 – 3,22 2,60 – 3,35	5,76 – 50,23 10,08 – 20,29 13,58 – 28,28 17,31 – 37,68	
БКЭпО-36-1311	200	0,20 – 4 2x0,20 – 2x0,60 3x0,20 – 3x0,60 4x0,20 – 4x0,60	1,40 – 3,92 2,22 – 3,02 2,36 – 3,22 2,60 – 3,35	5,76 – 50,23 10,08 – 20,29 13,58 – 28,28 17,31 – 37,68	
БКЭпО-36-2411	200	0,20; 0,35 2x0,20; 2x0,35 3x0,20; 3x0,35 4x0,20; 4x0,35	1,40; 1,56 2,22; 2,52 2,36; 2,68 2,60; 2,95	5,76;7,51 10,08; 13,44 13,58; 18,39 17,31; 23,50	
БКЭпО-36-2311	200	0,20; 0,35 2x0,20; 2x0,35 3x0,20; 3x0,35 4x0,20; 4x0,35	1,40; 1,56 2,22; 2,52 2,36; 2,68 2,60; 2,95	5,76; 7,51 10,08; 13,44 13,58; 18,39 17,31; 23,50	
БК-36-1412	180	0,20 – 6 2x0,20 – 2x3,0 3x0,20 – 3x3,0 4x0,20 – 4x2,0	0,80 – 4,15 1,72 – 5,38 1,90 – 5,80 2,13 – 5,40	2,58 – 58,57 5,32 – 61,71 7,97 – 92,58 10,63 – 80,67	
БК-36-1312	180	0,20 – 6 2x0,20 – 2x3,0 3x0,20 – 3x3,0 4x0,20 – 4x2,0	0,80 – 4,15 1,72 – 5,38 1,90 – 5,80 2,13 – 5,40	2,58 – 58,57 5,32 – 61,71 7,97 – 92,58 10,63 – 80,67	
БК-36-2412	180	0,20; 0,35 2x0,20; 2x0,35 3x0,20; 3x0,35 4x0,20; 4x0,35	0,80 – 1,04 1,72 – 2,02 1,90 – 2,22 2,13 – 2,49	2,58; 3,75 5,32; 7,73 7,97; 11,59 10,63; 15,45	**ДКЮГ.358300.014 ТУ**
БК-36-2312	180	0,20; 0,35 2x0,20; 2x0,35 3x0,20; 3x0,35 4x0,20; 4x0,35	0,80 – 1,04 1,72 – 2,02 1,90 – 2,22 2,13 – 2,49	2,58; 3,75 5,32; 7,73 7,97; 11,59 10,63; 15,45	
БКЭаО-36-1412	180	0,20 – 6 2x0,20 – 2x3,0 3x0,20 – 3x3,0 4x0,20 – 4x2,0	1,53 – 4,80 2,38 – 6,58 2,54 – 6,99 2,77 – 6,52	5,02 – 68,78 9,94 – 78,28 13,10 – 112,96 16,29 – 95,77	
БКЭаО-36-1312	180	0,20 – 6 2x0,20 – 2x3,0 3x0,20 – 3x3,0 4x0,20 – 4x2,0	1,53 – 4,80 2,38 – 6,58 2,54 – 6,99 2,77 – 6,52	5,02 – 68,78 9,94 – 78,28 13,10 – 112,96 16,29 – 95,77	
БКЭаО-36-2412	180	0,20; 0,35 2x0,20; 2x0,35 3x0,20; 3x0,35 4x0,20; 4x0,35	1,53; 1,68 2,38; 2,68 2,54; 2,86 2,77; 3,14	5,02; 6,52 9,94; 12,99 13,10; 17,72 16,29; 22,64	
БКЭаО-36-2312	180	0,20; 0,35 2x0,20; 2x0,35 3x0,20; 3x0,35 4x0,20; 4x0,35	1,53; 1,68 2,38; 2,68 2,54; 2,86 2,77; 3,14	5,02; 6,52 9,94; 12,99 13,10; 17,72 16,29; 22,64	
БКЭО-36-1411	200	2x0,75 – 2x3,0 3x0,75 – 3x3,0 4x0,75 – 4x2,0	3,44 – 6,54 3,70 – 6,96 4,05 – 6,46	24,23 – 85,02 24,23 – 85,02 46,37 – 107,35	
БКЭО-36-1311	200	2x0,75 – 2x3,0 3x0,75 – 3x3,0 4x0,75 – 4x2,0	3,44 – 6,54 3,70 – 6,96 4,05 – 6,46	24,23 – 85,02 24,23 – 85,02 46,37 – 107,35	

Токопроводящие жилы проводов типа БИФ,БФС сечением (0,20÷0,50) мм² могут быть выполнены из сплава БрХЦрК с покрытием.

3.1.2. ОГНЕСТОЙКИЕ ПРОВОДА

ВОЗДЕЙСТВИЕ ОТКРЫТОГО ПЛАМЕНИ (1100±50)°С В ТЕЧЕНИЕ 5 МИН

Марка кабеля	Макс. рабочая t, °С	Диапазон сечений токопроводящей жилы, мм²	Наружный диаметр крайних сечений провода, мм	Расчетная масса крайних сечений провода, кг/км	ТУ, ГОСТ
1	2	3	4	5	6
ПБО	250	0,35 – 10,0	2,7 – 7,5	12,7 – 143,0	ТУ 16.К76-216-2007
ПБОУ	250	0,35 – 0,5	2,7 – 2,8	12,7 – 14,9	
БКЭО-37-246	250	2х0,35 – 2х0,5	4,60 – 4,90	32,0 – 39,0	ТУ 16.К76-217-2007
БКЭО-37-146	250	2х0,35 – 2х1,5	4,60 – 7,00	32,0 – 73,0	
БК-37-1410	250	1х0,35 – 1х3,0	1,35 – 3,05	5,18 – 33,60	
БКЭО-37-1410	250	1х0,35 – 1х3,0 2х0,35 3х0,35	2,23 – 4,13 3,70 3,89	14,10 – 53,80 27,12 33,11	

3.2. МОНТАЖНЫЕ ОДНОЖИЛЬНЫЕ И МНОГОЖИЛЬНЫЕ ПРОВОДА И КАБЕЛИ

3.2.1. НА РАБОЧЕЕ НАПРЯЖЕНИЕ ПЕРЕМЕННОГО ТОКА ДО 100 В

Марка кабеля	Макс. рабочая t, °С	Диапазон сечений токопроводящей жилы, мм²	Наружный диаметр крайних сечений провода, мм	Расчетная масса крайних сечений провода, кг/км	ТУ, ГОСТ
1	2	3	4	5	6
КМВЭВ-1	70	2х(2х0,40) 2х(2х0,50) 2х(2х0,70)	5,0 5,4 8,1	35,0 42,5 52,6	ТУ 16.К76-150-98
КМВЭВ-2	70	2х2х0,50	11,0	116,5	ТУ 16.К76-153-98
КМВЭВ-3	70	2х(2х0,70)	8,1	52,6	ТУ 16.К76-150-98
КМПЭВ-2	70	2х(2х0,40)	5,0	30,0	
МС 13-11	100	0,05 – 0,12	0,55 – 0,70	1,06 – 1,91	ТУ 16-505.147-79
МС 14-11	135	0,03 – 0,20 2х0,03 – 2х0,20 2(0,03+0,05) – 2х(0,12+0,20)	0,58 – 0,90 1,16 – 1,80 1,22 – 1,70	0,60 – 2,51 1,22 – 5,16 1,50 – 4,38	ТУ 16-505.814-80
МС 14-12	135	0,03 – 0,20 2х0,03 – 2х0,20	0,58 – 0,90 1,16 – 1,80	0,60 – 2,51 1,22 – 5,16	
МС 15-11	155	0,08 – 0,50 2х0,08 – 2х0,50	0,80 – 1,40 1,60 – 2,80	1,58 – 6,2 3,26 – 12,82	ТУ 16-705.199-81
МСЭ 15-11	155	0,08 – 0,50 2х0,08 – 2х0,50	1,20 – 1,80 2,00 – 3,28	4,2 – 10,1 7,20 – 20,5	
МСЭО 15-11	155	2х0,08 – 2х0,50	2,60 – 3,88	11,2 – 26,5	
МСЭ 15-12	155	0,08 – 0,50 2х0,08 – 2х0,50 3х0,08 – 3х0,50	1,14 – 1,87 2,00 – 3,42 2,11 – 3,63	3,9 – 10,5 6,82 – 21,4 8,33 – 28,4	ТУ 16-505.083-78
МС 15-18	155	0,08 – 0,50 2х0,08 – 2х0,50	0,68 – 1,28 1,36 – 2,56	1,27 – 5,90 2,63 – 12,20	ТУ 16-705.199-81
МСЭ 15-18	155	0,08 – 0,50 2х0,08 – 2х0,50	1,28 – 1,88 1,96 – 3,16	2,26 – 8,14 4,60 – 17,5	
МСЭО 15-18	155	2х0,08 – 2х0,50	2,46 – 3,66	9,2 – 23,5	
МСЭ 15-32	155	0,08 – 0,35 2х0,08 – 2х0,35 3х0,08 – 3х0,35	1,14 – 1,75 2,00 – 3,18 2,11 – 3,37	3,9 – 8,93 6,82 – 18,3 8,33 – 23,4	ТУ 16-505.083-78
МС 16-13	200	0,03 – 0,50	0,56 – 1,37	0,60 – 6,18	ТУ 16-505.083-78
МС 15-41	155	0,08 – 0,50 2х0,08 – 2х0,50	0,69 – 1,29 1,38 – 2,58	0,83 – 3,31 1,72 – 6,84	ТУ 16.К76-241-2010
МС 16-11	200	0,05 – 0,20	0,80 – 1,2	1,4 – 3,3	ТУ 16-505.195-80
МС 16-33	200	0,03 – 0,35	0,56 – 1,25	0,6 – 4,92	ТУ 16-505.083-78
МСЭ 16-13	200	0,08 – 0,50 2х0,08 – 2х0,50 3х0,08 – 3х0,50	1,14 – 1,87 2,0 – 3,42 2,11 – 3,63	3,85 – 10,5 7,13 – 21,7 8,52 – 29,1	

3.2.1. НА РАБОЧЕЕ НАПРЯЖЕНИЕ ПЕРЕМЕННОГО ТОКА ДО 100 В (продолжение)

Марка кабеля	Макс. рабочая t, °С	Диапазон сечений токопроводящей жилы, мм²	Наружный диаметр крайних сечений провода, мм	Расчетная масса крайних сечений провода, кг/км	ТУ, ГОСТ
1	2	3	4	5	6
МСЭ 16-33	200	0,08 – 0,35 2x0,08 – 2x0,35 3x0,08 – 3x0,35	1,14 – 1,75 2,0 – 3,18 2,11 – 3,37	3,85 – 8,71 7,13 – 18,8 8,52 – 24,10	**ТУ 16-505.083-78**
МСЭО 16-13	200	2x0,08 – 2x0,5 3x0,08 – 3x0,5	2,5 – 3,92 2,61 – 4,13	10,4 – 28,8 11,9 – 36,5	
МСЭО 16-33	200	2x0,08 – 2x0,35 3x0,08 – 3x0,35	2,5 – 3,68 2,61 – 3,87	10,4 – 24,10 11,9 – 31,0	
МС 16-14	200	0,03 – 0,50 2x0,03 – 2x0,50 2x(0,03+0,05) 2x(0,05+0,08) 2x(0,08+0,12) 2x(0,12+0,20)	0,64 – 1,37 1,28 – 2,74 1,30 1,46 1,61 1,85	0,79 – 6,15 1,64 – 12,7 1,90 2,47 3,33 5,0	**ТУ 16-505.813-80**
МС 16-34	200	0,03 – 0,35 2x0,03 – 2x0,35 2x(0,03+0,05) 2x(0,05+0,08) 2x(0,08+0,12) 2x(0,12+0,20)	0,64 – 1,25 1,28 – 2,50 1,30 1,46 1,61 1,85	0,79 – 4,88 1,64 – 10,1 190 2,47 3,33 5,0	
МС 16-15	200	1x0,05 – 1x0,35 2x0,08 – 2x0,35 3x0,08 – 3x0,35 4x0,08 – 4x0,35	0,44 – 0,92 1,12 – 1,96 1,21 – 2,12 1,36 – 2,38	0,689 – 3,82 1,86 – 7,89 2,79 – 11,84 3,71 – 15,78	**ТУ 16.К76-011-88**
МСЭ 16-15	200	1x0,08 – 1x0,35 2x0,08 – 2x0,35 3x0,08 – 3x0,35 4x0,08 – 4x0,35	0,96 – 1,38 1,52 – 2,36 1,61 – 2,52 1,92 – 3,07	2,63 – 6,31 4,36 – 11,46 5,32 – 16,27 6,30 – 20,31	
МП 16-12	200	0,12 – 0,50 2x0,12 – 2x0,50 3x0,12 – 3x0,50 4x0,12 – 4x0,50	0,66 – 1,11 1,32 – 2,22 1,42 – 2,39 1,59 – 2,68	1,38 – 4,98 2,85 – 10,25 4,27 – 15,38 5,70 – 20,50	**ДКЮГ.358200.013 ТУ**
МПЭ 16-12	200	0,12 – 0,50 2x0,12 – 2x0,50 3x0,12 – 3x0,50 4x0,12 – 4x0,50	0,98 – 1,43 1,64 – 2,54 1,74 – 2,71 1,91 – 3,0	2,41 – 6,52 4,39 – 12,75 6,01 – 18,20 7,65 – 23,84	**ДКЮГ.358200.013 ТУ**
МПЭО 16-12	200	0,12 2x0,12 3x0,12 4x0,12	1,20 1,86 1,96 2,13	2,69 4,78 6,47 816	**ДКЮГ.358200.013 ТУ**
МС 16-112	200	0,12 – 0,50 2x0,12 – 2x0,50 3x0,12 – 3x0,50 4x0,12 – 4x0,50	0,64 – 1,09 1,30 – 2,20 1,40 – 2,37 1,57 – 2,66	1,38 – 4,98 2,85 – 10,25 4,27 – 15,38 5,70 – 20,50	**ДКЮГ.358200.012 ТУ**
МСЭ 16-112	200	0,12 – 0,50 2x0,12 – 2x0,50 3x0,12 – 3x0,50 4x0,12 – 4x0,50	0,96 – 1,41 1,62 – 2,52 1,72 – 2,69 1,89 – 2,98	2,41 – 6,52 4,39 – 12,75 6,01 – 18,20 7,65 – 23,84	**ДКЮГ.358200.012 ТУ**
МСЭО 16-112	200	0,12 – 0,50 2x0,12 – 2x0,50 3x0,12 – 3x0,50 4x0,12 – 4x0,50	1,18 – 1,63 1,84 – 2,74 1,94 – 2,91 2,11 – 3,20	2,69 – 6,93 4,78 – 13,37 6,47 – 18,92 8,16 – 24,66	**ДКЮГ.358200.012 ТУ**
МС 16-16	200	0,05 – 0,50 2x0,05 – 2x0,50	0,74 – 1,40 1,48 – 2,80	1,24 – 6,2 2,57 – 12,82	**ТУ 16-705.199-81**
МСЭ 16-16	200	0,08 – 0,50 2x0,08 – 2x0,50	1,20 – 1,80 2,0 – 3,28	4,2 – 10,1 7,20 – 20,5	
МСЭО 16-16	200	2x0,08 – 2x0,50	2,60 – 3,88	11,2 – 26,5	
МС 16-18	200	0,08 – 0,50 2x0,08 – 2x0,50	0,65 – 1,23 1,30 – 2,46	1,10 – 5,42 2,26 – 11,20	**ТУ 16.К76-237-2009**

3.2.1. НА РАБОЧЕЕ НАПРЯЖЕНИЕ ПЕРЕМЕННОГО ТОКА ДО 100 В (продолжение)

Марка кабеля	Макс. рабочая t, °С	Диапазон сечений токопроводящей жилы, мм²	Наружный диаметр крайних сечений провода, мм	Расчетная масса крайних сечений провода, кг/км	ТУ, ГОСТ
1	2	3	4	5	6
МСЭ 16-18	200	0,08 – 0,5 2x0,08 – 2x0,50 3x0,08 – 3x0,50	1,05 – 1,63 1,70 – 1,86 1,80 – 3,13	3,67 – 9,90 6,59 – 17,60 7,76 – 24,80	ТУ 16.К76-237-2009
МСЭО 16-18	200	0,12 – 0,50 2x0,08 – 2x0,50 3x0,08 – 3x0,50	1,54 – 2,03 2,10 – 3,26 2,20 – 3,53	5,80 – 12,0 8,77 – 21,2 10,0 – 28,5	
МСЭ 16-19	200	0,08 – 0,5 2x0,08 – 2x0,50 3x0,08 – 3x0,50	1,05 – 1,63 1,70 – 1,86 1,80 – 3,13	2,02 – 7,26 4,12 – 15,62 5,27 – 21,42	
МСЭО 16-19	200	0,12 – 0,50 2x0,08 – 2x0,50 3x0,08 – 3x0,50	1,54 – 2,03 2,10 – 3,26 2,20 – 3,53	4,54 – 9,41 6,30 – 19,20 7,55 – 25,32	ТУ 16.К76-237-2009
МКО 17-11	350	0,20 0,75	2,70 3,30	10,0 17,6	ТУ 16.К76-224-2008
МКО 17-12	350	0,20 0,75	2,70 3,30	10,0 17,6	
МС 17-11	250	0,03 – 0,50	0,6 – 1,37	0,79 – 6,02	ТУ 16-505.295-83
МСЭ 17-11	250	0,08 – 0,50 2x0,08 – 2x0,50 3x0,08 – 3x0,50	1,14 – 1,87 2,0 – 3,42 2,11 – 3,63	3,74 – 10,2 6,86 – 21,0 8,25 – 28,4	
МСЭО 17-11	250	2x0,08 – 2x0,50 3x0,08 – 3x0,50	2,50 – 3,92 2,61 – 4,13	9,65 – 26,9 11,2 – 34,7	
ППОЭ	200	0,12 0,35	1,8 2,3	7,5 12,8	ТУ 16-705.298-83
ППДЭ	200	0,12	2,4	15,4	
КМФ	150	(1-5)x0,12	3,5 – 7,0	17,3 – 56,8	ТУ 16-705.025-77
КМФР	150	(1-5)x0,12	3,8 – 7,5	18,4 – 58,2	
НВМ-100 НВМ-100л	70	0,08 – 0,50 2x0,08 – 2x0,20 3x0,20	0,8 – 1,5 1,6 – 3,0 1,9	1,2 – 6,0 2,5 – 5,8 8,7	ТУ 16.К76-156-99
НВМЭВ НВМЭВл	70	2x0,08 2x0,20	2,5 3,1	9,8 16,4	

3.2.2. НА РАБОЧЕЕ НАПРЯЖЕНИЕ ПЕРЕМЕННОГО ТОКА ДО 250 В

Марка кабеля	Макс. рабочая t, °С	Диапазон сечений токопроводящей жилы, мм²	Наружный диаметр крайних сечений провода, мм	Расчетная масса крайних сечений провода, кг/км	ТУ, ГОСТ
1	2	3	4	5	6
МГТФ	220	0,03 – 0,35	0,56 – 1,19	0,63 – 4,25	ТУ 16-505.185-71
МГТФЭ	220	(1,2,3)x0,07 (1,2,3)x0,10 (1,2,3)x0,12 (1,2,3)x0,14	1,30 – 2,50 1,40 – 2,80 1,60 – 3,00 1,60 – 3,00	3,96 – 10,0 5,54 – 13,0 6,35 – 16,0 6,10 – 15,0	
МС 21-11	70	0,03 – 2,50	0,84 – 2,80	0,9 – 27,7	ТУ 16-505.172-79
МСЭ 21-11	70	0,12 – 2,50	1,53 – 3,28	5,71 – 37,1	
МСО 21-11	70	0,03 – 2,50	1,06 – 3,04	1,19 – 28,8	
МСОЭ 21-11	70	0,12 – 2,50	1,75 – 3,52	6,32 – 38,2	
МС 21-12	80	0,35 – 0,50 2x0,35 – 2x0,50	2,7 – 2,9 3,1x4,7 – 3,3x5,1	9,0 – 10,5 18,0 – 21,0	ТУ 16.К76-040-90
МС 21-32	70	0,16	1,1	1,7	ТУ 16.К76-105-94
МС 25-13	155	0,35 – 0,75	1,4 – 1,9	5,3 – 10,4	ТУ 16.К76-197-2004
МСЭО 25-13	155	0,35 – 0,75 2x0,35 – 2x0,75 3x0,75	2,5 – 3,1 4,0 – 5,2 5,5	13,1 – 21,7 26,5 – 43,1 55,9	

3.2.2. НА РАБОЧЕЕ НАПРЯЖЕНИЕ ПЕРЕМЕННОГО ТОКА ДО 250 В (продолжение)

Марка кабеля	Макс. рабочая t, °С	Диапазон сечений токопроводящей жилы, мм²	Наружный диаметр крайних сечений провода, мм	Расчетная масса крайних сечений провода, кг/км	ТУ, ГОСТ
1	2	3	4	5	6
МСЭ 25-12	155	0,08 – 2,5 2x0,12 – 2x2,5 3x0,12 – 3x2,5	1,38 – 3,4 2,7 – 6,2 2,9 – 6,65	4,54 – 39,2 11,3 – 77,9 14,3 – 109,0	ТУ 16-505.083-78
МСЭ 25-32	155	0,08 – 0,35 2x0,12 – 2x0,35 3x0,12 – 3x0,35	1,38 – 1,90 2,7 – 3,36 2,9 – 3,6	4,54 – 9,47 11,3 – 19,3 14,3 – 25,9	
МС 26-11	200	0,08 – 0,35	1,1 – 1,6	2,4 – 6,1	ТУ 16-505.195-80
МСЭ 26-11	200	0,08 – 0,35	1,5 – 2,0	5,0 – 10,2	
МС 26-12	200	0,12 – 0,50	1,2 – 1,7	2,49 – 6,82	ТУ 16-505.530-81
МС 26-13	200	0,05 – 2,5	0,9 – 2,9	1,47 – 29,30	ТУ 16-505.083-78
МСЭ 26-13	200	0,08 – 2,5 2x0,12 – 2x2,5 3x0,12 – 3x2,5	1,38 – 3,4 2,7 – 6,2 2,9 – 6,65	4,48 – 39,0 11,5 – 77,6 14,10 – 109,0	
МСЭО 26-13	200	0,08 – 2,5 2x0,12 – 2x2,5 3x0,12 – 3x2,5	1,8 – 3,9 3,2 – 6,7 3,36 – 7,15	6,5 – 44,9 15,1 – 88,10 17,9 – 120,0	
МС 26-15	200	1x0,08 – 1x0,50 2x0,08 – 2x0,50 3x0,08 – 3x0,50 4x0,08 – 4x0,50	0,55 – 1,09 1,20 – 2,30 1,30 – 2,49 1,46 – 2,79	1,01 – 5,17 2,09 – 10,69 3,13 – 16,03 4,17 - 21,38	ТУ 16.К76-160-2000
МСЭ 26-15	200	1x0,08 – 1x0,50 2x0,08 – 2x0,50 3x0,08 – 3x0,50 4x0,08 – 4x0,50	1,0 – 1,55 1,60 – 2,70 1,70 – 2,99 1,86 – 3,19	1,88 – 6,86 3,74 – 13,34 4,76 – 18,79 5,96 – 24,36	
МСЭО 26-15	200	1x0,08 – 1x0,50 2x0,08 – 2x0,50 3x0,08 – 3x0,50 4x0,08 – 4x0,50	1,20 – 1,75 1,80 – 2,90 1,90 – 3,19 2,06 – 3,39	3,22 – 8,83 5,83 – 15,09 7,29 – 22,97 8,61 – 31,54	
МС 26-16	200	1x0,08 – 1x0,50	0,76 – 1,34	1,15 – 5,48	ТУ 16.К76-242-2010
МСЭ 26-16	200	1x0,08 – 1x0,50 2x0,08 – 2x0,50	1,16 – 1,74 1,92 – 3,08	3,78 – 8,57 6,52 – 17,42	
МСЭО 26-16	200	2x0,08 – 2x0,50	2,42 – 3,58	8,28 – 20,2	
МС 26-33	200	0,05 – 0,35	0,9 – 1,38	1,47 – 5,26	ТУ 16-505.083-78
МСЭ 26-33	200	0,08 – 0,35 2x0,12 – 2x0,35 3x0,12 – 3x0,35	1,38 – 1,9 2,7 – 3,36 2,9 – 3,6	4,48 – 9,35 11,5 – 19,10 14,10 – 25,7	
МСЭО 26-33	200	0,08 – 0,35 2x0,12 – 2x0,35 3x0,12 – 3x0,35	1,8 – 2,34 3,2 – 3,86 3,36 – 4,1	6,5 – 12,0 15,1 – 23,6 17,9 – 31,7	ТУ 16-505.083-78
МК 26-11	200	0,08 – 50,0 2x0,20	0,70 – 9,80 1,80	1,59 – 474,0 6,70	ТУ 16-705.375-85
МК 26-12	200	0,08 – 50,0 2x0,20	0,70 – 9,80 1,80	1,59 – 474,0 6,70	
МКЭ 26-11	200	0,08 – 50,0 2x0,20	1,4 – 12,0 2,95	4,08 – 573,2 12,55	
МКЭ 26-12	200	0,08 – 50,0 2x0,20	1,4 – 12,0 2,95	4,08 – 573,2 12,55	
МКЭО 26-13	200	0,20 – 0,75 2x0,20 – 2x0,75 3x0,20 – 3x0,75 4x0,20 – 4x0,75	2,1 – 2,8 3,3 – 4,4 3,5 – 4,7 3,8 – 5,1	8,50 – 18,0 18,4 – 35,6 23,3 – 48,6 26,8 – 60,5	
МКЭО 26-14	200	0,20 – 0,75 2x0,20 – 2x0,75 3x0,20 – 3x0,75 4x0,20 – 4x0,75	2,1 – 2,8 3,3 – 4,4 3,5 – 4,7 3,8 – 5,1	8,50 – 18,0 18,4 – 35,6 23,3 – 48,6 26,8 – 60,5	ТУ 16-705.375-85
МКЭО 26-13	200	6x0,35	4,9	49,7	ТУ 16.К76-121-95

3.2.2. НА РАБОЧЕЕ НАПРЯЖЕНИЕ ПЕРЕМЕННОГО ТОКА ДО 250 В (продолжение)

Марка кабеля	Макс. рабочая t, °С	Диапазон сечений токопроводящей жилы, мм²	Наружный диаметр крайних сечений провода, мм	Расчетная масса крайних сечений провода, кг/км	ТУ, ГОСТ
1	2	3	4	5	6
МК 26-31	200	0,08 – 0,35 2x0,20	0,70 – 1,05 1,80	1,59 – 4,65 6,70	ТУ 16-705.375-85
МК 26-32	200	0,08 – 0,35 2x0,20	0,70 – 1,05 1,80	1,59 – 4,65 6,70	
МКЭ 26-31	200	0,08 – 0,35 2x0,20	1,4 – 1,75 2,95	4,08 – 8,40 12,55	
МКЭ 26-32	200	0,08 – 0,35 2x0,20	1,4 – 1,75 2,95	4,08 – 8,40 12,55	
МКЭО 26-33	200	0,20 – 0,35 2x0,20 – 2x0,35 3x0,20 – 3x0,35 4x0,20 – 4x0,35	2,1 – 2,3 3,3 – 3,6 3,5 – 3,8 3,8 – 4,2	8,50 – 11,4 18,4 – 22,8 23,3 – 29,5 26,8 – 36,3	
МКЭО 26-34	200	0,20 – 0,35 2x0,20 – 2x0,35 3x0,20 – 3x0,35 4x0,20 – 4x0,35	2,1 – 2,3 3,3 – 3,6 3,5 – 3,8 3,8 – 4,2	8,50 – 11,4 18,4 – 22,8 23,3 – 29,5 26,8 – 36,3	
МК 27-11	250	0,20 – 2,5	1,4 – 3,0	4,5 – 32,1	ТУ 16-505.779-80
МК 27-12	250	0,20 – 2,5	1,4 – 3,0	4,5 – 32,1	
МК 27-21	250	0,20 – 0,35	1,4 – 1,6	4,4 – 6,0	
МКЭ 27-11	250	0,20 – 2,5	1,9 – 3,6	8,7 – 42,1	
МКЭ 27-12	250	0,20 – 2,5	1,9 – 3,6	8,7 – 42,1	
МКЭ 27-21	250	0,20 – 0,35	1,9 – 2,1	8,6 – 10,7	
МП 25-11	155	1x0,20 2x0,20	1,15 2,30	2,63 5,81	ТУ 16.К76-196-2004
МПЭ 25-11	155	2x0,75	3,72	25,0	
МПЭО 25-11	155	3x0,20	4,40	23,2	
МП 25-11	155	1x0,20 2x0,20	1,15 2,30	2,63 5,81	
МПЭ 25-11	155	2x0,75	3,72	25,0	
МПЭО 25-11	155	3x0,20	4,40	23,2	
МПЭО 27-11	250	3x0,20	3,8	22,9	ТУ 16.К76-271-2015
МПЭОЭ 27-11	250	1x0,20	2,6	12,2	
КПКС	100	1,0	6,7	80	ТУ 16-505.114-82
ПМРЛ	70	1x0,12 – 1x8,25	0,95 – 6,9	1,56 – 102,88	ТУ 16.К76-143-97
КМРОЛ	70	(4,7,10)x0,50 (2,10)x1,0 (3,7)x1,5	5,8 – 7,5 6,4 – 10,0 8,5 – 9,9	43,0 – 95,64 44,00 – 179,76 83,33 – 171,50	
КМРЭОЛ	70	(3,10)x0,12 (2,5,12)x2x0,20 10x0,35 (3,7,10)x0,50 (3,5)x1,50	4,40 – 6,70 6,80 – 10,0 8,10 5,60 – 8,50 9,0 – 9,8	27,09 – 52,94 50,0 – 178,81 98,44 51,98 – 120,9 112,7 – 164,9	
ПФЭО	200	3x0,20 4x0,20	3,5 3,7	22,2 26,3	ТУ 16.К76-190-2003

3.2.3. НА РАБОЧЕЕ НАПРЯЖЕНИЕ ПЕРЕМЕННОГО ТОКА ДО 600 В

Марка кабеля	Макс. рабочая t, °С	Диапазон сечений токопроводящей жилы, мм²	Наружный диаметр крайних сечений провода, мм	Расчетная масса крайних сечений провода, кг/км	ТУ, ГОСТ
1	2	3	4	5	6
МС 31-11	70	1x0,12 – 1x1,5 2x0,12 – 2x0,75 3x0,12 – 3x0,75	1,3 – 2,5 - -	2,3 – 17,3 4,6 – 20,2 7,2 – 30,3	ТУ 16-505.172-79
МСЭ 31-11	70	1x0,12 – 1x0,5 2x0,12 – 2x0,75 3x0,12 – 3x0,75	1,7 – 3,0 3,10 – 4,80 3,30 – 5,20	6,2 – 24,7 12,2 – 33,4 14,6 – 45,4	

3.2.3. НА РАБОЧЕЕ НАПРЯЖЕНИЕ ПЕРЕМЕННОГО ТОКА ДО 600 В (продолжение)

Марка кабеля	Макс. рабочая t, °С	Диапазон сечений токопроводящей жилы, мм²	Наружный диаметр крайних сечений провода, мм	Расчетная масса крайних сечений провода, кг/км	ТУ, ГОСТ
1	2	3	4	5	6
МСЭ 35-12	155	1x0,08 – 1x2,5 2x0,12 – 2x1,5 3x0,12 – 3x1,5 4x0,12 – 4x1,5	1,72 – 3,70 3,26 – 5,56 3,46 – 5,94 3,8 – 6,58	5,88 – 40,6 14,2 – 54,4 17,7 – 77,4 23,1 – 96,9	ТУ 16-505.083-78
МСЭ 35-32	155	1x0,08 – 1x0,35 2x0,12 – 2x0,35 3x0,12 – 3x0,35 4x0,12 – 4x0,35	1,72 – 2,26 3,26 – 3,80 3,46 – 4,17 3,8 – 4,6	5,88 – 12,6 14,2 – 22,9	
МС 35-19	155	1x0,20	1,09	3,48	ТУ 16.К76-185-2002
МС 36-11	200	0,20 – 2,5	1,8 – 3,4	5,8 – 35,0	ТУ 16-505.195-80
МС 36-13	200	0,05 – 2,5	1,18 – 3,1	2,23 – 30,5	ТУ 16-505.083-78
МСЭ 36-13	200	0,08 – 2,5 2x0,12 – 2x1,5 3x0,12 – 3x1,5 4x0,12 – 4x1,5	1,72 – 3,70 3,26 – 5,56 3,46 – 5,94 3,8 – 6,58	5,82 – 40,3 14,10 – 54,00 17,50 – 74,1 22,9 – 96,5	
МС 36-33	200	0,05 – 0,35	1,18 – 1,66	2,23 – 6,42	
МСЭ 36-33	200	0,08 – 0,35 2x0,12 – 2x0,35 3x0,12 – 3x0,35 4x0,12 – 4x0,35	1,72 – 2,26 3,26 – 3,80 3,46 – 4,17 3,8 – 4,6	5,82 – 12,4 14,10 – 22,70 17,50 – 29,5 22,9 – 38,0	
МСЭО 36-13	200	0,08 – 2,5 2x0,12 – 2x1,5 3x0,12 – 3x1,5 4x0,12 – 4x1,5	2,32 – 4,30 3,86 – 6,16 4,06 – 6,54 4,40 – 7,18	8.17 – 45,2 18,3 – 61,4 21,9 – 82,0 27,8 – 105,0	
МСЭО 36-33	200	0,08 – 0,35 2x0,12 – 2x0,35 3x0,12 – 3x0,35 4x0,12 – 4x0,35	2,32 – 2,86 3,86 – 4,32 4,06 – 4,77 4,40 – 5,20	8,17 – 15,5 18,3 – 27,8 21,9 – 35,0 27,8 – 43,7	
МП 37-12	250	0,08 – 1,5	1,0 – 2,6	1,8 – 19,6	ТУ 16-505.191-80
МПЭ 37-12	250	0,08 – 1,5	1,6 – 3,2	4,2 – 27,1	
МП 37-14	250	0,08 – 1,5	1,0 – 2,6	1,8 – 19,6	
МПЭ 37-14	250	0,08 – 1,5	1,6 – 3,2	4,2 – 27,1	
ПМИТС	155	0,12 – 2,5	1,9 – 4,3	4,0 – 34,80	ТУ 16-705.703-74
ПМИТСЭ	155	0,12 – 2,5	2,2 – 4,7	7,24 – 44,70	
ПМР	70	0,20 – 8,25	1,55 – 7,2	3,8 – 111,5	ТУ 16.К76-117-95
МКШ	70	2x0,35 – 14x0,35 2x0,5 – 14x0,5 2x0,75; 14x0,75	6,7 – 12,4 7,0 – 13,1 7,5 – 14,2	37,0 – 137,0 44,0 – 171,0 55,0 – 220,0	ГОСТ 10348-80
МКЭШ	70	2x0,35 – 14x0,35 2x0,5 – 14x0,5 2x0,75; 14x0,75	7,5 – 13,2 7,8 – 13,9 8,3 – 15,0	91,0 – 190,0 68,0 – 219,0 80,0 – 280,0	
КМРО	70	2x0,5 – 2x0,75 (4,7,10)x0,50 7x0,75 3x1,0	5,7 – 6,2 6,8 – 9,7 8,7 7,0	31,9 – 40,1 55,3 – 111,6 106,0 62,6	ТУ 16.К76-117-95
КМРЭО	70	3x0,20 – 3x0,50 10x0,50 2x0,50 + 8x0,35	6,0 – 7,0 10,4 10,0	39,0 – 63,0 138,0 110,5	
		1x0,35 (3,5)x1,5	5,5 10,5 – 12,5	55,5 186,0 – 283,0	ТУ 16-505.505-77
КЭФС	200	1x0,75 – 1x1,0	7,6 – 12,0	93,6 – 233,0	
КСПЭ	70	0,5 – 95,0	2,8 – 17,7	15,9 – 95,0	ТУ 16.К76-147-98
КСПЭО	70	0,5 – 2,5	3,1 – 4,3	18,3 – 45,0	
КСПДЭ	70	0,5 – 2,5	4,0 – 5,2	28,9 – 58,0	
КСПДЭО	70	0,5 – 2,5	4,3 – 5,5	32,3 – 63,5	
КПЭРО	70	0,5 – 2,5	4,4 – 5,6	24,9 – 53,2	
КПДЭРО	70	0,5 – 2,5	4,7 – 6,0	31,5 – 62,6	
КПРО	70	0,5 – 25,0	4,4 – 13,5	23,0 – 340,0	

3.2.3. НА РАБОЧЕЕ НАПРЯЖЕНИЕ ПЕРЕМЕННОГО ТОКА ДО 600 В (продолжение)

Марка кабеля	Макс. рабочая t, °С	Диапазон сечений токопроводящей жилы, мм²	Наружный диаметр крайних сечений провода, мм	Расчетная масса крайних сечений провода, кг/км	ТУ, ГОСТ
1	2	3	4	5	6
КМПДЭнг	80	0,5	12,5	150	ТУ 16.К76-155-99
ПФТ	200	2,5 – 25,0	3,2 – 9,5	33,0 – 273,0	ТУ 16.К76-016-88
КМТ	250	0,35	21,0	600	ТУ 16-505.621-79
ПТС	125	0,20 – 95,0	2,7 – 20,5	8,2 – 1072,0	ТУ 16-505.651-80
ПТСЛ	125	0,20 – 95,0	2,7 – 20,6	8,11 – 1074,0	
ПТСЛЭ	125	0,20 – 95,0	3,3 – 21,8	20,2 – 1236,0	
ПТСФН	200	0,20 – 95,0	2,7 – 20,6	8,55 – 1091,0	
ПТСФНЭ	200	0,20 – 95,0	3,3 – 21,8	20,7 – 1253,0	

3.2.4. НА РАБОЧЕЕ НАПРЯЖЕНИЕ ПЕРЕМЕННОГО ТОКА ДО 1000 В

Марка кабеля	Макс. рабочая t, °С	Диапазон сечений токопроводящей жилы, мм²	Наружный диаметр крайних сечений провода, мм	Расчетная масса крайних сечений провода, кг/км	ТУ, ГОСТ
1	2	3	4	5	6
МС 44-11	125	0,16	0,95	1,60	ДКЮГ.358800.003ТУ
МК 41-31	70	0,16	1,5	2,8	ТУ 16-705.475-87
МК 41-31М	70	0,16	1,1	1,62	
МК 41-32	70	0,16	1,5	2,8	
МК 41-32М	70	0,16	1,1	1,62	
МП 44-11	125	0,16	1,10	1,32	ДКЮГ.358800.003ТУ
МП 44-12	125	0,16	1,10	1,24	
НВ 600	105	0,08 – 0,5 (1 класс) 0,08 – 2,5 (3,4,5 класс)	1,2 – 1,8 1,2 – 3,2	1,71 – 6,22 1,86 – 26,8	ГОСТ 17515-72
НВМ 600	105	0,08 – 0,5 (1 класс) 0,08 – 2,5 (3,4 класс)	1,2 – 1,8 1,2 – 3,2	1,69 – 6,14 1,82 – 26,8	
НВЭ 600	105	1х0,12 – 1х2,5 2х0,12 – 2х2,5 3х0,12 – 3х2,5	1,8 – 3,8 3,2 – 7,0 3,4 – 7,5	7,81 – 36,3 16,4 – 76,5 19,1 – 108,1	
НВМЭ 600	105	1х0,12 – 1х1,0 2х0,12 – 2х1,0 3х0,12 – 3х1,0	1,8 – 2,8 3,2 – 5,0 3,4 – 5,3	7,45 – 19,4 15,7 – 37,7 18,4 – 50,2	
НВ 1000	105	0,08 – 0,5 (1 класс) 0,08 – 2,5 (3,4,5 класс)	1,4 – 2,0 1,4 – 3,3	2,18 – 6,88 2,38 – 28,1	
НВМ 1000	105	0,08 – 0,5 (1 класс) 0,08 – 2,5 (3,4 класс)	1,4 – 2,0 1,4 – 3,3	2,16 – 6,8 2,34 – 28,1	
НВЭ 1000	105	1х0,12 – 1х2,5 2х0,12 – 2х2,5 3х0,12 – 3х2,5	2,0 – 3,9 3,6 – 7,2 3,8 – 7,7	8,40 – 39,3 17,6 – 81,5 21,0 – 102,5	
НВМЭ 1000	105	1х0,12 – 1х2,5 2х0,12 – 2х1,0 3х0,12 – 3х1,0	2,0 – 3,9 3,6 – 5,4 3,8 – 5,8	8,04 – 39,3 17,0 – 39,8 20,3 – 54,1	
ПГР	150	2,5 – 70,0	3,9 – 15,8	38,0 – 748,0	ТУ 16-705.330-84
ПГРО	150	0,75 – 70,0	3,6 – 16,6	190 – 767,0	
КПЭВ-14	50	1х1,5 + 14х0,75	19,5	725,0	ТУ 16-505.890-76

3.2.5. МИНИАТЮРНЫЕ МОНТАЖНЫЕ КАБЕЛИ НА НАПРЯЖЕНИЕ ДО 100 В И РАБОЧУЮ ТЕМПЕРАТУРУ ДО +70° С

Марка кабеля	Макс. рабочая t, °С	Сечение токопроводящих жил, мм²	Количество токопроводящих жил	Наружный диаметр кабеля, мм	Расчетная масса кабеля, кг/км	Допустимое кол-во изгибов при эксплуатации	ТУ, ГОСТ
1	2	3	4	5	6	7	8
КМЭО-1	70	0,03	2	2,4	5,2	$1x10^3$	ТУ 16.К76-049-90
КМГЭО-1	70	0,03	4,5	2,4 – 2,6	7,4 – 8,3	$1x10^5$	

3.3. ЛЕНТОЧНЫЕ ПРОВОДА

3.3.1. ЛЕНТОЧНЫЕ ПРОВОДА СОСТОЯЩИЕ ИЗ НЕСКОЛЬКИХ ПРОВОДОВ, СКРЕПЛЕННЫХ СИНТЕТИЧЕСКОЙ НИТЬЮ ИЛИ КЛЕЕМ ПО ОБРАЗУЮЩЕЙ

Марка кабеля	Макс. рабочая t, °С	Рабочее напряжение, В	Кол-во и номинальное сечение токопроводящих жил, мм²	Наружный диаметр кабеля, мм	Расчетная масса кабеля, кг/км	Допустимое кол-во изгибов при эксплуатации	ТУ, ГОСТ
1	2	3	4	5	6	7	8
ЛВ	70	250	2x(0,12 – 0,35) 3x(0,12 – 0,35) 4x(0,12 – 0,35) 5x(0,12 – 0,35) 7x(0,12 – 0,35) 8x(0,12 – 0,35) 9x(0,12 – 0,35) 10x(0,12 – 0,35) 12x(0,12 – 0,35) 15x(0,12 – 0,35) 16x(0,12 – 0,35) 20x(0,12 – 0,35) 24x(0,12 – 0,35) 26x(0,12 – 0,35) 30x(0,12 – 0,35)	1,30 – 1,65	2,3 – 3,0 3,5 – 4,6 4,6 – 6,1 5,9 – 7,6 8,1 – 10,6 9,2 – 12,1 10,4 – 13,7 11,6 – 15,2 13,9 – 18,2 17,3 – 22,8 18,5 – 24,3 23,1 – 30,4 27,7 – 36,4 30,0 – 39,5 34,7 – 45,5	4,1 – 9,7 6,1 – 14,5 8,2 – 19,4 10,2 – 24,2 14,3 – 34,0 16,3 – 38,8 18,4 – 43,7 20,4 – 48,5 24,5 – 58,2 30,6 – 72,8 32,6 – 77,6 40,8 – 97,0 49,0 – 116,0 53,0 – 126,0 61,2 – 146,0	**ТУ 16-505.956-76**
ЛФ	200	100	4x(0,03 – 0,35) 7x(0,03 – 0,35) 10x(0,03 – 0,35) 14x(0,03 – 0,35) 19x(0,03 – 0,35) 20x(0,05 – 0,35) 24x(0,03 – 0,35) 32x(0,03 – 0,35) 4,10,12,16,20x(2x0,05)	0,8 – 1,65 1,50	4,0 – 7,30 5,9 – 11,7 8,2 – 16,4 11,6 – 23,2 16,4 – 32,0 18,4 – 33,6 19,6 – 39,4 25,6 – 52,1 7,10 – 32,7	3,71 – 22,2 6,04 – 38,1 8,51 – 54,2 12,0 – 76,1 16,8 – 104,0 22,6 – 109,0 20,6 – 130,0 27,3 – 174,0 9,53 – 46,2	**ТУ 16-505.682-74**
ЛФЭ	200	100	4x(0,08 – 0,20) 7x(0,08 – 0,20) 10x(0,08 – 0,20) 14x(0,08 – 0,20) 19x(0,08 – 0,20) 20x(0,08 – 0,12) 32x0,12	1,45 – 1,95	6,40 – 8,3 10,1 – 13,5 14,1 – 18,9 20,0 – 26,7 27,7 – 36,9 29,1 – 31,0 48,1	16,3 – 26,1 28,0 – 44,9 39,7 – 63,9 55,8 – 89,9 76,2 – 122,0 80,0 – 90,7 144,0	**ТУ 16-505.682-74**
ЛФЭ-1	200	100	4, 7, 10, 16, 19x0,20 4, 8, 16x(2x0,12)	1,75 2,60	7,74 – 34,3 11,8 – 43,5	23,3 – 109,0 31,9 – 126,0	**ТУ 16-505.682-74**
ЛФЭО-1	200	100	10x(2x0,12)	2,85	28,6	109,0	
ЛПФО	200	100	4x(0,08 – 0,35) 8x(0,08 – 0,35) 10x(0,08 – 0,35) 16x(0,08 – 0,35) 20x(0,08 – 0,35) 24x(0,08 – 0,35 32x(0,08 – 0,35)	0,81 – 1,28	4,2 – 6,1 6,7 – 10,4 8,3 – 12,9 13,2 – 20,5 17,5 – 26,8 20,0 – 31,1 26,1 – 40,9	4,1 – 15,6 7,6 – 30,5 9,5 – 38,1 15,1 – 60,9 19,3 – 76,6 22,7 – 91,5 30,2 – 122,0	**ТУ 16.К76-001-87**
ЛПФП	200	100	4, 8, 10, 16, 20, 24x(2x0,08) 4, 8, 10, 16, 20, 24x(2x0,12)	1,43 1,63	6,7 – 34,8 7,5 – 40,0	8,1 – 46,5 11,8 – 68,7	
ЛПФЭ	200	100	4x(0,12 – 0,35) 8x(0,12 – 0,35) 10x(0,12 – 0,35) 16x(0,12 – 0,35) 20x(0,12 – 0,35) 24x(0,12 – 0,35 32x(0,12 – 0,35)	1,28 – 1,73	6,6 – 8,1 11,3 – 14,4 14,1 – 17,9 22,5 – 28,5 29,2 – 36,8 34,0 – 43,1 44,7 – 56,9	12,6 – 25,7 24,4 – 50,8 30,5 – 63,5 48,8 – 102,0 61,6 – 128,0 73,4 – 163,0 97,7 – 204,0	**ТУ 16.К76-001-87**

3.3.2. ЛЕНТОЧНЫЕ ПРОВОДА С ДВУХСЛОЙНОЙ ИЗОЛЯЦИЕЙ, НАЛОЖЕННОЙ МЕТОДОМ СВАРКИ

Марка кабеля	Макс. рабочая t, °С	Рабочее напряжение, В	Кол-во и номинальное сечение токопроводящих жил, мм²	Шаг укладки жилы, мм	Максимальные наружные размеры провода, мм		Расчетная масса, кг/км	ТУ, ГОСТ
					толщина	ширина		
1	2	3	4	5	6	7	8	9
ЛППМ-50	85	50	5x(0,02 – 0,03) 10x(0,02 – 0,03) 15x(0,02 – 0,03) 18x(0,02 – 0,03) 20x(0,02 – 0,03) 25x(0,02 – 0,03) 30x(0,02 – 0,03) 35x(0,02 – 0,03) 40x(0,02 – 0,03) 1x(0,2; 0,3; 0,4)	1,25 ± 0,1	0,155 0,12	9,4 – 9,6 15,7 – 15,9 21,9 – 22,1 25,7 – 25,9 28,2 – 28,4 34,4 – 34,6 40,7 – 40,9 46,9 – 47,1 53,2 – 53,4 14,5 – 24,5	2,15 – 2,64 3,98 – 4,94 5,81 – 7,23 6,92 – 8,62 7,64 – 9,54 9,48 – 11,8 11,3 – 14,1 13,1 – 16,4 15,0 – 18,7 4,10 – 7,64	**ТУ 16-705.360-84**
ЛЛПС-50	85	50	5x(0,02 – 0,03) 10x(0,02 – 0,03) 15x(0,02 – 0,03) 18x(0,02 – 0,03) 20x(0,02 – 0,03) 25x(0,02 – 0,03) 30x(0,02 – 0,03) 35x(0,02 – 0,03) 40x(0,02 – 0,03)	1,25 ± 0,1	0,155	9,4 – 9,6 15,7 – 15,9 21,9 – 22,1 25,7 – 25,9 28,2 – 28,4 34,4 – 34,6 40,7 – 40,9 46,9 – 47,1 53,2 – 53,4	2,15 – 2,64 3,98 – 4,94 5,81 – 7,23 6,92 – 8,62 7,64 – 9,54 9,48 – 11,8 11,3 – 14,1 13,1 – 16,4 15,0 – 18,7	**ТУ 16-705.360-84**
ЛППМ-100	85	100	5x(0,02 – 0,05) 10x(0,02 – 0,05) 15x(0,02 – 0,05) 18x(0,02 – 0,05) 20x(0,02 – 0,05) 25x(0,02 – 0,05) 30x(0,02 – 0,05) 35x(0,02 – 0,05) 40x(0,02 – 0,05) 4x0,08 5x(0,08 – 0,12) 10x(0,08 – 0,12) 20x(0,08 – 0,12) 1x(1,0;1,5;2,0)	1,25 ± 0,1 0,23 – 0,31	0,23 – 0,31 0,26 – 0,33 0,33	9,4 – 9,5 15,7 – 15,8 21,9 – 22,0 25,7 – 25,8 28,2 – 28,3 34,4 – 34,5 40,7 – 40,8 46,9 – 47,0 53,2 – 53,3 12,5 15,0 – 52,5 15,1 – 25,1	2,25 – 3,85 4,41 – 7,27 6,05 – 10,7 7,20 – 12,7 7,96 – 14,1 9,86 – 17,5 11,8 – 20,9 13,7 – 24,3 15,6 – 27,8 4,74 5,84 – 8,06 11,4 – 15,8 22,6 – 31,4 12,2 – 23,4	**ТУ 16-705.360-84**
ЛЛПС-100	85	100	5x(0,02 – 0,05) 10x(0,02 – 0,05) 15x(0,02 – 0,05) 18x(0,02 – 0,05) 20x(0,02 – 0,05) 25x(0,02 – 0,05) 30x(0,02 – 0,05) 35x(0,02 – 0,05) 40x(0,02 – 0,05 4x0,08 5x(0,08 – 0,12) 10x(0,08 – 0,12) 20x(0,08 – 0,12)	1,25 ± 0,1 2,50 ± 0,1	0,23 – 0,31 0,26 – 0,33	9,4 – 9,5 15,7 – 15,8 21,9 – 22,0 25,7 – 25,8 28,2 – 28,3 34,4 – 34,5 40,7 – 40,8 46,9 – 47,0 53,2 – 53,3 12,5 15,0 – 52,5	2,25 – 3,85 4,41 – 7,27 6,05 – 10,7 7,20 – 12,7 7,96 – 14,1 9,86 – 17,5 11,8 – 20,9 13,7 – 24,3 15,6 – 27,8 4,74 5,84 – 8,06 11,4 – 15,8 22,6 – 31,4	**ТУ 16-705.360-84**
ЛМППМ-100	85	100	2x1,0 2,3x1,5	-	0,43 0,43 – 0,48	17,0 17,0 – 22,0	12,16 17,1 – 18,2	**ТУ 16-705.360-84**

3.3.3. ЛЕНТОЧНЫЕ РАДИОЧАСТОТНЫЕ (ВЫСОКОЧАСТОТНЫЕ) ПРОВОДА

Марка кабеля	Волновое сопротивл., Ом	Макс. рабочая t, °С	Коэф. затухания, дБ/м (на частотах, МГц)	Число и номинальный диаметр проводников, мм	Максимальные наружные размеры провода, мм		Расчетная масса, кг/км	ТУ, ГОСТ
					толщина	ширина		
1		2	3	4	5	6	7	8
ЛЛПСВ-100	100 ± 10	50	0,6 (100)	10х0,20 + 11х0,26 20х0,20 + 22х0,26	0,45	16,8 29,9	12,2 25,0	**ТУ 16-705.137-80**
ЛЛПСВ-120	120 ± 12	50	0,6 (100)	10х0,18 + 11х0,18 20х0,18 + 22х0,18	0,40	16,7 29,8	9,1 18,0	
ЛЛПСВ-150	150 ± 15	50	0,6 (100)	10х0,26 + 11х0,26 20хх0,26 + 22х0,26	0,45	29,5 55,5	17,5 36,0	
ЛЛПСВб-150	150 ± 15	50	0,6 (100)	10х0,12 + 11х0,12 20х0,12 + 22х0,12	0,25	16,62 29,75	4,84 9,21	
ЛКВСФМ	75 ± 8	200	0,6 (30)	4, 8, 16х2,7	2,3	10,2 – 36,7	32,4 – 127,0	**ТУ 16.К76-093-95**
ЛВП-150	150 ± 15	85	0,4 (15) 0,6 (100)	21х0,26	0,5	29,5	18,4	**ТУ 16.К76-219-2007**

3.4. ПРОВОДА И КАБЕЛИ СПЕЦИАЛЬНОГО НАЗНАЧЕНИЯ

Марка кабеля	Рабочее напряжение, В	Макс. рабочая t, °С	Число и номинальное сечение токопроводящих жил, мм²	Максимальные наружные диаметры крайних сечений, мм	Расчетная масса, кг/км	ТУ, ГОСТ
1	2	3	4	5	6	7
КФСДК *	250	400	1х1,0	5,5	67,0	**ТУ 16-505.115-79**
КФР	330	150	3, 5, 7, 12, 19х1,5	8,5 – 17,0	113,0 – 534,0	**ТУ 16-505.477-77**
КФРВ	250	125	19х0,5	12,3	204,0	**ТУ 16-505.306-80**
МФОЛ	250	200	9, 15 х0,20	4,6 – 6,6	37,0 – 66,0	**ТУ 16-505.184-78**
МФЭ	250	200	7, 12, 19х0,20	4,2 – 6,5	36,0 – 84,0	
ПСОГм ПСОГмс	200	150	2х0,20 – 2х0,35	4,3	22,1 – 36,0	**ТУ 16.К76-191-2003**
ПФСОГм ПФСОГм	200	150	2х0,25 – 2х0,35	11,15	20,4 – 24,1	
ПФФ	100	150	1х25,0		324	**ТУ 16-505.504-77**
ПСОГм ПСОГмс	2000	150	1х0,75	4,2	35,7	**ТУ 16.К76-191-2003**
ПТФ	100В 500В с соленостью до 3,5%	40	1,х0,50 (50 кгс) 1х1,5(100 кгс)	2,2 3,3	9,3 21,6	**ТУ 16-505.853-75**
СГТФМ ** ПНФД**		**	1х0,25 1х0,20	1,46 1,25	4,9 4,0	**ТУ 16-505.325-85**

* — предназначены для работы при пониженном давлении 1,33 •10-4 Па
** — СГТФМ, ПНФД предназначены для работы

при температуре	давление до		
°С	МПа	кгс/см²	
(+15) – (+35)	19,6	200	
(- 2) – (+ 50)	6,4	65	
до 60	6,4	65	*в пресной воде*
до 100	3,9	40	
до 260	5,9	60	
до 280	6,4	65	*кратковременно*

3.5. ПРОВОДА И КАБЕЛИ ОБЩЕПРОМЫШЛЕННОГО НАЗНАЧЕНИЯ

Марка кабеля	Рабочее напряжение, В	Макс. рабочая t, °С	Число и номинальное сечение токопроводящих жил, мм²	Максимальные наружные диаметры крайних сечений, мм	Расчетная масса, кг/км	ТУ, ГОСТ
1	2	3	4	5	6	7
КСПС	220	60	2х0,20	8,0	57,5	**ТУ 16.К76-148-98**
Поглощенная доза излучения до 5• 10^8 рад,						
КФДУ	100	85	4х0,07	12,0	200	**ТУ 16.К76-162-2004**
Индуктивность обмотки не менее 75 мкГн						
БЭП	Импульсное напряжения с амплитудой 25 000	70	1х1,0	32,5х32,5х41,0	450	**ТУ 16.К76-165-2000**
Предназначен для использования в качестве барьера электризуемого в составе охранно-защитной дератизационной системы						
КВДР	500 В постоянного тока	120	2х0,35	15,0	265,0	**ТУ 16.К76-178-2001**
Поглощенная доза излучения до 104 рад						
ПТГВИ	1000	200	1х1,0 – 1х6,0	2,6 – 4,35	17,0 – 72,0	**ТУ 16.К76-180-2001**
Поглощенная доза излучения до 5•10^6 Гр						
КСМ	30 В постоянного тока	80	2х0,05 3х0,05	1,80 1,80	5,76 6,31	**ТУ 16.К76-207-2006**
Разрывное усилие не менее 50Н						
ПАК	250 В постоянного тока	200	1х0,12	2,6	14,0	**ТУ 16.К76-218-2007**
Провод выдерживает гидростатическое давление до 150 МПа (1529 кгс/см²)						
КРДЭ	-	70	2х0,20	4,85	69,5	**ТУ 16.К76-250-2011**
Поглощенная доза излучения до 10^9 рад						
ЛМм **ЛМс** **ЛМн**	50	60	4х0,12 4х0,30 4х0,30	24,0х0,50	0,635 0,648 0,670	**ТУ 16.К76-264-2013**
Лента мерная для монтажа контрольно-измерительных приборов						

4. КАБЕЛИ УПРАВЛЕНИЯ





Предназначены для передачи сигналов малой мощности от датчиков к аппаратуре контроля и используются для дистанционного управления механизмами при подвижном соединении.

Ряды сечений: 0,03; 0,05; 0,08; 0,12; 0,20; 0,35; 0,50; 0,75; 1,0; 1,5; 2,5 мм².

Ряды напряжений: 100, 250, 500 и 1000 В переменного тока.

Кабели могут быть с экранированными (Э), неэкранированными и частично экранированными изолированными жилами или парами жил (П), в общем экране или без него, в зависимости от степени помехозащищенности, предъявляемой к кабелю.

Кабели управления стойки к вибрационным и ударным нагрузкам, к акустическим шумам, повышенной влажности, атмосферным давлениям, соляному туману, плесневым грибам и пр.

4.1. КАБЕЛИ УПРАВЛЕНИЯ ДЛЯ СТАЦИОНАРНОЙ ПРОКЛАДКИ

Марка кабеля	Сечения жил, мм²	Число жил, пар	Рабочая t, °С	Рабочее напряжение, В	ТУ, ГОСТ
1	2	3	4	5	6
КУПВ-С	0,35 – 1,0 1,5; 2,5	7, 14, 19, 27, 30, 37, 52 ж 7, 14, 19, 27, 30, 37 ж	-50...+70	250	**ТУ 16-705.095-79**
КУПЭВ-С	0,35 – 1,0 1,5; 2,5 0,35; 0,5	7, 14, 19, 27, 30, 37, 52 ж 7, 14, 19, 27, 30, 37 ж 2, 4, 7, 10, 14, 19 п	-50...+70	250	**ТУ 16-705.095-79**

4.2. КАБЕЛИ УПРАВЛЕНИЯ ОГРАНИЧЕННО-ПОДВИЖНОЙ ЭКСПЛУАТАЦИИ

Марка кабеля	Сечения жил, мм²	Число жил, пар	Рабочая t, °С	Рабочее напряжение, В	ТУ, ГОСТ
1	2	3	4	5	6
КУФЭФС	0,35; 0,5; 0,75 1,0; 1,5; 2,5	2, 3, 4, 7, 12	-50...+180	250	**ТУ 16-505.179-76**
КУФЭФ	0,35; 0,5; 0,75, 1,0; 1,5; 2,5	2, 3, 4, 7, 12	-70...+200	250	**ТУ 16-505.179-76**
КУПВ	0,35;0,5 0,35;0,5	7, 14, 19, 24, 27, 37, 52 7э, 14э, 19э, 24э, 27э, 37э	-30...+70	250	**ГОСТ 18404.3-73**
КУПВ	0,35;0,5 0,35	7+9э,14+11э, 7+24э, 24+14э,30+15э, 19+32э, 10п, 52э	-50...+70	250	**ТУ 16.К76-006-87**
КУПЭВ **КУПЭВ-П** **КУПЭВ-Пн**	2х0,35 2х0,50	2п, 4п, 7п, 10п, 14п, 19п, 27п, 37п	30 ...+70 -50...+70	250	**ТУ 16-705.096-79**
КУПКР-П	0,5 1,0	12ж, 37ж 27ж	-50...+70	250	**ТУ 16-505.284-80**
КУФЭВ **КУВЭВ**	0,05	2п, 10п, 21п, 48п	-40...+85	250 100	**ТУ 16-705.388-85**
КУПВ-П, Пн, Пм	0,35; 0,5	7э,14э,19э,27э,37э 7, 14, 19, 27, 37	-50...+70	250	**ГОСТ 18404.3-73**
КУПЭЭВ-Пн	0,35; 0,5	14э, 19э, 27э, 30э, 37э, 52э 3х(2х0,35)э+13эх0,35 5х(2х0,35)э+17эх0,35 7х(2х0,35)э+19эх0,35	-50...+70	250	**ТУ 16-705.020-82**
КУПФЭР-П	0,5	7,37	-50...+70	250	**ТУ 16.К76-206-2006**
КУСР-С	4,0	4,37	-60...+70	250	**ТУ 16.К76-168-2005**

4.3. КАБЕЛИ УПРАВЛЕНИЯ ДЛЯ ПОДВИЖНОГО МОНТАЖА

Марка кабеля	Сечения жил, мм²	Число жил, пар	Рабочая t, °С	Рабочее напряжение, В	ТУ, ГОСТ
1	2	3	4	5	6
КУФЭС-МП	0,05	1,2,3ж 4+1э	-40...+ 70	100	**ТУ 16.К76-059-91**
КУФС-МП	0,05	2пэ			
КУВ	0,08 – 1,0	3,4,5,7,14,19,27,30,37,52ж	-50...+85	500	**ТУ 16.К76-009-88**
КУВ	0,08 – 0,5	3э,4э,5э,7э,14э,19э, 27э,30э,37э,52э	-50...+85	500	**ТУ 16.К76-009-88**
КУВ	0,08 – 0,5	1пэ,2пэ,4пэ,7пэ,10пэ,14пэ, 19пэ,27пэ,37пэ,52пэ	-50...+85	500	**ТУ 16.К76-009-88**
КУВЭ	0,08 – 0,5	3,4,5,7,14,19,27,30,37,52ж -50	-50...+85	500	**ТУ 16.К76-009-88**
КУВЭ	0,08 – 0,5	2п,4п,5п,7п,10п,14п, 19п,27п,37п,52п	-50...+85	500	**ТУ 16.К76-009-88**
КУВЭ-К (тип 1-6)	0,12; 0,20; 0,35	10х0,12; 9х0,12 + 8х(2х0,12); 6х(2х0,12); 27х0,12; 2х0,12 + 2х0,35; 37э х0,20	-50...+70	100	**ТУ 16.К76-036-90**

4.3. КАБЕЛИ УПРАВЛЕНИЯ ДЛЯ ПОДВИЖНОГО МОНТАЖА (продолжение)

Марка кабеля	Сечения жил, мм²	Число жил, пар	Рабочая t, °С	Рабочее напряжение, В	ТУ, ГОСТ
1	2	3	4	5	6
КУПЭВ-К (тип 7)	0,12	(2х0,12)э	-50...+70	100	**ТУ 16.К76-036-90**
КУСГ	0,12; 0,20	14ж, 11ж	-60...+200	100	**ТУ 16-505.938-82**
КУС-1	0,5	1ж	-60...+125	1000	**ТУ 16-505.423-82**
КУС-2	-	1х0,5 + 7х 0,12	-60...+125	1000	**ТУ 16-505.423-82**
КУФР-Р	1,0	8ж	-20...+70	500	**ТУ 16.К76-094-93**
КУФРЭ-Р	0,20	3 пэ	-20...+70	500	**ТУ 16.К76-094-93**
КУДФРУ	0,20; 0,35; 1,5; 1,0 0,20 0,35	3, 7, 12, 19, 27 ж 37, 52, 12э 61 9(7э),12(8э),16(9э),21(11э)ж 26(12э), 32(13э)ж; 54 3э, 7э, 12э, (17э)	-50...+70	250	**ГОСТ 18404.1-73**
КУДФЭРУ	0,20; 0,35 3	3, 7, 12, 19, 27, 37, 52ж	-50...+70	250	**ГОСТ 18404.1-73**

4.4. КАБЕЛИ ЖАРОСТОЙКИЕ

Марка кабеля	Сечения жил, мм²	Число жил, пар	Рабочая t, °С	Рабочее напряжение, В	ТУ, ГОСТ
1	2	3	4	5	6
КЖМГ	14х0,35 + 12х1,5 2х0,35	14; 0,35 и 12;1,5 2;0,35	-60...+270	50	**ТУ 16.К76-221-2007**
КЖСГ	4х0,5 2х1,0 4х1,0	4; 0,5 2; 1,0 4; 1,0			

4.5. КАБЕЛИ УПРАВЛЕНИЯ СПЕЦИАЛЬНОГО НАЗНАЧЕНИЯ

(РАБОТАЮЩИЕ ПРИ ПОВЫШЕННОМ ВНУТРЕННЕМ ИЛИ ВНЕШНЕМ ДАВЛЕНИИ)

Марка кабеля	Сечения жил, мм²	Число жил, пар	Рабочая t, °С	Рабочее напряжение, В	ТУ, ГОСТ
1	2	3	4	5	6
КУПКЭР(П)	0,50 0,75	12ж 4,7ж	-60 ...+70	250	**ТУ 16-505.780-81**
КБФРТ	0,50 0,75	12,24ж 4,7ж	-50... +70	250	**ТУ 16-505.283-80**
КФШР	0,5 0,35 0,20	10,19,48 ж 45(7э) ж 24(7э) ж	-50...+70	250	**ТУ 16-505.285-80**
КФШЭР	0,20; 0,35	10ж; 19 ж	-50...+70	250	**ТУ 16-505.285-80**
КУФЭ-П	0,20; 0,35; 0,50	32 э; 34; 38	-50...+125	250	**ТУ 16-505.906-81**
П-КУФР	0,20; 0,35; 1,0; 1,5		-50...+ 70	250	**ТУ 16-505.345-82**

4.6. КАБЕЛИ ИНФОРМАЦИОННЫЕ КОМБИНИРОВАННЫЕ ГЕРМЕТИЗИРОВАННЫЕ

Предназначены для передачи цифровых и аналоговых сигналов при частотах до 200МГц и электрической энергии переменного тока номинальным напряжением 500В частоты 50Гц, при воздействии внешнего гидростатического давления до 10 МПа (100 кгс/см^2).

Марка кабеля	Кол-во витых пар и сечение мм^2	Волновое сопротивл. витых пар, Ом	Число силовых жил и сечение мм^2	Рабочая t, °С	Рабочее напряжение, В	ТУ, ГОСТ
1	2	3	4	5	6	7
КПВКГ 7эх0,75+26х(2х0,5)э	26э; 0,5	75	7э; 0,75	-40...+50	500	**ТУ 16.К76-186-2003**
КПВКГ 2х(2эх0,75)+4х(2х0,5)э	4э; 0,5	100	2; (2эх0,75)	-40...+50	500	**ТУ 16.К76-186-2003**
КПВЭКГ 4х(2х0,5)э	4э; 0,5	100	-	-40...+50	500	**ТУ 16.К76-186-2003**
КПВЭВКГ 4х(2х0,5)э	4э; 0,5	100	-	-40...+50	500	**ТУ 16.К76-186-2003**
КПЭВКГ (2х0,5)э	1э; 0,5	75	-	-40...+50	500	**ТУ 16.К76-186-2003**
КПЭВКГ 14х(2х0,5)э	14э; 0,5	100	-	-40...+55	-	**ТУ 16.К76-187-2005**
КПЭВКГ 12х(2х0,5) э+2х(4эх0,75)	12э; 0,5	100	8э; 0,75	-40...+55	-	**ТУ 16.К76-187-2005**
КПЭВКГ 10эх0,75+6х(2х0,75) э+7эх1,0+14эх1,5	6э; 0,75	-	10э; 0,75 6; (2х0,75)э 7э; 1,0 14э; 1,5	-40...+55	-	**ТУ 16.К76-187-2005**

4.7. КАБЕЛИ ИНФОРМАЦИОННЫЕ КОМБИНИРОВАННЫЕ

Марка кабеля	Кол-во витых пар и сечение мм^2	Волновое сопротивл. витых пар, Ом	Число силовых жил и сечение мм^2	Рабочая t, °С	Рабочее напряжение, В	ТУ, ГОСТ
1	2	3	4	5	6	7
КПЭРК 14х(2х0,5)э	14э; 0,5	100	-	-40...+55	-	**ТУ 16.К76-188-2005**
КПЭРК 12х(2х0,5) э+2х(4эх0,75)	12э; 0,5	100	8э; 0,75	-40...+55	-	**ТУ 16.К76-188-2005**
КПЭРК 10эх0,75+6х(2х0,75) э+7эх1,0+14эх1,5	12э; 0,75	-	10э; 0,75 7э; 1,0 14э; 1,5	-40...+55	-	**ТУ 16.К76-188-2005**

5. ВЫСОКОВОЛЬТНЫЕ ПРОВОДА И КАБЕЛИ





Высоковольтные монтажные провода предназначены для внутри- и межблочных соединений электронных приборов и аппаратуры. Провода могут быть экранированными и неэкранированными, с защитным покрытием и разнообразными видами изоляции.

Высоковольтные провода зажигания предназначены для работы в цепях зажигания в авиационной технике, для турбореактивных двигателей работающих при высоких напряжениях в условиях смены температур и давления, при ограниченном количестве включений;

- для двигателей внутреннего сгорания, работающих в ограниченном диапазоне температур и давления, но с большим числом включений;
- для дорожного транспорта, работающего с требованиями по помехоподавляемости и затухания;
- для мощной осветительной аппаратуры, работающей в условиях высоких температур и высоких импульсных напряжений в течении ограниченного времени.

Высоковольтные импульсные кабели для радиоэлектронной и электрофизической аппаратуры предназначены для передачи импульсов в схемах радиолокационных установок, в т.ч. для передачи прямоугольных импульсов одной полярности в непрерывном или повторно-кратковременном режимах работы, также для передачи энергии от емкостных или индуктивных накопителей энергии к нагрузкам и для высоковольтной синхронизации разрядных устройств. Кабели рассчитаны для передачи ограниченного числа мощных периодических или колебательных импульсов.

Гибкие высоковольтные кабели для подвижных токоприемников предназначены для передачи потенциала в электро- и радиотехнических устройствах малой мощности с током до 40 А.

Большинство предлагаемых марок стойки к вибрационным, линейным и ударным нагрузкам, устойчивы к атмосферным давлениям, повышенной влажности воздуха, маслам, бензину. Некоторые из представленных кабелей — не распространяют горение.

Конкретные требования изложены в частных ТУ на разные марки кабелей. Главным параметром высоковольтных проводов и кабелей является **рабочее напряжение.**

5.1. ВЫСОКОВОЛЬТНЫЕ МОНТАЖНЫЕ ПРОВОДА

Марка провода	Рабочее напряжение, кВ			Сечение жилы, мм^2	Максим. рабочая t, °С	ТУ, ГОСТ
	переменное	постоянное	импульсное			
1	2	3	4	5	6	7
ПВМРОР-1	1	3	-	0,5	155	**ТУ 16-505.644-79**
ПВМП-2	2	6	4	0,12	85	**ТУ 16-505.253-79**
ПВМП-2,5	2,5	7,5	5	0,35	85	**ТУ 16-505.253-79**
ПВМП-4	4	12	8	0,75	85	**ТУ 16-505.253-79**
ПВМФ (ЭО)-2	2	10	4	0,12 и 0,20	200	**ТУ 16-505.287-81**
ПВМФ (ЭО)-2,5	2,5	12,5	5	0,35 и 0,5	200	**ТУ 16-505.287-81**
ПВМФ (ЭО)-4	4	20	8	0,5 и 0,75	200	**ТУ 16-505.287-81**
ПВМФ (ЭО)-5	5	25	10	0,5 и 0,75	200	**ТУ 16-505.287-81**
ПВМФ (Э, О)-6	6	30	12	1,0	200	**ТУ 16-505.287-81**
ПВМФ (Э)-2	2	10	-	0,03 – 0,35	125	**ТУ 16-705.213-81**
ПВМФ-3	3	9	6	0,35	155	**ТУ 16-505.286-79**
ПВМФ-4	4	12	8	0,75	155	**ТУ 16-505.286-79**
ПВМР-3*	3	6	4,5	0,50	200	**ТУ 16-505.326-81**
ПВМР (О, ЭР, ЭО)-4*	4	8	6	0,35 и 0,75	200	**ТУ 16-505.326-81**
ПВМР (О, ЭР, ЭО)-6*	6	12	9	1,0 и 1,5	200	**ТУ 16-505.326-81**
ПВМР (О, ЭР, ЭО)-8*	8	16	12	2,5	200	**ТУ 16-505.326-81**
ПВМР (О, ЭР, ЭО)-10*	10	20	15	2,5	200	**ТУ 16-505.326-81**
ПВМК (Э, О, Р, ЭО, ЭР)-4*	4	15	-	0,35 и 0,5	155	**ТУ 16-505.614-79**
ПВМК (Э, О, Р, ЭО, ЭР)-5*	5	20	-	0,75	155	**ТУ 16-505.614-79**
ПВМК (Э, О, Р, ЭО, ЭР)-6*	6	22	-	1,0 и 1,5	155	**ТУ 16-505.614-79**
ПВБИ	-	-	3	1,5, 2,5; 4,0, 6,0	155	**ТУ 16-505.985-77**
ППВВ-М	5 (ампл)	-	-	⌀1,96*	70	**ТУ 16.К76-176-2003**
ВНМ (А, Э, ЭШ)	-	10	10	0,12 – 0,50	155	**ТУ 16-505.460-73**
ПВГИ	-	-	35	6,0	40	**ТУ ОХТ.505.453-89**
ПВМТ-20 **ПВМТ-40**	- -	20 40	- -	0,20 0,35	105	**ТУ 16.К76-037-90**

* изготавливаются с токопроводящей жилой из медных или медных посеребренных проволок

5.2. ВЫСОКОВОЛЬТНЫЕ ПРОВОДА ЗАЖИГАНИЯ

5.2.1. ДЛЯ ТУРБОРЕАКТИВНЫХ ДВИГАТЕЛЕЙ И АВИАЦИОННОЙ ТЕХНИКИ

Марка провода	Импульсное рабочее напряжение, кВ	Общее количество включений, (длит. -1 мин.)	Сечение жилы, мм^2	Максим. рабочая t, °С	ТУ, ГОСТ
1	2	3	4	5	6
ПВЗКО-3	2	3000	1,0	50	**ТУ 16-505.238-80**
ПВЗКО-15	3	6000	1,0	250	**ТУ 16-505.238-80**
ПВЗРО-15	15	3000 1000	0,5 и 1,0; 2,5	250	**ТУ 16-505.240-81**
ПВЗПО-15-250	15	1000	0,75	250	**ТУ 16-505.252-81**
ПВЗПО-15-350	15	400	0,5	350	**ТУ 16-505.252-81**
ПВЗПС-15	15	500	1,0	155	**ТУ 16-505.613-80**
ПВЗКО-15-300	15	1000	1,0	300	**ТУ 16.К76-192-2003**

5.2.2. ДЛЯ ДОРОЖНОГО ТРАНСПОРТА

Марка провода	Импульсное рабочее напряжение, кВ	Общее количество включений, (длит. -1 мин.)	Сечение жилы, мм^2	Максим. рабочая t, °С	ТУ, ГОСТ
1	2	3	4	5	6
ПВЗП-1,0 м	22	-	1,0	110	**ТУ ОХТ 505.531-92**

5.2.3. ДЛЯ МОЩНОЙ ОСВЕТИТЕЛЬНОЙ АППАРАТУРЫ

Марка провода	Импульсное рабочее напряжение, кВ	Общее количество включений, (длит. -1 мин.)	Сечение жилы, мм^2	Максим. рабочая t, °С	ТУ, ГОСТ
1	2	3	4	5	6
ПВМЗН	85	1000	1,5 – 4,0	250	**ТУ 16.К76-108-94**

5.3. ВЫСОКОВОЛЬТНЫЕ ИМПУЛЬСНЫЕ КАБЕЛИ

5.3.1. ДЛЯ РАДИОЭЛЕКТРОННОЙ АППАРАТУРЫ

Марка кабеля	Рабочее напряжение импульсного тока, кВ	Допустимое число импульсов напряжения	Эффективный ток при t + 20 °С, А	ТУ, ГОСТ
1	2	3	4	5
КВН-10/75	10	-	14	**ТУ 16-505.577-74**
КВН-20/50	20	-	40	
КВНС-20/50			25	
КВН-20/75	20	-	25	
КВНС-20/75			15	
КВН-35/100	35	-	22	
КВН-40 **КВН-40-2** **КВН-40-3**	40	-	40	**ТУ 16-505.169-80**
ИКШ-16	25	-	-	**ТУ 16-505.576-74**
ИКШ-24	25	-	-	**ТУ 16-505.576-74**
ИКШ-30	35	-	-	**ТУ 16-505.576-74**
ИК-4	80	2x10^8	30	**ТУ 16-505.731-82**

5.3.2. ДЛЯ ЭЛЕКТРОФИЗИЧЕСКОЙ АППАРАТУРЫ

Марка кабеля	Рабочее напряжение импульсного тока, кВ	Допустимое число импульсов напряжения	Ток при одиночном импульсе при t 20 °С	ТУ, ГОСТ
1	2	3	4	5
МПИ (Э,ЭП)	10	$1x10^4$	-	**ТУ 16-505.123-76**
МПИЭ,ЭП/0,15-К	10	$1x10^3$	-	**ТУ 16-505.123-76**
МПИЭ,ЭП/0,15-КС	10	$2,5x10^3$	-	**ТУ 16-505.123-76**
МПИЭС	10	$1x10^4$	-	**ТУ 16-505.123-76**
МПИЭПС	10	$1x10^4$	-	**ТУ 16-505.123-76**
МТИЭ, ЭО	10	$1x10^3$	-	**ТУ 16-505.534-73**
МТИЭС	10	$1x10^3$	-	**ТУ 16-505.534-73**
МТИЭОС	10	$1x10^3$	-	**ТУ 16-505.534-73**
МТИЭ,ЭО/0,15-К	10	$1x10^3$	-	**ТУ 16-505.123-76**
МТИЭ,ЭО/0,15-КС	10	$1x10^3$	-	**ТУ 16-505.123-76**
КИВМ-1,0	20	$4x10^6$	40 А	**ТУ 16-505.793-75**
КИВМ-4,0	20	$4x10^6$	95 А	**ТУ 16-505.793-75**
КИВМО	40	$3x10^4$	80 А	**ТУ 16-705.062-78**
КВИС-25	25	10	25 кА	**ТУ 16-705.111-79**
КВИС-50	50	10	50 кА	**ТУ 16-705.111-79**
КВИС-100	100	10	100 кА	**ТУ 16-705.111-79**
КИМТ	10	$1x10^3$	5 кА	**ТУ 16-705.463-87**
КИМТК	10	$1x10^3$	5кА	**ТУ 16-705.463-87**
КИМПМ	10	$1x10^3$	-	**ТУ 16-505.955-76**
КИМПЭМ	10	$1x10^3$	-	**ТУ 16-505.955-76**
КПВГ-100-10	100	$1,5x10^7$	100 кА	**ТУ 705.383-85**
КПВГ-100-25	100	$I,5x10^7$	100 кА	
КПВГ-100-50	100	$1,5x10^7$	100 кА	**ТУ 16-705.324-84**
КВИ-100	100	$1,5x10^4$	-	**ТУ 16-505.713-75**
КВИ-120	120	$5x10^3$	-	
КВИ-300-1,2	300	0,3x10	-	**ТУ 16-705.260-82**
КВИО-30	30	5	-	**ТУ 16-505.714-75**
КВИО-50	50	5	-	**ТУ 16-505.714-75**
КВИО-150	150	5	-	**ТУ 16-505.714-75**
КВИМ	80	$0,75x10^3$	40 кА	**ТУ 16-505.615-74**
КИМЭП	10	$5x10^3$	-	**ТУ 16-505.955-76**
КИМЭП-К	10	$2,5x10^3$	-	**ТУ 16-505.955-76**
КИМЭПМ	10	$1x10^3$	-	**ТУ 16-505.955-76**
КИМЭФ	10	$1x10^3$	-	**ТУ 16-505.955-76**
КИМФА	10	$1x10^3$	-	**ТУ 16-505.955-76**
КИМЭФ-К	10	$1x10^3$	-	**ТУ 16-505.955-76**
ФКП	50	$0,5x10^3$	50 кА	**ТУ 16-505.515-73**
КВИСФРП	20	$1x10^4$	20 кА	**ТУ 16.К76-256-2012**
КВИСПИР КВИСФР	20	$1x10^4$	20 кА	**ТУ 16.К76-246-2011**

5.4. ГИБКИЕ ВЫСОКОВОЛЬТНЫЕ КАБЕЛИ ДЛЯ ПИТАНИЯ ПОДВИЖНЫХ ТОКОПРИЕМНИКОВ

Марка провода	Рабочее напряжение, кВ			Допустимое число изгибов	Максим. рабочая t, °С	ТУ, ГОСТ
	переменное	постоянное	импульсное			
1	2	3	4	5	6	7
КВГПЭ	-	70	-	10^4	85	**ТУ 16-705.214-81**
КВФЭП	-	25	-	$2x10^3$	85	**ТУ 16-705.156-80**
КВГРЭ	-	40	-	10^4	85	**ТУ 16-505.594-74**
ПВБИ	4	10	6	$2x10^4$	155	**ТУ 16-505.985-77**

5.5. ВЫСОКОВОЛЬТНЫЕ КАБЕЛИ ДЛЯ РЕНТГЕНОВСКОЙ АППАРАТУРЫ

Марка провода	Рабочее напряжение, кВ		Макс. рабочая t °С	Сечение жилы, мм²	ТУ, ГОСТ
	переменное	постоянное			
1	2	3	4	5	6
КВРМ-60	60	-	60	1,5	**ТУ 16-505.255-71**

5.6. ВЫСОКОВОЛЬТНЫЕ ПРОВОДА ДЛЯ ЭЛЕКТРОЗАЖИГА ГАЗОВЫХ ПЛИТ

Марка провода	Допустимое число импульсов напряжения	Максим. рабочая t, °С	Сечение жилы, мм²	ТУ, ГОСТ
1	2	3	4	5
ПВФ ПВФ	5 x 10^4	150	0,35	**ТУ 16.К76-158-99**

6. ПЛЕТЕНКИ И ЖГУТЫ ЭКРАНИРУЮЩИЕ



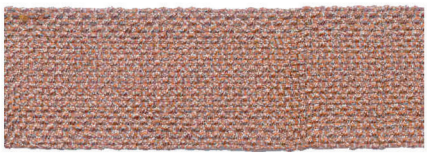

Предназначены для применения в качестве гибких экранов для защиты изделий, представляющих собой одиночные провода и кабели или провода и кабели, объединенные в жгут, от воздействия электромагнитных полей, а также защиты от механических повреждений.

6.1. ЭКРАНИРУЮЩИЕ ПЛЕТЕНКИ НА ОСНОВЕ СИНТЕТИЧЕСКИХ НИТЕЙ

Марка	Размеры плетенки, мм	Электр. сопротивление плетенок, Ом/км, не более	Расчетная масса плетенки, кг/км	Макс. рабочая Т, °С	ТУ, ГОСТ
1	2	3	4	5	6
ПАрМл	2x4 3x6 6x10 10x16 16x24 24x32 32x40 40x55	384,0 252,0 115,2 75,6 38,4 34,8 26,4 16,8	2,2 3,3 7,4 13,5 18,0 23,0 30,0 40,0	155	**ТУ 16.К76-106-94** **Используемые материалы:** мишурная нить из синтетических нитей, обмотанных луженными плющеными проволоками из сплава БрХЦрК
ЖАрМл	2x4 3x6 6x10 10x16 16x24	384,0 252,0 115,2 75,6 38,4	2,2 3,3 7,5 11,5 17,6	155	**ТУ 16.К76-106-94** **Используемые материалы:** мишурная нить из синтетических нитей, обмотанных луженными плющеными проволоками из сплава БрХЦрК

6.1. ЭКРАНИРУЮЩИЕ ПЛЕТЕНКИ НА ОСНОВЕ СИНТЕТИЧЕСКИХ НИТЕЙ (продолжение)

Марка	Размеры плетенки, мм	Электр. сопротивление плетенок, Ом/км, не более	Расчетная масса плетенки, кг/км	Макс. рабочая Т, °С	ТУ, ГОСТ
1	2	3	4	5	6
ПЭМО	2x4 3x6 6x10 10x16 16x24 24x32 32x40 40x55	-	2,2 3,3 7,5 11,5 17,6 20,0 27,0 38,0	150	**ТУ 16.К76-115-95** **Используемые материалы:** мишурная нить из синтетических, арамидных или аримидных нитей, обмотанных луженными плющеными проволоками.

6.2. ЭКРАНИРУЮЩИЕ ПЛЕТЕНКИ НА ОСНОВЕ МЕДНЫХ (АЛЮМИНИЕВЫХ) ПРОВОЛОК

Марка	Размеры плетенки, мм	Электр. сопротивление плетенок, Ом/км, не более	Расчетная масса плетенки, кг/км	Макс. рабочая Т, °С	ТУ, ГОСТ
1	2	3	4	5	6
Плетенка ПЭЛА	2x3 (0,12) 3x4 (0,12) 4x6 (0,12) 6x10 (0,12) 10x16 (0,12) 16x24 (0,12)	53,5 41,8 29,6 17,3 10,5 6,8	2,71 3,37 5,35 8,04 14,13 20,03	155	**ТУ 16.К76-244-2010** **Используемые материалы:** луженые проволоки из облегченного алюминиевого сплава
Плетенка ПЭЛА	24x32 (0,12) 32x40 (0,12) 2x3 (0,14) 2x4 (0,14) 4x6 (0,14) 6x10 (0,14) 10x16 (0,14) 16x24 (0,14) 24x32 (0,14) 32x40 (0,14) 40x55 (0,14) 3x4 (0,20) 4x6 (0,20) 6x10 (0,20) 10x16 (0,20) 16x24 (0,20) 24x32 (0,20) 32x40 (0,20) 40x55 (0,20)	4,9 4,3 39,3 31,4 22,4 14,5 10,1 6,3 4,2 3,3 2,3 19,3 15,4 10,1 6,2 4,2 3,1 2,5 1,9	28,21 32,09 3,70 4,71 6,52 9,56 16,42 24,56 32,97 38,30 54,50 7,58 9,39 14,03 22,38 33,56 44,59 55,62 78,11	155	**ТУ 16.К76-244-2010** **Используемые материалы:** луженые проволоки из облегченного алюминиевого сплава
ПМЛ	2x4 (0,12) 3x6 (0,12) 3x6 (0,15) 6x10 (0,15) 10x16 (0,15) 10x16 (0,20) 12x18 (0,20) 16x24 (0,30) 24x32 (0,30)	20,30 20,20 15,00 8,32 6,30 3,30 3,45 1,45 1,63	12,1 15,2 19,2 34,0 52,5 69,8 90,0 190,0 214,0	155	**ТУ 16.К76-251-2012** **Используемые материалы:** медные луженые оловянно-свинцовым припоем проволоки, с содержанием олова не менее 40%

6.2. ЭКРАНИРУЮЩИЕ ПЛЕТЕНКИ НА ОСНОВЕ МЕДНЫХ (АЛЮМИНИЕВЫХ) ПРОВОЛОК (продолжение)

Марка	Размеры плетенки, мм	Электр. сопротивление плетенок, Ом/км, не более	Расчетная масса плетенки, кг/км	Макс. рабочая Т, °С	ТУ, ГОСТ
1	2	3	4	5	6
ПМЛ-Т	2x4 (0,12) 3x6 (0,12) 3x6 (0,15) 6x10 (0,15) 10x16 (0,15) 10x16 (0,20) 12x18 (0,20) 16x24 (0,30) 24x32 (0,30)	20,30 20,20 15,00 8,32 6,30 3,30 3,45 1,45 1,63	12,1 15,2 19,2 34,0 52,5 69,8 90,0 190,0 214,0	155	**ТУ 16.К76-251-2012** **Используемые материалы:** медные луженые оловом проволоки
ПМС	2x4 (0,12) 3x6 (0,12) 3x6 (0,15) 6x10 (0,15) 10x16 (0,15) 10x16 (0,20) 12x18 (0,20) 16x24 (0,30) 24x32 (0,30)	20,30 20,20 15,00 8,32 6,30 3,30 3,45 1,45 1,63	16,4 20,2 24,6 43,4 67,2 84,3 109,0 216,0 243,0	200	**ТУ 16.К76-251-2012** **Используемые материалы:** медные посеребренные проволоки
ПМН	2x4 (0,12) 3x6 (0,12) 3x6 (0,15) 6x10 (0,15) 10x16 (0,15) 10x16 (0,20) 12x18 (0,20) 16x24 (0,30) 24x32 (0,30)	20,30 20,20 15,00 8,32 6,30 3,30 3,45 1,45 1,63	12,7 15,8 20,0 35,2 54,4 71,7 194,0 194,0 218,0	250	**ТУ 16.К76-251-2012** **Используемые материалы:** медные никелированные проволоки
ПНП	2x4 (0,12) 3x6 (0,12) 3x6 (0,15) 6x10 (0,15) 10x16 (0,15)	92,5 89,7 63,3 35,0 26,5	11,5 14,4 18,4 32,5 50,3	300	**ТУ 16.К76-251-2012** **Используемые материалы:** никелевые проволоки
ПМЛ	2x4 (0,12) 4x5 (0,12) 3x6 (0,15) 6x10 (0,15) 10x16 (0,20) 16x24 (0,30) 24x30 (0,30) 30x40 (0,30) 40x55 (0,30)	-	7,2 8,8 17,0 34,0 58,0 125,0 145,0 190,0 260,0	150	**ТУ 4833-002-08558606-95** Климатического исполнения «У» и «Т» **Используемые материалы:** медные луженые проволоки

7. НАГРЕВАТЕЛЬНЫЕ И НАГРЕВОСТОЙКИЕ ПРОВОДА И КАБЕЛИ

7.1. ТЕРМОЭЛЕКТРОДНЫЕ КАБЕЛИ

Марка кабеля	Число жил	Материал токопроводящей жилы	Число и номинал. диаметр проволок токопроводящей жилы	Диапазон рабочих температур °С	Наружный диаметр кабеля, мм	Расчетная масса кабеля, кг/км	ТУ, ГОСТ
1	2	3	4	5	6	7	8
КФТЭ	2 7	Хромель Т Алюмель	1х0,7	-40...+185	4,6х2,8 4,6	30,0 73,5	**ТУ 16-505.112-77**
КФТП	2 7	Хромель Т Алюмель	1х0,7	-40...+ 185	4,6х2,8 4,6	21,5 60,1	**ТУ 16-505.112-77**
ПФД-МГП ПФД-МК ПФД – МКп ПФД - ХКп	2	Медь Сплав ТП Константан Копель Хромель	1х1,09 1х1,40	-60...+155	5,2х2,6 5,8х2,9	37,7 52,5	**ТУ 16-505.797-75**
ПФДТ	2	Медь	S: (1,0 – 1,5) мм²	-40...+185	3,0х6,0 3,4х6,6	37,7 50,5	**ТУ 16-505.422-77**
ПФДТЭ	2	Медь	S: (1,0 – 1,5) мм²	-40...+185	4,0х8,0 4,4х8,6	55,8 71,0	**ТУ 16-505.422-77**
ПФ-Н	1	Никель	1х(0,50;0,60;0,70)	-60... +250	1,30 – 1,50	3,6 – 5,7	**ТУ 16-505.453-73**
ПФ-НХ	1	Нихром	1х(0,20;0,30;0,40;0,50;0,80) 7х(0,20;0,25) 19х0,20	-60...+250	1,0 – 1,60 1,40 – 1,55 1,80	1,4 – 6,7 4,1 – 5,8 8,5	**ТУ 16-505.453-73**
ТСЭС-ХА	2	Хромель Т Алюмель	7х0,30	-60...+350	5,7	40,56	**ТУ 16.К76-245-2010**
ПТФФ ПТФФЭ ПТФФГ ПТФФЭГ	2 2	Хромель Т Копель Алюмель	1х(0,50 – 1,76) 7х(0,20 – 0,67)	-60...+200	2,40 – 4,92 3,20 – 5,72 2,60 – 5,42 3,40 – 6,22	8,2 – 55,7 13,6 – 69,2 9,4 – 60,4 14,7 – 74,0	**ТУ 16.К76-265-2013**

7.2. НАГРЕВАТЕЛЬНЫЕ КАБЕЛИ

Марка кабеля	Рабочее напряжение, В	Число и номинальный диаметр проволок токопроводящей жилы, мм	Диапазон рабочих температур, °С	Наружный диаметр кабеля, мм	Расчетная масса кабеля, кг/км	ТУ, ГОСТ
1	2	3	4	5	6	7
КНФЭ КНФЭМ	380	3х0,5	-35...+70	7,5	50,0 54,5	**ТУ 16.К76-066-95**

7.3. ТЕПЛОСТОЙКИЕ ПРОВОДА

Марка кабеля	Диапазон сечения токопроводящей жилы, мм2	Диапазон рабочих температур, °С	Наружный диаметр кабеля, мм	Расчетная масса кабеля, кг/км	ТУ, ГОСТ
1	2	3	4	5	6
ПТСП*	0,05	-60...+400	1,2	3,0	**ТУ 16.К76-163-2000**
ИС**	0,20 – 0,50	-60...+85	1,57 – 1,87	3,5 – 6,4	**ТУ 16-505.839-75**
ИСЭ**	0,20 – 0,50	-60...+85	2,05 – 2,35	8,5 – 12,3	**ТУ 16-505.839-75**
КНК***	0,50	-60...+365	4,0	27,0	**ТУ 16.К76-012-88**

* — предназначены для передачи электрических импульсов напряжением до 10В
** — допускается однократное использование при температуре до плюс 500°С в течение 2,5 ч.
*** — предназначены для при переменном напряжении до 400 В частоты 0,25-1,9 МГц

8. ОБМОТОЧНЫЕ ПРОВОДА И КАБЕЛИ ДЛЯ ГЕОФИЗИЧЕСКОЙ АППАРАТУРЫ И РАБОТЫ В НЕФТЯНЫХ СКВАЖИНАХ





Предназначены: для намотки погружных водозаполненных электродвигателей, длительно работающих в воде артезианских скважин; для выводов обмоток электробуров и погружных маслонаполненных электродвигателей

Марка кабеля	Рабочее напряжение, В	Макс. рабочая t, °С	Количество и номинальное сечение токопроводящей жилы, мм^2	Макс. наружный диаметр, мм		Расчетная масса кабелей, кг/км	ТУ, ГОСТ
				однопроволочные	многопроволочные		
1	2	3	4	5	6	7	8
ПВДП-1	600	80	1х6,0 – 1х16,0	2,00 – 4,20	4,70 – 8,25	9,8 – 235,0	**ТУ 16.К76-109-94**
ПВТФИ	2500	200	1х6,0 – 1х16,0	-	5,4 – 8,0	82,5 – 188,0	**ТУ 16.К76-181-2002**
ПВТФФ	2500	200	1х6,0 – 1х16,0	-	5,4 – 8,0	86,6 – 198,0	**ТУ 16.К76-181-2002**
ПТЗ	220	200	1х0,75	-	2,6	17,0	**ТУ 16.К76-182-2002**
ПФС	2000	180	1х2,5 – 1х25,0	-	5,18 – 11,91	55,5 – 368,0	**ТУ 16-705.118-79**

9. КОНТРОЛЬНЫЕ КАБЕЛИ

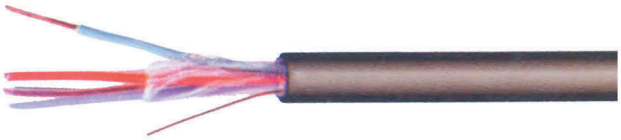



Предназначены: для работы в пожароопасных помещениях и условиях агрессивной среды при отсутствии механических воздействий.

Марка кабеля	Сечение токопроводящей жилы, мм^2	Число жил, пар	Макс. рабочая t, °С	Расчетная масса кабелей, кг/км	ТУ, ГОСТ
1	2	3	4	5	6
КВВГ	1,5	1 ж, 4ж, 7ж, 19ж	50	660 (100 Гц)	**ГОСТ 1508-78**
КФРВ	0,5	19 ж	125	250 (1000 Гц)	**ТУ 16-505.306-80**
КФР	1,5	3ж, 5ж, 7ж, 9ж,12ж	150	380 (50Гц)	**ТУ 16-505.477-77**

10. КАБЕЛИ, ПРОВОДА И ШНУРЫ СВЯЗИ СОЕДИНИТЕЛЬНЫЕ





Шнуры соединительные предназначены для присоединения машин и приборов бытового и аналогичного применения к сетям с номинальным переменным напряжением до 380/600 В.

Провода связи используются для стационарной открытой и скрытой абонентской проводки телефонной распределительной сети внутри помещений и по наружным стенам зданий.

10.1. ПРОВОДА И ШНУРЫ СОЕДИНИТЕЛЬНЫЕ

Марка кабеля	Число жил	Сечение жилы, мм²	Диапазон рабочих температур, °С	ТУ, ГОСТ
1	2	3	4	6
ШВП	2	0,5; 0,75	-40...+70	**ГОСТ 7399-97**
ШДС	2	0,35	-60...+55	**ТУ 16-505.923-76**
ШСТ	2	0,5	-25...+70	**ТУ 16-739.380-83**
ШСГС	2,3	-	-50...+60	**ТУ 16-505.986-77**
ПГВА	1	0,2 – 95,0	-50...+80	**ТУ 16.К17-021-94**
ПВ-1	1	0,5 – 95,0	-50...+70	**ГОСТ 6323-79**
ПВ-3	1	0,5 – 95,0	-50...+70	**ГОСТ 6323-79**
ППВ	2,3	0,75 – 4,0	-50...+70	**ГОСТ 6323-79**
ПБПП	2,3	0,75 – 2,5	-30...+50	**ТУ 16.К80-06-89**
ПБППГ	2,3	0,35 – 2,5	-30...+50	**ТУ 16.К80-06-89**
ВПП	1	1,2 – 70,0	-40...+80	**ТУ 16-705.077-79**

10.2. КАБЕЛИ И ПРОВОДА СВЯЗИ

Марка кабеля	Число жил	Сечение жилы, мм²	Диапазон рабочих температур, °С	ТУ, ГОСТ
1	2	3	4	6
ТРП	2	0,4; 0,5	-30...+65	**ТУ 16.К04-005-89**
ТРВ	2	0,4; 0,5	-40...+65	**ТУ 16.К04-005-89**
КММ	1 – 9	0,12; 0,35	-40...+60	**ТУ 16-505.408-78**
ПКСВ-2	2, 3, 4	0,5	-10...+50	**ТУ 16.К71-80-90**

11. СУДОВЫЕ КАБЕЛИ

11.1. КАБЕЛИ КОМБИНИРОВАННЫЕ

Для стационарной прокладки и работы при температуре от -50 до +70°С и электрическом напряжении до 250В частоты до 400Гц или электрическом напряжении постоянного тока 350В (служебные жилы), электрическом напряжении постоянного тока до 2000В (коаксикальные пары), электрическом напряжении постоянного тока до 2200В (высоковольтные жилы)

Марка кабеля	Волновое сопротивление, Ом	Коэффициент затухания при частоте МГц, не более дБ/м	Габаритные размеры, мм	Диапазон рабочих температур, °С	ТУ, ГОСТ
1	2	3	4	5	7
КТСГ-60	75 ± 8	0,6 (10)	28,6 – 31,0	-50...+70	**ДКЮГ.358600.004 ТУ**
КТСГМ-60	75 ± 8	0,6 (10)	28,6 – 31,0	-50...+70	**ДКЮГ.358600.004 ТУ**
КТКС	75 ± 8	0,6 (10)	28,6 – 31,0	-50...+70	**ДКЮГ.358600.004 ТУ**
КТКСМ	75 ± 8	0,6 (10)	28,6 – 31,0	-50...+70	**ДКЮГ.358600.004 ТУ**

11.2. КАБЕЛИ СУДОВЫЕ

Для стационарной внутренней и внешней прокладки в силовых, осветительных, и контрольных сетях при температуре от -50°С до +70°С и электрическом напряжении до 600В частоты до 400Гц и электрическом напряжении постоянного тока до 850В

Марка кабеля	Рабочее электрическое напряжение постоянного тока, В	Электрическое сопротивление токопроводящих жил, ОМхкм	Габаритные размеры, мм	Диапазон рабочих температур, °С, время работоспособности при воздействии открытого пламени, мин	Номинальное сечение токопроводящей жилы (количество жил), мм²	ТУ, ГОСТ
1	2	3	4	5	6	8
СКПКГО	420 – 850	10,2 – 72,8	8,3 – 34,2	-50...+70, (180)	0,35 – 2,50 (2,3,4,5,7,10,12,14, 19,24,27,30, 33,37)	**ДКЮГ.358600.005 ТУ**
СКПКЭГО	420 – 850	10,2 – 72,8	9,1 – 36,0	-50...+70, (180)	0,35 – 2,50 (2,3,4,5,7,10,12,14, 19,24,27,30, 33,37)	**ДКЮГ.358600.005 ТУ**
СКПэКГО	420 – 850	10,2 – 72,8	9,2 – 38,0	-50...+70, (180)	0,35 – 2,50 (2,3,4,5,7,10,12,14, 19,24,27, 30,33,37)	**ДКЮГ.358600.005 ТУ**

Для стационарной внутренней и внешней прокладки и монтажа электрооборудования, осветительных силовых цепей, цепей управления, контроля на электрическое напряжение до 0,6/1,0кВ частоты до 400 Гц или напряжения постоянного тока до 1,5кВ и эксплуатации при температуре от -60°С до +85°С

Марка кабеля	Рабочее электрическое напряжение постоянного тока, В	Электрическое сопротивление токопроводящих жил, ОМхкм	Габаритные размеры, мм	Диапазон рабочих температур, °С, время работоспособности при воздействии открытого пламени, мин	Номинальное сечение токопроводящей жилы (количество жил), мм²	ТУ, ГОСТ
1	2	3	4	5	6	8
СКПэКЭГО	420 – 850	10,2 – 72,8	10,0 – 39,8	-50...+70, (180)	0,35 – 2,50 (2,3,4,5,7,10,12,14, 19,24,27, 30,33,37	**ДКЮГ.358600.005 ТУ**
СКПпэКГО	150 – 560	17,7 – 72,8	9,1 – 55,6	-50...+70, (180)	0,35 – 1,50 (1x2, 2x2, 3x2, 4x2, 5x2, 7x2, 10x2, 12x2, 14x2, 16x2, 19x2, 24x2)	**ДКЮГ.358600.005 ТУ**
СКПКО	1500	72,8 – 10,2 6,2 – 3,9	4,7 – 30,0 7,1 – 14,0	-60...+85, (180)	0,35 – 2,50 (1, 2,3,4,5,7,10,12, 14, 19,24,27,30, 33,37) 4,0 – 6,0 (1,2,3)	**ДКЮГ.358600.006 ТУ**
СКПКЭО	1500	72,8 – 10,2 6,2 – 3,9	5,5 – 32,0 8,2 – 15,5	-60...+85, (180)	0,35 – 2,50 (2,3,4,5,7,10,12, 14, 19,24,27,30, 33,37) 4,0 – 6,0 (1,2,3)	**ДКЮГ.358600.006 ТУ**
СКэПКО	1500	72,8 – 10,2 6,2 – 3,9	8,2 – 33,7 13,3 – 15,5	-60...+85, (180)	0,35 – 2,50 (2,3,4,5,7,10,12, 14, 19,24,27,30, 33,37) 4,0 – 6,0 (2,3)	**ДКЮГ.358600.006 ТУ**

11.2. КАБЕЛИ СУДОВЫЕ (продолжение)

Марка кабеля	Рабочее электрическое напряжение постоянного тока, В	Электрическое сопротивление токопроводящих жил, Ом×км	Габаритные размеры, мм	Диапазон рабочих температур, °С, время работоспособности при воздействии открытого пламени, мин	Номинальное сечение токопроводящей жилы (количество жил), мм²	ТУ, ГОСТ
1	2	3	4	5	6	8
СКэПКЭО	1500	72,8 – 10,2 6,2 – 3,9	9,0 – 35,8 14,8 – 16,8	-60...+85, (180)	0,35 – 2,50 (2,3,4,5,7,10,12, 14, 19,24,27,30, 33,37) 4,0 – 6,0 (2,3)	**ДКЮГ.358600.006 ТУ**

Для стационарной прокладки и монтажа электрооборудования, осветительных силовых цепей, цепей управления и контроля на электрическое напряжение до 3кВ частоты 50Гц или электрическое напряжение постоянного тока до 4,2кВ и эксплуатации при температуре от -60°С до +85°С

Марка кабеля	Рабочее электрическое напряжение постоянного тока, В	Электрическое сопротивление токопроводящих жил, Ом×км	Габаритные размеры, мм	Диапазон рабочих температур, °С	Номинальное сечение токопроводящей жилы (количество жил), мм²	ТУ, ГОСТ
1	2	3	4	5	6	8
СКПК-3	4200	27,7 – 3,9	6,6 – 18,4	-60...+85	1,00 – 6,00 (1,2,3,4)	**ДКЮГ.358600.007 ТУ**
СКПКЭ-3	4200	27,7 – 3,9	7,4 – 19,4	-60...+85	1,00 – 6,00 (1,2,3,4)	**ДКЮГ.358600.007 ТУ**

Для стационарной прокладки и монтажа электрооборудования, осветительных силовых цепей, цепей управления контроля на электрическое напряжение до 0,6/1,0 кВ частоты до 400Гц или электрического напряжения постоянного тока до 1,5кВ при температуре от -60°С до +85°С

Марка кабеля	Рабочее электрическое напряжение постоянного тока, В	Электрическое сопротивление токопроводящих жил, Ом×км	Габаритные размеры, мм	Диапазон рабочих температур, °С	Номинальное сечение токопроводящей жилы (количество жил), мм²	ТУ, ГОСТ
1	2	3	4	5	6	8
СКПКП	1500	32,3 27,7 – 17,7 10,2	4,45x8,90 – 4,45x40,40 4,80x9,60 – 5,30x42,0 5,80x11,60 – 5,80x34,10	-60...+85	0,75 (2,3,4,5,7,10,12) 1,0 – 1,5 (2,3,4,5,7,10) 2,5 (2,3,4,5,7)	**ДКЮГ.358600.008 ТУ**

11.3. КАБЕЛИ КОАКСИАЛЬНЫЕ

Для стационарной внутренней и внешней прокладки в силовых, осветительных, и контрольных сетях при температуре от -50°С до +70°С и электрическом напряжении до 600В частоты до 400Гц и электрическом напряжении постоянного тока до 850В

Марка кабеля	Испытательное напряжение, кВ при частоте ГГц	Коэффициент затухания при частоте ГГц, не более дБ/м	Габаритные размеры, мм	Диапазон рабочих температур, °С	ТУ, ГОСТ
1	2	3	4	5	7
РКГ 50-8-11	3,0 (50)	1,1 (3)	12,8 ± 0,8	-50...+70	**ДКЮГ.358800.011 ТУ**

12. ОПТИЧЕСКИЕ КАБЕЛИ



Предназначены для высокоскоростной передачи больших объемов информации в оптическом диапазоне длин волн на основе специальных и стандартных оптических волокон (ОВ) в соответствии с рекомендациями G.651, G.652, G.653, G.654, G.655 и G.657

ОКБ КП предлагает различные типы оптических кабелей для самых разнообразных условий применения и с различным количеством многомодовых (MMF) и одномодовых (SMF) ОВ.

Монтажные (ОК-МС) — для внутриблочного монтажа на подвижных и стационарных объектах

Бортовые (ОК-БС) — для межблочного монтажа на подвижных и стационарных объектах

Полевые (ОК-ПС) — для работы в полевых условиях

Подводные (ОК-НН) — для работы в морской воде на нестационарных объектах

Погружные (ОКТ) — для работы в нефтегазоконденсатных скважинах

Практически все кабели стойки к воздействию вибрации, к механическим ударам, пониженному и повышенному атмосферному давлению, влаге, воде, и к специальным средам (бензин, керосин, дизельное топливо и т. д.)

ОСНОВНЫЕ ТЕХНИЧЕСКИЕ ХАРАКТЕРИСТИКИ

Марка кабеля	Тип ОВ	Коэф. затухания, дБ/км	Наружный диаметр ОК, мм	Допустимое раст. усилие, Н	Кол-во ОВ	Масса, кг/км	Диапазон рабочих темп-р, °С	Назначение	ТУ, ГОСТ
1	2	3	4	5	6	7	8	9	10
ОК-МС06	MMF	5,0	(2,3 x 3,6)	20	1	7,3	-60...+85	внутриблочный	**ТУ 16-705.380-85**
ОК-МС11	MMF	3,0	2,8	40	1	7,7	-60...+85	внутриблочный	**ТУ 16.К76-116-95**
ОКМ-О-18	MMF	5,0	(0,8 ± 0,1)	40	1	1,13	-60...+85	внутриблочный	**ТУ 16.К76-243-2010**
ОКМС-О-19	SMF	3,0	(0,9 ± 0,1)	30	1	1,18	-60...+85	внутриблочный	**ТУ 16.К76-259-2013**
ОКМС-Д-20	SMF	3,0	(2,6 x 3,9)	30	1	7,0	-60...+85	внутриблочный	**ТУ 16.К76-260-2013**
ОКМС-О-21	MMF	5,0	(0,9 ± 0,1)	30	1	1,18	-60...+85	внутриблочный	**ТУ 16.К76-261-2013**
ОК-БС06	MMF	3,0	(2,3 x 3,6)	500	1	9,2	-60...+85	межблочный	**ТУ 16-705.380-85**
ОК-БС14	MMF	3,0	(1,8 ± 0,1)	300	1	4,0	-60...+85	межблочный	**ТУ 16.К76-220-2007**
ОКБС-О-15	SMF	2,0	(1,8 ± 0,1)	300	1	4,0	-60...+85	межблочный	**ТУ 16.К76-262-2013**
ОКБС-Д-16	SMF	2,0	(2,6 x 3,9)	300	1;4	9,5	-60...+85	межблочный	**ТУ 16.К76-263-2013**
ОК-НН 02 электрооптический	MMF	1,7	11,8	2000	8	220	-40...+70	морской	**ТУ 16.К76-205-2007**
ОКТ-БН01-2	SMF	0,5	6,5	12000	2	120	-50...+85	погружной	**ТУ 16.К76-164-2000**
ОК-ПС01	SMF	1,0	4,5	500	1	33	-50...+85	полевой	**ТУ 16.К76-083-92**

13. КАБЕЛЬНЫЕ СБОРКИ И ЖГУТЫ

13.1. ОПТИЧЕСКИЕ КАБЕЛЬНЫЕ СБОРКИ

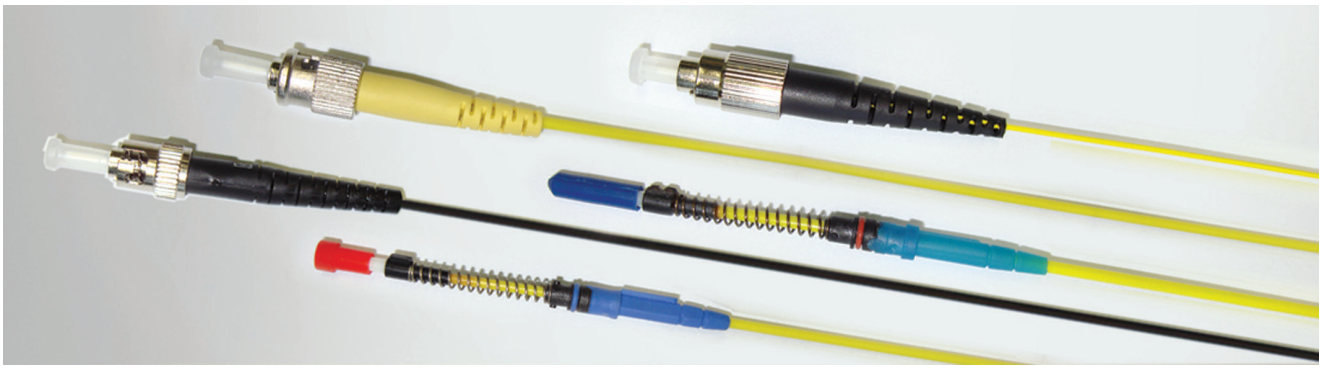

Назначение: для соединения активных и пассивных компонентов устройств волоконно-оптических локальных информационных сетей подвижных и стационарных объектов.

Изготовление: продукция производится по конструкторской документации, предоставляемой заказчиком, или по документации, разработанной АО «ОКБ КП». При необходимости проводится модернизация изделий на базе современных компонентов.

Конструкция: применяются кабельные изделия, выпускаемые АО «ОКБ КП», или, по желанию заказчика, кабели импортного производства. Соединители и остальные комплектующие применяются как отечественного, так и импортного производства.

Качество: каждая сборка проходит испытания на соответствие требованиям нормативной документации.

ТЕХНИЧЕСКИЕ ХАРАКТЕРИСТИКИ	
Типы соединителей и оптических контактов:	**FC, ST, LC, KO18SGL(SGS), ОС-РБ01, ОС-144Е**
Типы полировки	**UPC, APC**
Диапазон рабочих температур	**от минус 60 до плюс 80°С**
Вносимые потери (IL)	не более **0,3 дБ**
Обратные потери (ORL)	не менее **40 дБ**
Длина сборки	Оговаривается при заказе

ИНФОРМАЦИЯ ДЛЯ ЗАКАЗА ПО ТЕЛ .:	
Отдел продаж	**+7 (495) 583-99-90**
кабельнаясборка.рф	**оптическиесборки.рф**

13.2. ЭЛЕКТРИЧЕСКИЕ КАБЕЛЬНЫЕ СБОРКИ И ЖГУТЫ



Назначение для соединения активных и пассивных компонентов в технике военного и общепромышленного назначения.

Изготовление продукции осуществляется по конструкторской документации предоставляемой заказчиком или по документации разработанной АО «ОКБ КП». При необходимости, проводится модернизация изделий на базе современных компонентов.

Конструкция применяются кабельные изделия: выпускаемые АО «ОКБ КП» или, по желанию заказчика, кабели импортного производства. Монтаж соединителей осуществляется методом пайки и обжимом. Соединители и остальные комплектующие применяются как отечественного, так и импортного производства.

Качество каждая сборка проходит испытания на соответствие требованиям нормативной документации

ТЕХНИЧЕСКИЕ ХАРАКТЕРИСТИКИ	
Высокочастотные сборки на диапазоне частот	**(0,001-18 ГГц)**
Соответствие характеристик изделий по параметрам:	**Напряжение** **Сопротивление жилы** **Сопротивление изоляции** **Вибропрочность**
Диапазон рабочих температур	**от минус 60 до плюс 200 °С**
Длина сборки	оговаривается при заказе

ИНФОРМАЦИЯ ДЛЯ ЗАКАЗА ПО ТЕЛ .:		
Отдел продаж		**+7 (495) 583-99-90**
Кабельнаясборка.рф	**кабельныеижгутовыесборки.рф**	**жгутовыесборки.рф**

СОЕДИНИТЕЛИ СНЦ124, СНЦ125



Аналог соединителей 24N и 24S по ГОСТ 9200-76

Соединители предназначены для соединения электрических цепей постоянного или переменного (частотой до 3 МГц) токов автотракторных тягачей с электрическими цепями буксируемых ими прицепов.

Соединители состоят из двух частей: приборной розетки и кабельной вилки.

В вилках СНЦ124 установлено 7 гнезд, в розетках - 7 штырей.

В вилках СНЦ125 установлено 6 гнезд и один штырь, в розетках – 6 штырей и одно гнездо.

Сочленение соединителей врубное, поляризация корпусов одношпоночная. Фиксация сочлененного положения осуществляется крышкой, закрепленной на корпусе розетки, в расчлененном положении крышка автоматически закрывает контактное поле розетки.

Вилки изготавливаются без кожуха, розетки с металлическим кожухом.

Соединители предназначены для наружного монтажа, в общеклиматическом исполнении, в соответствии с техническими условиями АШДК.434410.083ТУ.

Соединители СНЦ124 соответствуют соединителям 24N, а соединители СНЦ125 – соединителям 24S, по ГОСТ 9200-76.

СОЕДИНИТЕЛЯМ ПРИСВОЕНЫ УСЛОВНЫЕ ОБОЗНАЧЕНИЯ, КОТОРЫЕ СОСТОЯТ ИЗ СЛЕДУЮЩИХ КЛАССИФИКАЦИОННЫХ ПРИЗНАКОВ

СНЦ124(125)	- 7 /	45	В(Р)	03	4	1	- 01
Тип соединителя							
Количество контактов							
Условный размер корпуса							
В – вилка, Р – розетка							
Способ монтажа: О – обжимка, З – хвостовик для обжимки винтом							
Покрытие контактов: 4 – никель							
Наличие кожуха у розетки							
Общеклиматическое исполнение							

Обозначение соединителей при заказе и в конструкторской документации другой продукции состоит из слова «Соединитель», условного обозначения типоконструкции, обозначения ТУ.

ПРИМЕРЫ ОБОЗНАЧЕНИЯ:

Вилка СНЦ 124-7/45 В 0341-01	АШДК.434410.083ТУ
Розетка СНЦ124-7/45 Р 034-01	АШДК.434410.083ТУ
Вилка СНЦ125-7/45 В 034-01	АШДК.434410.083ТУ
Розетка СНЦ125-7/45 Р 034-01	АШДК.434410.083ТУ

ТЕХНИЧЕСКИЕ ХАРАКТЕРИСТИКИ

Межконтактное падение напряжения, не более, мВ	150
Сопротивление изоляции при температуре (20±5) °С и относительной влажности воздуха 95-98%, не менее, МОм	2
Номинальная токовая нагрузка	см. табл. 1
Номинальное напряжение, В	24
Количество сочленений-расчленений	1000
Минимальная наработка соединителей, часов	15000
Срок сохраняемости, лет	10

УСЛОВИЯ ЭКСПЛУАТАЦИИ

Механические факторы:	
Синусоидальная вибрация: Диапазон частот, Гц Ускорение, м/с^2 (g)	 10-50 50 (5)
Механический удар: Одиночного действия: Ускорение для 4РТ, м/с^2 (g)	 100 (10)

Климатические факторы:	
Повышенная рабочая температура среды, °С	55
Пониженная рабочая температура среды, °С	минус 60
Атмосферное пониженное рабочее давление, Па (мм рт. ст.)	58x10^3 (400)

Таблица 1

Тип соединителя	Схема расположения контактов	Диаметр контактов	Количество контактов, шт. в соединителе	Количество контактов, шт. каждого диаметра	Максимальная токовая нагрузка, А на одиночный контакт	Максимальная токовая нагрузка, А суммарная на соединитель
СНЦ124 СНЦ125	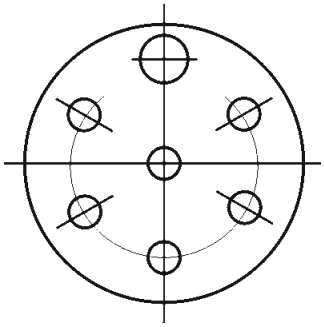	6,4	7	1	15	40
		4,8		6		

ВИЛКА СНЦ124

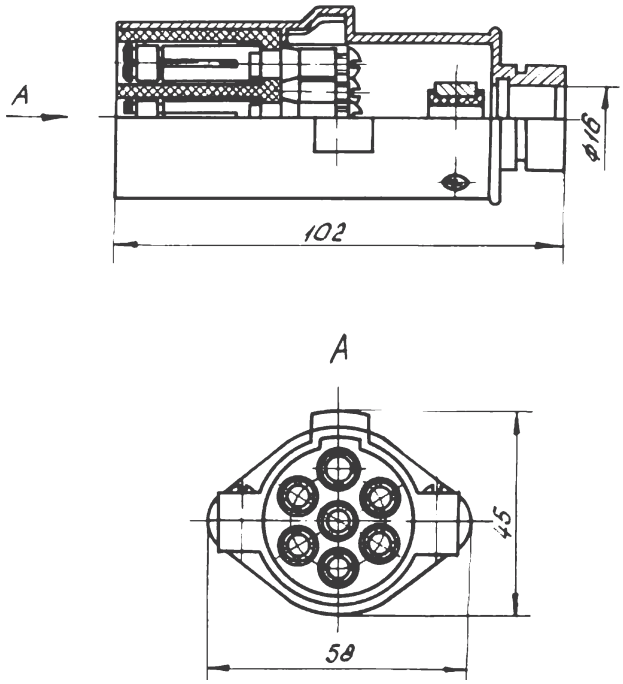

РОЗЕТКА СНЦ124

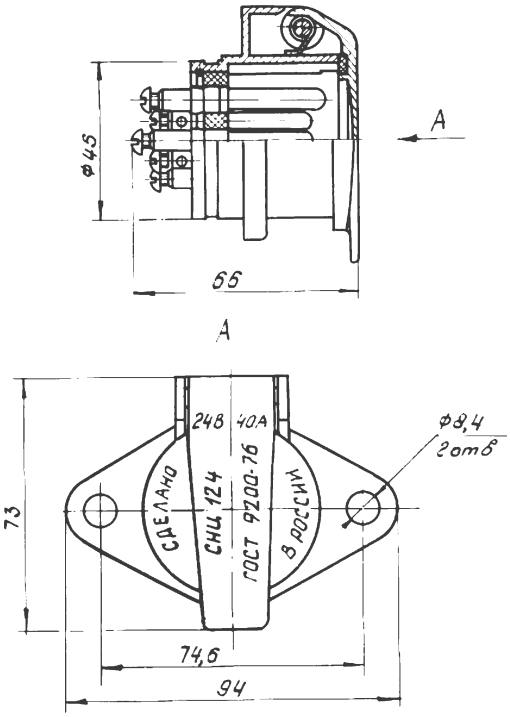

РОЗЕТКА СНЦ124 С КОЖУХОМ

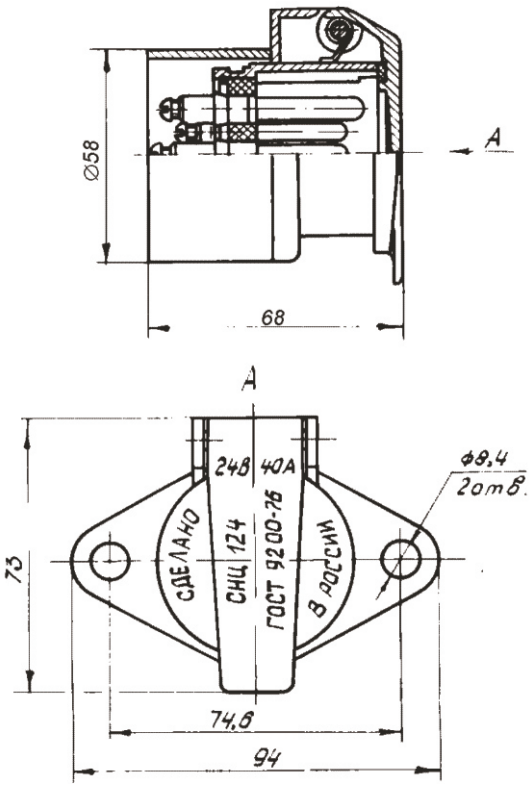

ВИЛКА СНЦ125

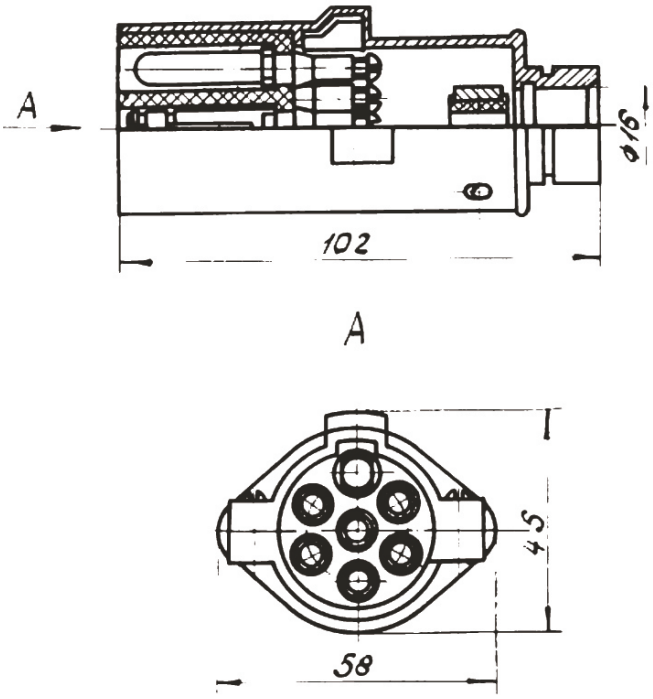

РОЗЕТКА СНЦ125

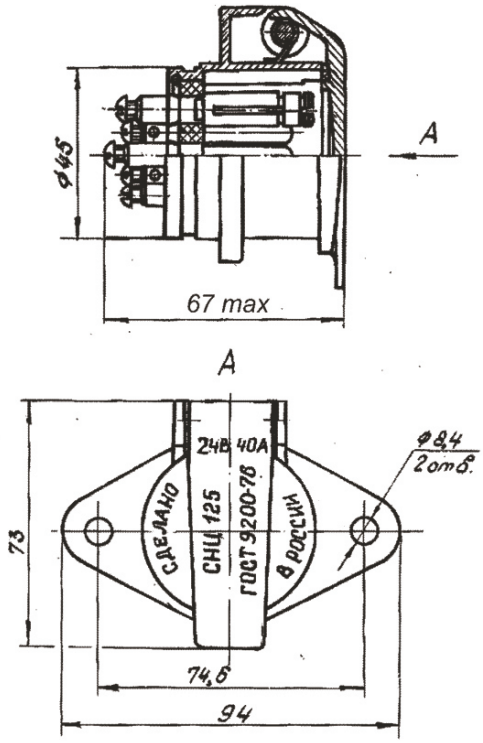

РОЗЕТКА СНЦ125 С КОЖУХОМ

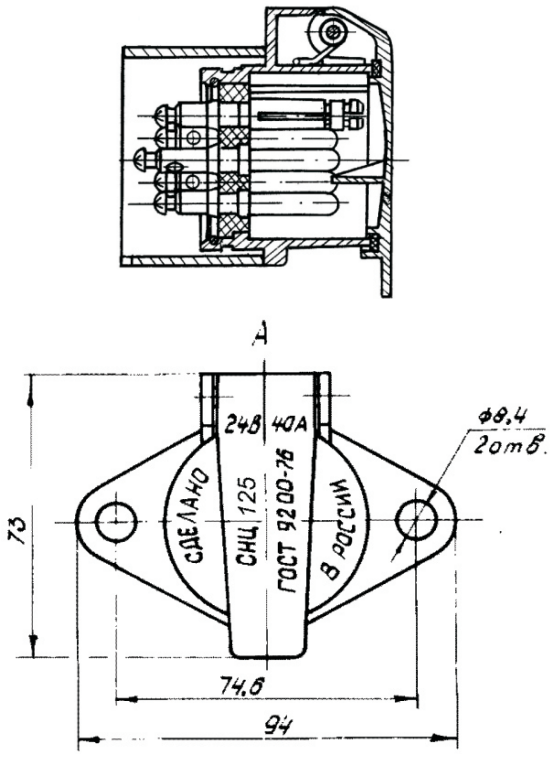

СОЕДИНИТЕЛИ типа СЦАЗ-2



Соединители электрические разъёмные защищённого исполнения, предназначены для монтажа жгутов проводов с медными жилами сечением от 0,5 до 1,5 мм² изделий автотракторного электрооборудования и автоэлектроники.

Выпускаются по Ф50.005.035 ТУ.

Соединитель имеет 6 контактов (вилка-штырь Ф57.732.043, розетка-гнездо 2108-3724391-01)

Соединители расчитаны на максимальный ток до 8 А и напряжение до 24 В.

Диапазон рабочих температур от -60 °С до +115 °С.

Повышенная относительная влажность воздуха 98% при температуре воздуха 40 °С.

Атмосферное пониженное рабочее давление 53,3 КПа (400 мм рт. ст.)

Степень защиты IP55 по ГОСТ 14254.

Обозначеие	Условное обозначение	Кол-во контактов / контакт	Втулка уплотнитльная (заглушка) ф.AMP	Чехол защитный	D, мм	d, мм
Ф53.645.034	Вилка СЦАЗ-2-6-В	6 / Ф57.732.043	6/828905-1**	1/Ф85.840.066	14,5	10,7
Ф53.645.034-01	Вилка СЦАЗ-2-6-В-01	6 / Ф57.732.043	6/828905-1**	1/Ф85.840.066-01	12,5	8,5
Ф53.645.034-02	Вилка СЦАЗ-2-6-В-02	6 / Ф57.732.043	6/828904-1*	1/Ф85.840.066	14,5	10,7
Ф53.645.034-03	Вилка СЦАЗ-2-6-В-03	6 / Ф57.732.043	6/828904-1*	1/Ф85.840.066-01	12,5	8,5
Ф53.645.034-04	Вилка СЦАЗ-2-6-В-04	5 / Ф57.732.043	5/828905-1,** (1/828922-1)***	1/Ф85.840.066-01	12,5	8,5
Ф53.645.034-05	Вилка СЦАЗ-2-6-В-05	3 / Ф57.732.043 3 / 2108-3724392-02	3/828904-1* 3/828905-1**	1/Ф85.840.066-02	17	13
Ф53.645.034-06	Вилка СЦАЗ-2-6-В-06	6 / Ф57.732.043	6/828904-1*	1/Ф85.840.066-02	17	13
Ф53.645.034-07	Вилка СЦАЗ-2-6-В-07	--	--	1/Ф85.840.066	14,5	10,7
Ф53.645.034-08	Вилка СЦАЗ-2-6-В-08	6 / Ф57.732.043	6/828905-1**	1/Ф85.840.066	14,5	10,7
Ф53.645.034-09	Вилка СЦАЗ-2-6-В-09	--	--	1/Ф85.840.066-01	12,5	8,5
Ф53.645.061	Вилка СЦАЗ-2-6-В (с армированными проводами)	6 / Ф57.732.043	6/828904-1*	1/Ф85.840.066-01	12,5	8,5
Ф53.645.055	Розетка СЦАЗ-2-6-Р	6 / 2108-3724391-01	6/828905-1**	1/Ф58.840.066	14,5	10,7
Ф53.645.055-01	Розетка СЦАЗ-2-6-Р-01	6 / 2108-3724391-01	6/828905-1**	1/Ф58.840.066-01	12,5	8,5
Ф53.645.055-02	Розетка СЦАЗ-2-6-Р-02	6 / 2108-3724391-01	6/828904-1*	1/Ф58.840.066	14,5	10,7
Ф53.645.055-03	Розетка СЦАЗ-2-6-Р-03	6 / 2108-3724391-01	6/828904-1*	1/Ф58.840.066-01	12,5	8,5
Ф53.645.055-04	Розетка СЦАЗ-2-6-Р-04	--	--	1/Ф58.840.066		
Ф53.645.055-05	Розетка СЦАЗ-2-6-Р-05	--	6/828905-1**	1/Ф58.840.066		
Ф53.645.055-06	Розетка СЦАЗ-2-6-Р-06	5 / 2108-3724391-01	6/828904-1,* (1/828922-1)***	1/Ф58.840.066	12,5	8,5
Ф53.645.055-07	Розетка СЦАЗ-2-6-Р-07	3 / 2108-3724391-01 3 / 2108-3724391-02	6/828904-1* 6/828905-1**	1/Ф58.840.066-02	17	13
Ф53.645.055-08	Розетка СЦАЗ-2-6-Р-08	6 / 2108-3724391-01	6/828904-1*	1/Ф58.840.066-02	17	13

Примечание:
* - допускается замена на уплотнитель 15324974 ф. «Delphi»;
** - допускается замена на уплотнитель 15324973 ф. «Delphi»;
*** - допускается замена на уплотнитель 12059168 ф. «Delphi».
В вилках применяется - колодка Ф57.830.005-01, - кольцо пружинное Ф58.247.000.
В розетках применяется - колодка Ф57.830.007-01, - кольцо уплотнительное Ф58.683.022.

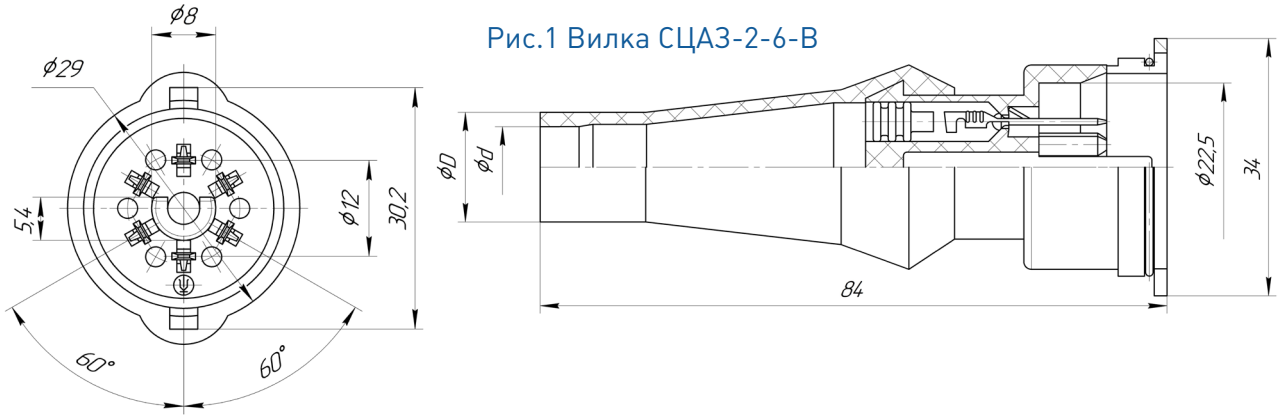

Рис.1 Вилка СЦАЗ-2-6-В

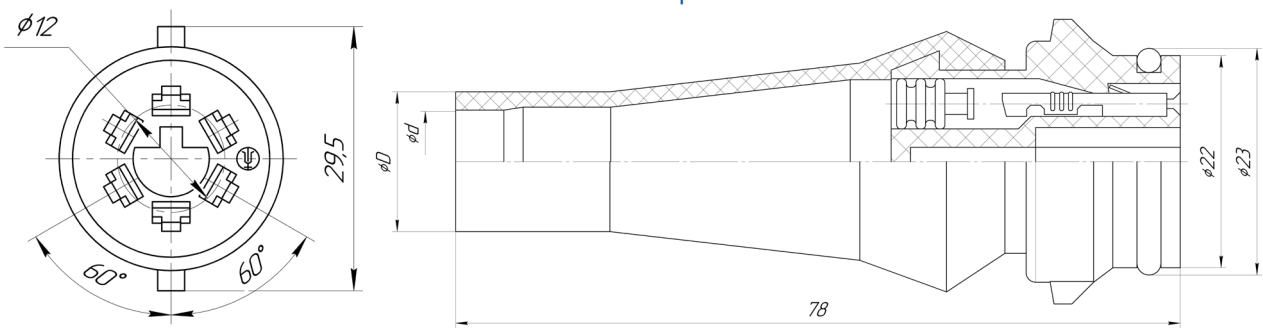

Рис.2 Розетка СЦАЗ-2-6-Р

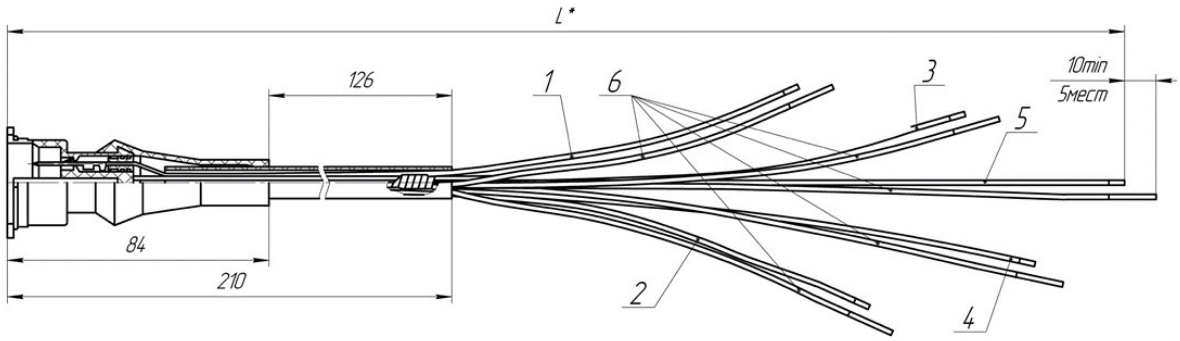

Рис.3 Вилка с армированными проводами СЦАЗ-2-6-Р

Позиция провода	Цвет провода	L*, мм
1	Синий	325
2	Коричневый	375
3	Жёлтый	385
4	Оранжевый	445
5	Зелёный	475
6	Чёрный	--

Обозначение при заказе:

Вилка СЦАЗ-2-6-В-01 Ф50.005.035 ТУ

Розетка СЦАЗ-2-6-Р-06 Ф50.005.035 ТУ

Вилка СЦАЗ-2-6-В
с армированными проводами Ф50.005.035 ТУ

Норма упаковки:

Вилка 250 шт.

Розетка 500 шт.

СОЕДИНИТЕЛИ типа СЦ5



Соединители электрические цилиндрические разъёмные защищённого исполнения типа СЦ5 предназначены для использования в изделиях электрооборудования автомобилей для монтажа жгута проводов с медными жилами сечением от 0,5 до 1,0 мм^2.

Выпускаются по Ф50.005.041 ТУ.

Соединители расчитаны на номинальный ток 8 А и напряжение до 24 В.

Диапазон рабочих температур от -50 °С до +80 °С.

Соединители выпускаются в двух и трёхконтактном исполнении.

Обозначеие	Условное обозначение	Кол-во контактов / контакт	Колодка	Чехол	Количество / втулка
Ф53.645.042	Вилка СЦ5.501.203	3 / Ф57.732.043	Ф57.830.026	Ф58.840.078	3 / Ф57.860.009
Ф53.645.042-01	Вилка СЦ5.501.202	2 / Ф57.732.043	Ф57.830.026-01	Ф58.840.078	2 / Ф57.860.009-01
Ф53.645.042-02	Вилка СЦ5.501.203-01	3 / Ф57.732.043	Ф57.830.026	Ф58.840.078	3 / Ф57.860.009-01
Ф53.645.042-03	Вилка СЦ5.501.203-02	--	Ф57.830.026	Ф58.840.078	--
Ф53.645.042-04	Вилка СЦ5.501.202-01	--	Ф57.830.026-01	Ф58.840.078	--
Ф53.645.042-05	Вилка СЦ5.501.202-02	--	Ф57.830.026-01	Ф58.840.078-02	--
Ф53.645.042-06	Вилка СЦ5.501.203-03	--	Ф57.830.026	Ф58.840.078-02	--
Ф53.645.042-07	Вилка СЦ5.501.203-04	3 / 2108-3724392-01/44	Ф57.830.026	Ф58.840.078	3 / Ф57.860.009
Ф53.645.042-08	Вилка СЦ5.501.202-03	2 / 2108-3724392-01/44	Ф57.830.026-01	Ф58.840.078	2 / Ф57.860.009-01
Ф53.645.048	Вилка СЦ5 с армированными проводами	3 / Ф57.732.043	Ф57.830.026	Ф58.840.078	
Ф53.645.048-01	Вилка СЦ5-01 с армированными проводами	3 / Ф57.732.043	Ф57.830.026	Ф58.840.078	
Ф53.647.065	Розетка СЦ5.601.203	3 / 2108-3724391-01	Ф57.830.025	Ф58.840.078	3 / Ф57.860.009
Ф53.647.065-01	Розетка СЦ5.601.202	2 / 2108-3724391-01	Ф57.830.025-01	Ф58.840.078	2 / Ф57.860.009-01
Ф53.647.065-02	Розетка СЦ5.601.203-01	3 / 2108-3724391-01	Ф57.830.025	Ф58.840.078	3 / Ф57.860.009-01
Ф53.647.065-03	Розетка СЦ5.601.203-02	3 / ПР1184.000	Ф57.830.025	Ф58.840.078	
Ф53.647.065-04	Розетка СЦ5.601.203-03	3 / 929939 AMP	Ф57.830.025-02	Ф58.840.078	
Ф53.647.065-05	Розетка СЦ5.601.203-04	3 / 2108-3724391-01	Ф57.830.025-03	Ф58.840.078	
Ф53.647.065-06	Розетка СЦ5.601.203-05	--	Ф57.830.025	Ф58.840.078	
Ф53.647.065-07	Розетка СЦ5.601.202-01	--	Ф57.830.025-01	Ф58.840.078	
Ф53.647.065-08	Розетка СЦ5.601.202-02	2 / 929939 AMP	Ф57.830.025-04	Ф58.840.078	
Ф53.647.065-09	Розетка СЦ5.601.202-03	--	Ф57.830.025-01	Ф58.840.078-02	
Ф53.647.065-10	Розетка СЦ5.601.202-04	2 / 2108-3724391-02	Ф57.830.025-01	Ф58.840.078	2 / 15366065 ф. «Delphi»
Ф53.647.065-11	Розетка СЦ5.601.203-06	--	Ф57.830.025	Ф58.840.078-02	3 / 15366065 ф. «Delphi»

Примечание:
- допускается замена втулки Ф57.860.009 на уплотнитель 15366065 ф. «Delphi»;
- допускается замена втулки Ф57.860.009-01 на уплотнитель 15366066 ф. «Delphi».

В комплект поставки не входит:
- Гнездо ПР 1184.00;
- Гнездо фирмы «AMP» 929939;
- Уплотнитель фирмы «AMP» 828904-1.

Вилка СЦ5.501.203

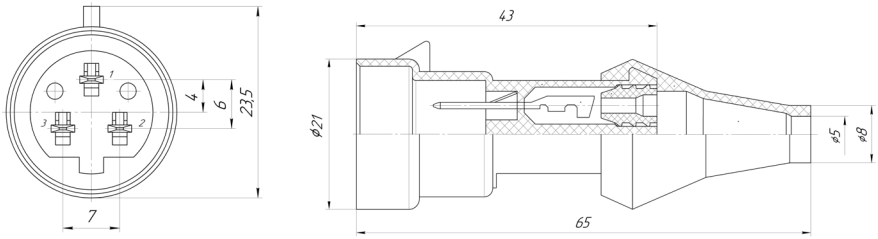

Розетка СЦ5.601.203

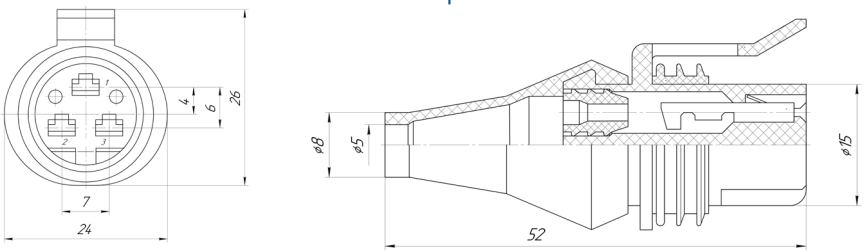

Вилка СЦ5.501.202

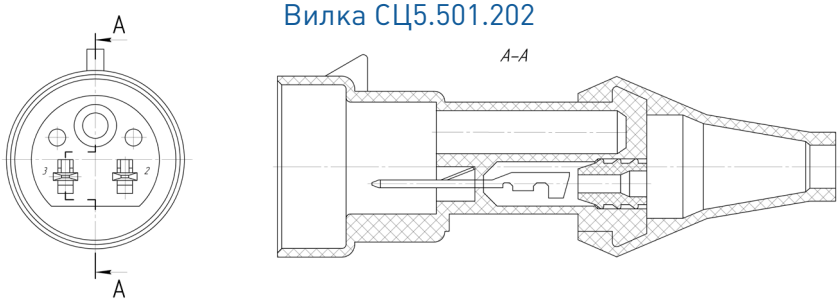

Розетка СЦ5.601.202

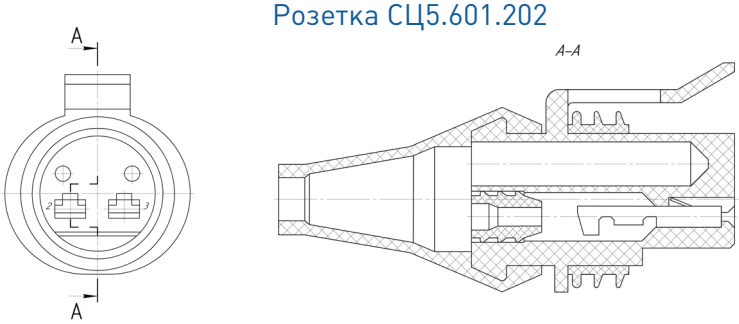

- Розетки СЦ5.601.203, СЦ5.601.203-02, СЦ5.601.203-04, СЦ5.601.203-05, СЦ5.601.203-06 сочленяются с вилкой СЦ5.501.203;
- Розетки СЦ5.601.202, СЦ5.601.202-01, СЦ5.601.202-02, СЦ5.601.202-03, СЦ5.601.202-04 сочленяются с вилкой СЦ5.501.202;
- Розетка СЦ5.601.203-01 сочленяется с вилкой СЦ5.501.203-01.

Вилка СЦ5 с армированными проводами Ф53.645.048

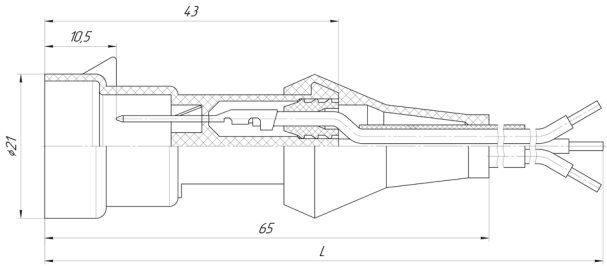

Обозначение	L, мм
Ф53.645.048	235
Ф53.645.048-01	225

Номер контакта	Цвет провода
1	Красный
2	Зеленый
3	Черный или коричневый

-Вилка сочленяется с розеткой СЦ5.601.203.
-Разность длин проводов в состоянии поставки не более 2 мм.
-Допускается по согласованию с потребителем поставка соединителей без разделки и облуживания концов проводов.

Обозначение при заказе	Норма упаковки
Вилка СЦ5.501.202-01 Ф50.005.041 ТУ	500 шт.
Розетка СЦ5.601.202 Ф50.005.041 ТУ	500 шт.
Вилка СЦ5 с армированными проводами Ф53.645.048	400 шт.

СОЕДИНИТЕЛИ типа СЦ7



Соединители электрические цилиндрические разъёмные, с фиксацией сочленённого положения накидной гайкой, защищённого исполнения типа СЦ7, предназначены для использования в изделиях автотракторного оборудования для монтажа жгута проводов с медными жилами сечением от 0,75 до 6 мм^2.

Соединители рассчитаны на номинальный ток 10 А и напряжение до 24 В.

Диапазон рабочих температур от -60 °С до +80 °С.

Соединители выпускаются в шести- и семиконтактном исполнении.

Обозначение	Условное обозначение	Кол-во контактов - (контакт)	Колодка	Чехол	Количество / втулка
Ф53.645.044	Вилка СЦ7.501.607	7 - (1/02506-01/44)	Ф57.830.028	Ф58.840.082	7 / Ф57.860.010
Ф53.645.044-01	Вилка СЦ7.501.606	6 - (1/02506-01/44)	Ф57.830.028-01	Ф58.840.082-01	6 / Ф57.860.010
Ф53.645.044-02	Вилка СЦ7.501.607-01	--	Ф57.830.028	Ф58.840.082	7 / Ф57.860.010
Ф53.645.044-03	Вилка СЦ7.501.606-01	--	Ф57.830.028-01	Ф58.840.082-01	6 / Ф57.860.010
Ф53.645.044-04	Вилка СЦ7.501.606-02	--	Ф57.830.028-01	Ф58.840.082-02	3 / Ф57.860.010 2 / Ф57.860.010-01
Ф53.645.044-05	Вилка СЦ7.501.607-02	4 - (1/02506-01/44) 2 - (1/02506-02/44)	Ф57.830.028	Ф58.840.082	1 / Ф57.860.010 1 / Ф57.860.010-01 4 / Ф57.860.010-02
Ф53.645.044-06	Вилка СЦ7.501.606-03	3 - (1/02506-02/44) 2 - (1/02506-03/44)	Ф57.830.028-01	Ф58.840.082-02	3 / Ф57.860.010 2 / Ф57.860.010-01
Ф53.645.044-07	Вилка СЦ7.501.607-03	4 - (1/02506-01/44) 2 - (1/02506-02/44)	Ф57.830.028	Ф58.840.082	2 / Ф57.860.010 4 / Ф57.860.010-02
Ф53.645.044-08	Вилка СЦ7.501.607-04	3 - (1/02506-01/44) 3 - (1/02506-02/44)	Ф57.830.028	Ф58.840.082-02	3 / Ф57.860.010 3 / Ф57.860.010-02
Ф53.645.044-09	Вилка СЦ7.501.607-05	--	Ф57.830.028	Ф58.840.082-02	--
Ф53.645.044-10	Вилка СЦ7.501.607-06	--	Ф57.830.028	Ф58.840.082	--
Ф53.645.044-11	Вилка СЦ7.501.606-04	--	Ф57.830.028-01	Ф58.840.082	--
Ф53.647.066	Розетка СЦ7.601.607	7 / (1/02505-01/44)	Ф57.830.027	Ф58.840.082	7 / Ф57.860.010
Ф53.647.066-01	Розетка СЦ7.601.606	6 / (1/02505-01/44)	Ф57.830.027-01	Ф58.840.082-01	6 / Ф57.860.010
Ф53.647.066-02	Розетка СЦ7.601.607-01	--	Ф57.830.027	Ф58.840.082	7 / Ф57.860.010
Ф53.647.066-03	Розетка СЦ7.601.606-01	--	Ф57.830.027-01	Ф58.840.082-01	6 / Ф57.860.010
Ф53.647.066-04	Розетка СЦ7.601.607-02	3 / (1/02505-01/44) 4 / (1/02505-02/44)	Ф57.830.027	Ф58.840.082	4 / Ф57.860.010 3 / Ф57.860.010-02
Ф53.647.066-05	Розетка СЦ7.601.607-03	4 / (1/02505-02/44)	Ф57.830.027	Ф58.840.082	4 / Ф57.860.010
Ф53.647.066-06	Розетка СЦ7.601.607-04	3 / (1/02505-01/44) 3 / (1/02505-02/44)	Ф57.830.027	Ф58.840.082-02	3 / Ф57.860.010 3 / Ф57.860.010-02
Ф53.647.066-07	Розетка СЦ7.601.607-05	--	Ф57.830.027	Ф58.840.082-02	--
Ф53.647.066-08	Розетка СЦ7.601.607-06	--	Ф57.830.027	Ф58.840.082	--
Ф53.647.066-09	Розетка СЦ7.601.606-02	--	Ф57.830.027-01	Ф58.840.082	--

Обозначение	Вилка Ф53.645.044					
	-04	-05	-06	-07	-08	-09
Заглушка Ф58.632.028	1	1	1	1	1	1

Обозначение	Розетка Ф53.645.066		
	-05	-06	-07
Заглушка Ф58.632.028	3	1	1

Примечание:
- допускается замена втулки Ф57.860.010 на уплотнитель 15324988 ф. «Delphi»;
- допускается замена заглушки Ф58.632.028 заглушками 12066082 ф. «Delphi».
- вилки Ф53.645.044 сочленяются с розетками Ф53.647.066.

Вилка СЦ7.501.607

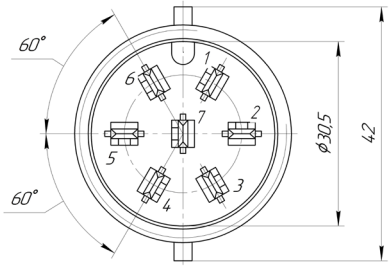

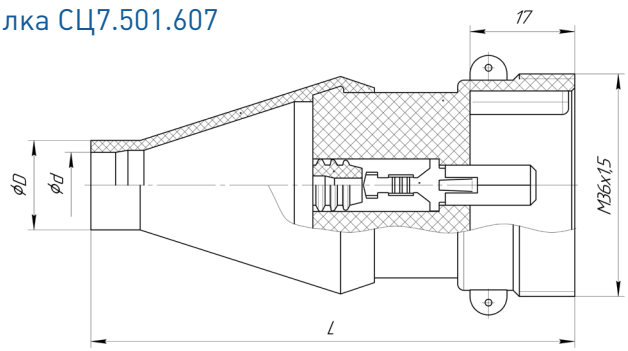

Вилка СЦ7.501.606

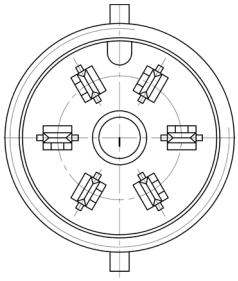

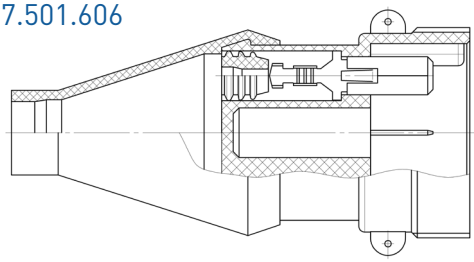

Ф53.645.044	-00	-01	-02	-03	-04	-05	-06	-07	-08	-09	-10	-11
d	10,7	10,7	10,7	8,5	13,0	10,7	13,0	10,7	13,0	13,0	10,7	10,7
D	14,5	14,5	14,5	14,5	17,5	14,5	17,5	14,5	17,5	17,5	14,5	14,5
L	78,5	78,5	78,5	78,5	92,5	78,5	92,5	78,5	92,5	92,5	78,5	78,5

Розетка СЦ7.601.607

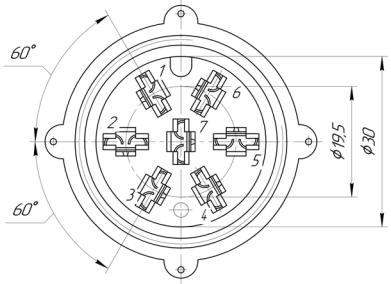

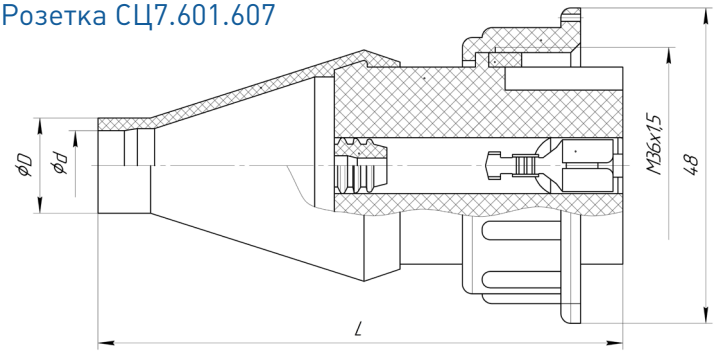

Розетка СЦ7.101.606

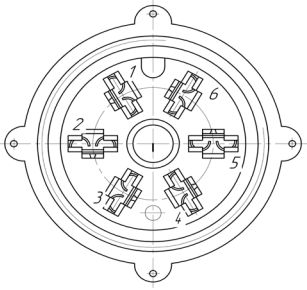

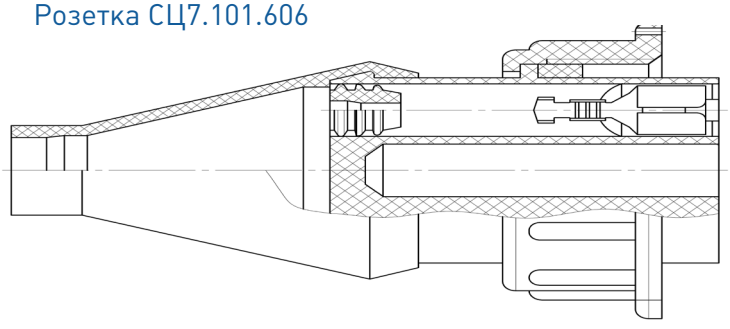

Ф53.647.066	-00	-01	-02	-03	-04	-05	-06	-07	-08	-09
d	10,7	8,5	10,7	8,5	10,7	13,0	13,0	13,0	10,7	10,7
D	14,5	14,5	14,5	14,5	14,5	17,5	17,5	17,5	14,5	14,5
L	80,0	80,0	80,0	80,0	80,0	94,0	94,0	94,0	80,0	80,0

Обозначение при заказе	Норма упаковки
Вилка СЦ7.501.606-01 4573-002-07585144-98 ТУ	200 шт.
Розетка СЦ7.601.607 4573-002-07585144-98 ТУ	100 шт.

СОЕДИНИТЕЛИ типа СЦБ



Соединители электрические цилиндрические разъёмные, с фиксацией сочленённого положениия накидной гайкой байонетного типа, защищённого исполнения, типа СЦБ, предназначены для использования в изделиях автотракторного электрооборудования для монтажа жгута проводов с медными жилами сечением от 0,5 мм^2 до 5,3 мм^2.

Климатическое исполнение «О».

Выпускаются по Ф5.3723.006 ТУ.

Диапазон рабочих температур от -60 °С до +115 °С.
Номинальное напряжение до 24В.
Номинальный ток: (СЦБ-2, СЦБ-3, СЦБ-4 - 30 А); (СЦБ-7, СЦБ-35 - 25 А).
Степень защиты соединителей от проникновения посторонних тел и воды IP67.

Соединители СЦБ-2, СЦБ-3, СЦБ-4, СЦБ-7 могут комплектоватся чехлом.

ЧЕХОЛ Ф58.840.146 ПОД ГОФРОТРУБУ NW10 (ПРЯМОЙ)

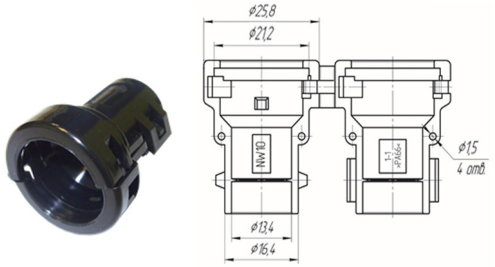

Обозначение при заказе
Чехол Ф58.840.146
Чехол Ф58.840.147
Чехол Ф58.840.154

ЧЕХОЛ (УГЛОВОЙ)

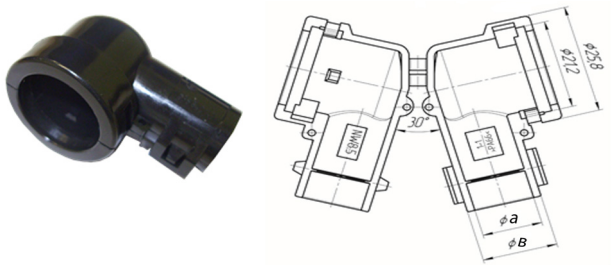

Обозначение	а, мм	в, мм
Чехол Ф58.840.147 под гофротрубу NW 8,5	12	15
Чехол Ф58.840.154 под гофротрубу NW 10	13,4	16,4

СОЕДИНИТЕЛИ ТИПА СЦБ-2Р (РОЗЕТКА)

Обозначеие	Условное обозначение	Количество контактов	Контакты	Уплотнители	Гайка
Ф5.3723.012	СЦБ-2Р	2	929974-1* сеч-е провода от 0,5 до 1 мм^2 929975-1* сеч-е провода от 1 до 2,5 мм^2	828920-1* 828921-1*	Ф58.939.012-02
Ф5.3723.012-01	СЦБ-2Р.01				Ф58.939.016-02

Примечание:
Применяется колодка Ф56.672.003-02 (армирована прокладкой).
* - Контакты и уплотнители фирмы «AMP», в комплект поставки не входят.

РОЗЕТКА СЦБ-2Р

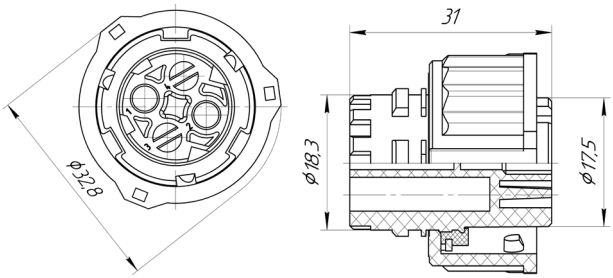

РОЗЕТКА СЦБ-02.01

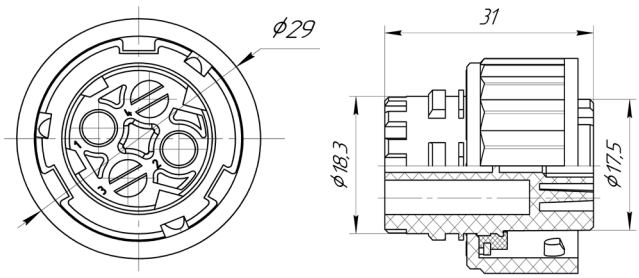

Обозначение при заказе	Норма упаковки
Розетка байонетная СЦБ-2Р Ф5.3723.006 ТУ	600 шт.
Розетка байонетная СЦБ-2Р Ф5.3723.006 ТУ	600 шт.

СОЕДИНИТЕЛИ ТИПА СЦБ-3Р (РОЗЕТКА)

Обозначение	Условное обозначение	Количество контактов	Контакты	Уплотнители	Гайка
Ф5.3723.013	СЦБ-3Р	3	929974-1* сеч-е провода от 0,5 до 1 мм²	828920-1*	Ф58.939.012-03
Ф5.3723.013-01	СЦБ-3Р.01		929975-1* сеч-е провода от 1 до 2,5 мм²	828921-1*	Ф58.939.016-03

Примечание:
Применяется колодка Ф56.672.003-03 (армирована прокладкой).
* -Контакты и уплотнители фирмы «AMP», в комплект поставки не входят.

РОЗЕТКА СЦБ-3Р

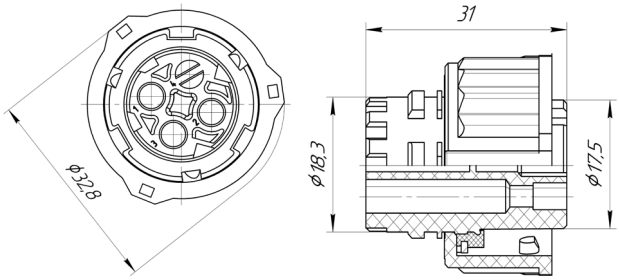

РОЗЕТКА СЦБ-03.01

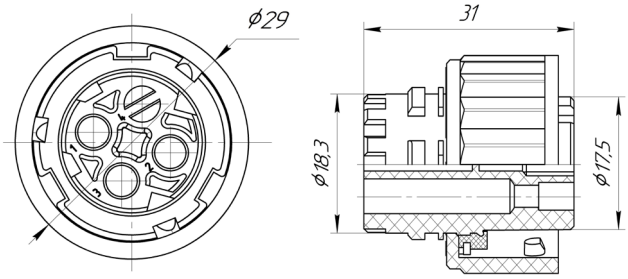

Обозначение при заказе	Норма упаковки
Розетка байонетная СЦБ-3Р Ф5.3723.006 ТУ	600 шт.
Розетка байонетная СЦБ-3Р Ф5.3723.006 ТУ	600 шт.

СОЕДИНИТЕЛИ ТИПА СЦБ-4Р (РОЗЕТКА), СЦБ-4В (ВИЛКА)

Обозначение	Условное обозначение	Количество контактов	Контакты	Уплотнители +прокладка	Гайка
Ф5.3723.006	СЦБ-4Р	4	929974-1* сеч-е провода от 0,5 до 1 мм²	828920-1* 828921-1* для вилки + Ф58.683.041	Ф58.939.012
Ф5.3723.006-01	СЦБ-4Р.01		929975-1* сеч-е провода от 1 до 2,5 мм²		Ф58.939.016
Ф5.3723.008	СЦБ-4В		929967-1* сеч-е провода от 0,5 до 1 мм² 929968-1* сеч-е провода от 1 до 2,5 мм²		Ф58.939.013

Примечание:
В разетках применяется колодка Ф56.672.003 (армирована прокладкой), в вилках применяется колодка Ф57.830.088/1
* -Контакты и уплотнители фирмы «AMP», в комплект поставки не входят.
По согласованию с потребителем вилки СЦБ-4В могут поставлятся не комплектно (подетально).

РОЗЕТКА СЦБ-4Р

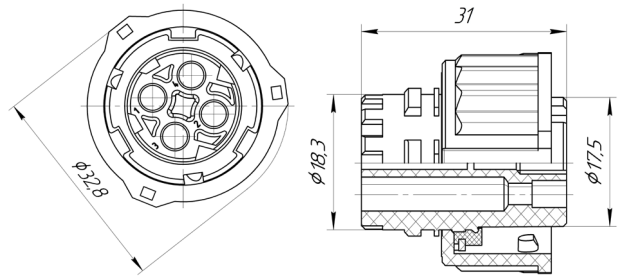

РОЗЕТКА СЦБ-04.01

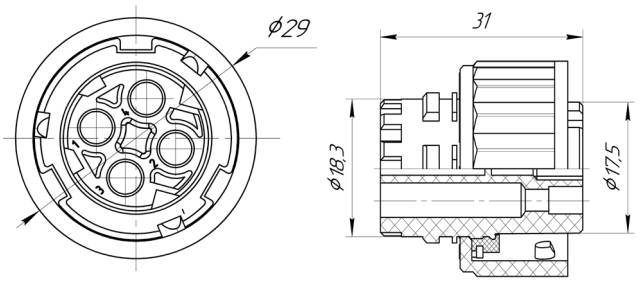

ВИЛКА СЦБ-4В

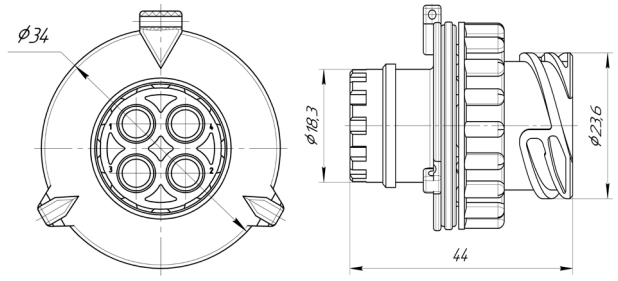

Обозначение при заказе	Норма упаковки
Розетка байонетная СЦБ-4Р Ф5.3723.006 ТУ	600 шт.
Розетка байонетная СЦБ-4Р Ф5.3723.006 ТУ	600 шт.
Вилка байонетная СЦБ-4В Ф5.3723.006 ТУ	400 шт.

СОЕДИНИТЕЛИ ТИПА СЦБ-7Р (РОЗЕТКА), СЦБ-7В (ВИЛКА)

Обозначеие	Условное обозначение	Количество контактов	Контакты	Уплотнители +прокладка	Гайка
Ф5.3723.007	СЦБ-7Р	7	929989-1* сеч-е провода от 0,5 до 1 мм² 929990-1* сеч-е провода от 1 до 2,5 мм²	828904-1* 828905-1* для вилки + Ф58.683.041	Ф58.939.012-01
Ф5.3723.007-01	СЦБ-7Р.01				Ф58.939.016-01
Ф5.3723.009	СЦБ-7В		929983-1* сеч-е провода от 0,5 до 1 мм² 929984-1* сеч-е провода от 1 до 2,5 мм²		Ф58.939.013

Примечание:
В разетках применяется колодка Ф56.672.003-01 (армирована прокладкой), в вилках применяется колодка Ф57.830.089/1
* -Контакты и уплотнители фирмы «AMP», в комплект поставки не входят.
По согласованию с потребителем вилки СЦБ-7В могут поставлятся не комплектно (подетально).

РОЗЕТКА СЦБ-7Р

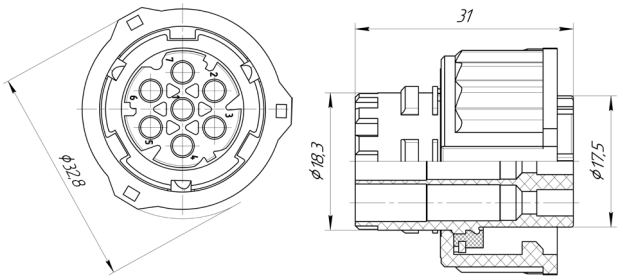

РОЗЕТКА СЦБ-07.01

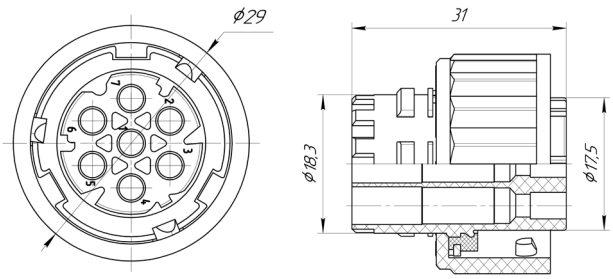

ВИЛКА СЦБ-7В

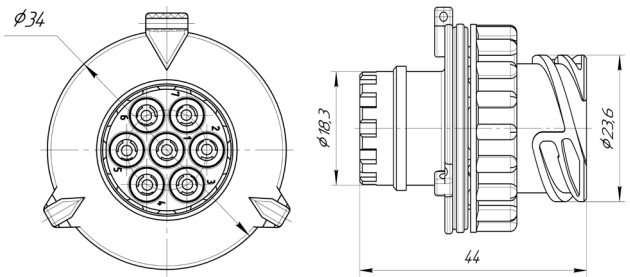

Обозначение при заказе	Норма упаковки
Розетка байонетная СЦБ-7Р Ф5.3723.006 ТУ	600 шт.
Розетка байонетная СЦБ-7Р Ф5.3723.006 ТУ	600 шт.
Вилка байонетная СЦБ-7В Ф5.3723.006 ТУ	400 шт.

ВИЛКИ СЦБ4В, СЦБ-7В

Обозначение	Условное обозначение	Обозначение	Условное обозначение	S, мм	Примечание
Ф5.3723.008	СЦБ-4В	Ф5.3723.009	СЦБ-7В	2,5	С гайкой
Ф5.3723.008-01	СЦБ-4В.01	Ф5.3723.009-01	СЦБ-7В.01	3,5	Без гайки
Ф5.3723.008-02	СЦБ-4В.02	Ф5.3723.009-02	СЦБ-7В.02	2,5	

Посадочное место

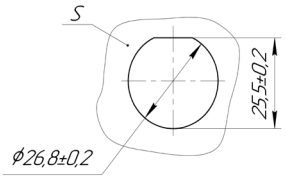

Примечание:
Гайка Ф58.939.013 применяется с колодками Ф57.830.088, Ф57.830.089 и вилкой байонетной СЦБ-7В.01 Ф5.3723.009-01.

ГАЙКА Ф58.939.013

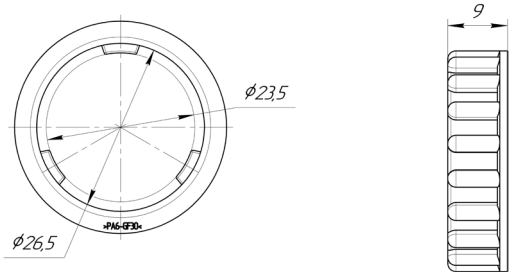

СОЕДИНИТЕЛИ ТИПА СЦБ-35Р (РОЗЕТКА), СЦБ-35В (ВИЛКА)

Обозначение	Условное обозначение	Количество контактов	Контакты	Уплотнители
Ф5.3723.011 Ф5.3723.014	СЦБ-35Р СЦБ-35Р.01	26	827039-2* сеч-е провода от 0,5 до 1 мм² 7814046** сеч-е провода от 0,75 до 1,5 мм²	7814138** 7814137**
		9	7814046** сеч-е провода от 0,5 до 1 мм² 7814054** сеч-е провода от 1,5 до 2,5 мм² 925712-1* сеч-е провода от 2,1 до 5,3 мм²	7814140** 7814141** 7814141**
Ф5.3723.010	СЦБ-35В	26	927884-1* сеч-е провода от 0,5 до 1 мм² 7815046*1* сеч-е провода от 1 до 2,5 мм²	7814138** 7814137**
		9	7815049** сеч-е провода от 0,5 до 1 мм² 7815054** сеч-е провода от 1,5 до 2,5 мм² 925713-1* сеч-е провода от 2,1 до 5,3 мм²	7814140** 7814141** 7814141**

Примечание:
В разетках СЦБ-35Р применяется колодка Ф57.830.091, в СЦБ-35Р.01 колодка Ф57.830.100
*, ** -Контакты и уплотнители фирмы «AMP», и «Schlemmer» в комплект поставки не входят.
По согласованию с потребителем:
- Розетки СЦБ-35Р, СЦБ-35Р.01 могут комплектоватся адаптером Ф57.190.875, втулкойФ57.860.018, и гайкой Ф58.939.019.
- Вилки СЦБ-35В могут комплектоватся центратором КДПА.752612.001, адаптером Ф57.190.875, втулкой Ф57.860.018 и гайкой Ф58.939.019 для гофротрубки NW22 или адаптером КДПА.753138.014, втулкой уплотнительной Ф57.860.015 и гайкой Ф58.939.020 для гофротрубки NW17.

Обозначение	Условное обозначение при заказе	Цвет колодки
Ф5.3723.011	СЦБ-35Рч	Черный
Ф5.3723.011-01	СЦБ-35Р.б	Белый
Ф5.3723.011-02	СЦБ-35Рз	Зеленый
Ф5.3723.011-03	СЦБ-35Рж	Желтый
Ф5.3723.011-04	СЦБ-35Рк	Красный
Ф5.3723.011-05	СЦБ-35Ркч	Коричневый
Ф5.3723.011-06	СЦБ-35Рс	Синий

Обозначение	Условное обозначение при заказе	Цвет гайки
Ф5.3723.010	СЦБ-35Вч	Черный
Ф5.3723.010-01	СЦБ-35Вб	Белый
Ф5.3723.010-02	СЦБ-35Вз	Зеленый
Ф5.3723.010-03	СЦБ-35Вж	Желтый
Ф5.3723.010-04	СЦБ-35Вк	Красный
Ф5.3723.010-05	СЦБ-35Вкч	Коричневый
Ф5.3723.010-06	СЦБ-35Вс	Синий

Обозначение	Условное обозначение при заказе	Цвет колодки
Ф5.3723.014	СЦБ-35Р.01ч	Черный
Ф5.3723.014-01	СЦБ-35Р.01б	Белый
Ф5.3723.014-02	СЦБ-35Р.01з	Зеленый
Ф5.3723.014-03	СЦБ-35Р.01ж	Желтый
Ф5.3723.014-04	СЦБ-35Р.01к	Красный
Ф5.3723.014-05	СЦБ-35Р.01кч	Коричневый
Ф5.3723.014-06	СЦБ-35Р.01с	Синий

Обозначение при заказе	Норма упаковки
Розетка байонетная СЦБ-35Р Ф5.3723.006 ТУ	120 шт.
Розетка байонетная СЦБ-35Р.01 Ф5.3723.006 ТУ	170 шт.
Вилка байонетная СЦБ-35В Ф5.3723.006 ТУ	170 шт.

РОЗЕТКА СЦБ-35Р

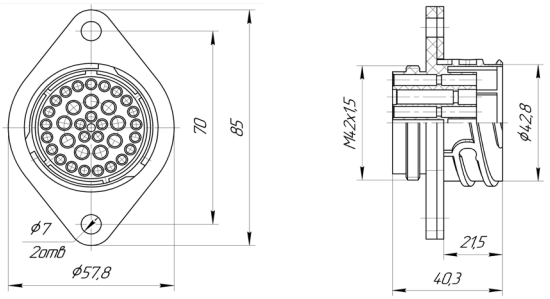

РОЗЕТКА СЦБ-35Р.01

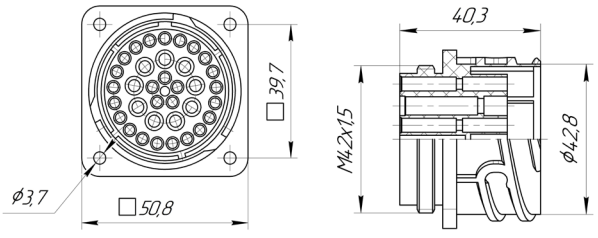

ВИЛКА СЦБ-35В

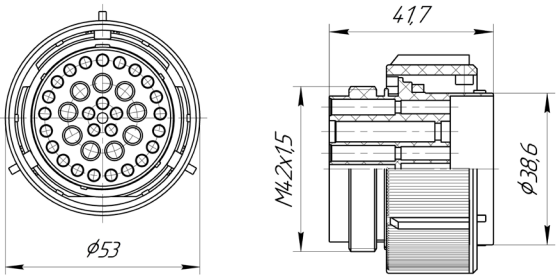

ГАЙКА Ф58.939.019

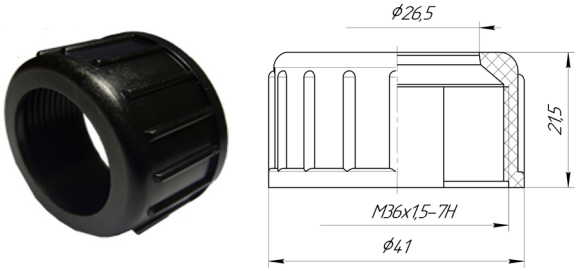

ВТУЛКА

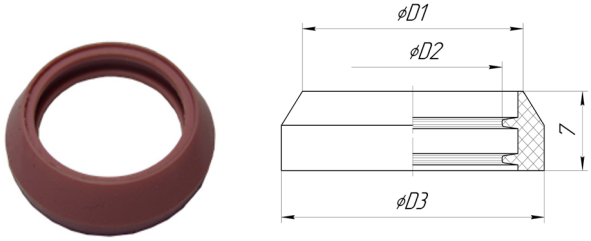

Обозначение	D1	D2	D3
Втулка Ф57.860.015	21	17	25
Втулка Ф57.860.018	27	23,5	34

АДАПТЕР

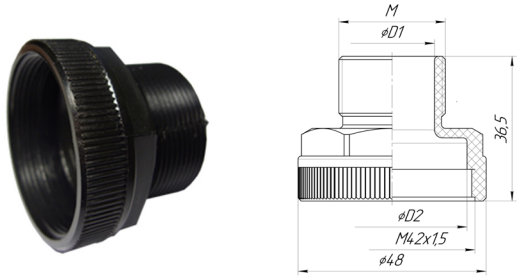

Обозначение	M	D1	D2
Адаптер Ф57.190.875	M36x1,5	26,5	38,5
Адаптер КДПА.753138.014	M27x15	21,5	38,0

ЦЕНТРАТОР КДПА.752612.001

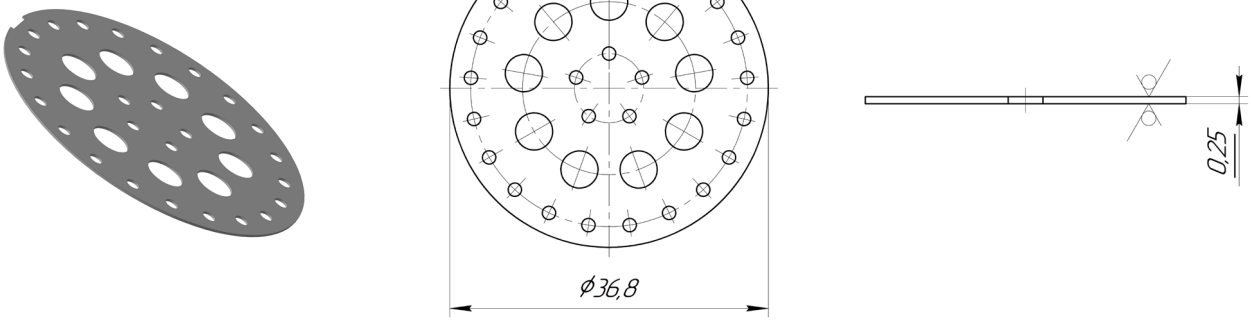

Обозначение при заказе

Гайка Ф58.939.019	Адаптер Ф57.190.875
Втулка Ф57.860.015	Адаптер КДПА.753138.014
Втулка Ф57.860.018	Центратор КДПА.752612.001

СОЕДИНИТЕЛИ типа СПГ



Электрические соедини тели (розетки и вилки), прямоугольные (слинейным расположением контактов), гермтичные, типа СП, с фиксацией сочленённого положения защёлкой, предназначены для использования в изделиях автотракторного электрооборудования для монтажа жгута проводов с медными жилами сечением от 0,3 до 2,5 мм^2.

Климатическое исполнение «О» по ГОСТ 15150-69

Выпускаются по Ф5.3723.018 ТУ.

Основные параметры:
Диапазон рабочих температур от -60 °С до +115 °С.
Номинальное напряжение до 24В.
Номинальный ток 14А
Степень защиты соединителей от проникновения посторонних тел и воды IP67 по ГОСТ 14254.

Обозначеие	Условное обозначение	Количество контактов	Контакты фирмы AMP	Уплотнители фирмы AMP
Ф5.3723.018	Вилка СПГ-2В	2	282109-1	281934-2
Ф5.3723.019	Розетка СПГ-2Р	2	282110-1	281934-2
Ф5.3723.026	Вилка СПГ-6В	6	282109-1	281934-2
Ф5.3723.027	Розетка СПГ-6Р	6	282110-1	281934-2

ВИЛКИ

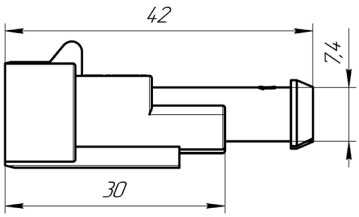

РОЗЕТКИ

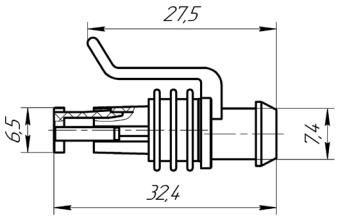

ВИЛКА СПГ-2В

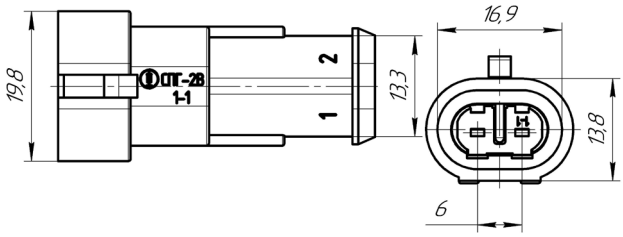

РОЗЕТКА СПГ-2Р

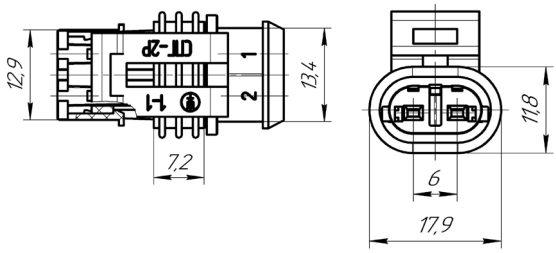

ВИЛКА СПГ-6В

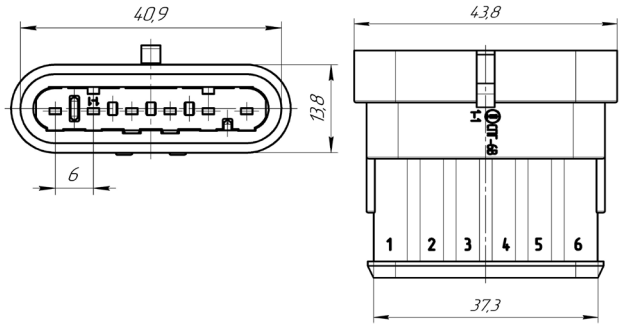

РОЗЕТКА СПГ-6Р

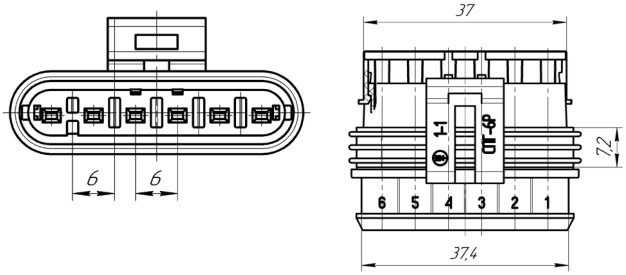

Обозначение при заказе:	Норма упаковки:
Вилка СПГ-2В Ф5.3723.018 ТУ	1200 шт.
Вилка СПГ-6В Ф5.3723.018 ТУ	500 шт.

Обозначение при заказе	Норма упаковки
Розетка СПГ-2Р Ф5.3723.018 ТУ	1200 шт.
Розетка СПГ-6Р Ф5.3723.018 ТУ	600 шт.

СОЕДИНИТЕЛИ
(ВИЛКИ) 5.3723.004, 5.3723.005



Соединители электрические (вилки) для печатного монтажа, предназначены для использования в изделиях автотракторного электрооборудования и автоэлектроники.

Климатическое исполнение «О» по ГОСТ 52230.

Выпускаются по Ф5.3723.004 ТУ.

Основные параметры:
Диапазон рабочих температур от -60 °С до +80 °С.
Номинальное напряжение до 24В.
Максимальный ток на контакт 20А
Режим работы продолжительный номинальный.
Степень защиты соединителей от проникновения посторонних тел и воды IP67 по ГОСТ 14254.

ВИЛКИ 5.3723.004

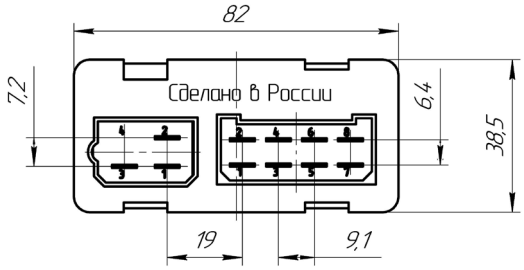

ВИЛКИ 5.3723.004-01

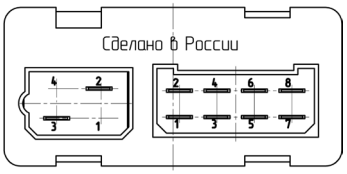

ВИЛКИ 5.3723.004-02

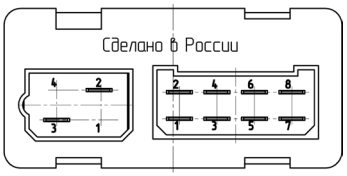

ВИЛКИ 5.3723.005

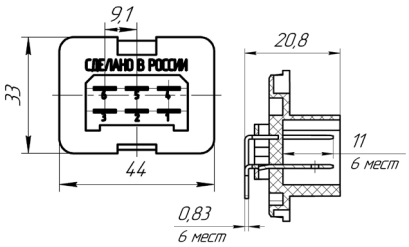

ВИЛКИ 5.3723.005-02

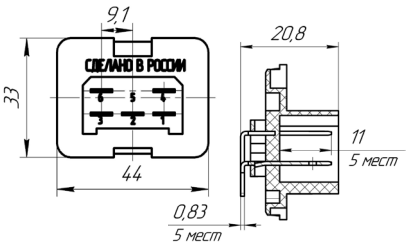

ВИЛКИ 5.3723.005-01

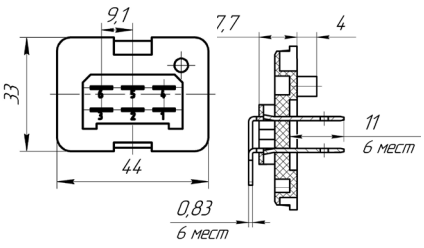

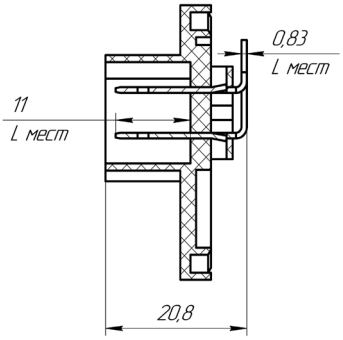

Обозначение	L мест
Ф5.3723.004	11
Ф5.3723.004-01	10
Ф5.3723.004-02	12

СОЕДИНИТЕЛИ (ВИЛКИ) 5.3723.004 (-01,-02) КОМПЛЕКТЕЮТСЯ КОРПУСОМ Ф57.800.068

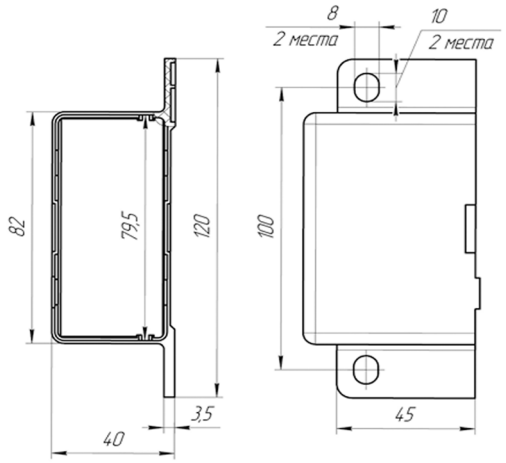

СОЕДИНИТЕЛИ (ВИЛКИ) 5.3723.005 (-01,-02) КОМПЛЕКТУЮТСЯ КОРПУСАМИ:

Ф57.800.071

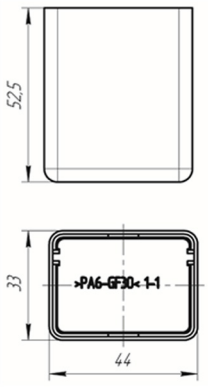

Ф57.800.071-01

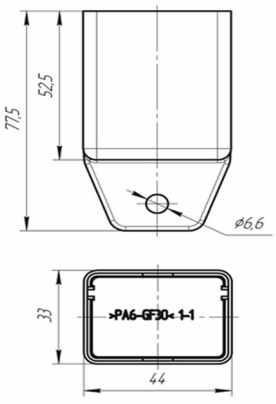

Обозначение при заказе	Норма упаковки
Соединители (вилки) Ф5.3723.004 (-01, -02)	270 шт.
Соединители (вилки) Ф5.3723.005 (-01, -02)	500 шт.

СОЕДИНИТЕЛИ
ПРИЦЕПНОЙ ТЕХНИКИ ТИПА СНЦ1



Соединители типа СНЦ1, с фиксацией сочлененного положения специальным металлическим зажимом, защищенного исполнения на номинальное напряжение до 24 В, применяются в спиральных кабелях ABS и подключении светотехники для буксирующего и буксируемого транспортных средств.

Климатическое исполнение «О».

Выпускаются по Ф5.3723.033 ТУ.

Основные параметры:
1. Степень защиты соединителей и розетки парковочной от проникновения посторонних тел и воды IP67 по ГОСТ 14254.
2. Диапазон рабочих температур от -60 °С до +55 °С.
3. Рабочее напряжение: до 24В.
4. Токовая нагрузка: 16-30 А.
5. Минимальная наработка соединителей не менее 10 000 сочленений-расчленений.
6. Гарантийный срок эксплуатации соединителей равен 24 месяцам с даты ввода в эксплуатацию и соответствует гарантийному сроку эксплуатации автомобиля.
7. Гарантийный срок хранения изделий - 2 года.

СОЕДИНИТЕЛЯМ ПРИСВОЕНЫ УСЛОВНЫЕ ОБОЗНАЧЕНИЯ, КОТОРЫЕ СОСТОЯТ ИЗ СЛЕДУЮЩИХ КЛАССИФИКАЦИОННЫХ ПРИЗНАКОВ:

ТИП СОЕДИНИТЕЛЯ	снц1	- 5 (7;15)	- Р/48 (В/48)	- 13; 17 (Г)	10; 12; 15 (Т)
Соединитель низкочастотный цилиндрический					
Количесво контактов					
Условный размер корпуса розетки (вилки)					
Тип адаптера розетки					
Тип адаптера вилки					

- цифры 10, 12, 15 обозначают наружный диаметр трубки, цифры 13, 17 условный диаметр гофротрубки;
- буква «Г» в обозначении адаптера обозначает гофротрубка, а буква «Т» - трубка.

Обозначение при заказе:
Розетка СНЦ1-15/48-17Г Ф5.3723.033 ТУ
Вилка СНЦ1-15/48-15Т Ф5.3723.033 ТУ
Розетка парковочная РП-48 Ф5.3723.033 ТУ
Контакт штырьевой Ф56.622.020 Ф5. 3723.033 ТУ
Контакт гнездовой Ф56.622.019 Ф5. 3723.033 ТУ

ВИЛКА СНЦ1

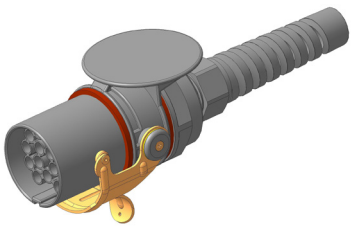

ВИЛКА СНЦ1

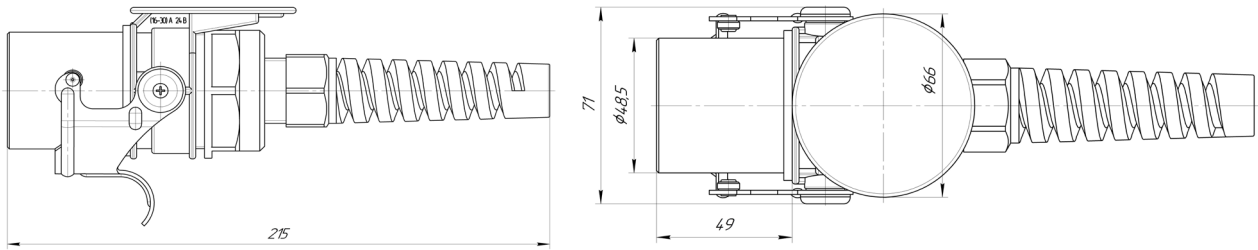

Контакты гнездовые Ф56.622.019, Ф56.622.019-01, Ф56.622.019-02 применяемые в вилках СНЦ1 в комплект поставки не входят, покупаются отдельно.

ВИЛКА СНЦ1-5В/48-10Т
ВИЛКА СНЦ1-7В/48-10Т

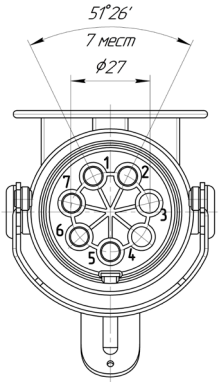

ВИЛКА СНЦ1-15В/48-12Т
ВИЛКА СНЦ1-15В/48-15Т

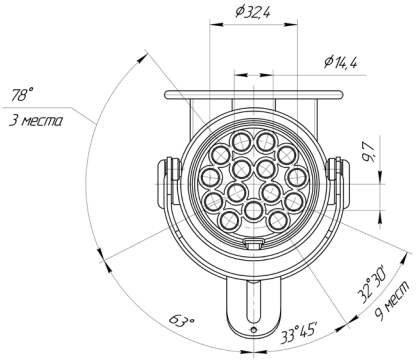

Условное обозначение	Обозначение по КД	Обозначение контактов по КД / кол-во	Номер ячейки под контакты	Сечение жилы провода, мм²	Токовая нагрузка, А
Вилка СНЦ1-5В/48-10Т	Ф5.3723.038	Ф56.622.019/3	2, 3, 5	1,0...1,5	16
		Ф56.622.019-01/2	1,4 (6, 7 - резервные)	4,0	30
Вилка СНЦ1-7В/48-10Т	Ф5.3723.036	Ф56.622.019/5	2, 3, 5, 6, 7	1,0...1,5	16
		Ф56.622.019-01/2	1, 4	4,0	30
Вилка СНЦ1-15В/48-12Т	Ф5.3723.034-01	Ф56.622.019/12	1, 2, 3, 5, 6, 7, 8, 9	1,0	16
			4(10, 11, 12, 13, 14, 15 - резервные)	--	--
Вилка СНЦ1-15В/48-15Т	Ф5.3723.034	Ф56.622.019/13*	1, 2, 3, 5, 6, 7, 8, 10, 11, 12, 14, 15	1...1,5	16
		Ф56.622.019-02/2*	4, 9, 13	2,5	30

РОЗЕТКА СНЦ1

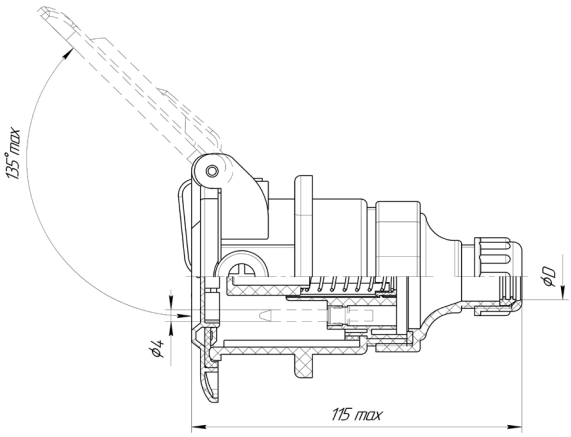

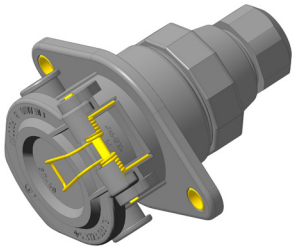

Обозначение	D
Розетка СНЦ1-5Р/48-13Г	16,2
Розетка СНЦ1-7Р/48-13Г	16,2
Розетка СНЦ1-15Р/48-13Г	16,2
Розетка СНЦ1-15Р/48-17Г	21,5

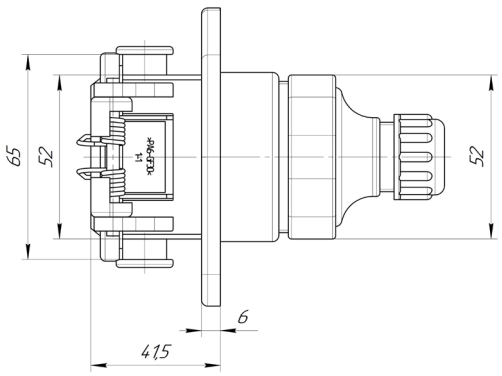

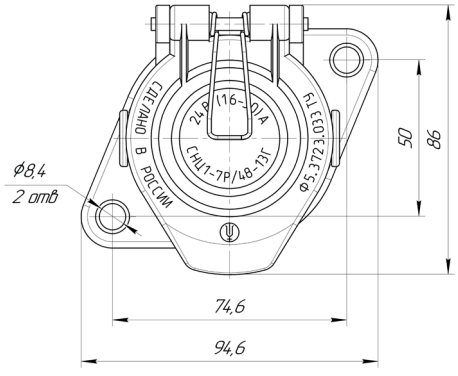

Контакты штырьевые Ф56.622.020, Ф56.622.020-01, Ф56.622.020-02 применяемые в розетках СНЦ1 в комплект поставки не входят, покупаются отдельно.

РОЗЕТКА СНЦ1-5Р/48-13Г
РОЗЕТКА СНЦ1-7Р/48-13Г

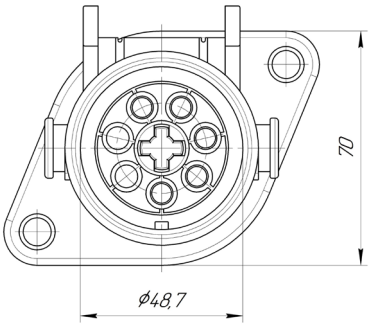

РОЗЕТКА СНЦ1-15Р/48-13Г
РОЗЕТКА СНЦ1-15Р/48-17Г

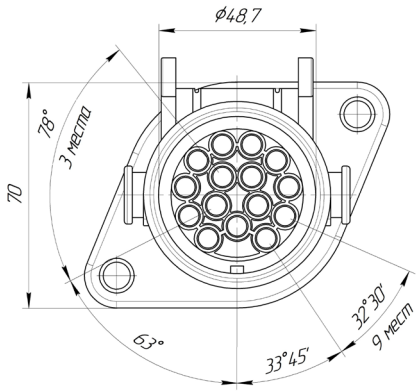

Условное обозначение	Обозначение по КД	Обозначение контактов по КД / кол-во	Номер ячейки под контакты	Сечение жилы провода, мм²	Токовая нагрузка, А
Розетка СНЦ1-5Р/48-13Г	Ф5.3723.037	Ф56.622.020/3	2, 3, 5	1,0...1,5	16
		Ф56.622.020-01/2	1,4 (6, 7 - заглушены)	4,0	30
Розетка СНЦ1-7Р/48-13Г	Ф5.3723.035	Ф56.622.020/5	2, 3, 5, 6, 7	1,0...1,5	16
		Ф56.622.020-01/2	1, 4	4,0	30
Розетка СНЦ1-15Р/48-13Г	Ф5.3723.033-01	Ф56.622.020/8	1, 2, 3, 5, 6, 7, 8, 9	1,0	16
		Ф56.622.020-02/1*	4 (10, 11, 12, 13, 14, 15 - резервные)	2,5	30
Розетка СНЦ1-15Р/48-17Г	Ф5.3723.033	Ф56.622.020/13*	1, 2, 3, 5, 6, 7, 8, 10, 11, 12, 14, 15	1...1,5	16
		Ф56.622.020-02/2*	4, 9, 13	2,5	30

ПАРКОВОЧНАЯ РОЗЕТКА РП-48

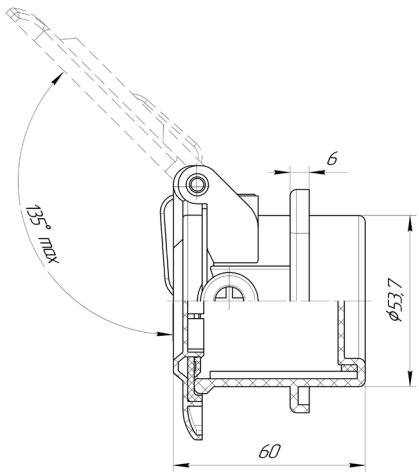

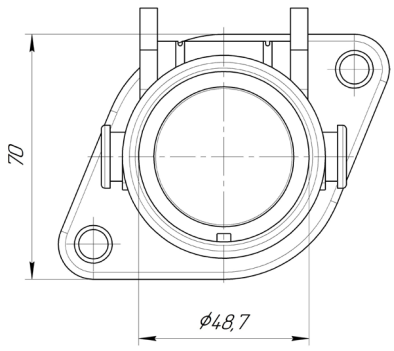

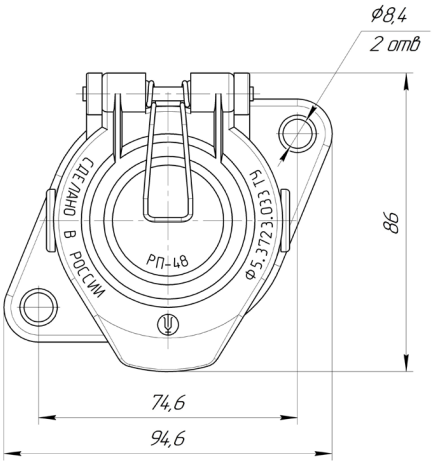

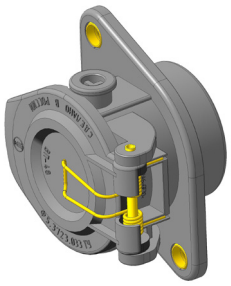

КАБЕЛИ СПИРАЛЬНЫЕ АРМИРОВАННЫЕ (КСА)



Кабель спиральный армированный с вилкой СНЦ1-5В/48-10Т, СНЦ1-7В/48-10Т, СНЦ1-15В/48-12Т предназначен для присоединения электрооборудования автомобилей к электрооборудованию прицепов и полуприцепов с номинальным напряжением постоянного тока не более 24 В.

Климатическое исполнение «О».

Выпускается по Ф54.853.005 ТУ.

Основные параметры:
1. Кабель выдерживает усилие вырыва из соединительного разъема величиной 700 Н.
2. Падение напряжения, измеренное на соединении контакта с токопроводящей жилой изделий
   - для провода сечением 1 мм^2 - не более 20 мВ при номинальном токе испытания 10 А;
   - для провода сечением 1,5 мм^2 - не более 30 мВ при номинальном токе испытания 15 А;
   - для провода сечением 4 мм^2 - не более 30 мВ при номинальном токе испытания 50 А.
3. Повышенная рабочая температура среды до плюс 70 °С.
4. Пониженная рабочая температура среды до минуса 45 °С.
5. Воздействие влажной тепловой среды при температуре (40±2) °С и относительной влажности до (95±3) %.
6. Устойчивость к воздействию соляного тумана.
7. Кабель пожаробезопасен.
8. Требования надежности: 95% наработка кабеля до отказа не менее 5000 ч. непрерывной работы или не менее 350 тыс. км. пробега автомобиля при эксплуатации в режимах и условиях, установленных в ТУ.

СХЕМА ПОСТРОЕНИЯ УСЛОВНОГО ОБОЗНАЧЕНИЯ КАБЕЛЯ СПИРАЛЬНОГО АРМИРОВАННОГО:

ТИП КАБЕЛЯ	КСА	22 (25,29)	5 (7, 12)
Кабель спиральный армированный			
Количесво витков			
Применяемый тип вилки **СНЦ1-5В/48-10Т, СНЦ1-7В/48-10Т, СНЦ1-15В/48-12Т**			

Обозначение при заказе:
Кабель спиральный армированный КСА-25-12 Ф54.853.005 ТУ
Кабель спиральный армированный КСА-22-5 Ф54.853.005 ТУ
Кабель спиральный армированный КСА-29-5 Ф54.853.005 ТУ
Кабель спиральный армированный КСА-22-7 Ф54.853.005 ТУ
Кабель спиральный армированный КСА-29-7 Ф54.853.005 ТУ

КАБЕЛИ СПИРАЛЬНЫЕ АРМИРОВАННЫЕ (КСА)

КСА-22-5, КСА-29-5

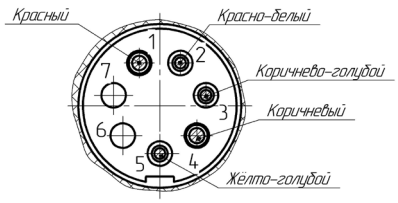

КСА-22-7, КСА-29-7

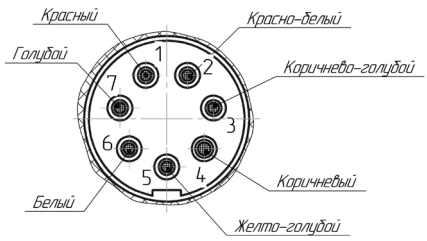

КСА-25-12

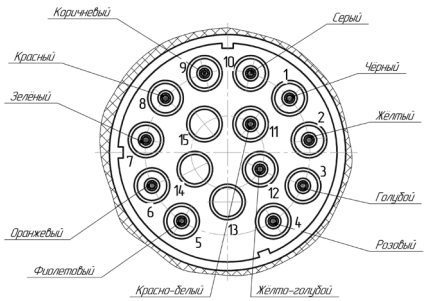

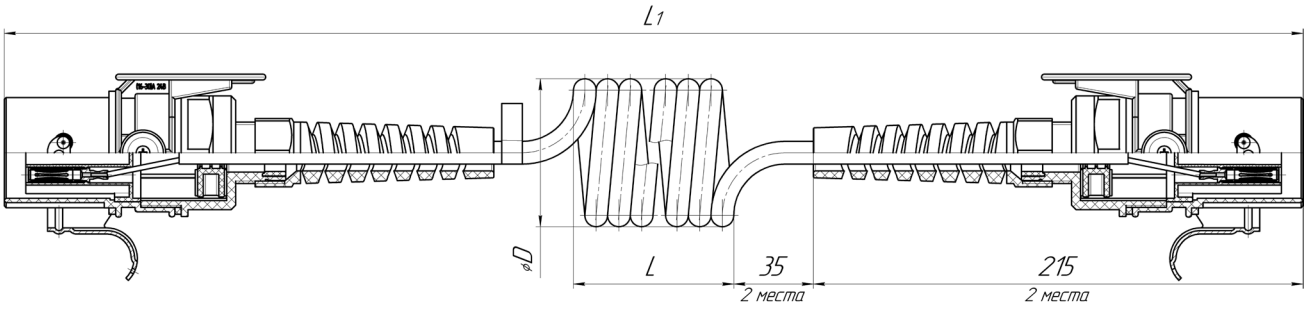

Обозначение	Условное обозначение	Кол-во контактов	Число витков	L, мм	L1, мм	D	Длина кабеля в условно расправленном состоянии (развертка), мм
КДПА.685691.004	КСА-22-5	5	22±1	230	730	65	4470
КДПА.685691.004-01	КСА-29-5	5	29±1	300	800	65	5770
КДПА.685691.005	КСА-22-7	7	22±1	280	780	65	4470
КДПА.685691.005-01	КСА-29-7	7	29±1	360	860	65	5770
КДПА.685691.001	КСА-25-12	12	25±1	320	790	75	5800

СТРУКТУРА УСЛОВНОГО ОБОЗНАЧЕНИЯ КОНТАКТОВ

СЦНК	XXXXXX	XXX	-XX
Индекс предприятия-изготовителя			
Условное обозначение детали (контакта): **685168 - контакт штыревой;** **685169 - контакт гнездовой;** **757473 - контакт штыревой;** **757474 - контакт гнездовой;**			
Порядковый номер детали			
Вариант исполнения (при наличии нескольких вариантов исполнения)			

СТРУКТУРА УСЛОВНОГО ОБОЗНАЧЕНИЯ КОЛОДОК

СЦНК	XXXXXX	XXX
Индекс предприятия-изготовителя		
Условное обозначение детали (колодки): **757555 - колодка;** **434428 - колодка штыревая в сборе;** **434437 - колодка гнездовая в сборе;** **434438 - колодка гнездовая в сборе;**		
Порядковый номер детали		

ТЕХНИЧЕСКИЕ ХАРАКТЕРИСТИКИ

Номинальное напряжение, В	42
Номинальная рабочая температура	-40..+125°С
Климатическое исполнение (по ГОСТ 15150)	0

КОЛОДКА ГНЕЗДОВАЯ СЦНК.757555.020 ТУ 6313-013-07609017-2007

Обозначение колодки Шифр аналога	Наименование Контактность	Монтажные контакты (шифр)	Ответная часть
СЦНК.757555.020 AMP 1-929605-1	Колодка гнездовая 3-х контактная	СЦНК.685169.084-01 х 3 шт.	Колодка штыревая СЦНК.757555.021

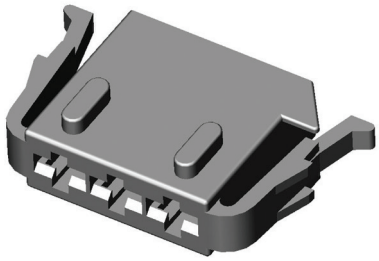

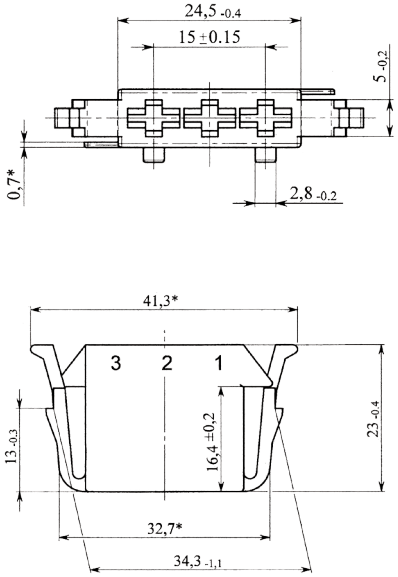

КОЛОДКА ШТЫРЕВАЯ СЦНК.757555.021 ТУ 6313-013-07609017-2007

Обозначение колодки Шифр аналога	Наименование Контактность	Монтажные контакты (шифр)	Ответная часть
СЦНК.757555.021 AMP 1-929613-1	Колодка штыревая 3-х контактная	СЦНК.685168.100 х 3 шт.	Колодка гнездовая СЦНК.757555.020

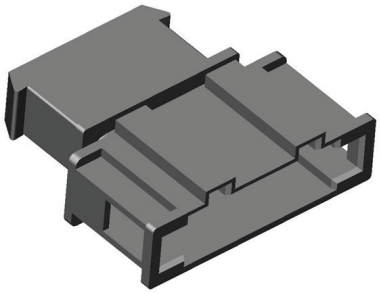

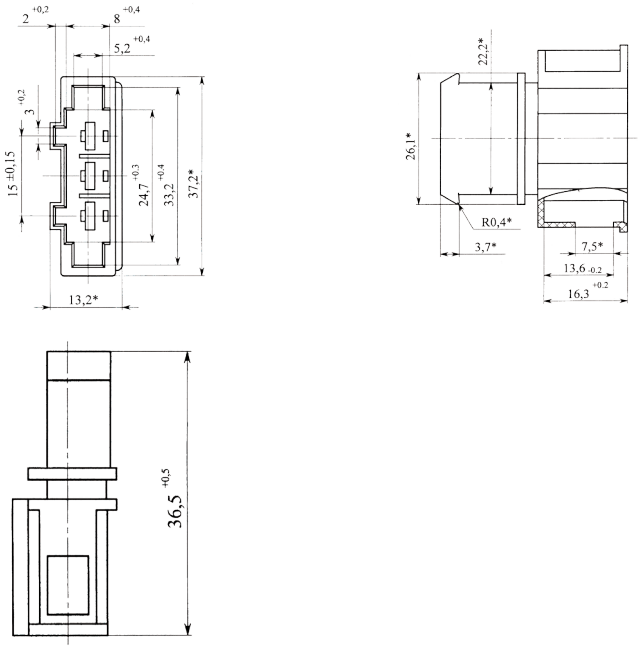

КОЛОДКА ГНЕЗДОВАЯ СЦНК.757555.022 ТУ 6313-013-07609017-2007

Обозначение колодки Шифр аналога	Наименование Контактность	Монтажные контакты (шифр)	Ответная часть
СЦНК.757555.022 AMP 1-929588-1	Колодка гнездовая 2-х контактная	СЦНК.685169.002(-01) х 2 шт.	Колодка штыревая СЦНК.757555.034

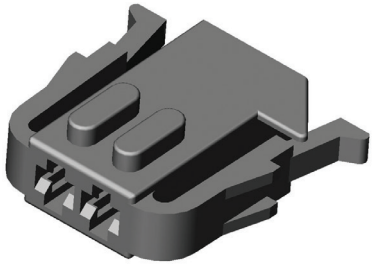

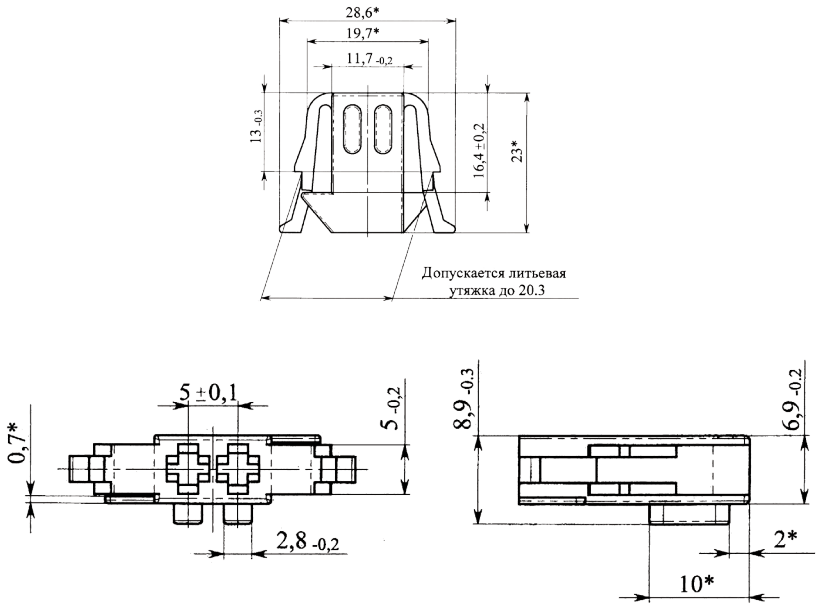

КОЛОДКА ГНЕЗДОВАЯ СЦНК.757555.023 ТУ 6313-013-07609017-2007

Обозначение колодки Шифр аналога	Наименование Контактность	Монтажные контакты (шифр)	Ответная часть
СЦНК.757555.023 AMP 1-929592-1	Колодка гнездовая 6-ти контактная	СЦНК.685169.002(-01,02) х 6 шт.	Блок контроля ламп

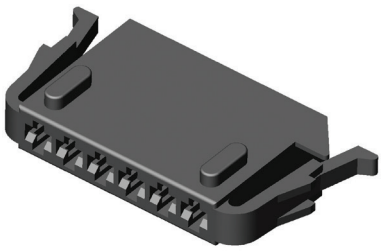

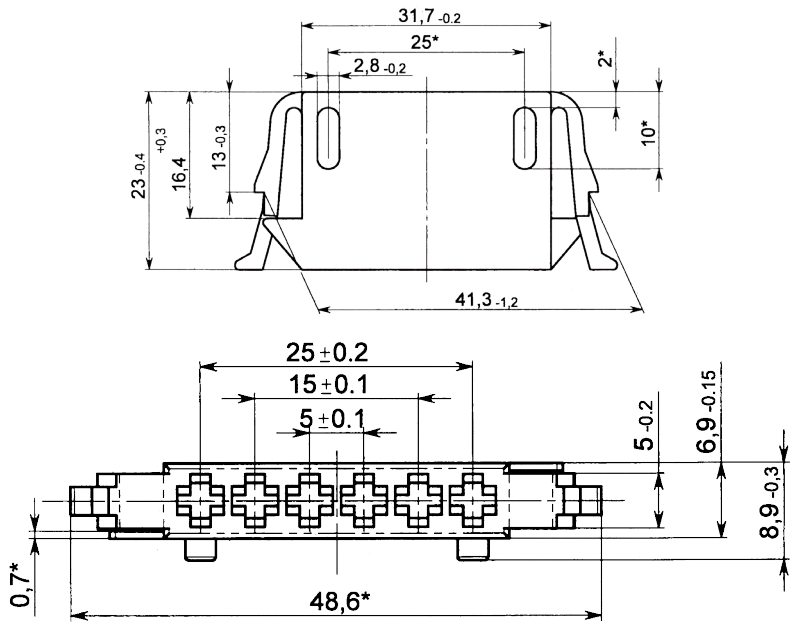

КОЛОДКА ГНЕЗДОВАЯ СЦНК.757555.028 ТУ 6313-013-07609017-2007

Обозначение колодки Шифр аналога	Наименование Контактность	Монтажные контакты (шифр)	Ответная часть
СЦНК.757555.028 AMP 0-965654-2	Колодка гнездовая 16-ти контактная	СЦНК.685169.072(-02) х 16 шт.	Колодка штыревая СЦНК.434428.073

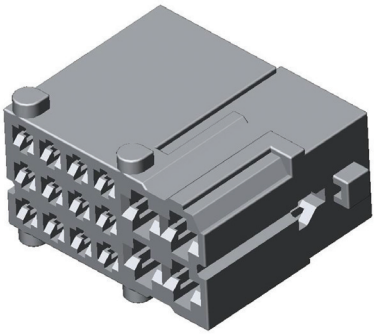

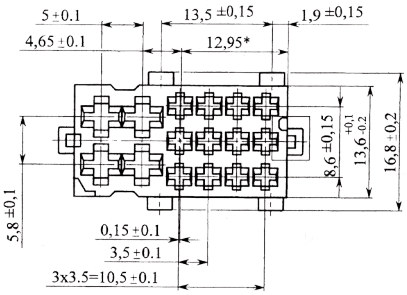

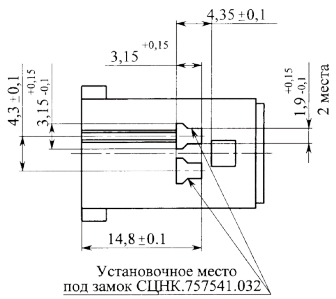

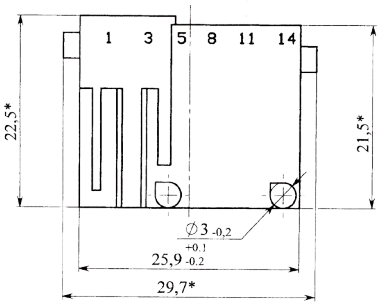

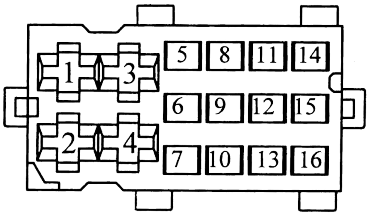

Отдельно поставляются:
Замок СЦНК.757541.031
Замок СЦНК.757541.032

КОЛОДКА ГНЕЗДОВАЯ СЦНК.757555.029 ТУ 6313-013-07609017-2007

Обозначение колодки Шифр аналога	Наименование Контактность	Монтажные контакты (шифр)	Ответная часть
СЦНК.757555.029 AMP 1-929620-1	Колодка гнездовая 4-х контактная	СЦНК.685169.002(-01,02) х 4 шт.	Колодка штыревая СЦНК.757555.036

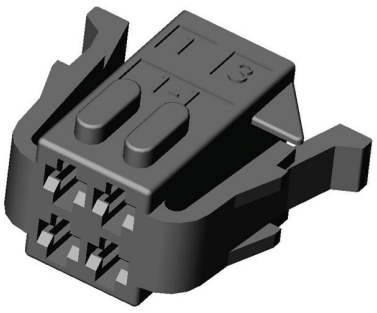

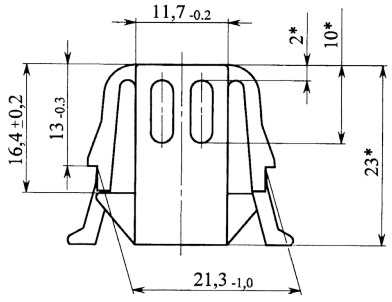

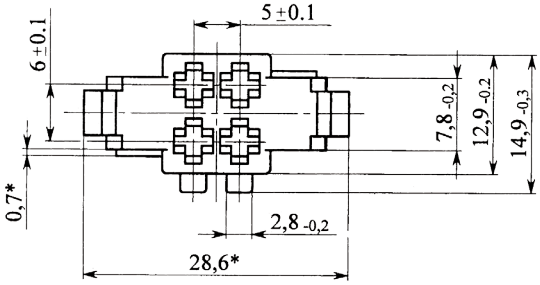

КОЛОДКА ГНЕЗДОВАЯ СЦНК.757555.030 ТУ 6313-013-07609017-2007

Обозначение колодки Шифр аналога	Наименование Контактность	Монтажные контакты (шифр)	Ответная часть
СЦНК.757555.030 AMP 1-929621-1	Колодка гнездовая 6-ти контактная	СЦНК.685169.002(-01,02) х 6 шт.	Колодка штыревая СЦНК.757555.035

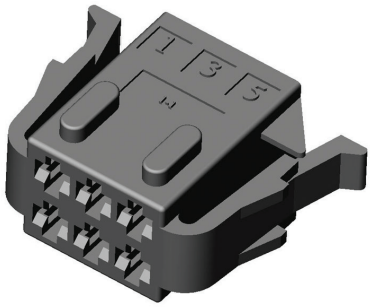

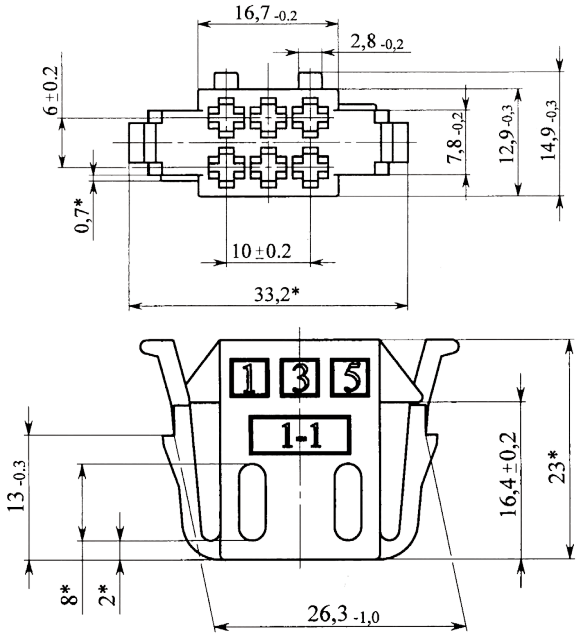

КОЛОДКА ГНЕЗДОВАЯ СЦНК.757555.031 ТУ 6313-013-07609017-2007

Обозначение колодки Шифр аналога	Наименование Контактность	Монтажные контакты (шифр)	Ответная часть
СЦНК.757555.031 AMP 1-968254-1	Колодка гнездовая 33-х контактная	СЦНК.685169.084-01 х 2 шт. СЦНК.685169.002 х 7 шт. СЦНК.685169.072 х 24 шт.	Колодка штыревая СЦНК.434428.105

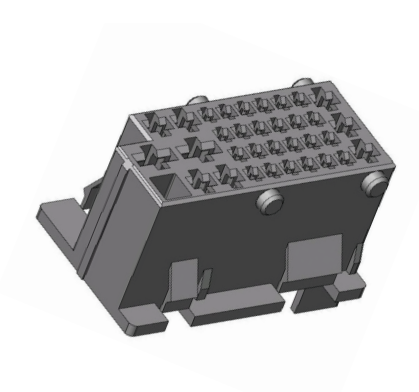

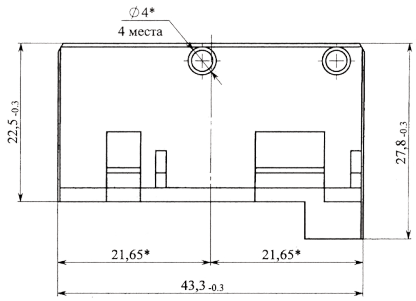

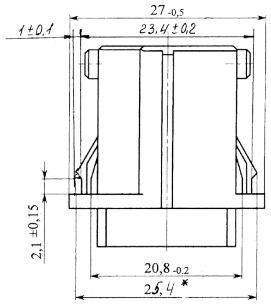

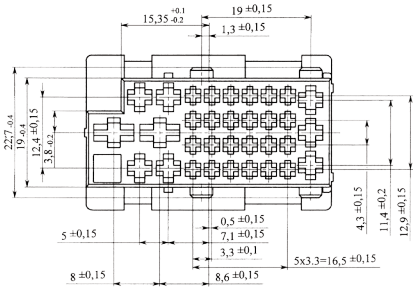

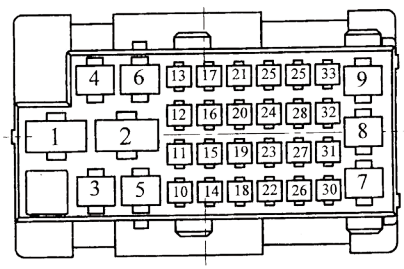

КОЛОДКА ГНЕЗДОВАЯ СЦНК.757555.032 ТУ 6313-013-07609017-2007

Обозначение колодки Шифр аналога	Наименование Контактность	Монтажные контакты (шифр)	Ответная часть
СЦНК.757555.032 AMP 2-968254-1	Колодка гнездовая 33-х контактная	СЦНК.685169.084-01 х 2 шт. СЦНК.685169.002 х 7 шт. СЦНК.685169.072 х 24 шт.	Колодка штыревая СЦНК.434428.106

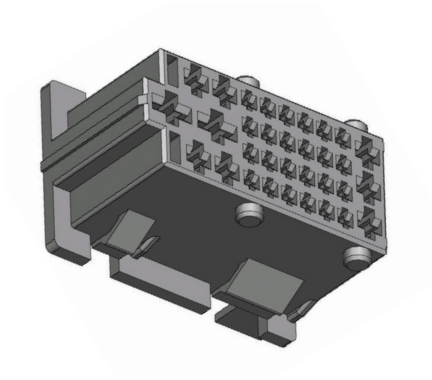

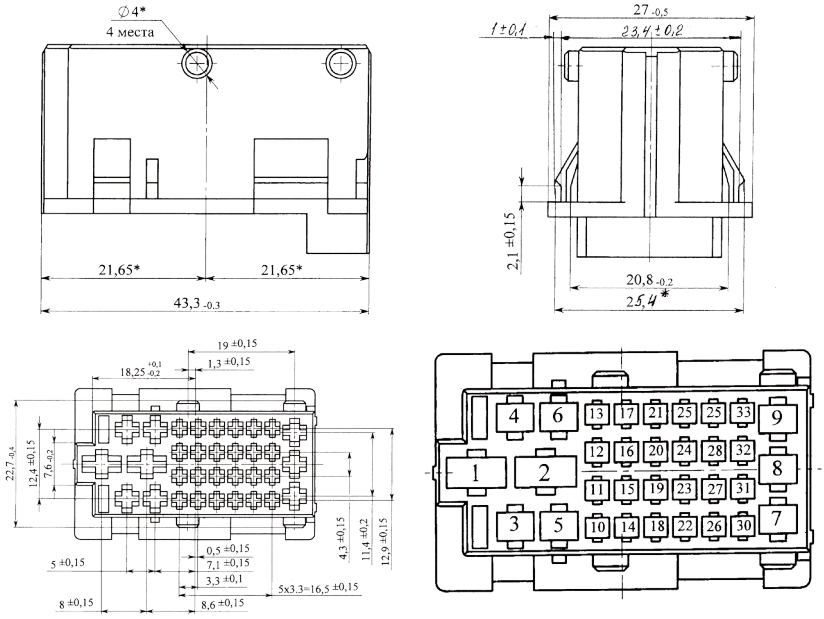

КОЛОДКА ГНЕЗДОВАЯ СЦНК.757555.033 ТУ 6313-013-07609017-2007

Обозначение колодки Шифр аналога	Наименование Контактность	Монтажные контакты (шифр)	Ответная часть
СЦНК.757555.033 AMP 1-480435-0	Колодка гнездовая 1-но контактная	СЦНК.757474.089 х 1 шт.	Громкоговоритель

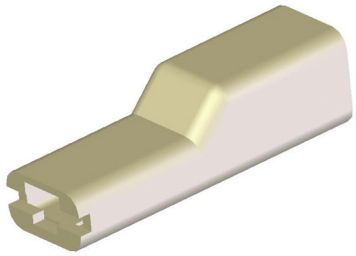

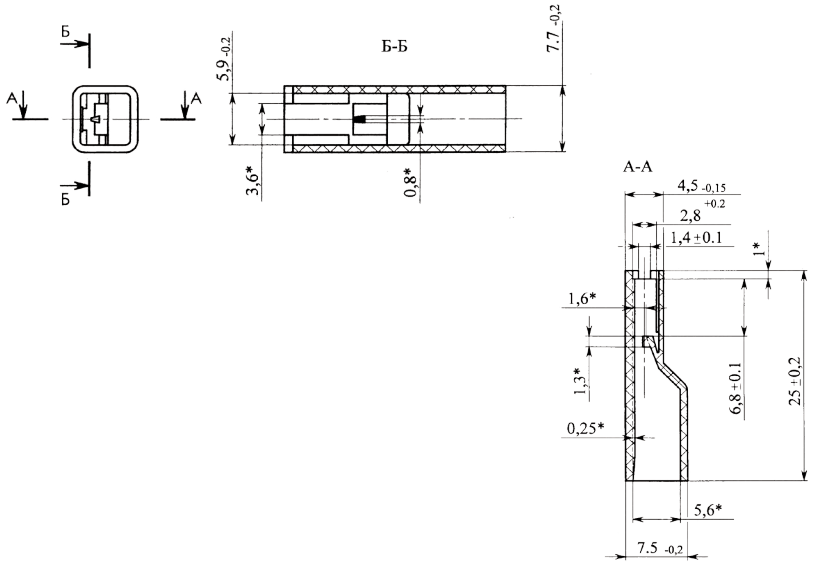

КОЛОДКА ШТЫРЕВАЯ СЦНК.757555.034 ТУ 6313-013-07609017-2007

Обозначение колодки Шифр аналога	Наименование Контактность	Монтажные контакты (шифр)	Ответная часть
СЦНК.757555.034 AMP 1-929626-1	Колодка штыревая 2-х контактная	СЦНК.685168.095	Колодка гнездовая СЦНК.757555.022

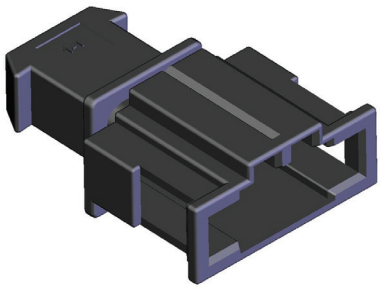

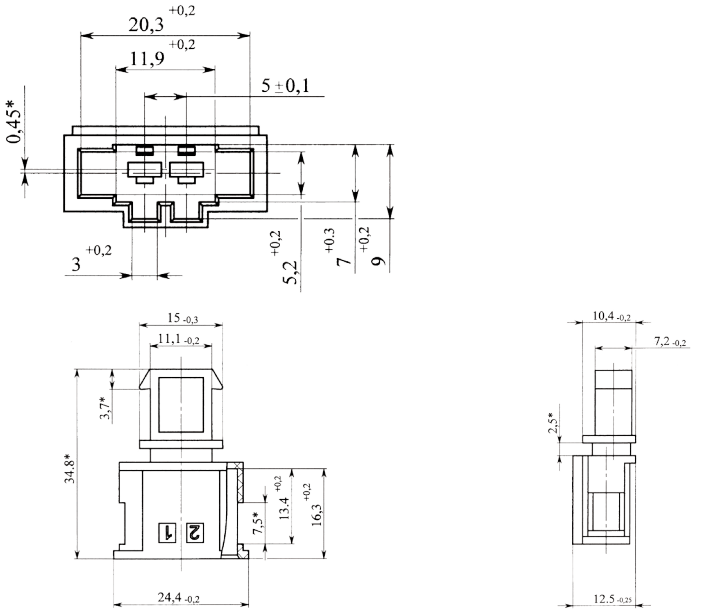

КОЛОДКА ШТЫРЕВАЯ СЦНК.757555.035 ТУ 6313-013-07609017-2007

Обозначение колодки Шифр аналога	Наименование Контактность	Монтажные контакты (шифр)	Ответная часть
СЦНК.757555.035 AMP 1-929627-1	Колодка штыревая 6-ти контактная	СЦНК.685168.095	Колодка гнездовая СЦНК.757555.030

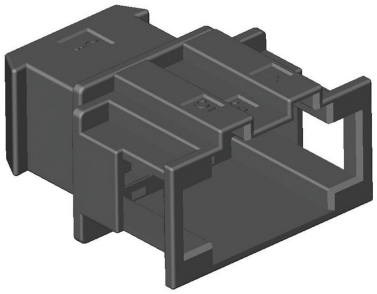

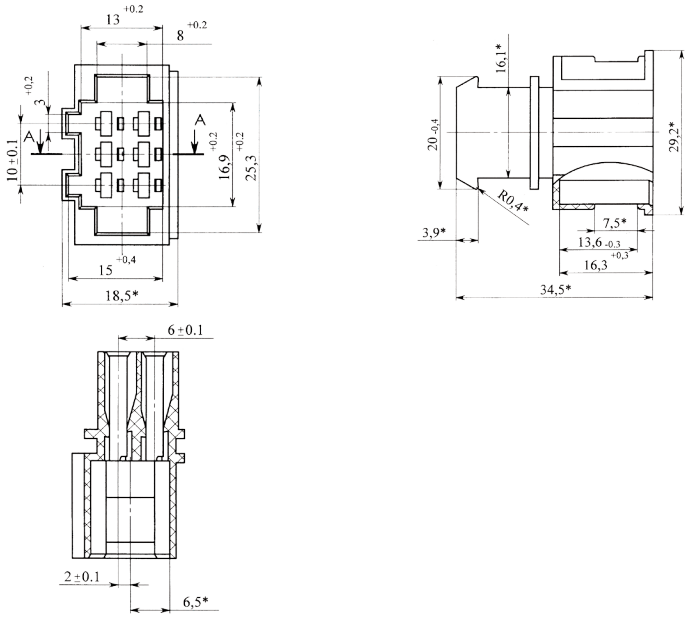

КОЛОДКА ШТЫРЕВАЯ СЦНК.757555.036 ТУ 6313-013-07609017-2007

Обозначение колодки Шифр аналога	Наименование Контактность	Монтажные контакты (шифр)	Ответная часть
СЦНК.757555.036 AMP 1-929626-1	Колодка штыревая 4-х контактная	СЦНК.685168.095	Колодка гнездовая СЦНК.757555.029

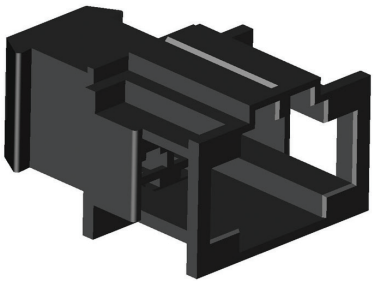

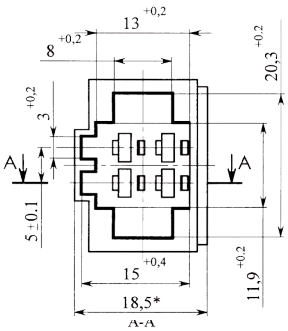

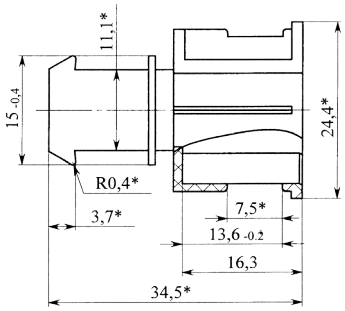

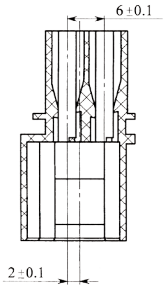

КОЛОДКА ГНЕЗДОВАЯ СЦНК.757555.119 ТУ 6313-013-07609017-2007

Обозначение колодки Шифр аналога	Наименование Контактность	Монтажные контакты (шифр)	Ответная часть
СЦНК.757555.119 AMP 12110250	Колодка гнездовая 16-ти контактная	СЦНК.757474.075 х 16 шт.	Вилка диагностики OBD2



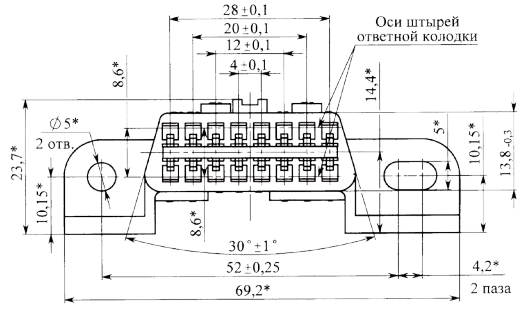

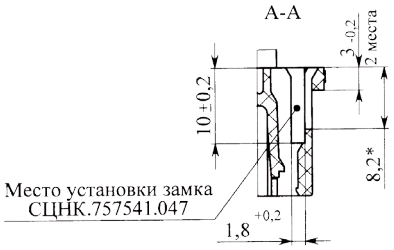

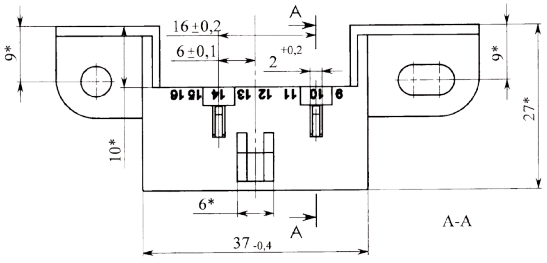

КОЛОДКА ШТЫРЕВАЯ СЦНК.757555.123 ТУ 6313-013-07609017-2007

Обозначение колодки Шифр аналога	Наименование Контактность	Монтажные контакты (шифр)	Ответная часть
СЦНК.757555.123 Аналог отсутствует	Колодка штыревая 2-х контактная	СЦНК.757473.065	Переходной жгут электроусилителя руля. Может использоваться вместе с колодкой СЦНК.757555.124

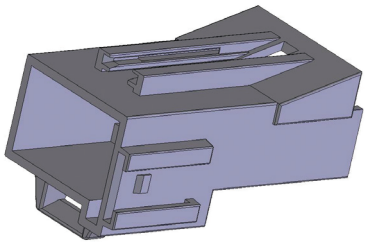

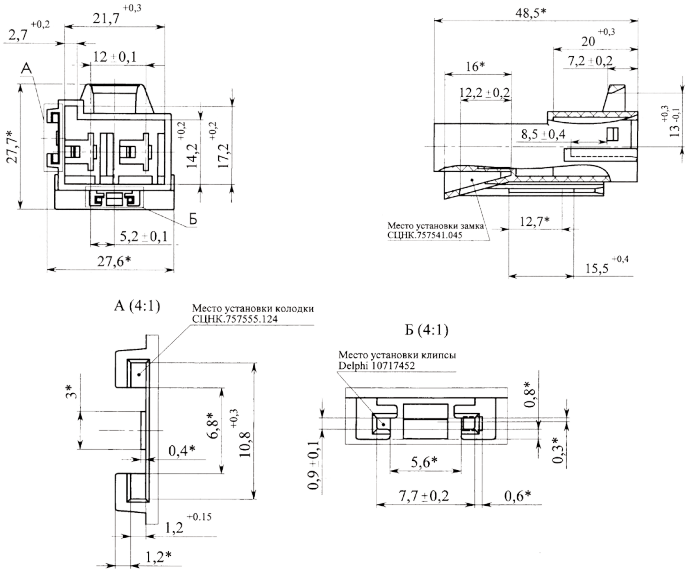

Дополнительно приобретается:
Замок СЦНК.757541.045

КОЛОДКА ШТЫРЕВАЯ СЦНК.757555.124 ТУ 6313-013-07609017-2007

Обозначение колодки Шифр аналога	Наименование Контактность	Монтажные контакты (шифр)	Ответная часть
СЦНК.757555.124 Аналог отсутствует	Колодка штыревая 8-ми контактная	Контакты серии 040 ф. Amp 345164, 173682 или аналогичные	Переходной жгут электроусилителя руля. Может использоваться вместе с колодкой СЦНК.757555.123

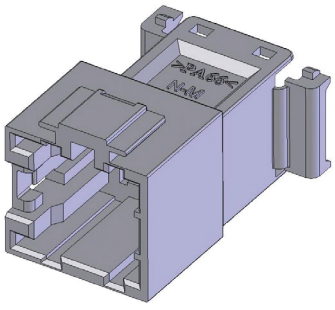

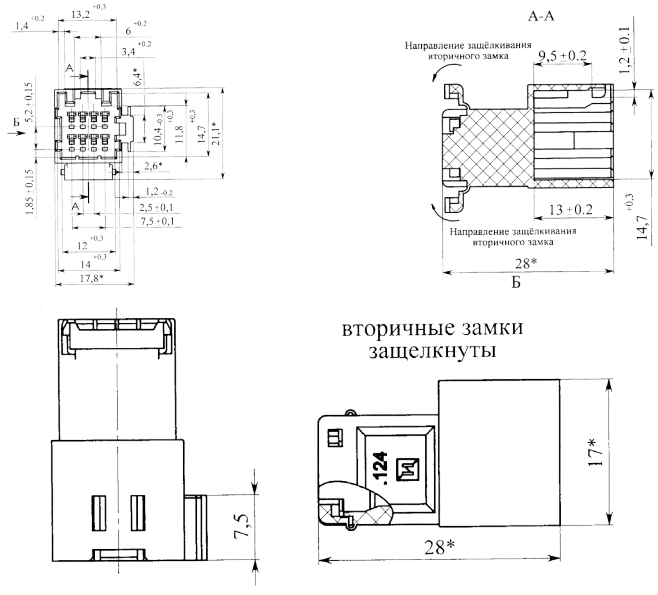

КОЛОДКА ГНЕЗДОВАЯ СЦНК.757555.126 ТУ 6313-013-07609017-2007

Обозначение колодки Шифр аналога	Наименование Контактность	Монтажные контакты (шифр)	Ответная часть
СЦНК.757555.126 AMP 12110250 12131316	Колодка гнездовая 9-ти контактная	СЦНК.685169.083(-01) х 9 шт.	Жгут воздухопритока, СЦНК.757555.125



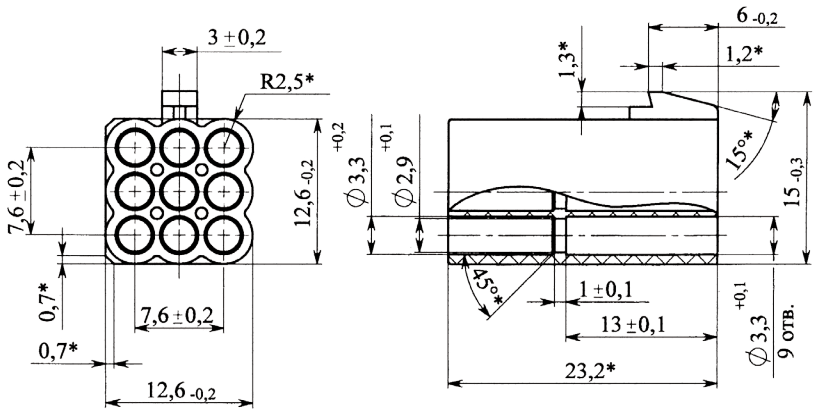

КОЛОДКА ГНЕЗДОВАЯ СЦНК.757555.129 ТУ 6313-013-07609017-2007

Обозначение колодки Шифр аналога	Наименование Контактность	Монтажные контакты (шифр)	Ответная часть
СЦНК.757555.129 AMP 348822-2 серия OBD II	Колодка гнездовая 16-ти контактная	СЦНК.757474.112; или AMP серия 1,0 776001-1	Колодка AMP серия 070 174967;

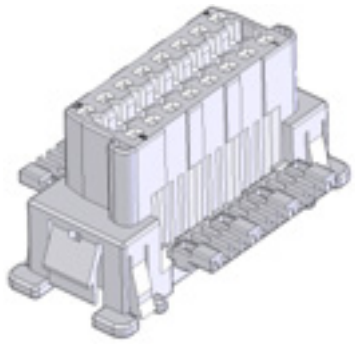

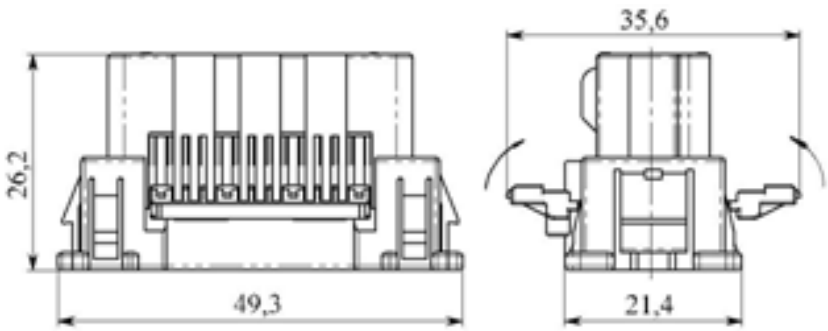

КОЛОДКА ГНЕЗДОВАЯ СЦНК.757555.130 ТУ 6313-013-07609017-2007

Обозначение колодки Шифр аналога	Наименование Контактность	Монтажные контакты (шифр)	Ответная часть
СЦНК.757555.130 AMP 174966-2	Колодка гнездовая 4-х контактная	СЦНК.757474.111 х 2 шт.	Выключатель звукового сигнала

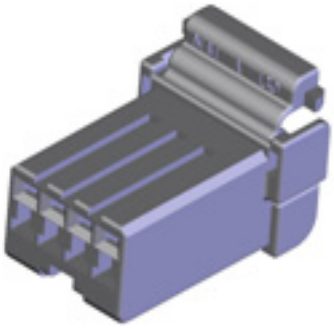

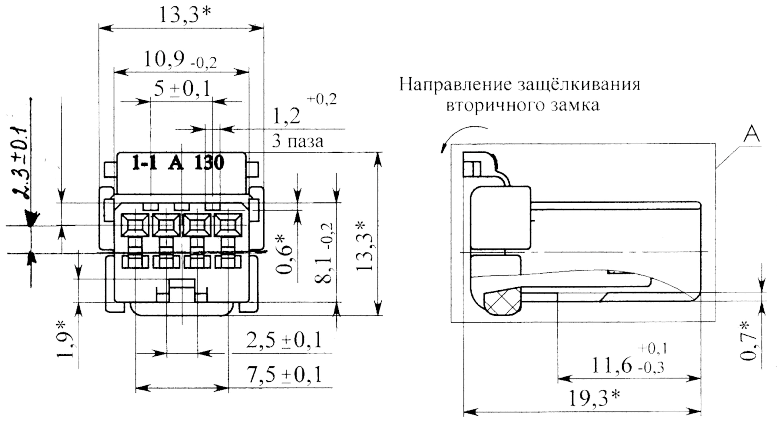

ДЕРЖАТЕЛЬ КОНТАКТОВ СЦНК.757555.142 ТУ 6313-013-07609017-2007

Обозначение колодки Шифр аналога	Наименование Контактность	Монтажные контакты (шифр)	Ответная часть
СЦНК.757555.142 AMP 929408-1	Держатель контактов 32-х контактный	СЦНК.685169.127 х 32 шт.	Вилка панели управления



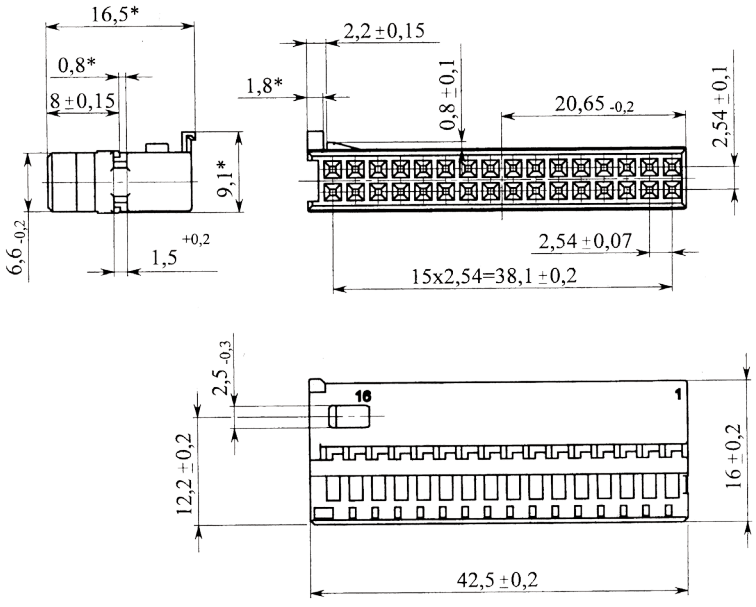

КОЛОДКА ГНЕЗДОВАЯ СЦНК.757555.164 ТУ 6313-013-07609017-2007

Обозначение колодки Шифр аналога	Наименование Контактность	Монтажные контакты (шифр)	Ответная часть
СЦНК.757555.164 AMP 174463-2 СЦНК.757555.164-01 AMP 368538-1	Колодка гнездовая 2-х контактная	СЦНК.757474.111 х 2 шт.	Выключатель звукового сигнала

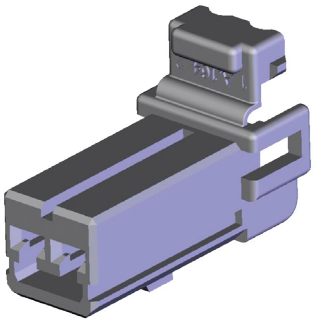

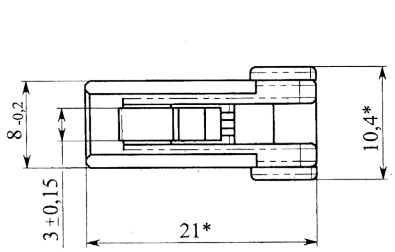

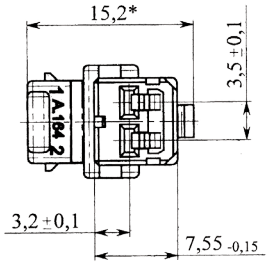

Направление защёлкивания вторичного замка.

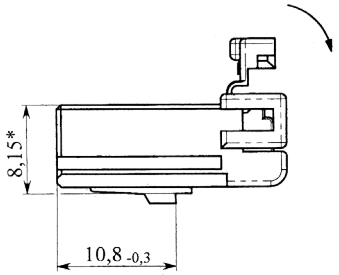

Изображение с защёлкнутым вторичным замком.

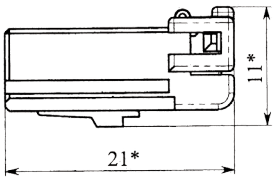

КОЛОДКА ГНЕЗДОВАЯ СЦНК.757555.165 ТУ 6313-013-07609017-2007

Обозначение колодки Шифр аналога	Наименование Контактность	Монтажные контакты (шифр)	Ответная часть
СЦНК.757555.165 AMP 174922-2	Колодка гнездовая 4-х контактная	СЦНК.757474.111 х 4 шт.	Переключатель подрулевой правый

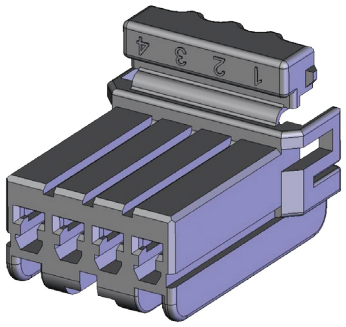

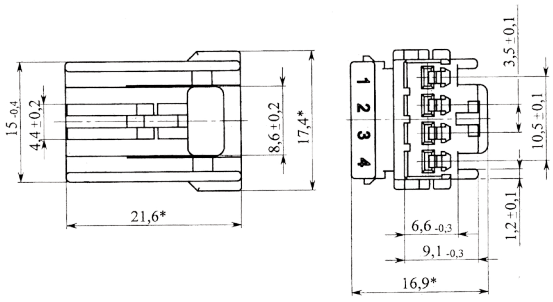

Направление защёлкивания вторичного замка.

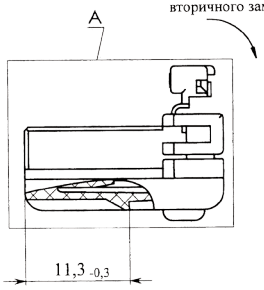

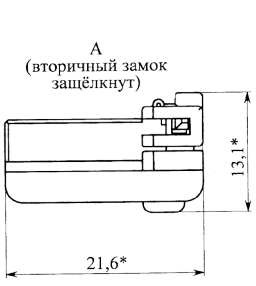

КОЛОДКА ГНЕЗДОВАЯ В СБОРЕ СЦНК.434437.019
ТУ 6313-013-07609017-2007

Обозначение колодки Шифр аналога	Наименование Контактность	Монтажные контакты (шифр)	Ответная часть
СЦНК.434437.019 AMP 928471	Колодка штыревая 2-х контактная	СЦНК.685169.086 х 2 шт.	Выключатель подкапотной лампы. Выключатель дверной 1119-3710200ГЧ
СЦНК.434437.019-01 AMP 829572	Колодка штыревая 3-х контактная	СЦНК.685169.086 х 3 шт.	

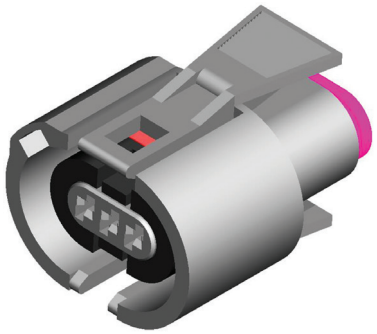

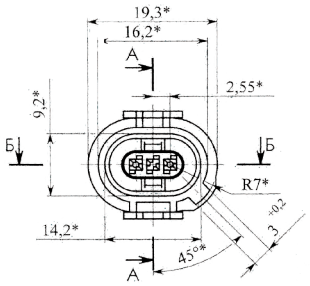

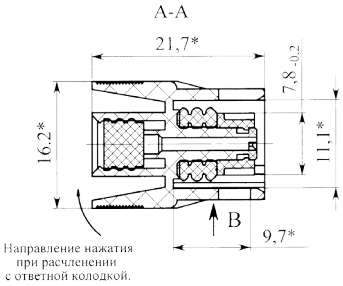

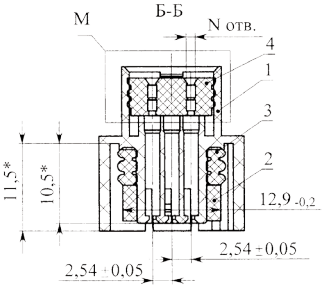

Комплектность:
Колодка СЦНК.757555.025
Фиксатор СЦНК.757533.011
Прокладка СЦНК.754142.007
Уплотнитель СЦНК.754142.008(-01)
(постовляется комплектно)

КОЛОДКА ШТЫРЕВАЯ В СБОРЕ СЦНК.434428.073
ТУ 6313-013-07609017-2007

Обозначение колодки Шифр аналога	Наименование Контактность	Монтажные контакты (шифр)	Ответная часть
СЦНК.434428.073 AMP 0-967376-2	Колодка штыревая 16-ти контактная	СЦНК.685168.094-01 х 4шт. СЦНК.685168.097 х 12шт.	СЦНК.757555.028 Жгут панели приборов

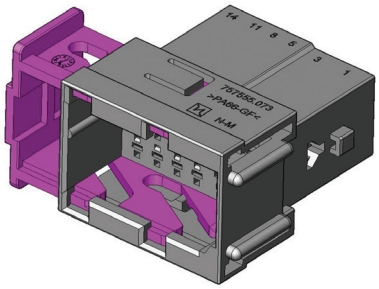

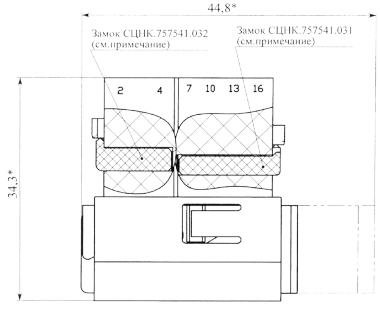

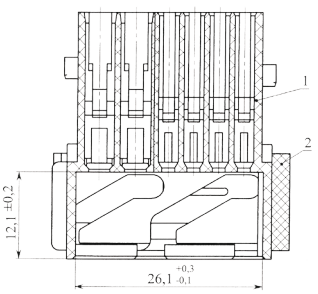

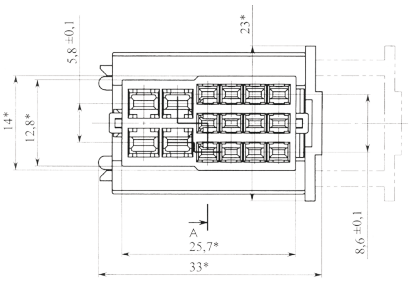

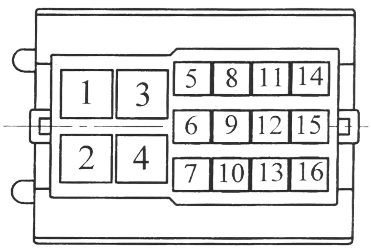

Комплектность:
Колодка СЦНК.757555.073
Замок СЦНК.757541.028

Отдельно поставляются:
Замок СЦНК.757541.031
Замок СЦНК.757541.032

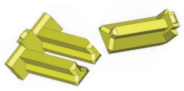

КОЛОДКА ШТЫРЕВАЯ В СБОРЕ СЦНК.434428.105
ТУ 6313-013-07609017-2007

Обозначение колодки Шифр аналога	Наименование Контактность	Монтажные контакты (шифр)	Ответная часть
СЦНК.434428.105 AMP 1-963291-1	Колодка штыревая 33-х контактная	СЦНК.685168.094 или СЦНК.757473.094-01 х 7 шт. СЦНК.685168.096-01х 2 шт. СЦНК.685168.097х 24 шт.	Колодка гнездовая СЦНК.757555.031 Жгут панели приборов.
СЦНК.434428.105-01 AMP 1-963291-1			

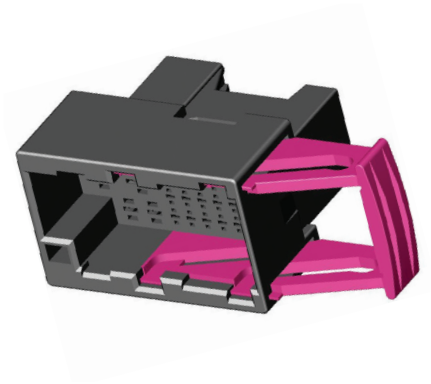

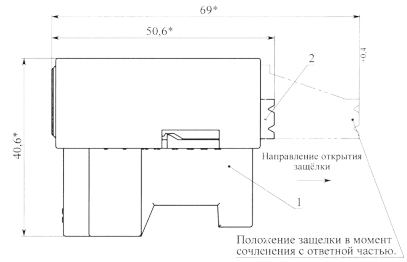

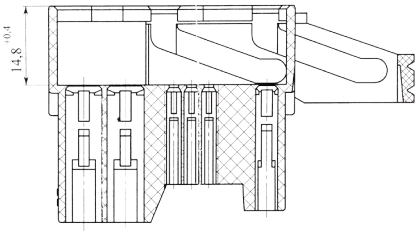

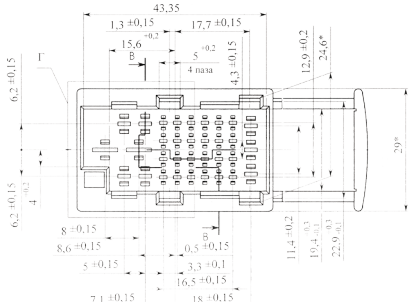

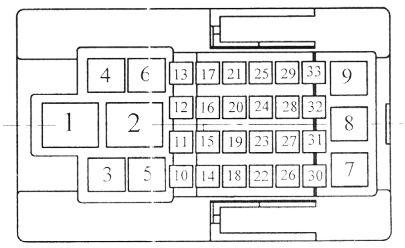

Комплектность:
Колодка СЦНК.757555.105(-01)
Защелка СЦНК.757541.020

КОЛОДКА ШТЫРЕВАЯ В СБОРЕ СЦНК.434428.106
ТУ 6313-013-07609017-2007

Обозначение колодки Шифр аналога	Наименование Контактность	Монтажные контакты (шифр)	Ответная часть
СЦНК.434428.106 AMP 2-963291-1	Колодка штыревая 33-х контактная	СЦНК.685168.094 или СЦНК.757473.094-01 х 7 шт. СЦНК.685168.096-01 х 2 шт. СЦНК.685168.097 х 24 шт.	Колодка гнездовая СЦНК.757555.032 Жгут панели приборов.

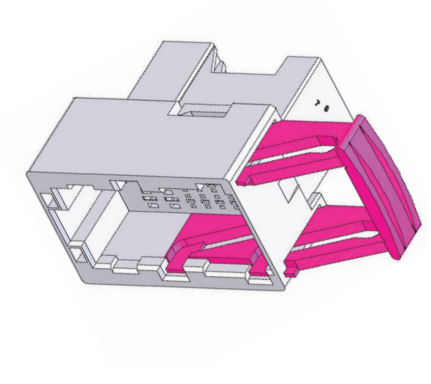

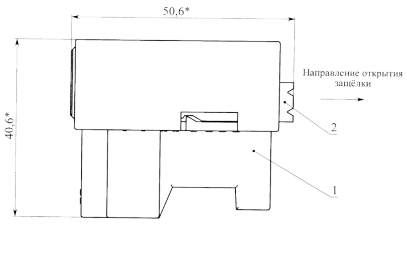

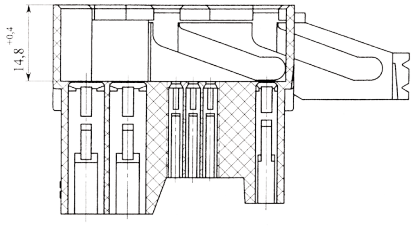

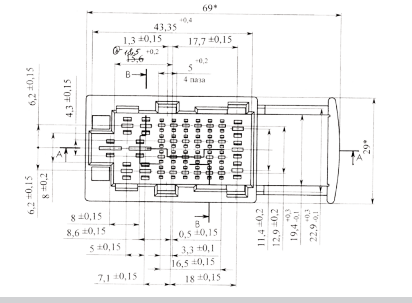

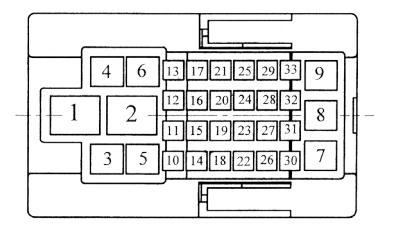

Комплектность:
Колодка СЦНК.757555.106
Защелка СЦНК.757541.020

КОЛОДКА ГНЕЗДОВАЯ В СБОРЕ СЦНК.434438.113
ТУ 6313-013-07609017-2007

Обозначение колодки Шифр аналога	Наименование Контактность	Монтажные контакты (шифр)	Ответная часть
СЦНК.434438.113 AMP 282088-1	Колодка гнездовая 4-х контактная	СЦНК.757474.123	Колодки модуля электробензонасоса, электродвигателя стеклоочистителя



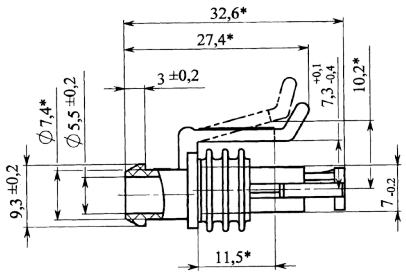

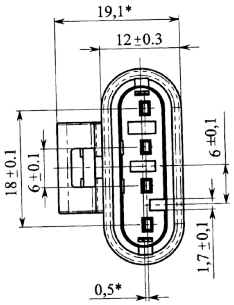

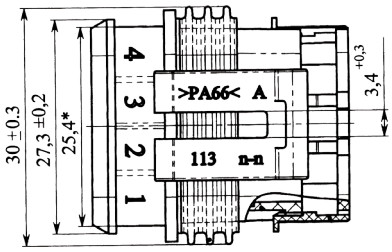

Комплектность:
Колодка СЦНК.757555.113
Замок СЦНК.757541.042
Прокладка СЦНК.754142.056

КОЛОДКА ГНЕЗДОВАЯ В СБОРЕ СЦНК.434438.114
ТУ 6313-013-07609017-2007

Обозначение колодки Шифр аналога	Наименование Контактность	Монтажные контакты (шифр)	Ответная часть
СЦНК.434438.114 AMP 1928403110, 10726456	Колодка штыревая 3-х контактная	СЦНК.685169.003 или СЦНК.685169.074-01 x3 шт.	Датчик абсолютного давления. Катаушка зажигания

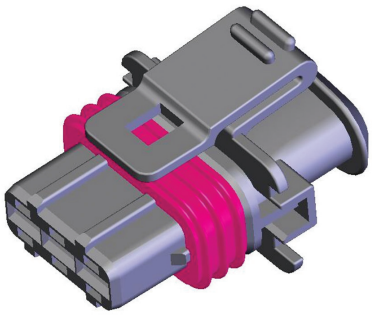

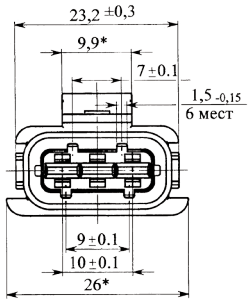

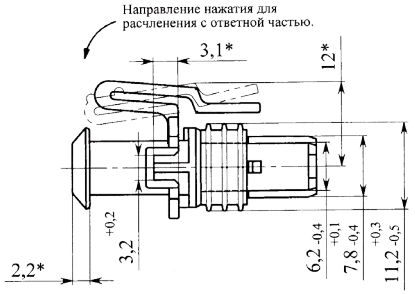

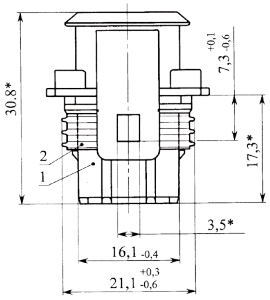

Комплектность:
Колодка СЦНК.757555.114
Прокладка СЦНК.754142.069

КОЛОДКА ШТЫРЕВАЯ В СБОРЕ СЦНК.434428.115
ТУ 6313-013-07609017-2007

Обозначение колодки Шифр аналога	Наименование Контактность	Монтажные контакты (шифр)	Ответная часть
СЦНК.434428.115 AMP 282107-1	Колодка штыревая 5-ти контактная	СЦНК.757473.108 или СЦНК.757473.108-01 х 5 шт.	Колодка гнездовая СЦНК.434438.162

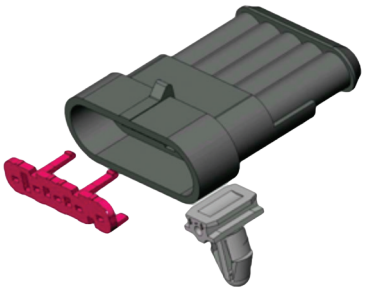

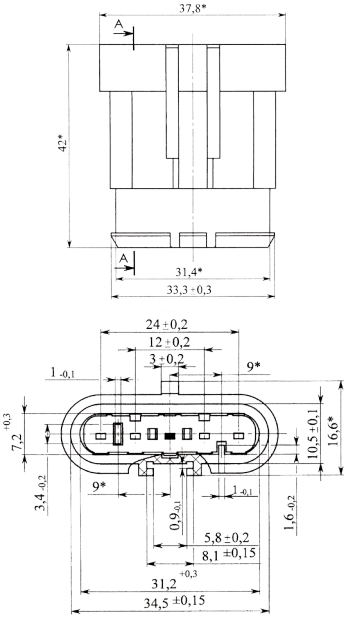

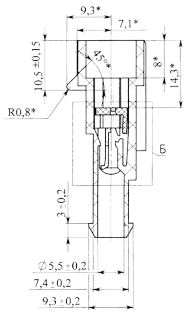

Комплектность:
Колодка СЦНК.757555.115
Защелка СЦНК.757541.042

Дополнительно приобретаются:
Уплотнитель СЦНК.754142.051
Клипса СЦНК.757541.046

КОЛОДКА ГНЕЗДОВАЯ В СБОРЕ СЦНК.434438.147
ТУ 6313-013-07609017-2007

Обозначение колодки Шифр аналога	Наименование Контактность	Монтажные контакты (шифр)	Ответная часть
СЦНК.434438.147 AMP 1-929409-1	Колодка штыревая 32-х контактная	СЦНК.685169.127 х32 шт.	Комбинация приборов или AMP 969599

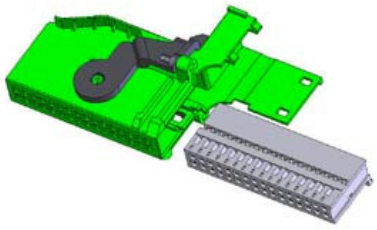

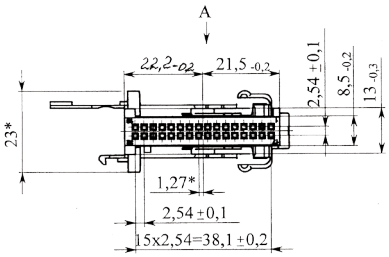

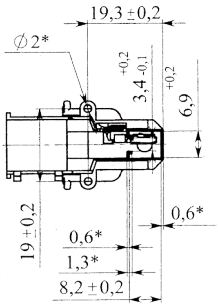

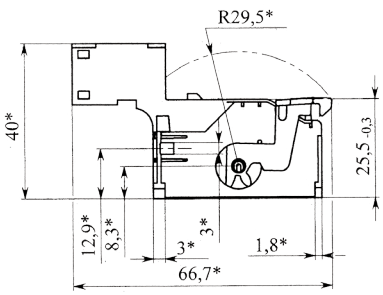

Комплектность:
Колодка СЦНК.757555.147
Замок СЦНК.757541.051

Дополнительно приобретается:
Держатель контактов СЦНК.757555.142

КОЛОДКА ГНЕЗДОВАЯ В СБОРЕ СЦНК.434438.162
ТУ 6313-013-07609017-2007

Обозначение колодки Шифр аналога	Наименование Контактность	Монтажные контакты (шифр)	Ответная часть
СЦНК.434438.162 AMP 282089-1	Колодка штыревая 5-ти контактная	СЦНК.757474.123-02 х5 шт.	Электродвигатель стеклоочистителя или СЦНК.434428.115

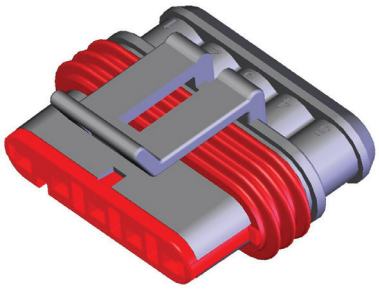

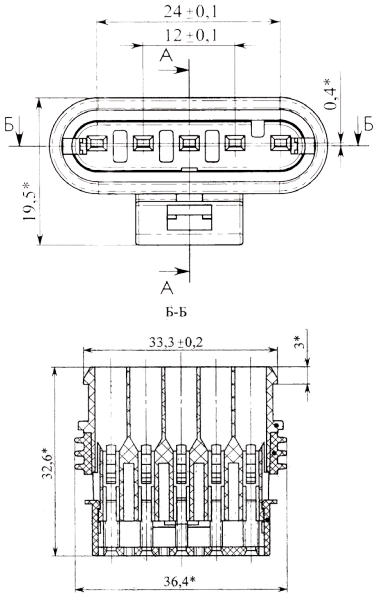

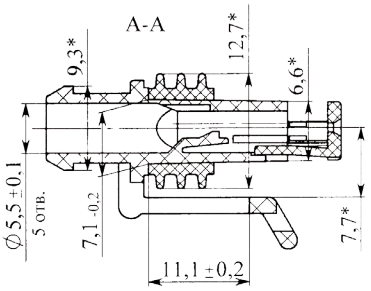

Комплектность:
Колодка СЦНК.757555.162
Замок СЦНК.757541.062
Прокладка СЦНК.754142.08

Дополнительно приобретается:
Уплотнитель СЦНК.754142.051

КОНТАКТ ШТЫРЕВОЙ В СБОРЕ СЦНК.685168.094
ТУ 6313-013-07609017-2007

Обозначение контакта Шифр аналога	Ответный при сочленении контакт	Сечение провода, мм²	Вид покрытия	Материал
СЦНК.685168.094 AMP 962841-1	СЦНК.685168.074	0,5..1,0	О 2..3	Лента Л68 ГОСТ 2208-2007
СЦНК.685168.094-01 AMP 962842-1	СЦНК.685168.074-01	1,5..2,5		



Серия 2,8

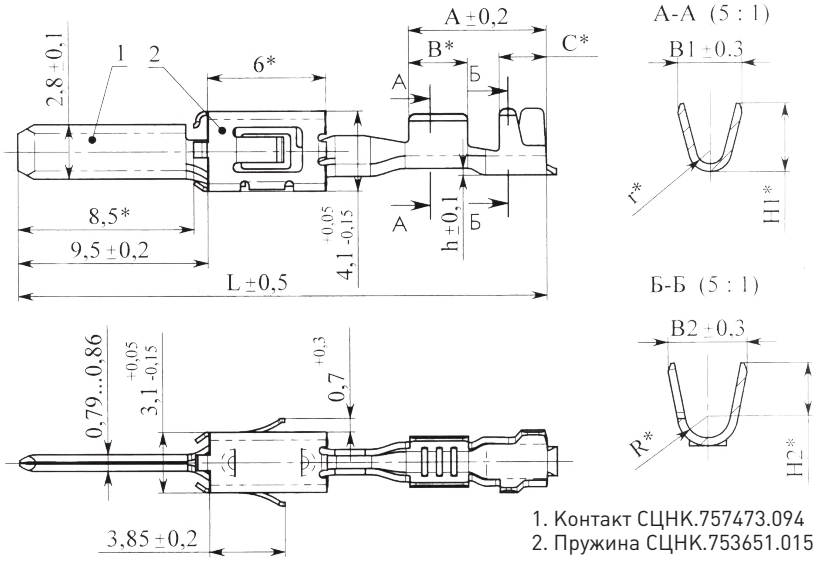

Количество в кассете:
СЦНК.685168.094 - 3500 шт.
СЦНК.685168.094-01 - 3000 шт.

1. Контакт СЦНК.757473.094
2. Пружина СЦНК.753651.015

КОНТАКТ ШТЫРЕВОЙ В СБОРЕ СЦНК.685168.095
ТУ 6313-013-07609017-2007

Обозначение контакта Шифр аналога	Ответный при сочленении контакт	Сечение провода, мм²	Вид покрытия	Материал
СЦНК.685168.095 AMP 962883-1	СЦНК.685168.074	0,5..1,0	О 2..3	Лента Л68 ГОСТ 2208-2007

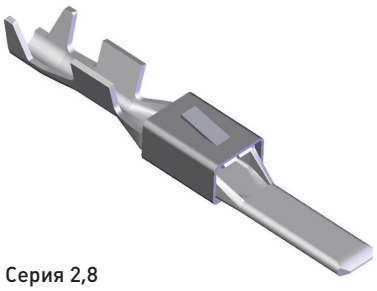

Серия 2,8

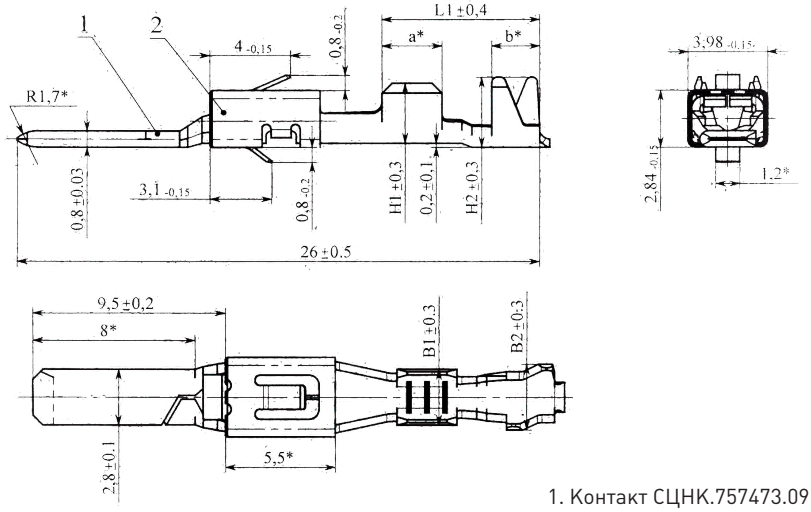

Количество в кассете:
СЦНК.685168.095 - 3500 шт.

1. Контакт СЦНК.757473.095
2. Пружина СЦНК.753651.009

КОНТАКТ ШТЫРЕВОЙ В СБОРЕ СЦНК.685168.097
ТУ 6313-013-07609017-2007

Обозначение контакта Шифр аналога	Ответный при сочленении контакт	Сечение провода, мм^2	Вид покрытия	Материал
СЦНК.685168.097 АМР 962883-1	СЦНК.685169.072	0,5..1,0	О 2..3	Лента Л68 ГОСТ 2208-2007



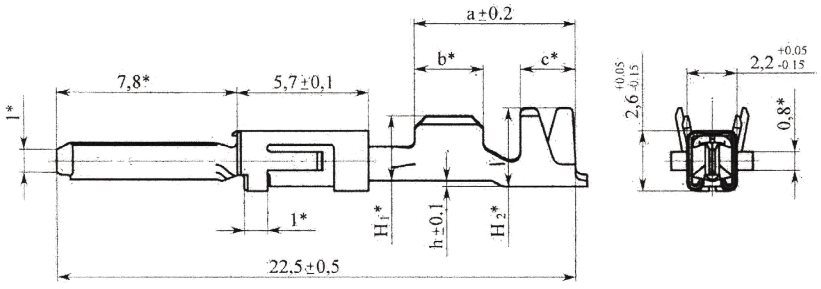

Серия 1,6

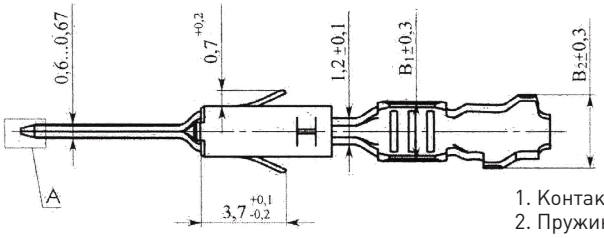

Количество в кассете:
СЦНК.685168.097 - 5000 шт.

1. Контакт СЦНК.757473.097
2. Пружина СЦНК.753651.009

КОНТАКТ ГНЕЗДОВОЙ В СБОРЕ СЦНК.685169.072
ТУ 6313-013-07609017-2007

Обозначение контакта Шифр аналога	Ответный при сочленении контакт	Сечение провода, мм^2	Вид покрытия	Материал
СЦНК.685169.072 АМР 962943-1	СЦНК.685168.097	0,5..1,0	О 2..3	Лента Л68 ГОСТ 2208-2007

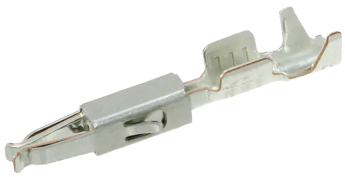

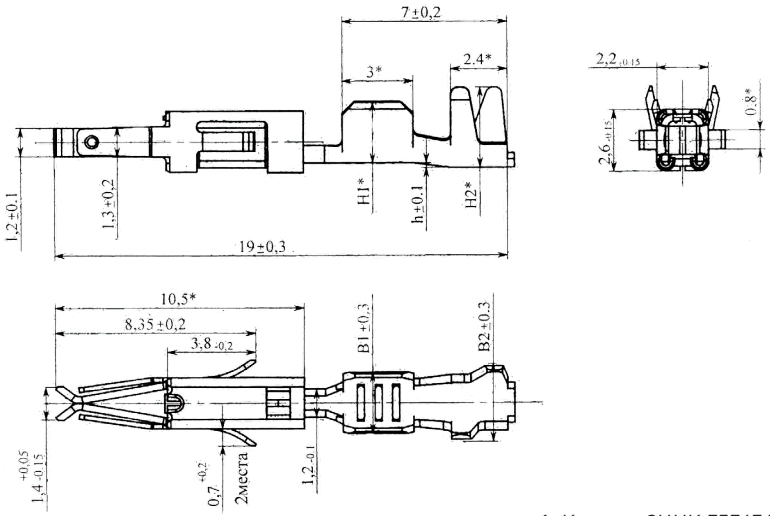

Серия 1,6

Количество в кассете:
СЦНК. 685169.072 - 5000 шт.

1. Контакт СЦНК.757474.072
2. Пружина СЦНК.753651.010

КОНТАКТ ГНЕЗДОВОЙ В СБОРЕ СЦНК.685169.074
ТУ 6313-013-07609017-2007

Обозначение контакта Шифр аналога	Ответный при сочленении контакт	Сечение провода, мм²	Вид покрытия	Материал
СЦНК.685169.074 AMP 927770-3	СЦНК.685168.093	0,5..1,0	О 2..3	Лента Л68 ГОСТ 2208-2007
СЦНК.685169.074-01 AMP 927766-3	СЦНК.685168.093-01	1,5..2,5		

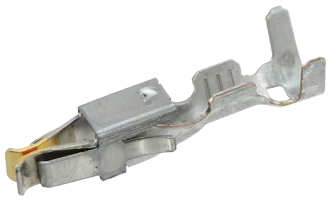

Серия 2,8

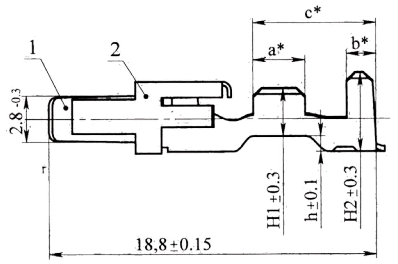

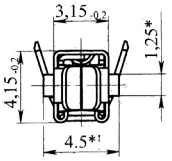

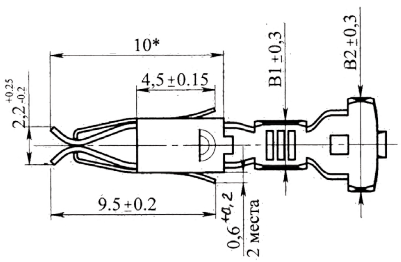

Количество в кассете:
СЦНК. 685169.074 - 3000 шт.

1. Контакт СЦНК.757474.074
2. Пружина СЦНК.753651.008

КОНТАКТ ГНЕЗДОВОЙ В СБОРЕ СЦНК.685169.127
ТУ 6313-013-07609017-2007

Обозначение контакта Шифр аналога	Ответный при сочленении контакт	Сечение провода, мм²	Вид покрытия	Материал
СЦНК.757474.112 AMP 776001-1	Штырь вилки диагностики OBD II	0,3..0,8	О 2..3	Лента Л68 ГОСТ 2208-2007



Серия

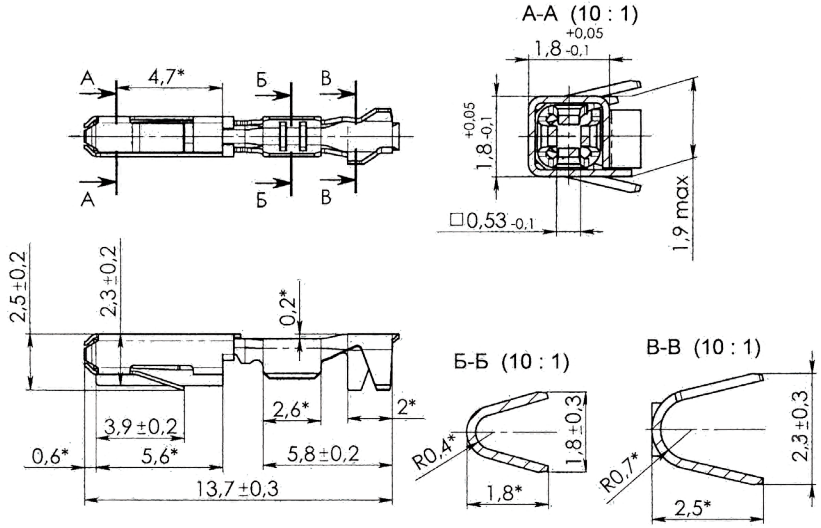

Количество в кассете:
СЦНК.685168.097 - 6000 шт.

КОНТАКТ ШТЫРЕВОЙ СЦНК.757473.108
ТУ 6313-013-07609017-2007

Обозначение контакта Шифр аналога	Ответный при сочленении контакт	Сечение провода, мм²	Вид покрытия	Материал
СЦНК.757473.108 AMP 282109-1	СЦНК.757474.123	1,0..1,5	О 2..3	Лента Л68 ГОСТ 2208-2007



Серия 1,6

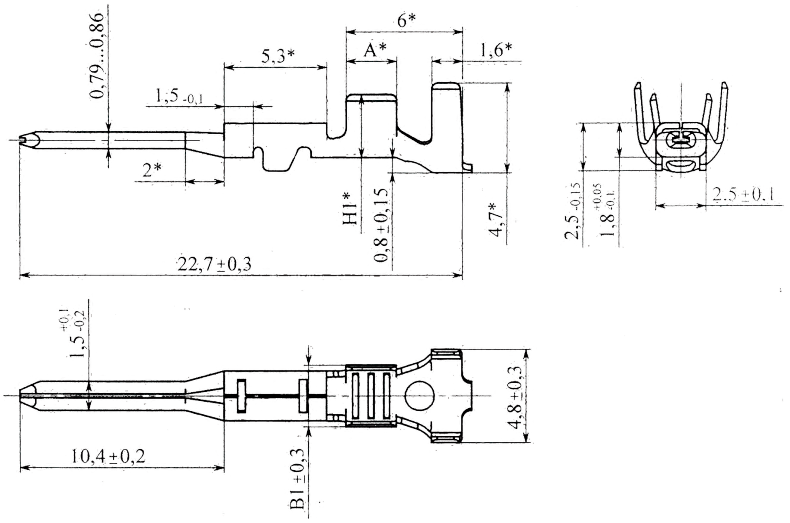

Количество в кассете:
СЦНК.757473.108 - 4000 шт.

КОНТАКТ ГНЕЗДОВОЙ СЦНК.757474.075
ТУ 6313-013-07609017-2007

Обозначение контакта Шифр аналога	Ответный при сочленении контакт	Сечение провода, мм²	Вид покрытия	Материал
СЦНК.757474.075 Delphi 12129484	Штырь вилки диагностики OBD	0,5..1,25	О 2..3	Лента Л68 ГОСТ 2208-2007



Серия 1,5

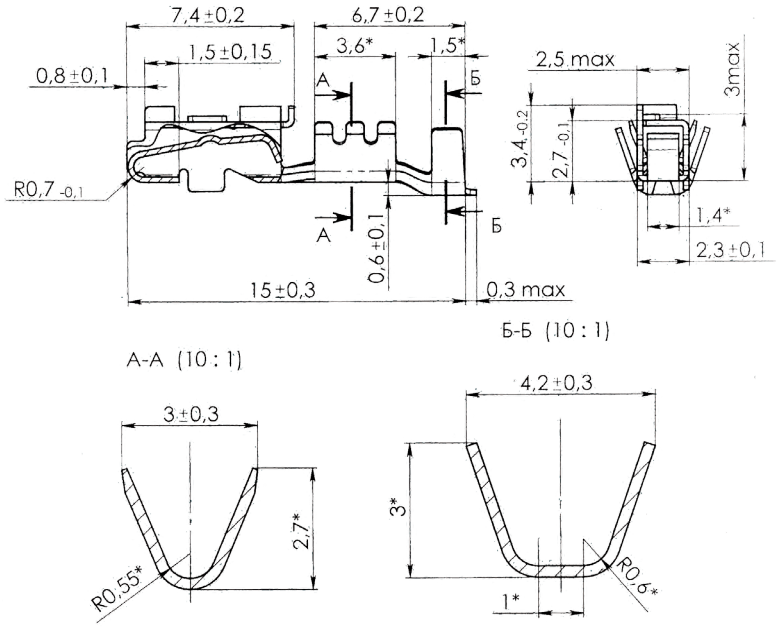

Количество в кассете:
СЦНК. 757474.075 - 6000 шт.

КОНТАКТ ГНЕЗДОВОЙ СЦНК.757474.103
ТУ 6313-013-07609017-2007

Обозначение контакта Шифр аналога	Ответный при сочленении контакт	Сечение провода, мм^2	Вид покрытия	Материал
СЦНК.757474.103 Без аналога	-	0,5..0,75	О 2..3	Лента Л68 ГОСТ 2208-2007

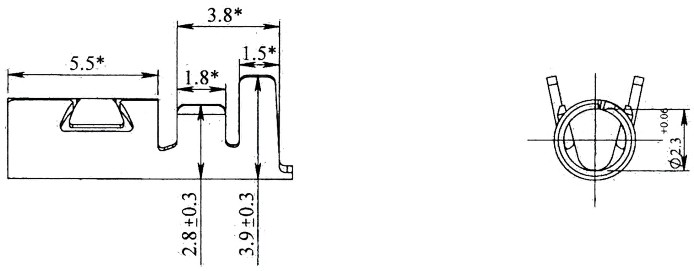

Серия 2,3

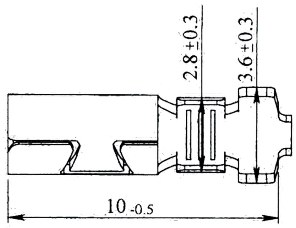

Количество в кассете:
СЦНК. 757474.103 - 6000 шт.

КОНТАКТ ГНЕЗДОВОЙ СЦНК.757474.111
ТУ 6313-013-07609017-2007

Обозначение контакта Шифр аналога	Ответный при сочленении контакт	Сечение провода, мм^2	Вид покрытия	Материал
СЦНК.757474.111 AMP 345206-1	-	0,3..0,5	О 2..3	Лента Л68 ГОСТ 2208-2007

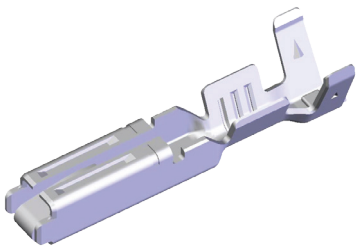

Серия 1,8

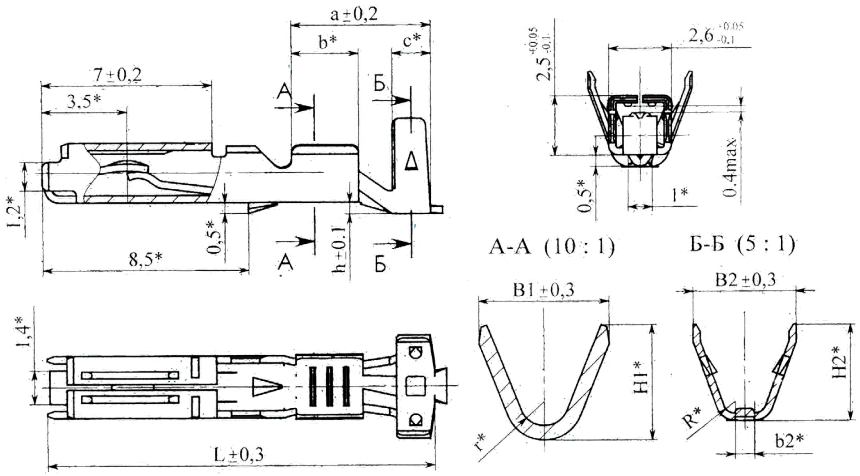

Количество в кассете:
СЦНК. 757474.111 - 4000 шт.

КОНТАКТ ГНЕЗДОВОЙ СЦНК.757474.112
ТУ 6313-013-07609017-2007

Обозначение контакта Шифр аналога	Ответный при сочленении контакт	Сечение провода, мм²	Вид покрытия	Материал
СЦНК.757474.112 AMP 776001-1	Штырь вилки диагностики OBD II	0,3..0,8	О 2..3	Лента Л68 ГОСТ 2208-2007



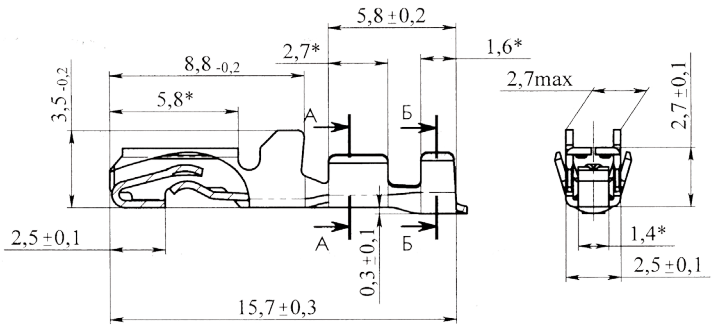

Серия 1,5

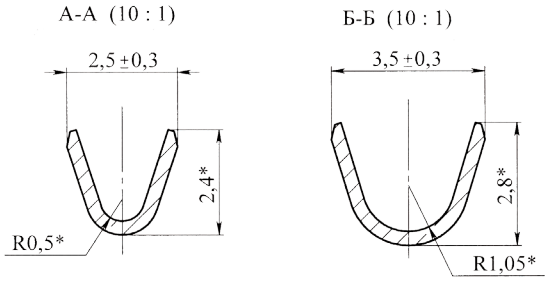

Количество в кассете:
СЦНК. 757474.112 - 5000 шт.

КОНТАКТ ГНЕЗДОВОЙ СЦНК.757474.123-02
ТУ 6313-013-07609017-2007

Обозначение контакта Шифр аналога	Ответный при сочленении контакт	Сечение провода, мм²	Вид покрытия	Материал
СЦНК.757474.123-02 AMP 282110-1		0,75..1,5	О 2..3	Лента Л68 ГОСТ 2208-2007



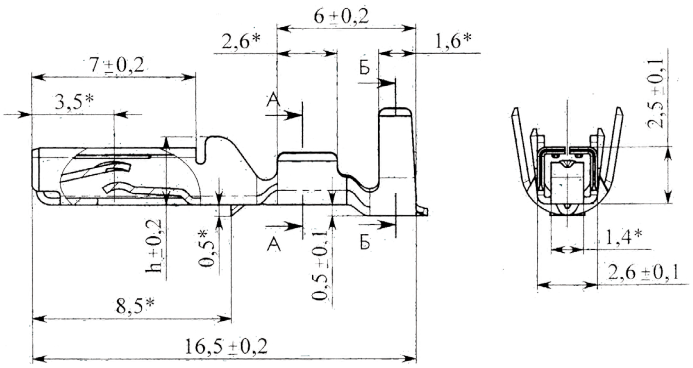

Серия 1,5

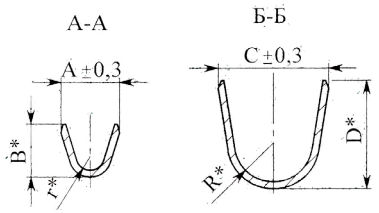

Количество в кассете:
СЦНК. 757474.123-02 - 4000 шт.

СТРУКТУРА УСЛОВНОГО ОБОЗНАЧЕНИЯ КОНТАКТОВ

СЦНК	XXXXXX	XXX
Индекс предприятия-изготовителя		
Условное обозначение детали (контакта): **685169 - контакт гнездовой;** **757463 - контакт кольцевой;** **757473 - контакт штыревой;** **757474 - контакт гнездовой;**		
Порядковый номер детали		

СТРУКТУРА УСЛОВНОГО ОБОЗНАЧЕНИЯ КОЛОДОК

СЦНК	757555	XXX
Индекс предприятия-изготовителя		
Условное обозначение детали (колодки): **757555 - колодка;** **434428 - колодка штыревая в сборе;** **434438 - колодка гнездовая в сборе;**		
Порядковый номер детали		

ТЕХНИЧЕСКИЕ ХАРАКТЕРИСТИКИ

Номинальное напряжение, В	42
Номинальная рабочая температура	-40..+125°C
Климатическое исполнение (по ГОСТ 15150)	0

КОЛОДКА ГНЕЗДОВАЯ В СБОРЕ СЦНК.434438.044
ТУ 6313-007-07609017-02

Обозначение колодки Шифр аналога	Наименование Контактность	Монтажные контакты (шифр)	Ответная часть
СЦНК.434438.044 AMP 925590-2 Bosch 1284485110	Колодка гнездовая герметичная 2-х контактная	СЦНК.685169.002	Датчик детонации

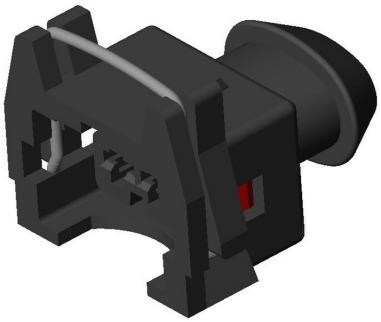

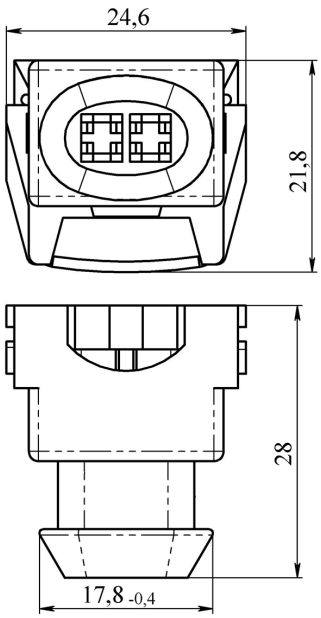

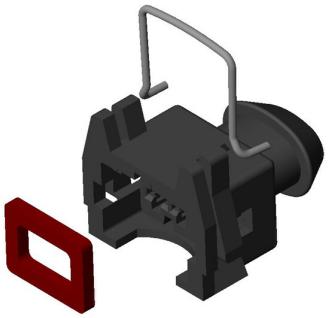

Комплектность:
Колодка СЦНК.757555.047
Прокладка СЦНК.754142.022
Пружина СЦНК.753651.006

Дополнительно приобретается:
Колпак СЦНК.735231.013

КОЛОДКА ГНЕЗДОВАЯ В СБОРЕ СЦНК.434438.045
ТУ 6313-007-07609017-02

Обозначение колодки Шифр аналога	Наименование Контактность	Монтажные контакты (шифр)	Ответная часть
СЦНК.434438.045 Delphi 12162547	Колодка гнездовая герметичная 3-х контактная	СЦНК.685169.003	Датчик скорости. Датчик неровной дороги.

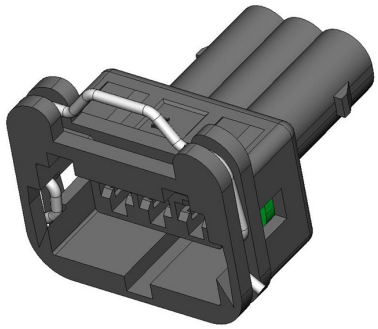

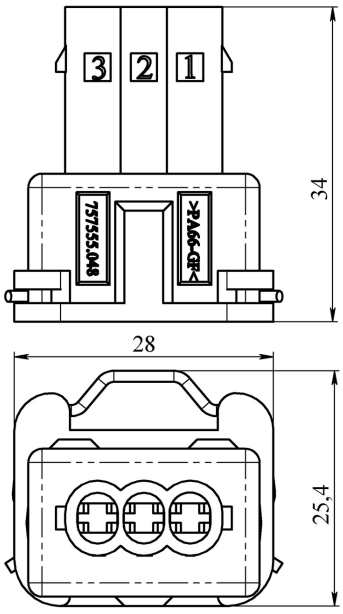

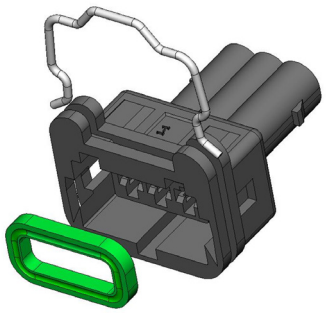

Комплектность:
Колодка СЦНК.757555.048
Прокладка СЦНК.754142.023
Пружина СЦНК.753651.004

Дополнительно приобретается:
Уплотнитель СЦНК.754142.034

КОЛОДКА ГНЕЗДОВАЯ В СБОРЕ СЦНК.434438.046
ТУ 6313-007-07609017-02

Обозначение колодки Шифр аналога	Наименование Контактность	Монтажные контакты (шифр)	Ответная часть
СЦНК.434438.046 Packard 12052644 (6006899)	Колодка гнездовая герметичная 2-х контактная	СЦНК.757474.060	Датчик коленчатого вала

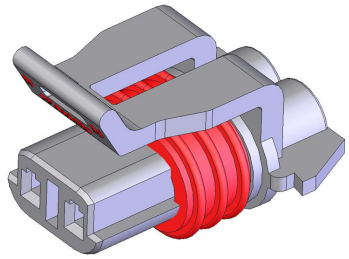

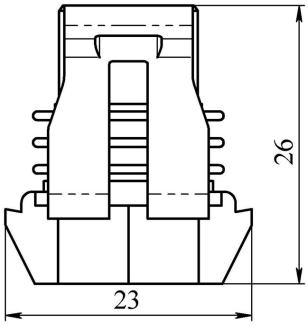

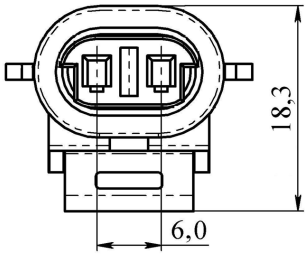

Комплектность:
Колодка СЦНК.757555.053
Прокладка СЦНК.754142.027

Дополнительно приобретается:
Уплотнитель СЦНК.754142.034

КОЛОДКА ГНЕЗДОВАЯ В СБОРЕ СЦНК.434438.047
ТУ 6313-007-07609017-02

Обозначение колодки Шифр аналога	Наименование Контактность	Монтажные контакты (шифр)	Ответная часть
СЦНК.434438.047 Packard 12052643 (620868)	Колодка гнездовая герметичная 2-х контактная	СЦНК.757474.060	Датчик адсорбера.

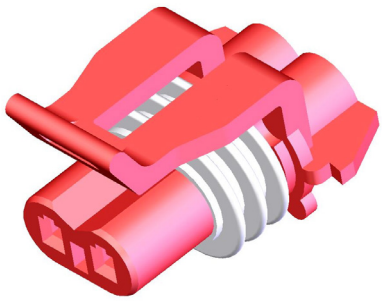

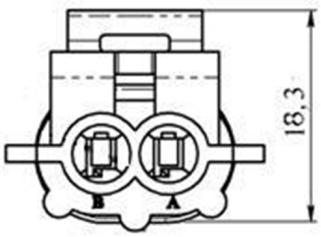

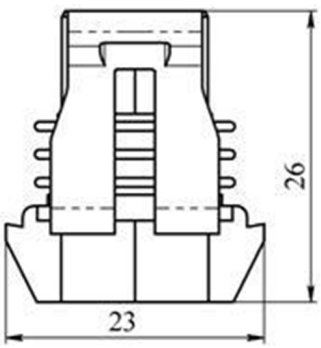

Комплектность:
Колодка СЦНК.757555.054
Прокладка СЦНК.754142.027-01

Дополнительно приобретается:
Уплотнитель СЦНК.754142.034

КОЛОДКА ГНЕЗДОВАЯ В СБОРЕ СЦНК.434438.049
ТУ 6313-007-07609017-02

Обозначение колодки Шифр аналога	Наименование Контактность	Монтажные контакты (шифр)	Ответная часть
СЦНК.434438.049 Packard 12052600	Колодка гнездовая герметичная 5-ти контактная	СЦНК.757474.060	Колодка штыревая СЦНК.434428.072 (СЦНК.757555.072)

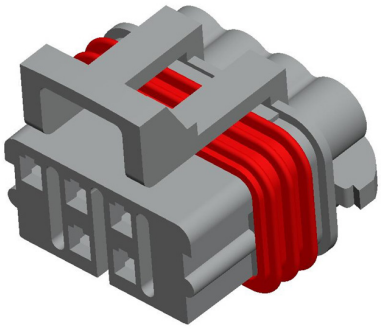

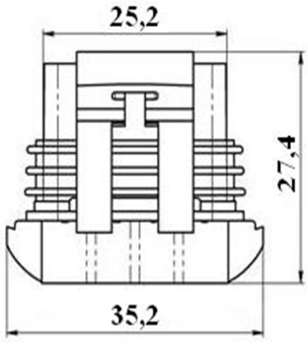

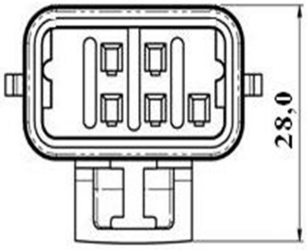



Комплектность:
Колодка СЦНК.757555.058
Прокладка СЦНК.754142.032

Дополнительно приобретается:
Уплотнитель СЦНК.754142.034 или
СЦНК.754142.034-01
Замок СЦНК.757541.026

КОЛОДКА ГНЕЗДОВАЯ В СБОРЕ СЦНК.434438.050
ТУ 6313-007-07609017-02

Обозначение колодки Шифр аналога	Наименование Контактность	Монтажные контакты (шифр)	Ответная часть
СЦНК.434438.050 Packard 12078090 (609384)	Колодка гнездовая герметичная 3-х контактная	СЦНК.757474.061	Датчик положения дроссельной заслонки.

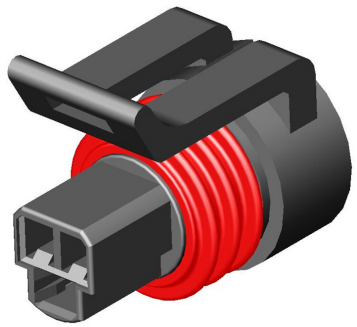

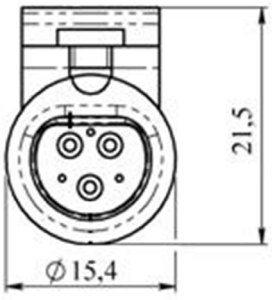

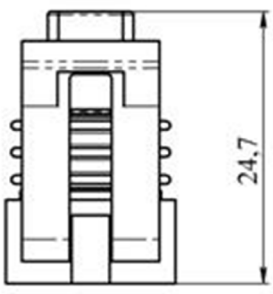

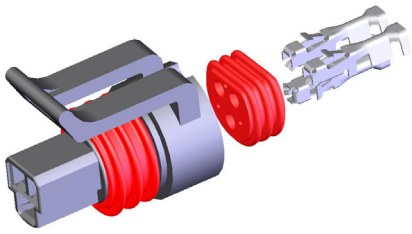

Комплектность:
Колодка СЦНК.757555.055
Прокладка СЦНК.754142.028
Уплотнитель СЦНК.754142.029

КОЛОДКА ГНЕЗДОВАЯ В СБОРЕ СЦНК.434438.051
ТУ 6313-007-07609017-02

Обозначение колодки Шифр аналога	Наименование Контактность	Монтажные контакты (шифр)	Ответная часть
СЦНК.434438.051 Packard 12161194 (620152)	Колодка гнездовая герметичная 2-х контактная	СЦНК.757474.057	Датчик температуры охлаждающей жидкости.

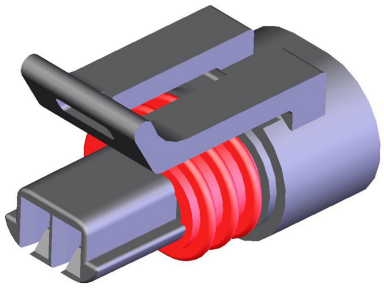

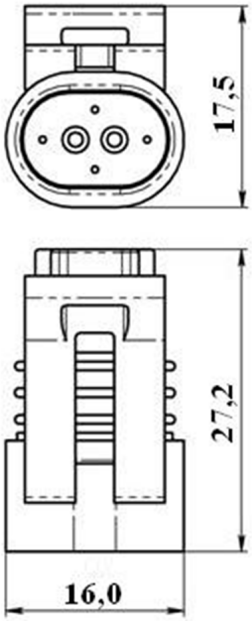

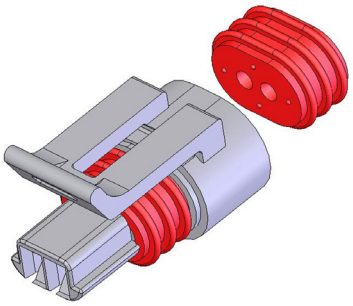

Комплектность:
Колодка СЦНК.757555.050
Прокладка СЦНК.754142.026
Уплотнитель СЦНК.754142.025

КОЛОДКА ГНЕЗДОВАЯ В СБОРЕ СЦНК.434438.052
ТУ 6313-007-07609017-02

Обозначение колодки Шифр аналога	Наименование Контактность	Монтажные контакты (шифр)	Ответная часть
СЦНК.434438.052 Packard 12162189 (618345)	Колодка гнездовая герметичная 4-х контактная	СЦНК.757474.057	Датчик механизма холостого хода.

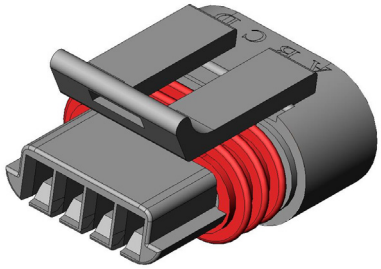

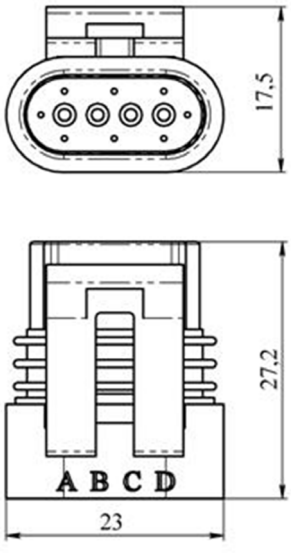

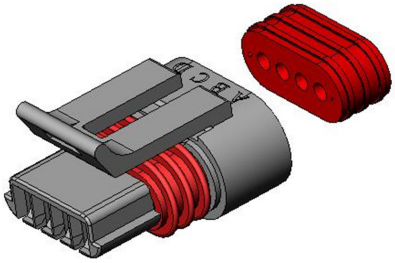

Комплектность:
Колодка СЦНК.757555.051
Прокладка СЦНК.754142.026-01
Уплотнитель СЦНК.754142.025-01

КОЛОДКА ГНЕЗДОВАЯ В СБОРЕ СЦНК.434438.053
ТУ 6313-007-07609017-02

Обозначение колодки Шифр аналога	Наименование Контактность	Монтажные контакты (шифр)	Ответная часть
СЦНК.434438.053 Packard 12015798	Колодка гнездовая герметичная 4-х контактная	СЦНК.757474.062	Колодка штыревая СЦНК.434428.076 (СЦНК.757555.076) Датчик кислорода.

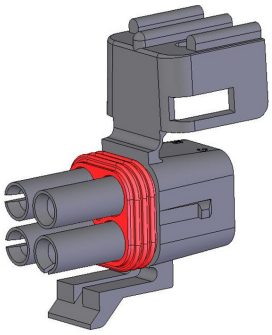

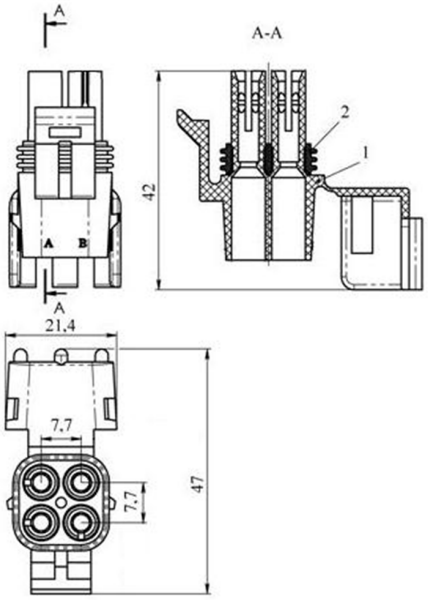

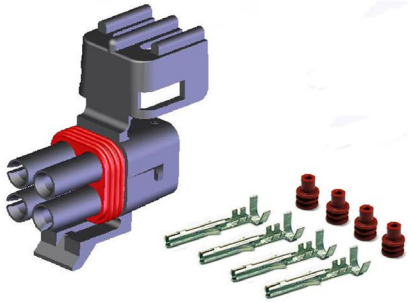

Комплектность:
Колодка СЦНК.757555.057
Прокладка СЦНК.754142.031

Дополнительно приобретается:
Уплотнитель СЦНК.754142.035 или
СЦНК.754142.037

КОЛОДКА ГНЕЗДОВАЯ В СБОРЕ СЦНК.434438.054
ТУ 6313-007-07609017-02

Обозначение колодки Шифр аналога	Наименование Контактность	Монтажные контакты (шифр)	Ответная часть
СЦНК.434438.054 Packard 12162859 (627531)	Колодка гнездовая герметичная 4-х контактная	СЦНК.757474.057	Датчик модуля зажигания.

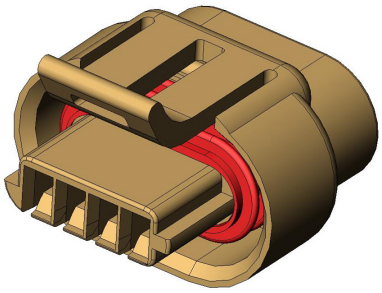

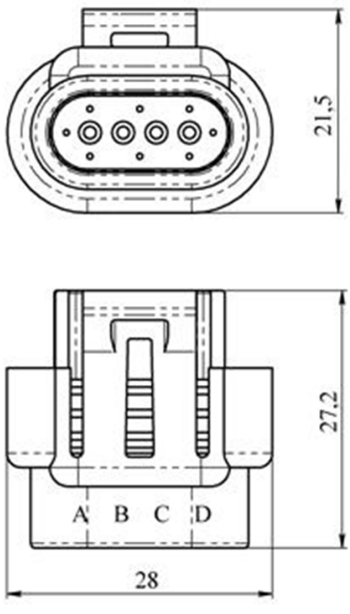

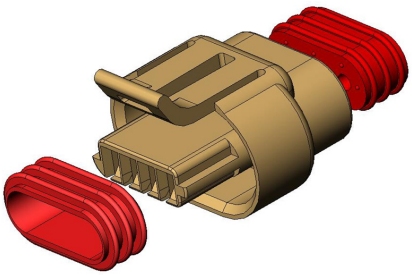

Комплектность:
Колодка СЦНК.757555.052
Прокладка СЦНК.754142.026-01
Уплотнитель СЦНК.754142.025-01

Цвет колодки: светло-серый

КОЛОДКА ГНЕЗДОВАЯ В СБОРЕ СЦНК.434438.055
ТУ 6313-007-07609017-02

Обозначение колодки Шифр аналога	Наименование Контактность	Монтажные контакты (шифр)	Ответная часть
СЦНК.434438.055 Bosch 1928403813 (629895)	Колодка гнездовая герметичная 5-ти контактная	СЦНК.685169.003	Датчик массового расхода воздуха.

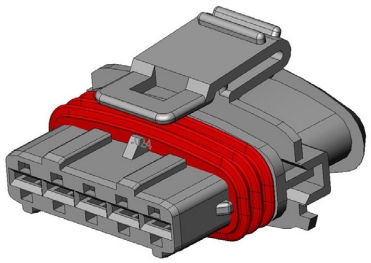

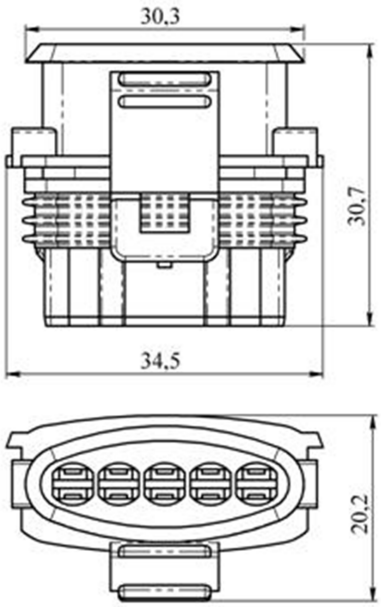

Комплектность:
Колодка СЦНК.757555.049
Прокладка СЦНК.754142.024

Дополнительно приобретается:
Уплотнитель СЦНК.754142.034 или
СЦНК.754142.036

КОЛОДКА ШТЫРЕВАЯ В СБОРЕ СЦНК.434428.072
ТУ 6313-007-07609017-02

Обозначение колодки Шифр аналога	Наименование Контактность	Монтажные контакты (шифр)	Ответная часть
СЦНК.434428.072 Packard 12052480 тип 103 Metri-Pack 150 series	Колодка штыревая 5-ти контактная	СЦНК.757473.040 СЦНК.757473.040-01	Колодка гнездовая СЦНК.434438.049

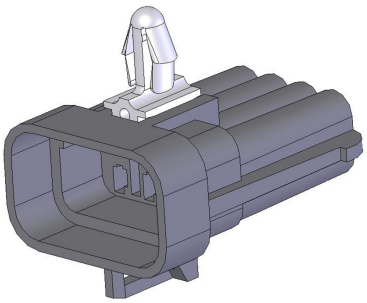

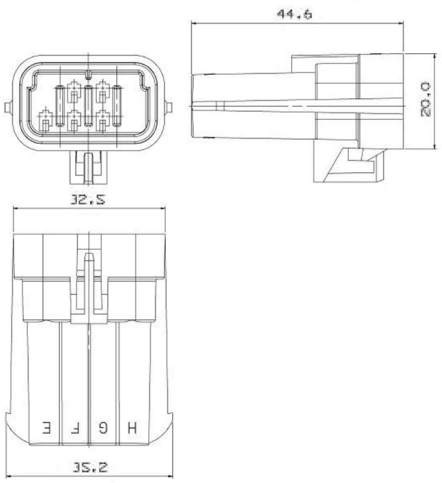

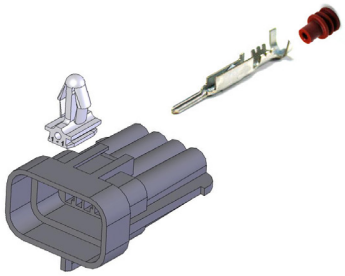

Комплектность:
Колодка СЦНК.757555.072
Клипса СЦНК.757541.046

Дополнительно приобретается:
Уплотнитель СЦНК.754142.034 или
СЦНК.754142.034-01
Замок СЦНК.757541.026

КОЛОДКА ГНЕЗДОВАЯ В СБОРЕ СЦНК.434438.116
ТУ 6313-007-07609017-02

Обозначение колодки Шифр аналога	Наименование Контактность	Монтажные контакты (шифр)	Ответная часть
СЦНК.434438.116 Packard 12129140	Колодка гнездовая герметичная 2-х контактная	СЦНК.757474.063	Форсунка Bosch 0280158502

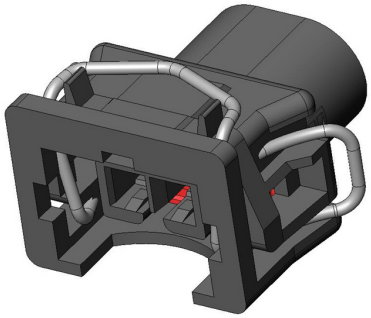

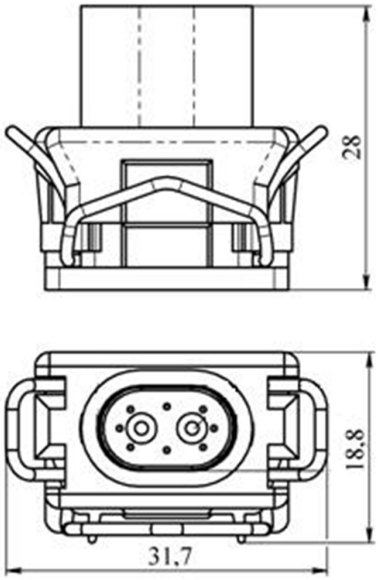

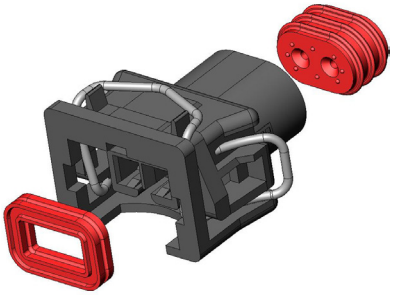

Комплектность:
Колодка СЦНК.757555.116
Прокладка СЦНК.754142.021
Уплотнитель СЦНК.754142.020
Пружина СЦНК.753651.032

КОЛОДКА ГНЕЗДОВАЯ В СБОРЕ СЦНК.434438.118
ТУ 6313-007-07609017-02

Обозначение колодки Шифр аналога	Наименование Контактность	Монтажные контакты (шифр)	Ответная часть
СЦНК.434438.118 Delphi 12162279	Колодка гнездовая герметичная 3-х контактная	СЦНК.757474.057	Датчик фаз 211-3706040 Колодка Delphi 12162266

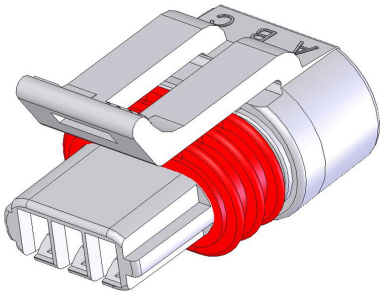

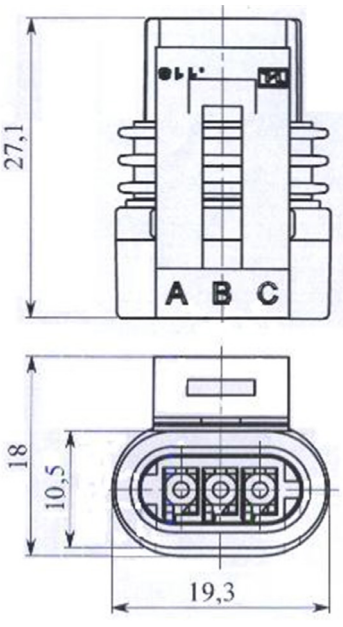

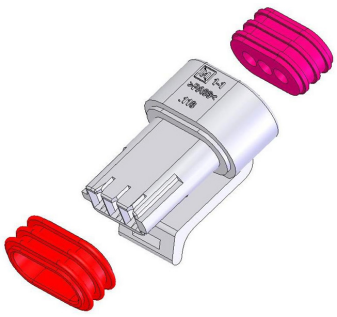

Комплектность:
Колодка СЦНК.757555.118
Прокладка СЦНК.754142.070
Уплотнитель СЦНК.754142.071

КОЛОДКА ГНЕЗДОВАЯ СЦНК.757555.042
ТУ 6313-007-07609017-02

Обозначение колодки Шифр аналога	Наименование Контактность	Монтажные контакты (шифр)	Ответная часть
СЦНК.757555.042	Колодка гнездовая герметичная 2-х контактная	СЦНК.757474.042	Колодка вентилятора

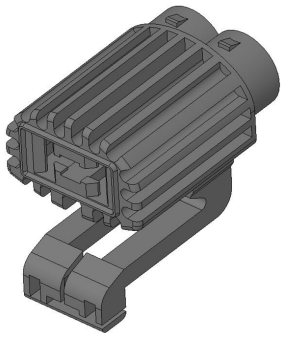

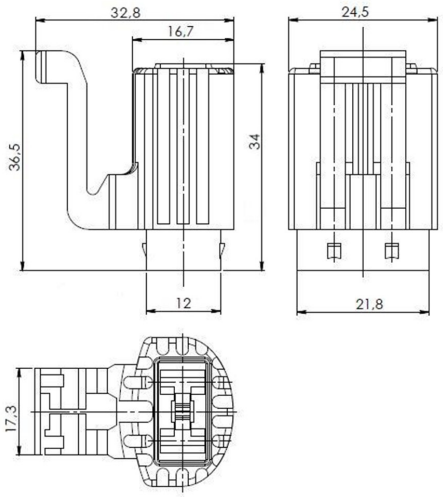

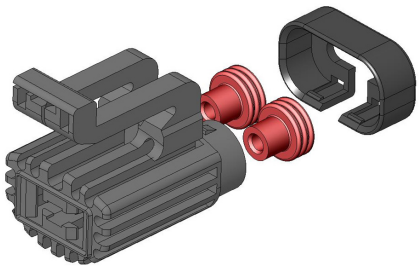

Комплектность:
Колодка СЦНК.757555.042
Замок СЦНК.757541.029
Уплотнитель СЦНК.754142.009

КОЛОДКА ШТЫРЕВАЯ СЦНК.757555.063
ТУ 6313-007-07609017-02

Обозначение колодки Шифр аналога	Наименование Контактность	Монтажные контакты (шифр)	Ответная часть
СЦНК.757555.063 Delphi 12162279	Колодка штыревая 2-х контактная	СЦНК.757473.040	Датчик иммобилизатора.

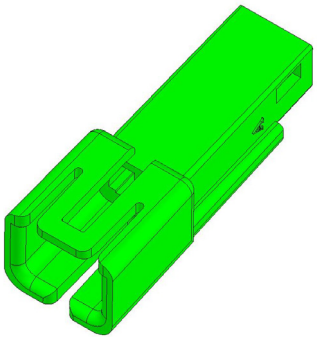

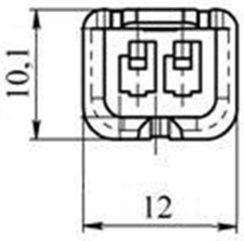

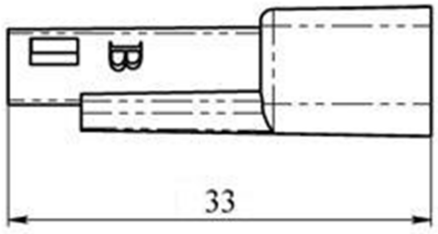

Схема установки контакта.

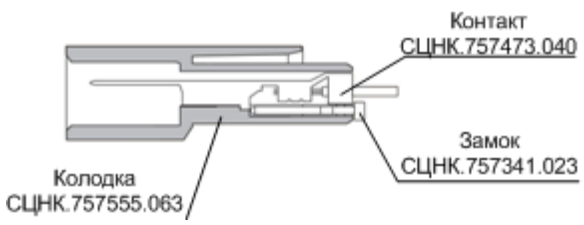

КОЛОДКА ШТЫРЕВАЯ СЦНК.757555.065
ТУ 6313-007-07609017-02

Обозначение колодки Шифр аналога	Наименование Контактность	Монтажные контакты (шифр)	Ответная часть
СЦНК.757555.065 Packard 12047663	Колодка штыревая 2-х контактная	СЦНК.757473.040	Датчик иммобилизатора

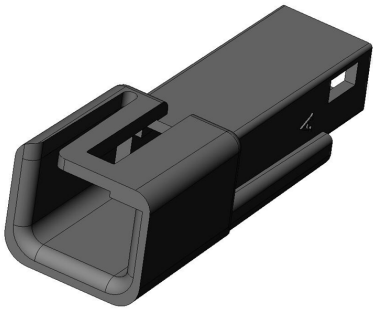

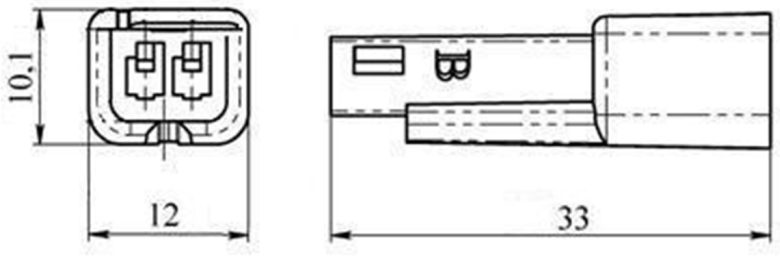

Схема установки контакта.

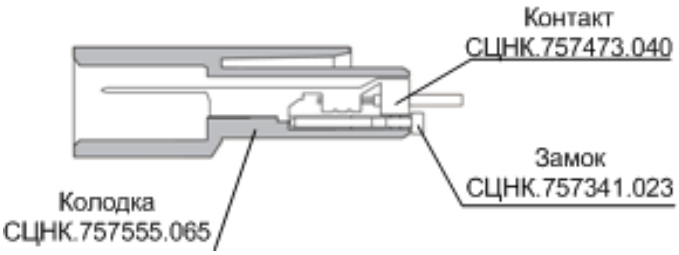

КОЛОДКА ГНЕЗДОВАЯ СЦНК.757555.066
ТУ 6313-007-07609017-02

Обозначение колодки Шифр аналога	Наименование Контактность	Монтажные контакты (шифр)	Ответная часть
СЦНК.757555.066 Reinshagen 418046	Колодка гнездовая 9-ти контактная	СЦНК.757474.050 или СЦНК.757474.050-01 х4 шт. СЦНК.757474.051 х5 шт.	Реле

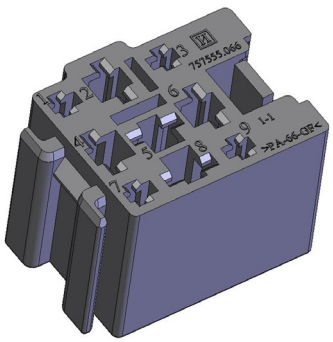

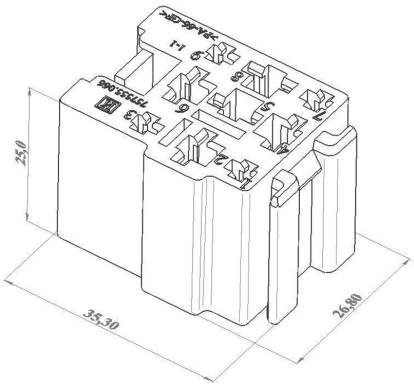

Вариант сочетания колодки
СЦНК.757555.066
с колодкой СЦНК.757555.117-31

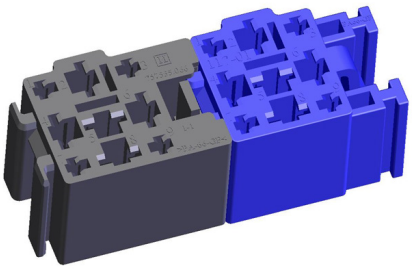

КОЛОДКА ГНЕЗДОВАЯ СЦНК.757555.067-01
ТУ 6313-007-07609017-02

Обозначение колодки Шифр аналога	Наименование Контактность	Монтажные контакты (шифр)	Ответная часть
СЦНК.757555.067-01 Reinshagen 419336	Колодка гнездовая 2-х контактная	СЦНК.757474.053 СЦНК.757474.053-01	Предохранитель

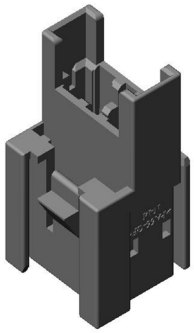

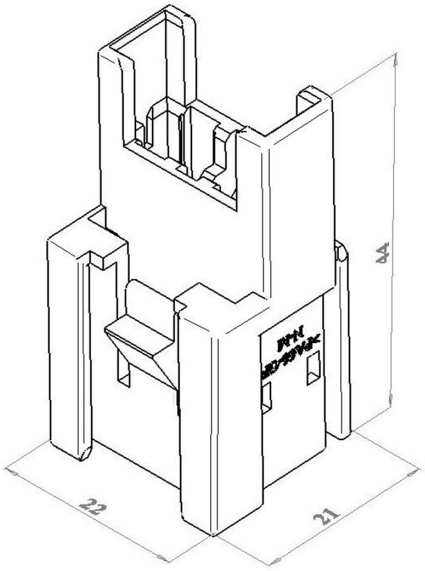

Схема сочетания колодки
СЦНК.757555.067-01
с колодкой СЦНК.757555.066

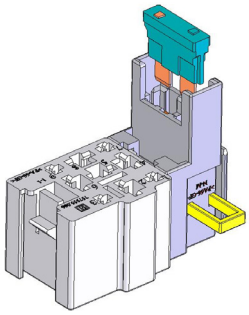

КОЛОДКА ГНЕЗДОВАЯ СЦНК.757555.068
ТУ 6313-007-07609017-02

Обозначение колодки Шифр аналога	Наименование Контактность	Монтажные контакты (шифр)	Ответная часть
СЦНК.757555.068 Delphi 12020043 (695210)	Колодка гнездовая 12-ти контактная	СЦНК.757474.068	-

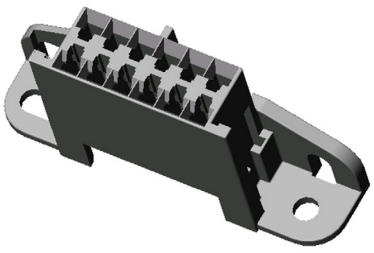

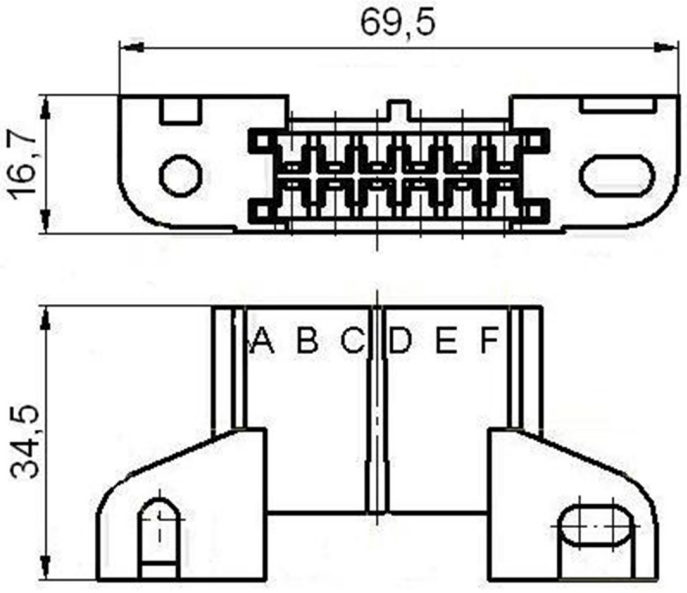

КОЛОДКА ШТЫРЕВАЯ СЦНК.757555.071
ТУ 6313-007-07609017-02

Обозначение колодки Шифр аналога	Наименование Контактность	Монтажные контакты (шифр)	Ответная часть
СЦНК.757555.071 Packard 12015987 Metri-Pack 480 series	Колодка штыревая 1-но контактная	СЦНК.757473.044	Колодка СЦНК.757555.088

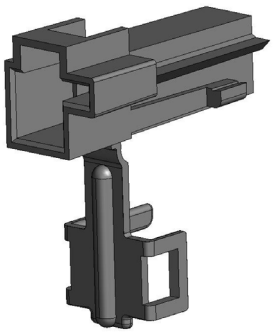

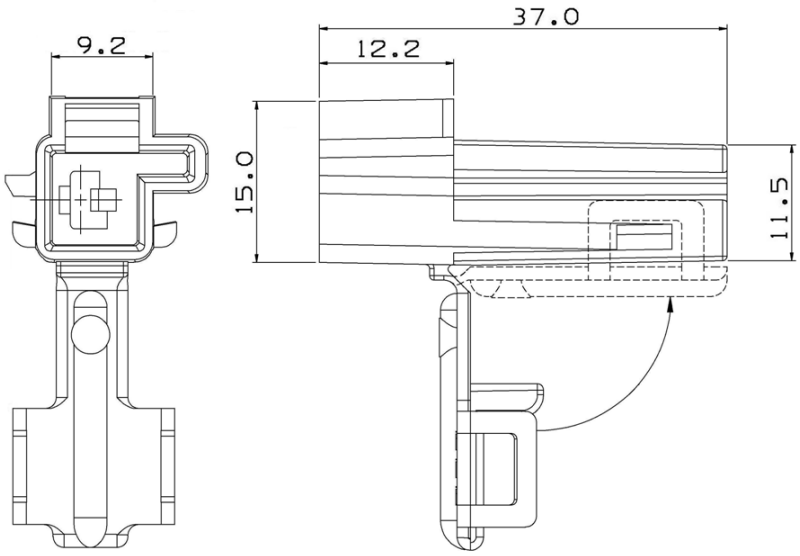

КОЛОДКА ШТЫРЕВАЯ СЦНК.757555.072
ТУ 6313-007-07609017-02

Обозначение колодки Шифр аналога	Наименование Контактность	Монтажные контакты (шифр)	Ответная часть
СЦНК.757555.072 Packard 12052480 тип 103 Metri-Pack 150 series	Колодка штыревая 2-х контактная	СЦНК.757473.040 СЦНК.757473.040-01	Колодка СЦНК.434438.049

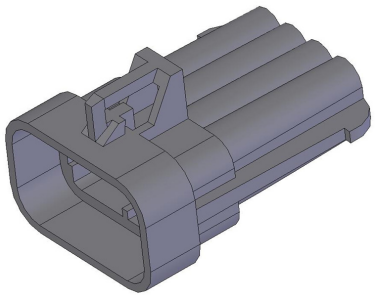

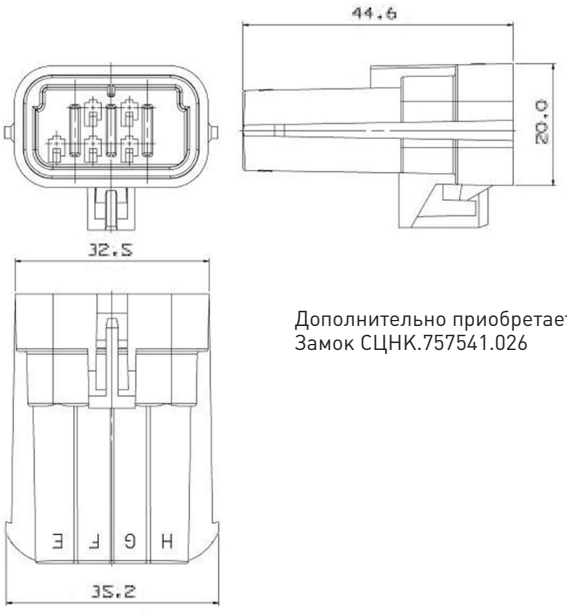

Дополнительно приобретается:
Замок СЦНК.757541.026

КОЛОДКА ШТЫРЕВАЯ СЦНК.757555.076
ТУ 6313-007-07609017-02

Обозначение колодки Шифр аналога	Наименование Контактность	Монтажные контакты (шифр)	Ответная часть
СЦНК.757555.076 Packard 12015024	Колодка штыревая 4-х контактная	СЦНК.757473.055 СЦНК.757473.055-01	Колодка СЦНК.434438.053

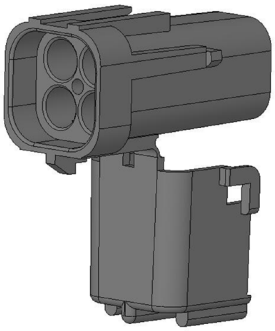

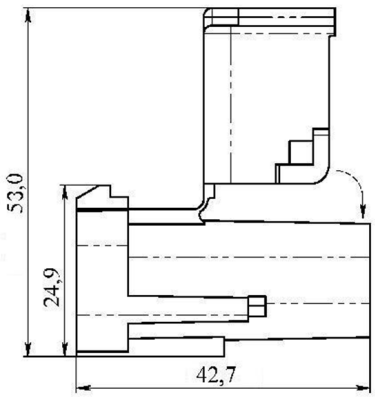

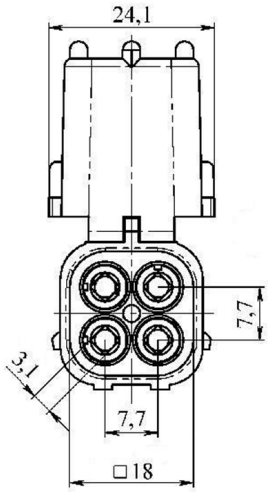



Дополнительно приобретается:
Уплотнитель СЦНК.754142.035 или
СЦНК.754142.037

КОЛОДКА ГНЕЗДОВАЯ СЦНК.757555.088
ТУ 6313-007-07609017-02

Обозначение колодки Шифр аналога	Наименование Контактность	Монтажные контакты (шифр)	Ответная часть
СЦНК.757555.088 Packard 12015952 Metri-Pack 480 series	Колодка гнездовая 1-но контактная	СЦНК.757474.064	Колодка СЦНК.757555.071



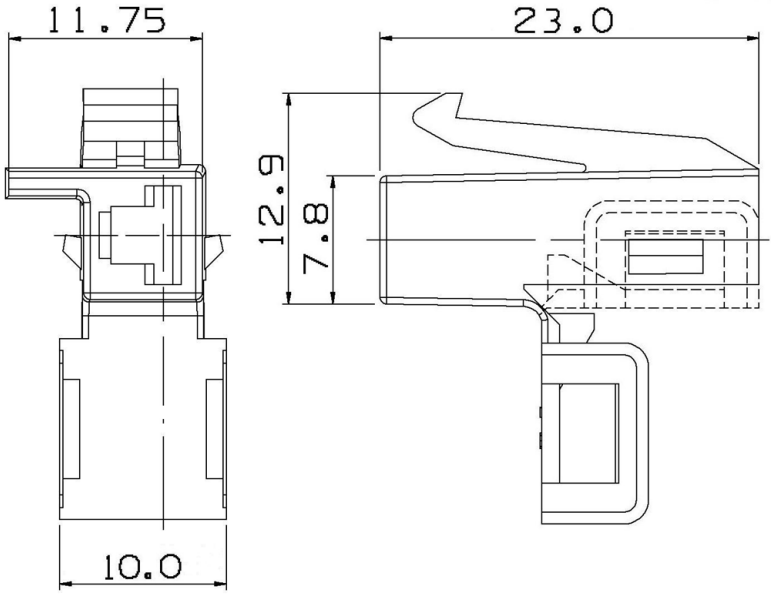

КОЛОДКА ГНЕЗДОВАЯ СЦНК.757555.117-01
ТУ 6313-007-07609017-02

Обозначение колодки Шифр аналога	Наименование Контактность	Монтажные контакты (шифр)	Ответная часть
СЦНК.757555.117-01	Колодка гнездовая 9-ти контактная	СЦНК.757474.505.00.00 или СЦНК.757474.505.00.01 х5 шт. СЦНК.757474.391.00.00 или СЦНК.757474.391.00.00 х4 шт.	Реле

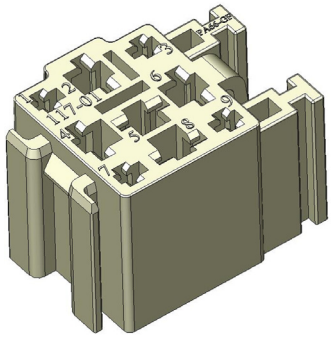

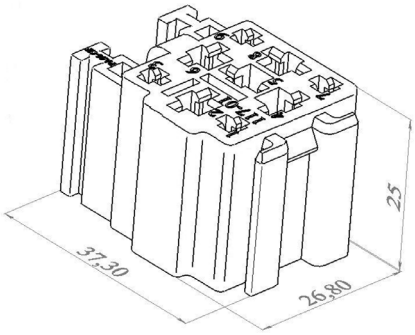

Вариант сочетания колодки
СЦНК.757555.066 с колодкой
СЦНК.757555.117-31

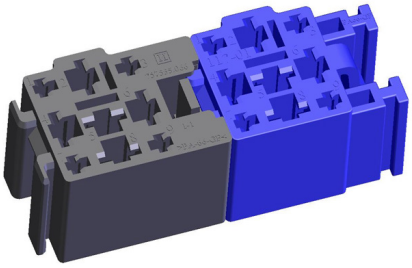

КОЛОДКА ГНЕЗДОВАЯ СЦНК.757555.127
ТУ 6313-007-07609017-02

Обозначение колодки Шифр аналога	Наименование Контактность	Монтажные контакты (шифр)	Ответная часть
СЦНК.757555.127 AMP 174047-2 Multi Lock серии 40	Колодка гнездовая 20-ти контактная	СЦНК.757474.058	Разъем блока управления иммобилизатора. Разъем отопителя. Разъем контроллера САУО.

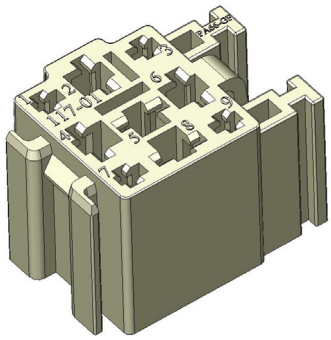

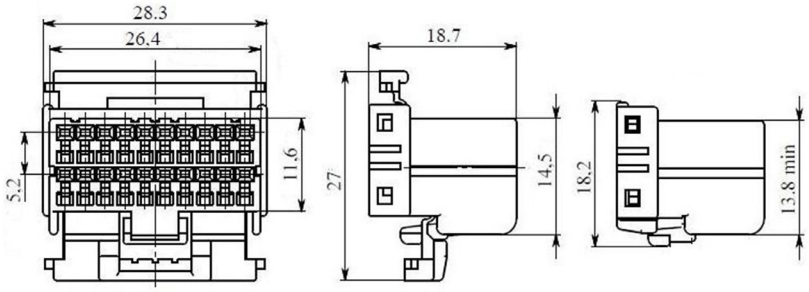

КОНТАКТ ГНЕЗДОВОЙ В СБОРЕ СЦНК.685169.002
ТУ 6313-007-07609017-02

Обозначение контакта Шифр аналога	Ответный при сочленении контакт	Сечение провода, мм^2	Вид покрытия	Материал
СЦНК.685169.002 АМР 927771-3	0,77-0,83	0,5..1,0	О 2..3	Лента Л68 ГОСТ 2208-2007
СЦНК.685169.002-01 АМР 927775-3		0,5..1,0		
СЦНК.685169.002-02 АМР 1-927768-3		1,5..2,5		
СЦНК.685169.002-03 АМР 927773-3		1,5..2,5		



Серия 2,8

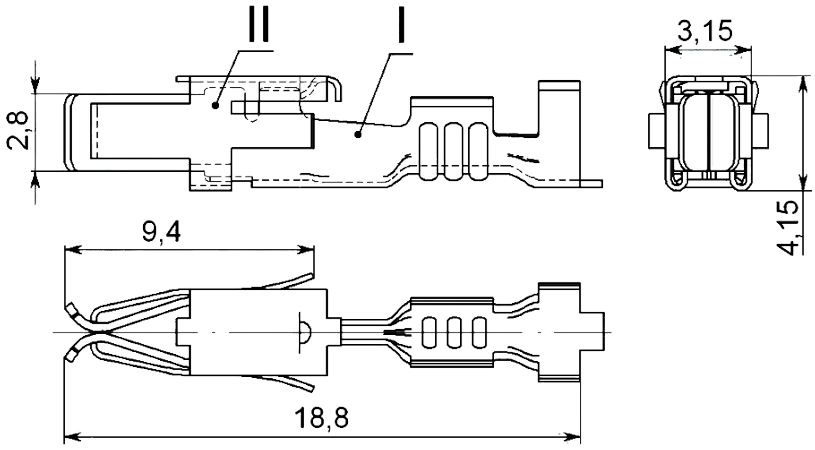

Количество в кассете:
СЦНК.685169.002-(00,01) - 4000 шт.
СЦНК.685169.002-02 - 3000 шт.
СЦНК.685169.002-03 - 2500 шт.

КОНТАКТ ГНЕЗДОВОЙ В СБОРЕ СЦНК.685169.003
ТУ 6313-007 - 07609017-02

Обозначение контакта Шифр аналога	Ответный при сочленении контакт	Сечение провода, мм^2	Вид покрытия	Материал
СЦНК.685169.003 АМР 929939-3	0,77 ..0,83	0,5 .. 1,0	О 2..3	Лента Л68 ГОСТ 2208-2007

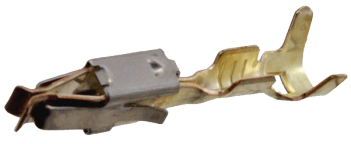

Серия "Лира"

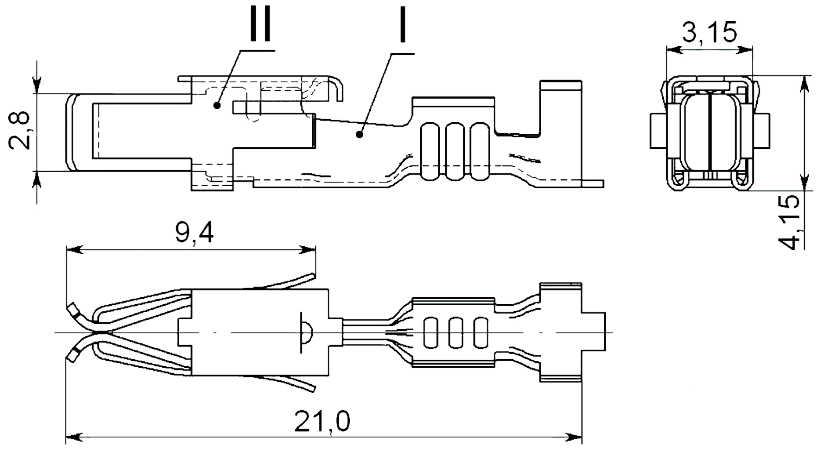

Количество в кассете:
СЦНК.685169.003 - 3500 шт.

1. Контакт СЦНК.757474.072
2. Пружина СЦНК.753651.010

КОНТАКТ КОЛЬЦЕВОЙ СЦНК.757463.002
ТУ 6313-007 - 07609017-02

Обозначение контакта Шифр аналога	Ответный при сочленении контакт	Сечение провода, мм^2	Вид покрытия	Материал
СЦНК.757463.002	Винт М6	1,25..2,5	О 2..3	Лента Л68 ГОСТ 2208-2007

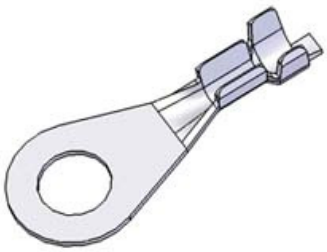

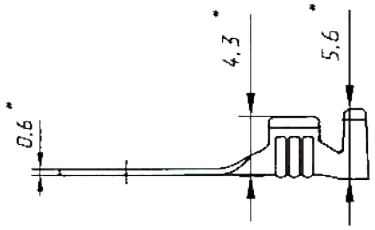

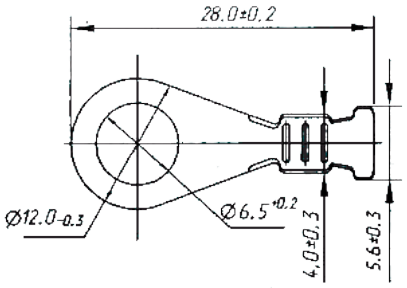

Серия Ø6,5

Количество в кассете:
СЦНК. 757463.002 - 3000 шт.

КОНТАКТ ШТЫРЕВОЙ СЦНК.757473.040
ТУ 6313-007 - 07609017-02

Обозначение контакта Шифр аналога	Ответный при сочленении контакт	Сечение провода, мм^2	Вид покрытия	Материал
СЦНК.757473.040	СЦНК.757474.060	0,5..1,0	О 2..3	Лента Л68 ГОСТ 2208-2007
СЦНК.757473.040-01		0,75..1,5		



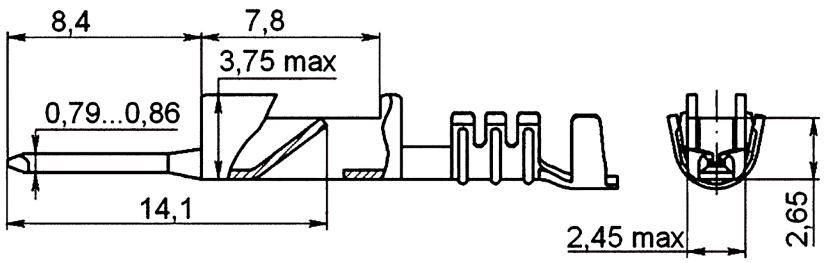

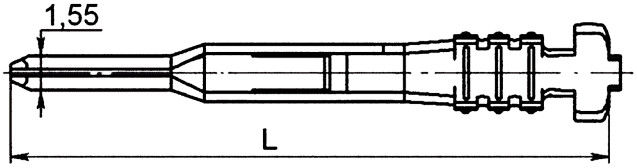

Серия 1,5

Количество в кассете:
СЦНК.757473.040 - 5000 шт.
СЦНК.757473.040-01 - 3500 шт.

КОНТАКТ ШТЫРЕВОЙ СЦНК.757473.041
ТУ 6313-007 - 07609017-02

Обозначение контакта Шифр аналога	Ответный при сочленении контакт	Сечение провода, мм²	Вид покрытия	Материал
СЦНК.757473.041	СЦНК.757474.505 (1/02505)	0,5..1,0	О 2..3	Лента Л68 ГОСТ 2208-2007

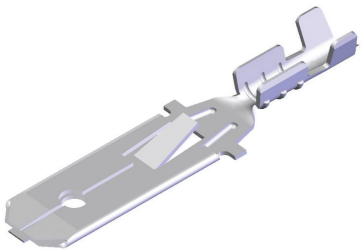

Серия 6,3

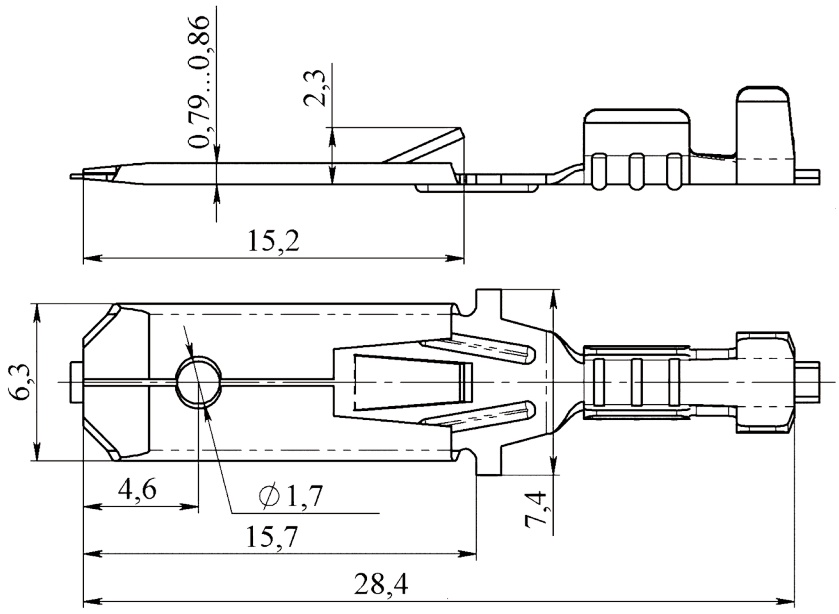

Количество в кассете:
СЦНК.757473.041 - 3000 шт.

КОНТАКТ ШТЫРЕВОЙ СЦНК.757473.042
ТУ 6313-007 - 07609017-02

Обозначение контакта Шифр аналога	Ответный при сочленении контакт	Сечение провода, мм²	Вид покрытия	Материал
СЦНК.757473.042	СЦНК.757474.497 (1/02497)	0,75..2,0	О 2..3	Лента Л68 ГОСТ 2208-2007

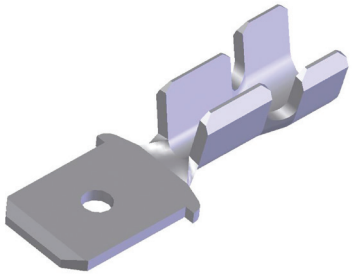

Серия 6,3

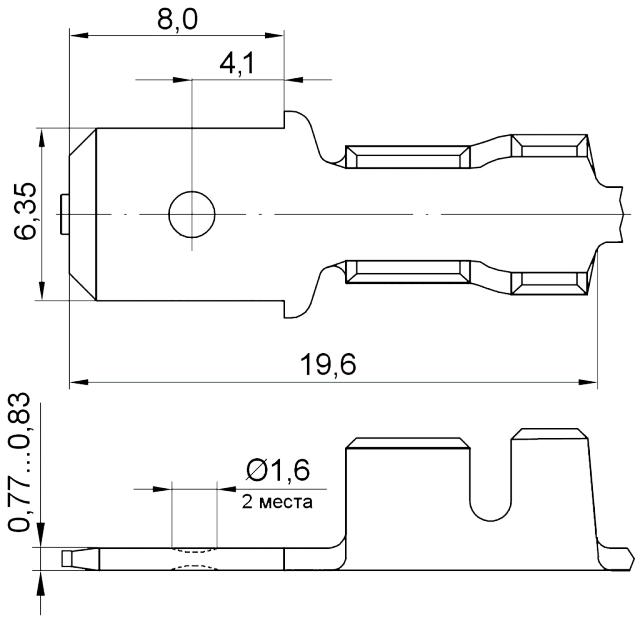

Количество в кассете:
СЦНК.757473.042 - 4000 шт.

КОНТАКТ ШТЫРЕВОЙ СЦНК.757473.044
ТУ 6313-007 - 07609017-02

Обозначение контакта Шифр аналога	Ответный при сочленении контакт	Сечение провода, мм^2	Вид покрытия	Материал
СЦНК.757473.044	СЦНК.757474.064	1,0..2,0	О 2..3	Лента Л68 ГОСТ 2208-2007



Серия 4,8

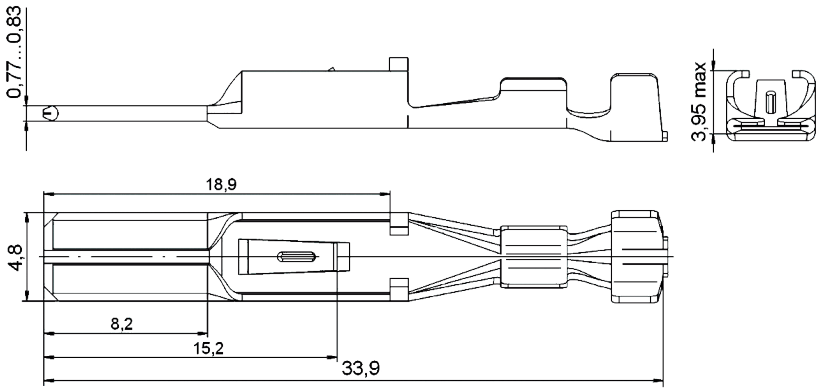

Количество в кассете:
СЦНК.757473.044 - 2500 шт.

КОНТАКТ ШТЫРЕВОЙ СЦНК.757473.055
ТУ 6313-007 - 07609017-02

Обозначение контакта Шифр аналога	Ответный при сочленении контакт	Сечение провода, мм^2	Вид покрытия	Материал
СЦНК.757473.055	СЦНК.757474.062	1,0..2,5	О 2..3	Лента Л68 ГОСТ 2208-2007
СЦНК.757473.055-01		0,5..0,8		

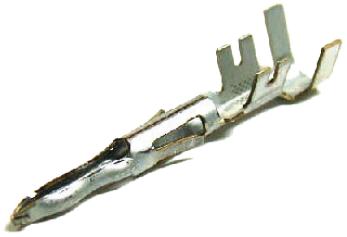

Серия 2,6

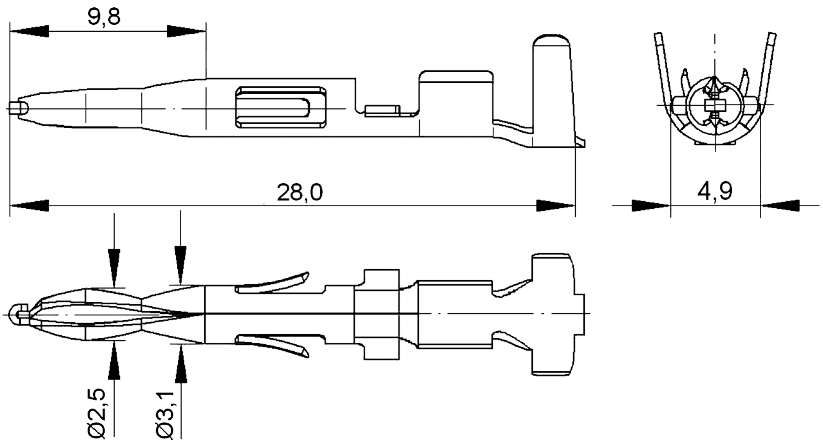

Количество в кассете:
СЦНК.757473.055(-01) - 2500 шт.

КОНТАКТ ГНЕЗДОВОЙ СЦНК.757474.042
ТУ 6313-007 - 07609017-02

Обозначение контакта Шифр аналога	Ответный при сочленении контакт	Сечение провода, мм^2	Вид покрытия	Материал
СЦНК.757474.042	0,76..0,86	2,5..4,0	О 2..3	Лента Л68 ГОСТ 2208-2007

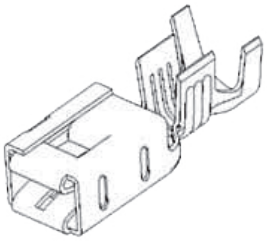

Серия 5,2

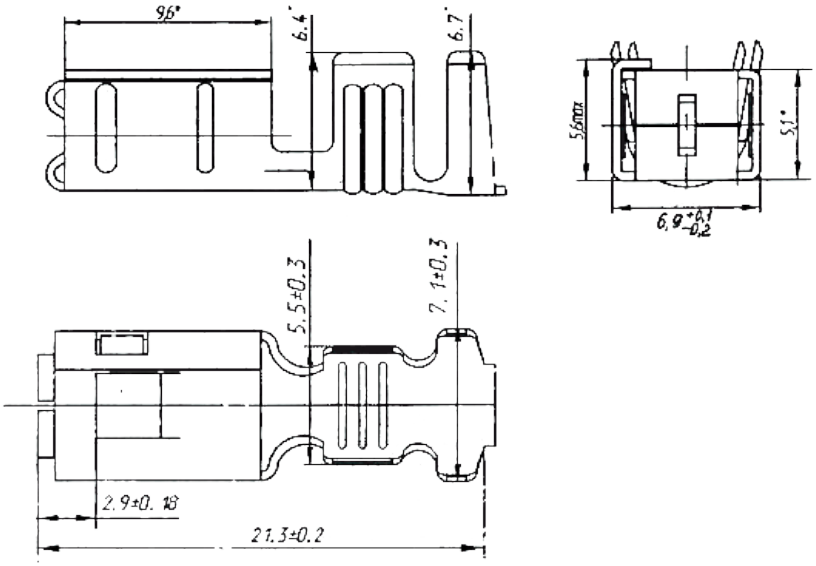

Количество в кассете:
СЦНК.757474.042 - 1000 шт.

КОНТАКТ ГНЕЗДОВОЙ СЦНК.757474.050
ТУ 6313-007 - 07609017-02

Обозначение контакта Шифр аналога	Ответный при сочленении контакт	Сечение провода, мм^2	Вид покрытия	Материал
СЦНК.757474.050	0,76..0,86	0,5..1,0	О 2..3	Лента Л68 ГОСТ 2208-2007
СЦНК.757474.050-01		1,25..2,5		

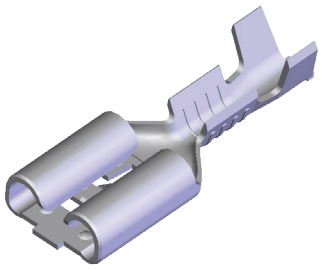

Серия 6,3

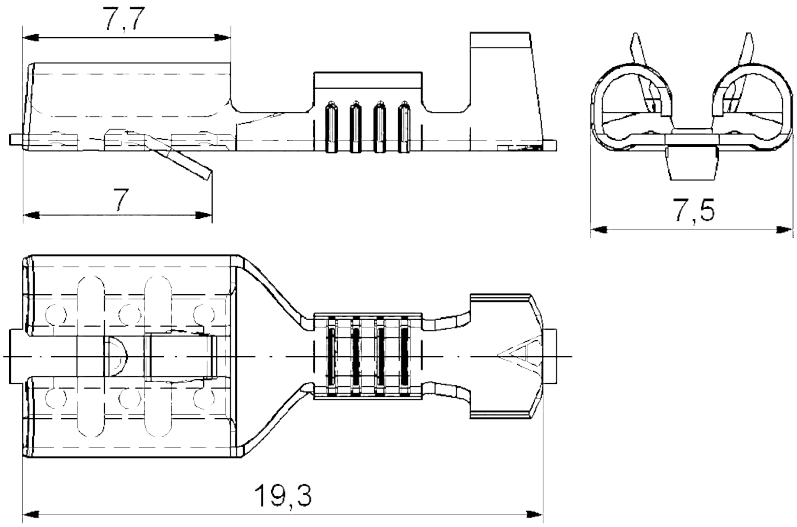

Количество в кассете:
СЦНК.757474.050 - 5000 шт.
СЦНК.757474.050-01 - 4000 шт.

КОНТАКТ ГНЕЗДОВОЙ СЦНК.757474.051
ТУ 6313-007 - 07609017-02

Обозначение контакта Шифр аналога	Ответный при сочленении контакт	Сечение провода, мм^2	Вид покрытия	Материал
СЦНК.757474.051	0,76..0,86	4,0..6,0	О 2..3	Лента Л68 ГОСТ 2208-2007

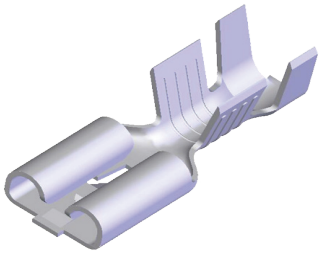

Серия 6,3

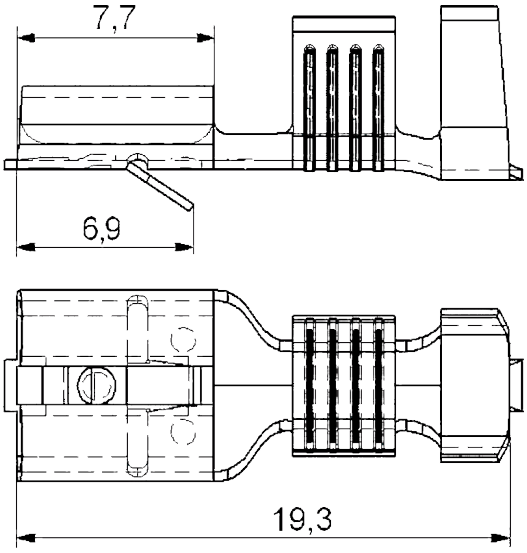

Количество в кассете:
СЦНК.757474.051 - 5000 шт.

КОНТАКТ ГНЕЗДОВОЙ СЦНК.757474.052
ТУ 6313-007 - 07609017-02

Обозначение контакта Шифр аналога	Ответный при сочленении контакт	Сечение провода, мм^2	Вид покрытия	Материал
СЦНК.757474.052 СЦНК.757474.052-01	0,77..0,83	0,5..1,5	О 2..3	Лента Л68 ГОСТ 2208-2007

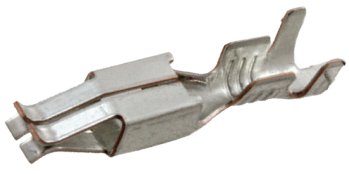

Серия «Лира»

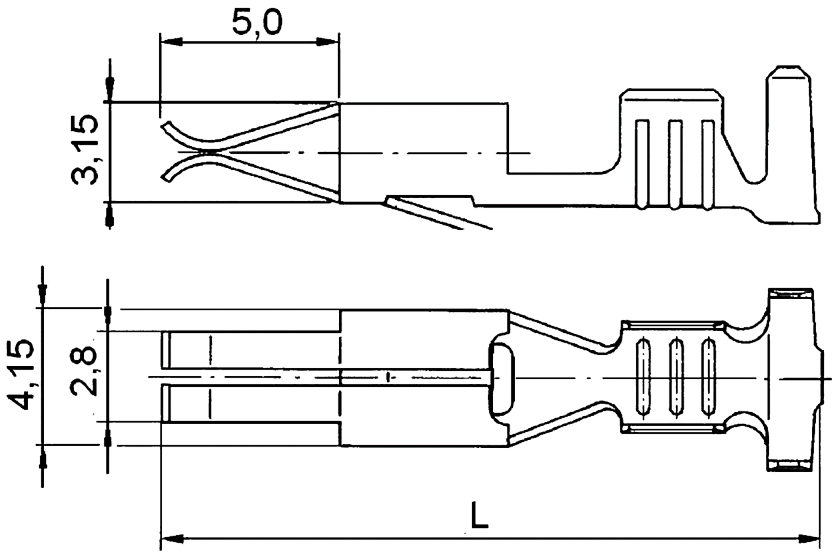

Количество в кассете:
СЦНК.757474.052 - 3000 шт.
СЦНК.757474.052-01 - 4000 шт.

КОНТАКТ ГНЕЗДОВОЙ СЦНК.757474.053
ТУ 6313-007 - 07609017-02

Обозначение контакта Шифр аналога	Ответный при сочленении контакт	Сечение провода, мм^2	Вид покрытия	Материал
СЦНК.757474.053	0,61..0,65	1,25..2,5	О 2..3	Лента Л68 ГОСТ 2208-2007
СЦНК.757474.053-01		4,0..6,0		
СЦНК.757474.053-02		0,75..1,0		

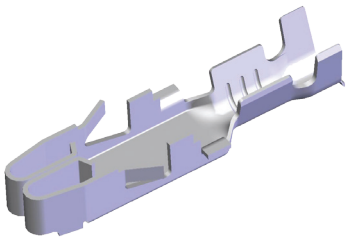

Серия 5,2

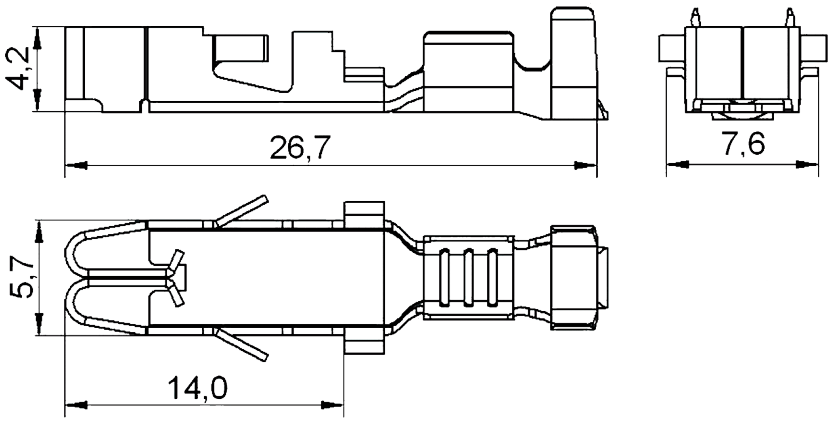

Количество в кассете:
СЦНК.757474.053(-01) - 2500 шт.
СЦНК.757474.053-02 - 3000 шт.

КОНТАКТ ГНЕЗДОВОЙ СЦНК.757474.057
ТУ 6313-007 - 07609017-02

Обозначение контакта Шифр аналога	Ответный при сочленении контакт	Сечение провода, мм^2	Вид покрытия	Материал
СЦНК.757474.057	0,79..0,86	0,5..1,25	О 2..3	Лента Л68 ГОСТ 2208-2007

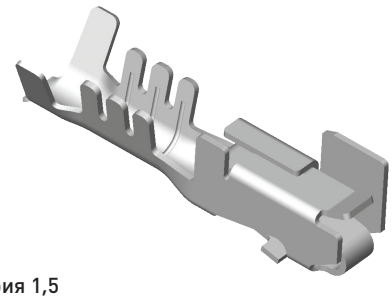

Серия 1,5

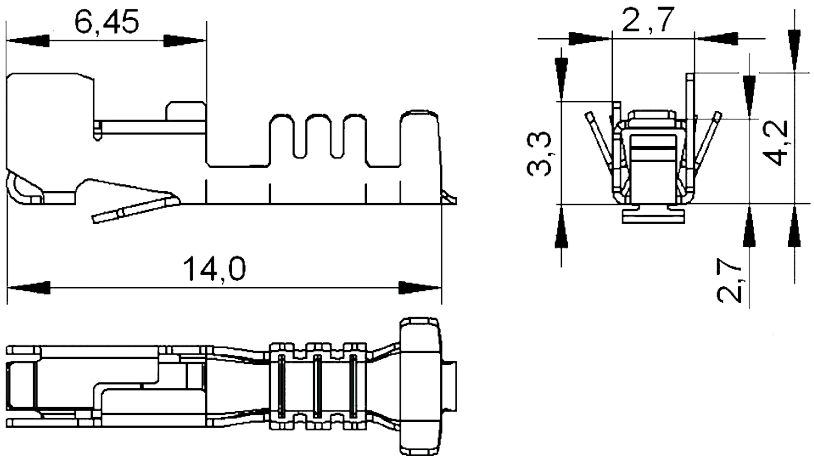

Количество в кассете:
СЦНК.757474.057 - 5000 шт.

КОНТАКТ ГНЕЗДОВОЙ СЦНК.757474.058
ТУ 6313-007 - 07609017-02

Обозначение контакта Шифр аналога	Ответный при сочленении контакт	Сечение провода, мм^2	Вид покрытия	Материал
СЦНК.757474.058	0,62..0,67	0,5..1,25	О 2..3	Лента Л68 ГОСТ 2208-2007

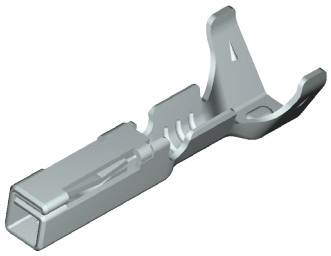

Серия 1,0

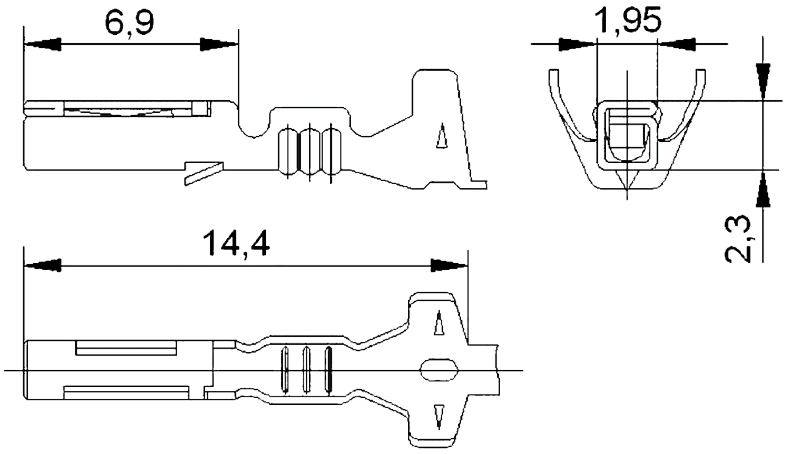

Количество в кассете:
СЦНК.757474.058 - 5000 шт.

КОНТАКТ ГНЕЗДОВОЙ СЦНК.757474.060
ТУ 6313-007 - 07609017-02

Обозначение контакта Шифр аналога	Ответный при сочленении контакт	Сечение провода, мм^2	Вид покрытия	Материал
СЦНК.757474.060	0,79..0,86	0,5..1,25	О 2..3	Лента Л68 ГОСТ 2208-2007

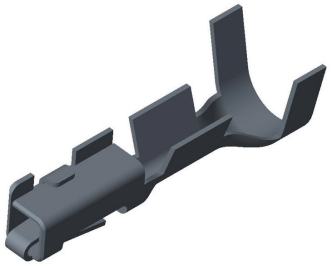

Серия 1,5

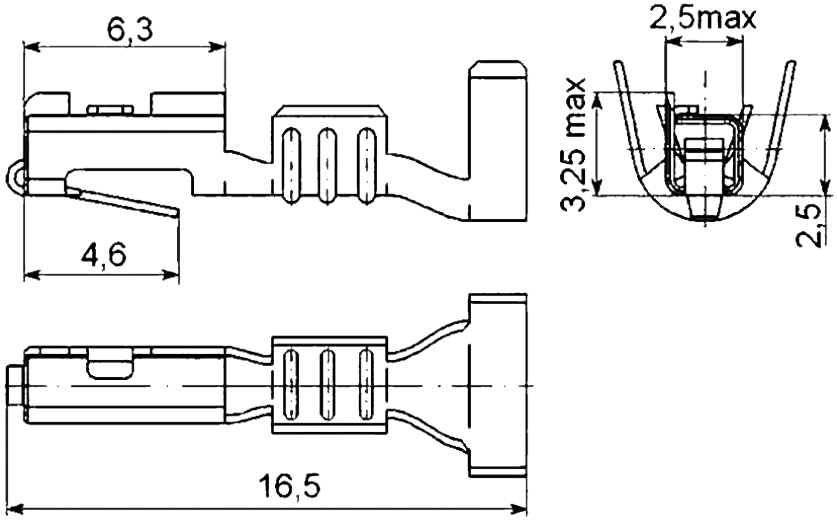

Количество в кассете:
СЦНК.757474.060 - 3000 шт.

КОНТАКТ ГНЕЗДОВОЙ СЦНК.757474.061
ТУ 6313-007 - 07609017-02

Обозначение контакта Шифр аналога	Ответный при сочленении контакт	Сечение провода, мм^2	Вид покрытия	Материал
СЦНК.757474.061	0,79..0,86	0,5..1,25	О 2..3	Лента Л68 ГОСТ 2208-2007

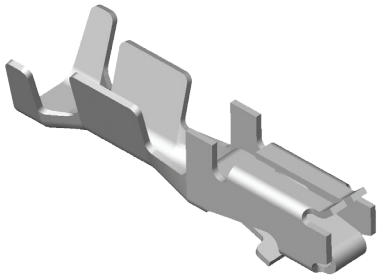

Серия 1,5

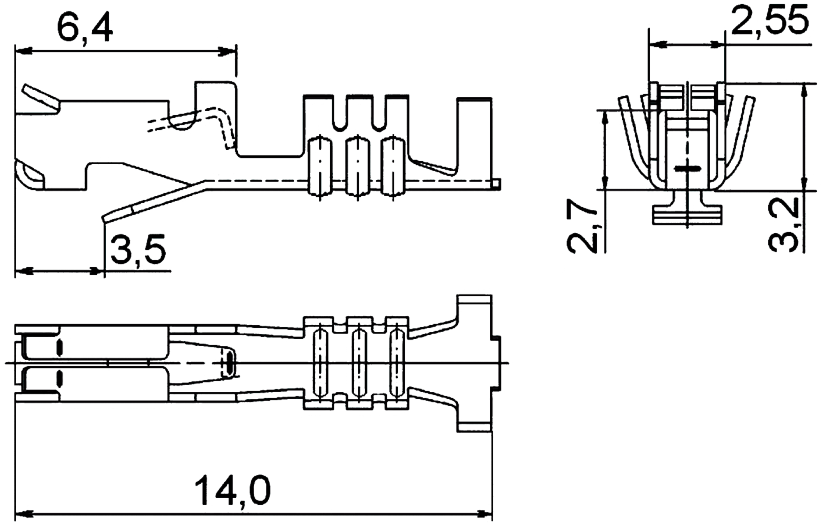

Количество в кассете:
СЦНК.757474.061 - 6000 шт.

КОНТАКТ ГНЕЗДОВОЙ СЦНК.757474.062
ТУ 6313-007 - 07609017-02

Обозначение контакта Шифр аналога	Ответный при сочленении контакт	Сечение провода, мм^2	Вид покрытия	Материал
СЦНК.757474.062	СЦНК.757473.055 Ø2,6	0,5..1,25	О 2..3	Лента Л68 ГОСТ 2208-2007

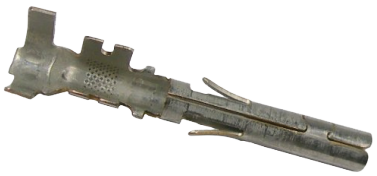

Серия Ø2,2

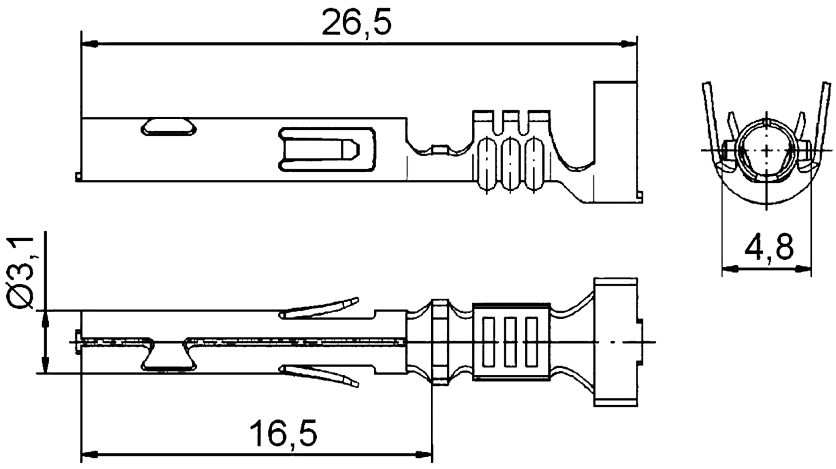

Количество в кассете:
СЦНК.757474.062 - 2500 шт.

КОНТАКТ ГНЕЗДОВОЙ СЦНК.757474.063
ТУ 6313-007 - 07609017-02

Обозначение контакта Шифр аналога	Ответный при сочленении контакт	Сечение провода, мм^2	Вид покрытия	Материал
СЦНК.757474.063	0,79..0,86	0,5..1,75	О 2..3	Лента Л68 ГОСТ 2208-2007

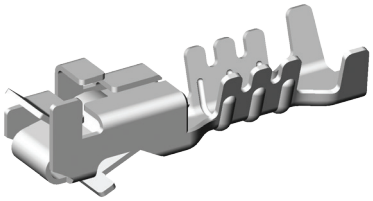

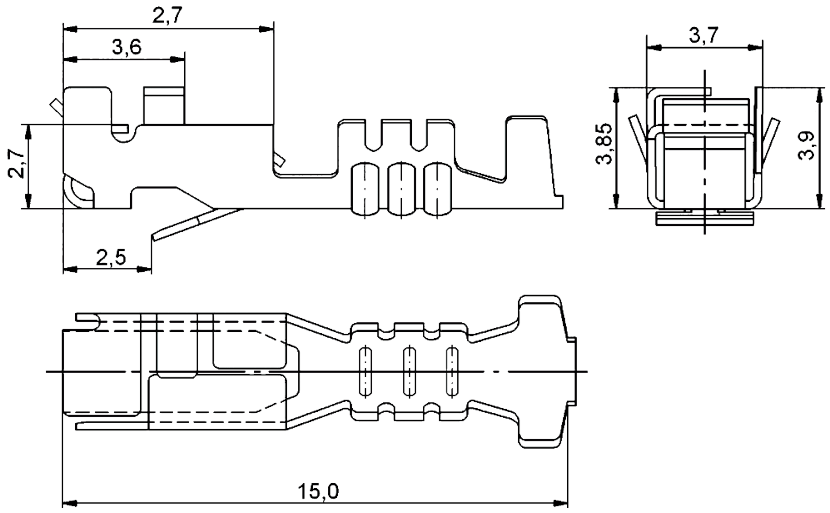

Серия 2,8

Количество в кассете:
СЦНК.757474.063 - 3000 шт.

КОНТАКТ ГНЕЗДОВОЙ СЦНК.757474.064
ТУ 6313-007 - 07609017-02

Обозначение контакта Шифр аналога	Ответный при сочленении контакт	Сечение провода, мм^2	Вид покрытия	Материал
СЦНК.757474.064	СЦНК.757473.044 0,77..0,83	0,75..2,5	О 2..3	Лента Л68 ГОСТ 2208-2007



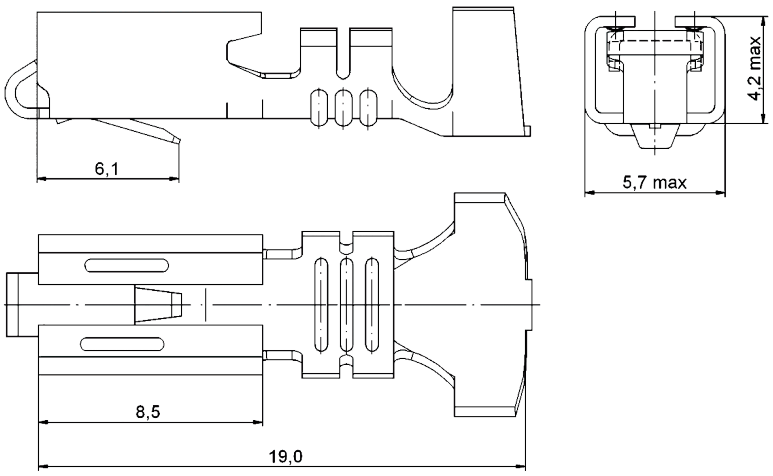

Серия 4,8

Количество в кассете:
СЦНК.757474.064 - 3000 шт.

КОНТАКТ ГНЕЗДОВОЙ СЦНК.757474.068
ТУ 6313-007 - 07609017-02

Обозначение контакта Шифр аналога	Ответный при сочленении контакт	Сечение провода, мм^2	Вид покрытия	Материал
СЦНК.757474.068	0,79..0,86	0,75..2,5	О 2..3	Лента Л68 ГОСТ 2208-2007

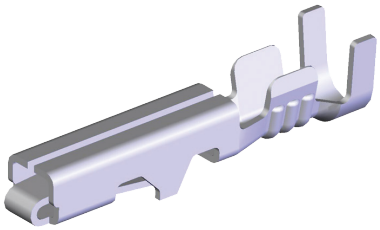

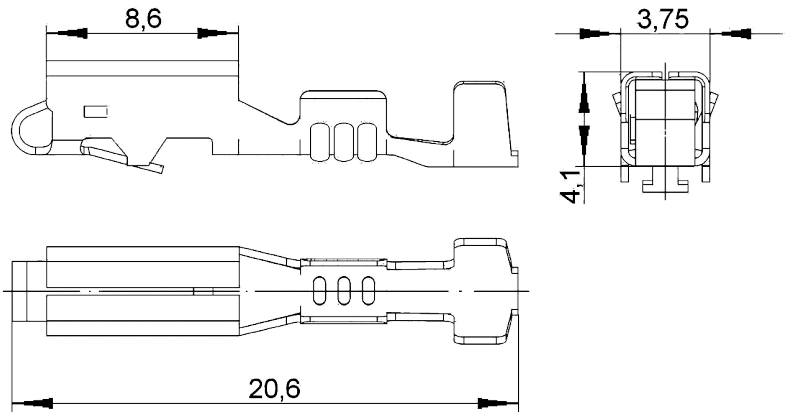

Серия 2,8

Количество в кассете:
СЦНК.757474.068 - 3000 шт.

СТРУКТУРА УСЛОВНОГО ОБОЗНАЧЕНИЯ КОНТАКТОВ

СЦНК	XXXXXX	XXX	XX	XX	1(2, 3)
Индекс предприятия-изготовителя					
Условное обозначение детали (контакта): **757473 - контакт штыревой;** **757474 - контакт гнездовой;** **757463 - контакт кольцевой;**					
Порядковый номер детали (соответствует последним трем цифрам шифра функционального аналога по КД АвтоВАЗ)					
Код сечения провода, мм²: **01 - 0,5..1,0;** **02 - 1,25..2,5;** **03 - 2,5..4,0;** **04 - 4,0..6,0;** **05 - 6,0..10,0;** **06 - 10,0..16,0**					
Конструктивное исполнение: **00 - в цепочке с хвостовиком скругленной формы;** **01 - поперечное расположение на несущей ленте с хвостовиком скругленной формы;** **02 - в цепочке с хвостовиком прямоугольной формы**					
Код вида покрытия контактов: **1 - оловянное;** **2 - химическое пассивирование;** **3 - никелевое**					

СТРУКТУРА УСЛОВНОГО ОБОЗНАЧЕНИЯ СКОБ

СЦНК	745362	XXX	XX	XX	1(2)
Индекс предприятия-изготовителя					
Условное обозначение детали (скобы)					
Порядковый номер детали (соответствует последним трем цифрам шифра функционального аналога по КД АвтоВАЗ)					
Код сечения провода, мм²: **02 - 1,0..2,5;** **03 - 2,5..4,0;** **04 - 4,0..6,0;** **05 - 6,0..9,0;** **06 - 9,0..14,0;** **07 - 14,0..19,0;** **08 - 19,0..25,0**					
Конструктивное исполнение: **00 - в цепочке.**					
Код вида покрытия контактов: **1 - оловянное;** **2 - химическое пассивирование**					

СТРУКТУРА УСЛОВНОГО ОБОЗНАЧЕНИЯ КОЛОДОК

СЦНК	757555	XXX	XX	X	X	0 (2, 3 ...9)

Индекс предприятия-изготовителя

Условное обозначение детали (колодки):

Порядковый номер детали (соответствует последним трем цифрам шифра функционального аналога по КД АвтоВАЗ)

Модель автомобиля:
- **00 - 1/02 ..., 1/20 ...**
- **05 - 2105-...**
- **06 - 2106-...**
- **08 - 2108-...**
- **10 - 2110-...**
- **14 - 2114-...**
- **21 - 2121-...**
- **60 - 3160-...**

- **0 - основное исполнение;**
- **1 - конструктивное исполнение;**

- **0 - без вторичного крепежного элемента в ячейке;**
- **1 - с вторичным крепежным элементом в ячейке.**

Код цвета колодки:
- **0 - натуральный (соответствующий цвету материала в состоянии поставки) допускается не указывать в КД и при заказе;**
- **2 - коричневый;**
- **3 - оранжевый;**
- **4 - розовый;**
- **5 - красный;**
- **6 - черный;**
- **7 - зеленый;**
- **8 - голубой;**
- **9 - желтый.**

ТЕХНИЧЕСКИЕ ХАРАКТЕРИСТИКИ

Номинальное напряжение, В	48
Номинальная рабочая температура	-40..+115°С
Климатическое исполнение (по ГОСТ 15150)	0

КОЛОДКА ГНЕЗДОВАЯ СЦНК.757555.503.00.00
ТУ 6313-011-07609017-2008

Обозначение колодки Шифр аналога	Наименование Контактность	Монтажные контакты (шифр)	Ответная часть
СЦНК.757555.503.00.00 АвтоВАЗ 1/02503/80	Колодка гнездовая 6-ти контактная	СЦНК.757474.505.00.00 или СЦНК.757474.505.00.01	Колодка штыревая СЦНК.757555.504.00.00. Разъем жгута отопителя. Разъем монтажного блока. Разъем жгута боковых дверей. Разъем блока управления.
СЦНК.757555.503.00.01 AMP 925276			

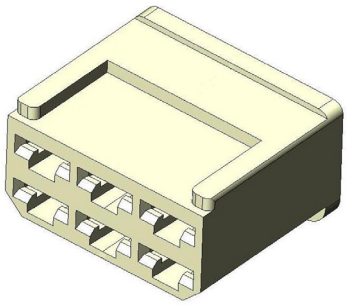

Размеры, мм	
A	24,0
B	28,4
H	15,4

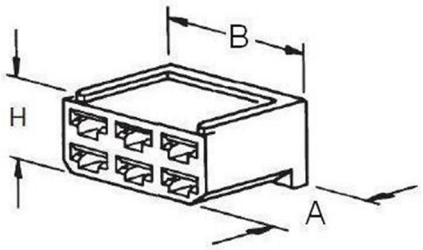

Конструктивное исполнение гнезда	
СЦНК.757555.503.00.00	СЦНК.757555.503.00.01 (двойная фиксация контакта)
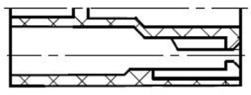	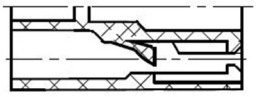

Цветовое исполнение	
СЦНК.757555.503.00.00-X	
-0	натуральный
-5	красный
СЦНК.757555.503.00.01-X	
-0	натуральный
-5	красный
-6	черный
-7	зеленый
-8	голубой
-9	желтый

КОЛОДКА ШТЫРЕВАЯ СЦНК.757555.504.00.00
ТУ 6313-011-07609017-2008

Обозначение колодки Шифр аналога	Наименование Контактность	Монтажные контакты (шифр)	Ответная часть
СЦНК.757555.504.00.00 АвтоВАЗ 1/02504/80 AMP 180906	Колодка штыревая 6-ти контактная	СЦНК.757474.506.00.00 или СЦНК.757474.506.00.01	Колодка гнездовая СЦНК.757555.503.00.00, СЦНК.757555.503.00.01. Разъем жгута электродвигателя стеклоочистителя.

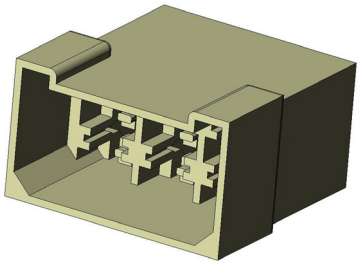

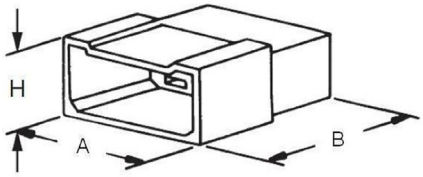

Размеры, мм	
A	24,0
B	28,4
H	15,4

Схема установки контактов
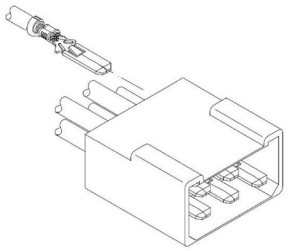

Цветовое исполнение	
СЦНК.757555.504.00.00-X	
-0	натуральный
-5	красный

КОЛОДКА ГНЕЗДОВАЯ СЦНК.757555.558.00.00
ТУ 6313-011-07609017-2008

Обозначение колодки Шифр аналога	Наименование Контактность	Монтажные контакты (шифр)	Ответная часть
СЦНК.757555.558.00.00 АвтоВАЗ 1/20558/80	Колодка гнездовая 1-но контактная	СЦНК.757474.497.00.00	Разъем стартера. Разъем генератора. Корпус предохранителя.

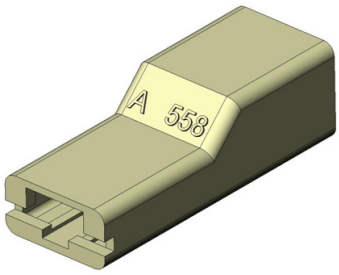

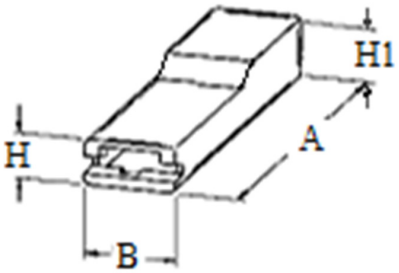

Размеры, мм (max)	
A	25,0
B	9,5
H	5,0
H1	8,5

Вид гнезда (разрез)	Вид установки контакта в колодку (разрез)
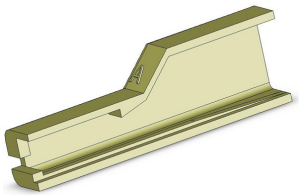	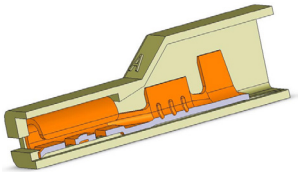

Цветовое исполнение	
СЦНК.757555.558.00.00-Х	
-0	натуральный
-6	черный

КОЛОДКА ГНЕЗДОВАЯ СЦНК.757555.579.00.00
ТУ 6313-011-07609017-2008

Обозначение колодки Шифр аналога	Наименование Контактность	Монтажные контакты (шифр)	Ответная часть
СЦНК.757555.579.00.00 АвтоВАЗ 1/20579/80 AMP 180913	Колодка гнездовая 3-х контактная	СЦНК.757474.593.00.00	Реле противотуманных фар.

Цветовое исполнение	
СЦНК.757555.558.00.00-Х	
-0	натуральный

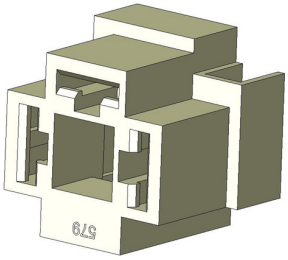

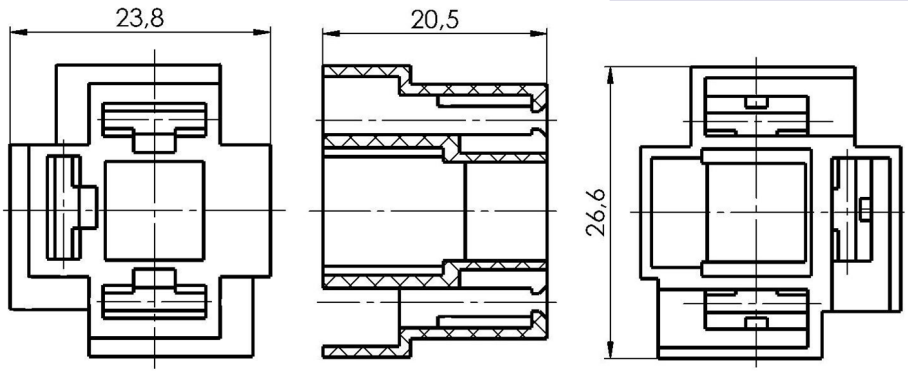

КОЛОДКА ГНЕЗДОВАЯ СЦНК.757555.580.00.00
ТУ 6313-011-07609017-2008

Обозначение колодки Шифр аналога	Наименование Контактность	Монтажные контакты (шифр)	Ответная часть
СЦНК.757555.580.00.00 АвтоВАЗ 1/20580/80 AMP 180900	Колодка гнездовая 4-х контактная	СЦНК.757474.505.00.00 или СЦНК.757474.505.00.01	Колодка штыревая СЦНК.757555.581.00.00. Разъем жгута системы зажигания. Разъем правой фары.

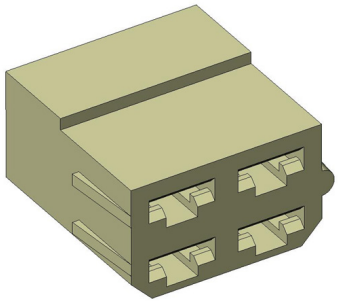

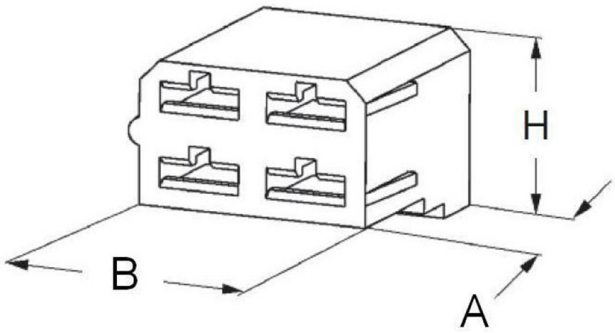

Вид гнезда колодки (разрез)

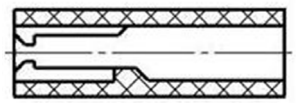

Размеры, мм	
A	24,0
B	23,1
H	15,4

Цветовое исполнение	
СЦНК.757555.580.00.00-X	
-0	натуральный

КОЛОДКА ШТЫРЕВАЯ СЦНК.757555.581.00.00
ТУ 6313-011-07609017-2008

Обозначение колодки Шифр аналога	Наименование Контактность	Монтажные контакты (шифр)	Ответная часть
СЦНК.757555.581.00.00 АвтоВАЗ 1/20581/80 AMP 180901	Колодка штыревая 4-х контактная	СЦНК.757474.506.00.00 или СЦНК.757474.506.00.01	Колодка гнездовая СЦНК.757555.580.00.00. Разъем жгутов панели приборов.

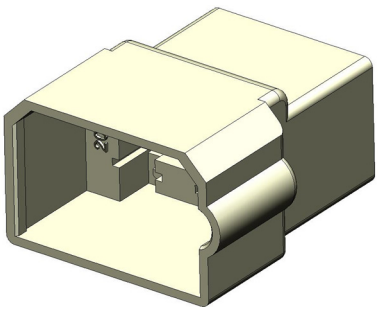

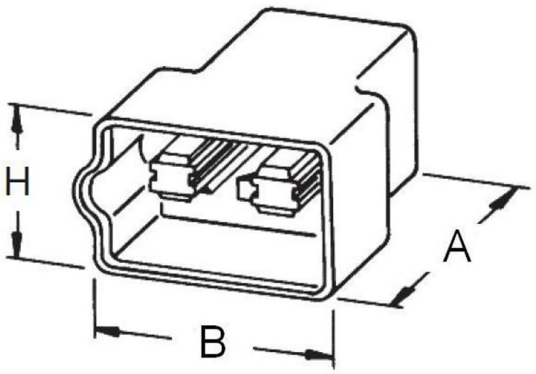

Вид гнезда колодки (разрез)

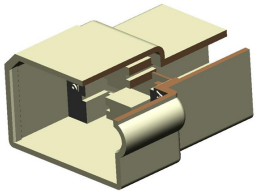

Размеры, мм	
A	32,5
B	26,2
H	17,5

Цветовое исполнение	
СЦНК.757555.581.00.00-X	
-0	натуральный

КОЛОДКА ШТЫРЕВАЯ СЦНК.757555.589.00.00
ТУ 6313-011-07609017-2008

Обозначение колодки Шифр аналога	Наименование Контактность	Монтажные контакты (шифр)	Ответная часть
СЦНК.757555.589.00.00 АвтоВАЗ 1/20589/80 AMP 180916	Колодка штыревая 1-но контактная	СЦНК.757474.506.00.00 или СЦНК.757474.506.00.01	Колодка гнездовая СЦНК.757555.590.00.00, СЦНК.757555.590.00.10.

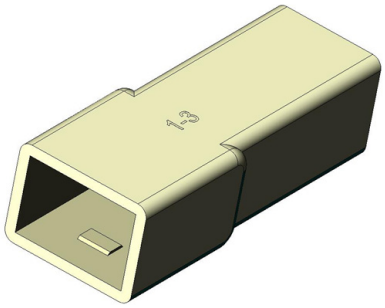

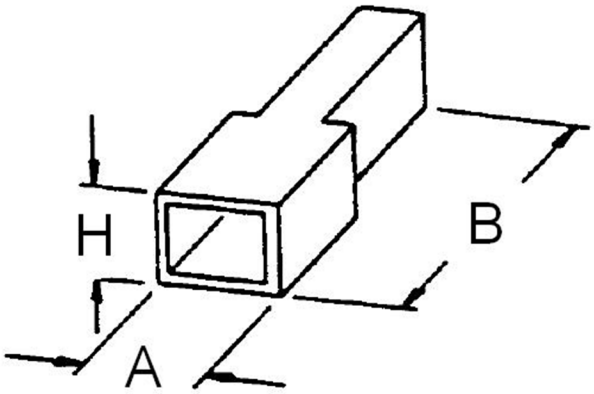

Вид гнезда колодки (разрез)

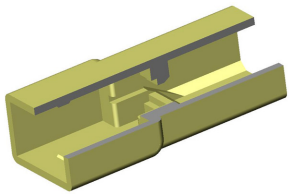

Размеры, мм	
A	12,5
B	32,0
H	9,2

Цветовое исполнение	
СЦНК.757555.589.00.00-X	
-0	натуральный

КОЛОДКА ГНЕЗДОВАЯ СЦНК.757555.590.00.00
ТУ 6313-011-07609017-2008

Обозначение колодки Шифр аналога	Наименование Контактность	Монтажные контакты (шифр)	Ответная часть
СЦНК.757555.590.00.00 АвтоВАЗ 1/20590/80 AMP 925324	Колодка гнездовая 1-но контактная	СЦНК.757474.505.00.00 или СЦНК.757474.505.00.01	Колодка штыревая СЦНК.757555.589.00.00. Разъем жгута системы зажигания.

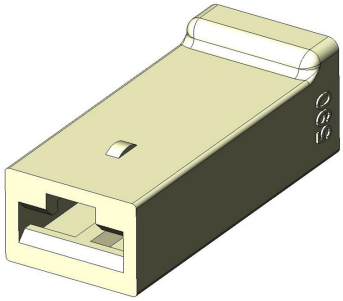



Вид гнезда колодки (разрез)

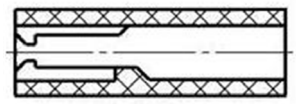

Цветовое исполнение	
СЦНК.757555.590.00.00-X	
-0	натуральный

КОЛОДКА ГНЕЗДОВАЯ СЦНК.757555.590.00.10
ТУ 6313-011-07609017-2008

Обозначение колодки Шифр аналога	Наименование Контактность	Монтажные контакты (шифр)	Ответная часть
СЦНК.757555.590.00.10 АвтоВАЗ 1/20590-1/80 AMP 925324	Колодка гнездовая 1-но контактная	СЦНК.757474.505.00.00 или СЦНК.757474.505.00.01	Колодка штыревая СЦНК.757555.589.00.00. Разъем жгута системы зажигания.

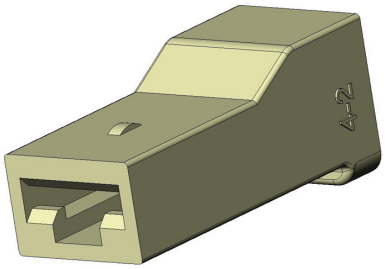

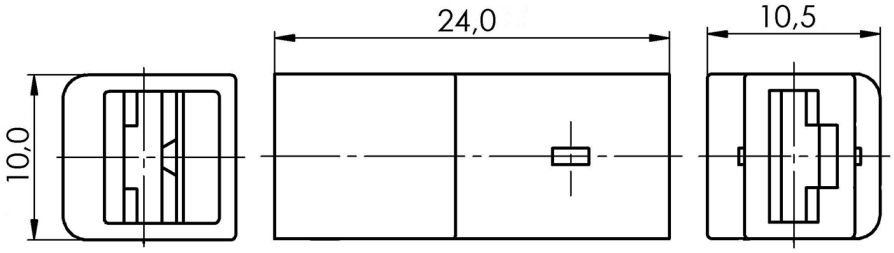

Вид гнезда колодки (разрез)
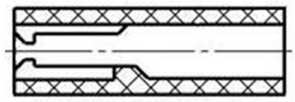

Цветовое исполнение	
СЦНК.757555.590.00.10-Х	
-0	натуральный

КОЛОДКА ГНЕЗДОВАЯ СЦНК.757555.604.00.00
ТУ 6313-011-07609017-2008

Обозначение колодки Шифр аналога	Наименование Контактность	Монтажные контакты (шифр)	Ответная часть
СЦНК.757555.604.00.00 СЦНК.757555.604.00.01 АвтоВАЗ 1/20604/80 AMP 180923	Колодка гнездовая 2-х контактная	СЦНК.757474.505.00.00 или СЦНК.757474.505.00.01	Колодка штыревая СЦНК.757555.605.00.00. Разъем эл. вентилятора двигателя. Разъем противотуманных фар (правая, левая)

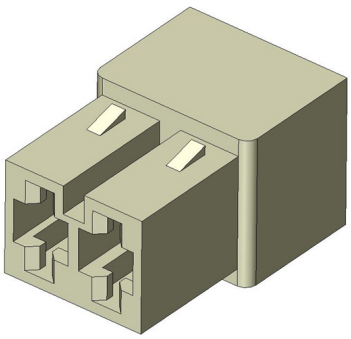

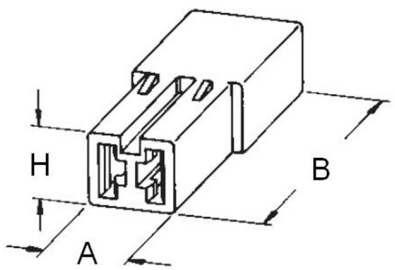

Размеры, мм (max)	
A	13,0
B	23,0
H	10,0

Конструктивное исполнение гнезда	
СЦНК.757555.604.00.00	СЦНК.757555.604.00.01 (двойная фиксация контакта)
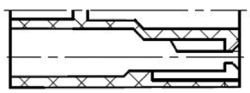	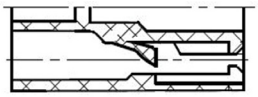

Цветовое исполнение	
СЦНК.757555.604.00.00-Х	
-0	натуральный
-5	красный
СЦНК.757555.604.00.01-Х	
-0	натуральный
-5	красный
-6	черный
-7	зеленый
-8	голубой
-9	желтый

КОЛОДКА ШТЫРЕВАЯ СЦНК.757555.605.00.00
ТУ 6313-011-07609017-2008

Обозначение колодки Шифр аналога	Наименование Контактность	Монтажные контакты (шифр)	Ответная часть
СЦНК.757555.605.00.00 АвтоВАЗ 1/20605/80 AMP 180916	Колодка штыревая 2-х контактная	СЦНК.757474.506.00.00 или СЦНК.757474.506.00.01	Колодка гнездовая СЦНК.757555.604.00.00, СЦНК.757555.604.00.01. Разъем кондиционера.

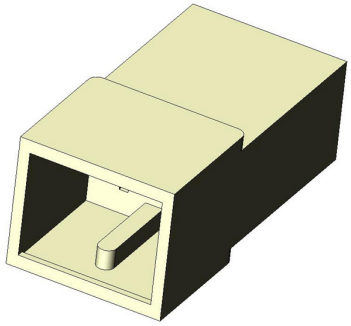

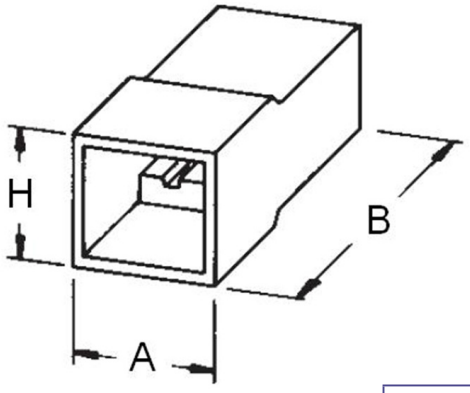

Вид гнезда колодки (разрез)

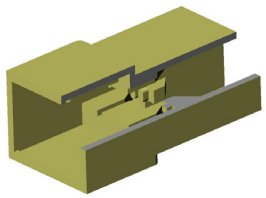

Размеры, мм	
A	15,8
B	32,0
H	13,2

Цветовое исполнение	
СЦНК.757555.605.00.00-X	
-0	натуральный
-5	красный

КОЛОДКА ГНЕЗДОВАЯ СЦНК.757555.606.00.00
ТУ 6313-011-07609017-2008

Обозначение колодки Шифр аналога	Наименование Контактность	Монтажные контакты (шифр)	Ответная часть
СЦНК.757555.606.00.00 СЦНК.757555.606.00.01 АвтоВАЗ 1/20606/80 AMP 180923	Колодка гнездовая 8-ми контактная	СЦНК.757474.505.00.00 или СЦНК.757474.505.00.01	Колодка штыревая СЦНК.757555.607.00.00. Разъем монтажного блока.

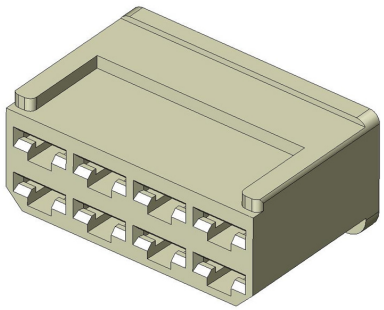

Размеры, мм (max)	
A	24,0
B	37,5
H	15,4

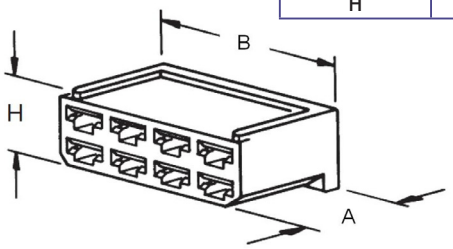

Конструктивное исполнение гнезда	
СЦНК.757555.606.00.00	СЦНК.757555.606.00.01 (двойная фиксация контакта)
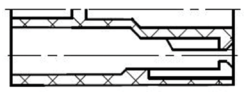	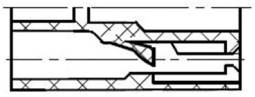

Цветовое исполнение	
СЦНК.757555.606.00.00-X	
-0	натуральный
-5	красный
-6	черный
-7	зеленый
-8	голубой
-9	желтый
СЦНК.757555.606.00.01-X	
-0	натуральный
-2	коричневый
-3	оранжевый
-4	розовый
-5	красный
-6	черный
-7	зеленый
-8	голубой
-9	желтый

КОЛОДКА ШТЫРЕВАЯ СЦНК.757555.607.00.00
ТУ 6313-011-07609017-2008

Обозначение колодки Шифр аналога	Наименование Контактность	Монтажные контакты (шифр)	Ответная часть
СЦНК.757555.607.00.00 АвтоВАЗ 1/20607/80	Колодка штыревая 8-ми контактная	СЦНК.757474.506.00.00 или СЦНК.757474.506.00.01	Колодка гнездовая СЦНК.757555.606.00.00, СЦНК.757555.606.00.01. Разъем жгута панели приборов. Разъем комбинации приборов.

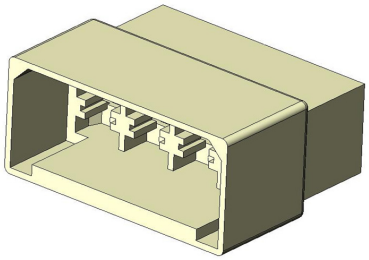

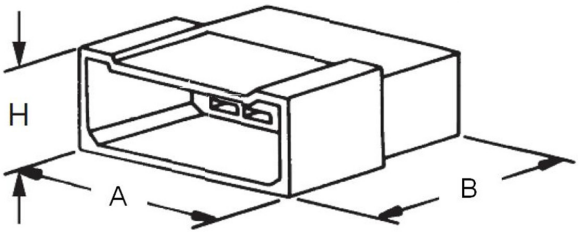

Вид гнезда колодки (разрез)

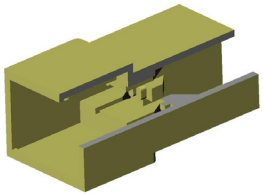

Размеры, мм	
A	40,5
B	32,5
H	18,4

Цветовое исполнение	
СЦНК.757555.607.00.00-X	
-0	натуральный
-5	красный
-7	зеленый

КОЛОДКА ШТЫРЕВАЯ СЦНК.757555.609.00.00
ТУ 6313-011-07609017-2008

Обозначение колодки Шифр аналога	Наименование Контактность	Монтажные контакты (шифр)	Ответная часть
СЦНК.757555.606.00.00 АвтоВАЗ 1/20609/80 AMP 180984	Колодка штыревая 1-но контактная	СЦНК.757474.608.00.00	Разъемы приборов и агрегатов.

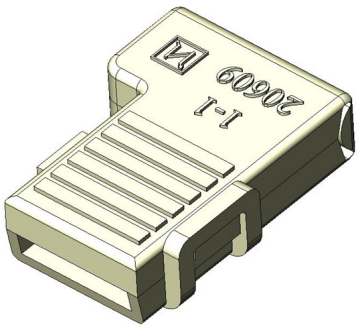

В состоянии поставки

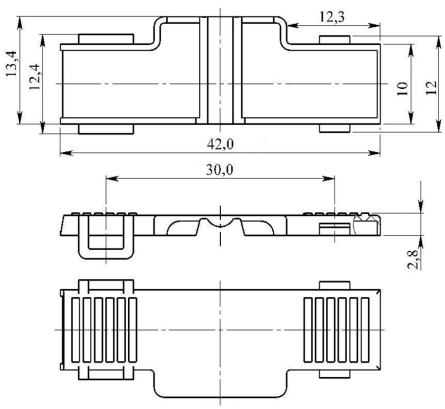

В собранном виде

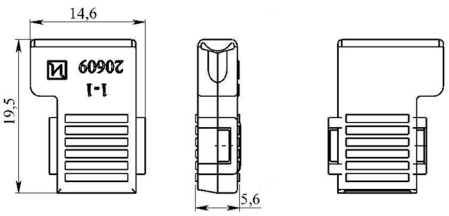

Цветовое исполнение	
СЦНК.757555.609.00.00-X	
-0	натуральный

Схема установки контакта

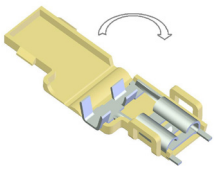

КОЛОДКА ГНЕЗДОВАЯ СЦНК.757555.667.00.00
ТУ 6313-011-07609017-2008

Обозначение колодки Шифр аналога	Наименование Контактность	Монтажные контакты (шифр)	Ответная часть
СЦНК.757555.667.00.00 АвтоВАЗ 1/20607/80	Колодка гнездовая 3-х контактная	СЦНК.757474.505.00.00 или СЦНК.757474.505.00.01	Добавочное сопротивление

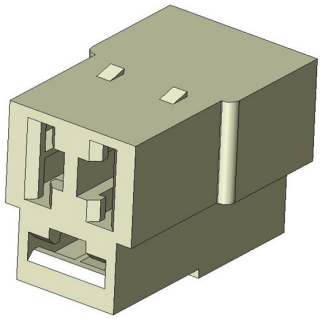

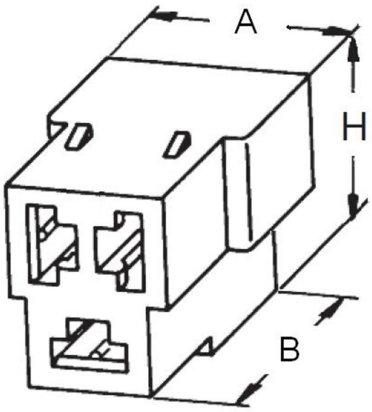

Размеры, мм	
A	15,2
B	23,0
H	17,9

Вид гнезда колодки (разрез)

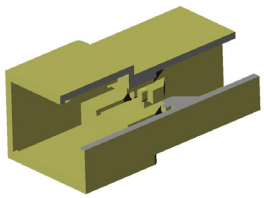

Цветовое исполнение	
СЦНК.757555.667.00.00-Х	
-0	натуральный

КОЛОДКА ГНЕЗДОВАЯ СЦНК.757555.671.00.00
ТУ 6313-011-07609017-2008

Обозначение колодки Шифр аналога	Наименование Контактность	Монтажные контакты (шифр)	Ответная часть
СЦНК.757555.671.00.10 АвтоВАЗ 1/20671/80	Колодка гнездовая 8-ми контактная	СЦНК.757474.505.00.00 или СЦНК.757474.505.00.01	Клавишный переключатель.

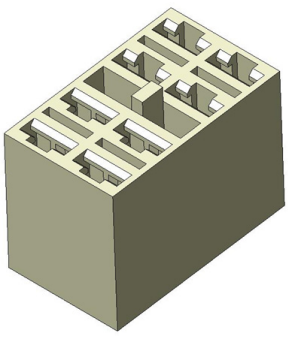

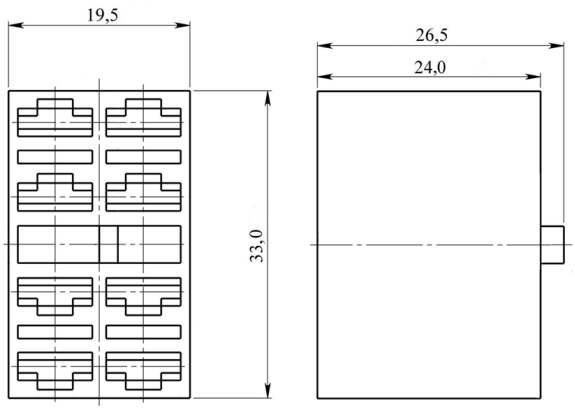

Цветовое исполнение	
СЦНК.757555.671.00.00-Х	
-0	натуральный

Вид гнезда колодки (разрез)

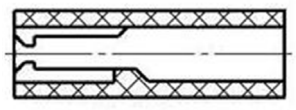

КОЛОДКА ДИАГНОСТИКИ В СБОРЕ СЦНК.434428.335.05.00
ТУ 6313-011-07609017-2008

Обозначение колодки Шифр аналога	Наименование Контактность	Монтажные контакты (шифр)	Ответная часть
СЦНК.434428.335.05.00 АвтоВАЗ 2105-3724335СБ	Колодка гнездовая 12-ти контактная	СЦНК.757474.339.00.00	Блок разъема диагностики.

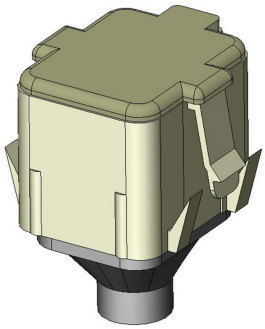

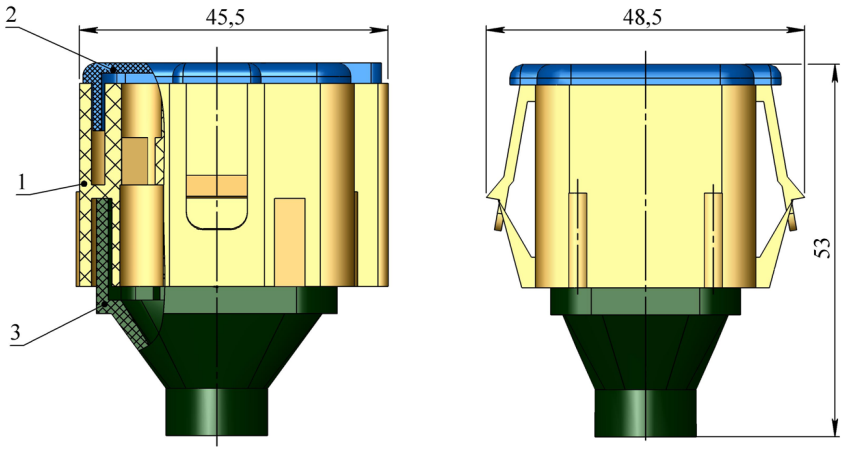

Колодка с открытой крышкой

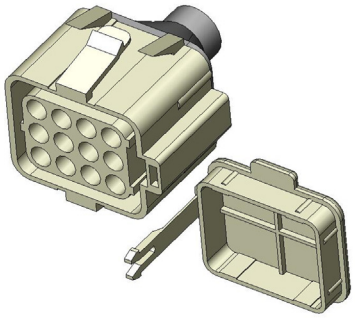

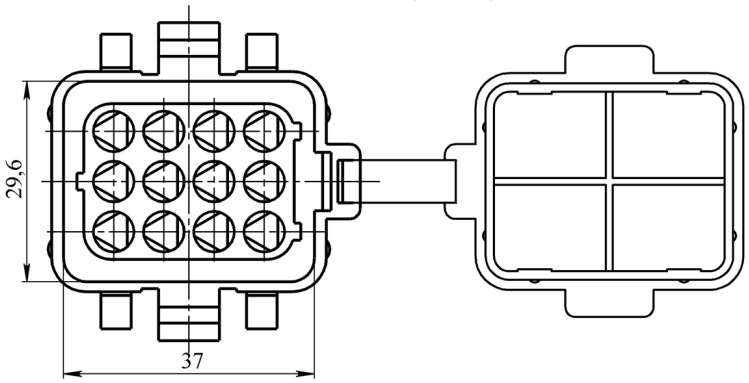

Комплектующие СЦНК.434428.335.05.00

№	Наименование	Обозначение	Цвет	Эскиз
1	Колодка	СЦНК.757555.336.05.00	натуральный	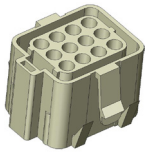
2	Крышка	СЦНК.757541.337.05.00	натуральный	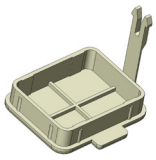
3	Колпачек	СЦНК.735231.338.05.00	черный	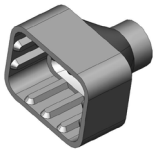

КОЛОДКА ГНЕЗДОВАЯ СЦНК.757555.341.05.00
ТУ 6313-011-07609017-2008

Обозначение колодки Шифр аналога	Наименование Контактность	Монтажные контакты (шифр)	Ответная часть
СЦНК.757555.341.05.00 АвтоВАЗ 2105-3724341	Колодка гнездовая 6-ти контактная	СЦНК.757474.342	Плата печатного монтажа левого, правого фонарей

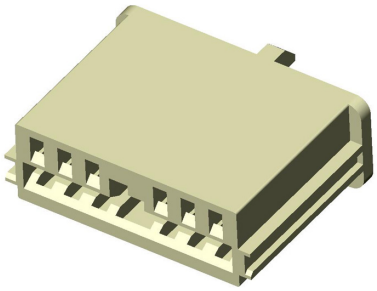

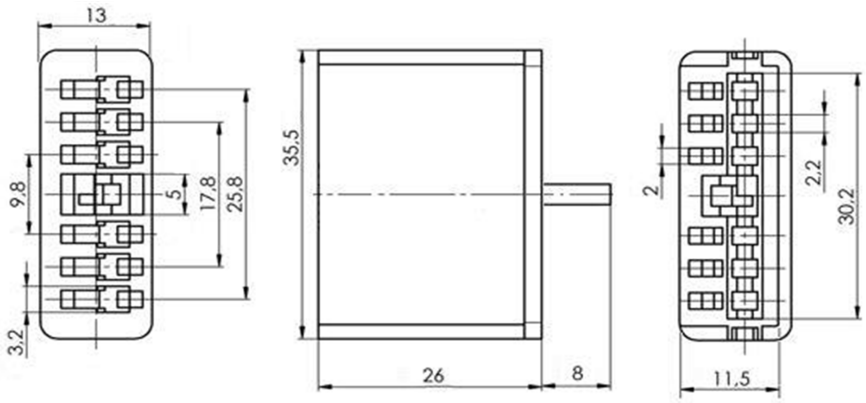

Цветовое исполнение	
СЦНК.757555.341.05.00-Х	
-0	натуральный

КОЛОДКА ГНЕЗДОВАЯ СЦНК.757555.348.05.00
ТУ 6313-011-07609017-2008

Обозначение колодки Шифр аналога	Наименование Контактность	Монтажные контакты (шифр)	Ответная часть
СЦНК.757555.348.05.00 АвтоВАЗ 2105-3724348-10	Колодка гнездовая 6-ти контактная	СЦНК.757474.505.00.00 или СЦНК.757474.505.00.01	Выключатель зажигания.

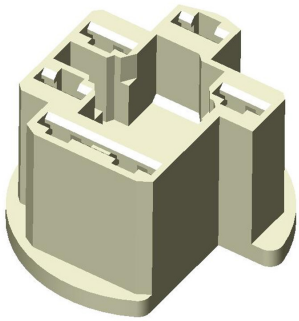

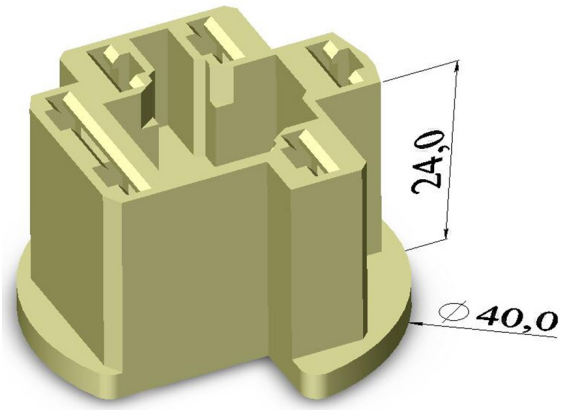

Вид гнезда колодки (разрез)

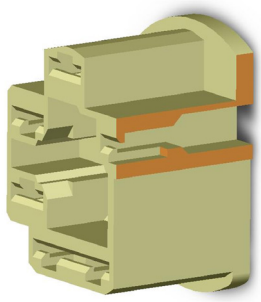

Цветовое исполнение	
СЦНК.757555.348.05.00-Х	
-0	натуральный

КОЛОДКА ГНЕЗДОВАЯ СЦНК.757555.564.05.00
ТУ 6313-011-07609017-2008

Обозначение колодки Шифр аналога	Наименование Контактность	Монтажные контакты (шифр)	Ответная часть
СЦНК.757555.564.05.00 АвтоВАЗ 2105-3724564	Колодка гнездовая 8-ти контактная	СЦНК.757474.505.00.00 или СЦНК.757474.505.00.01	Выключатель аварийной сигнализации.

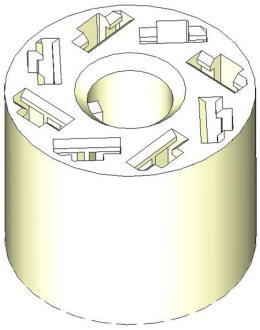

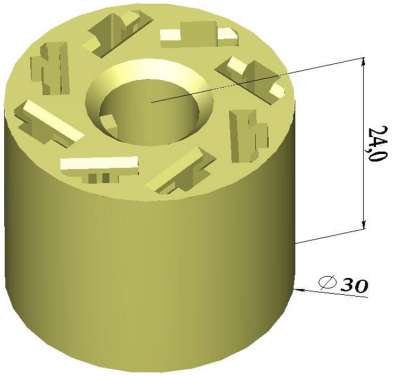

Вид гнезда колодки (разрез)

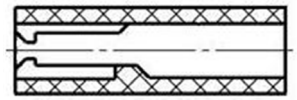

Цветовое исполнение	
СЦНК.757555.564.05.00-X	
-0	натуральный

КОЛОДКА ГНЕЗДОВАЯ СЦНК.757555.568.06.00
ТУ 6313-011-07609017-2008

Обозначение колодки Шифр аналога	Наименование Контактность	Монтажные контакты (шифр)	Ответная часть
СЦНК.757555.568.06.00 СЦНК.757555.568.06.01 АвтоВАЗ 2106-3724568	Колодка гнездовая 7-ми контактная	СЦНК.757474.391.00.00 или СЦНК.757474.391.00.01	Выключатель стеклоподъемника

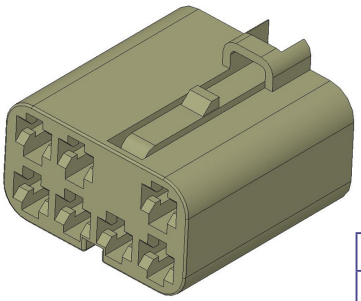

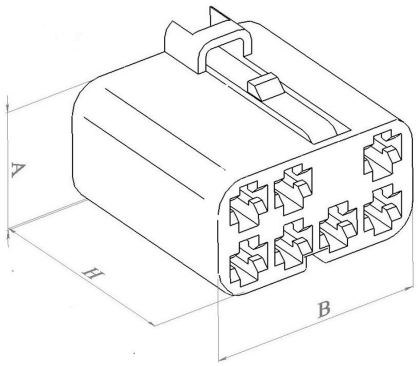

Размеры, мм (max)	
A	12,3
B	21,8
H	22,0

Цветовое исполнение	
СЦНК.757555.568.06.00-X	
-0	натуральный
СЦНК.757555.568.06.01-X	
-0	натуральный
-5	красный
-6	черный
-7	зеленый
-8	голубой
-9	желтый

Конструктивное исполнение гнезда	
СЦНК.757555.568.06.00	СЦНК.757555.568.06.01 (двойная фиксация контакта)
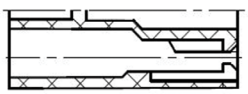	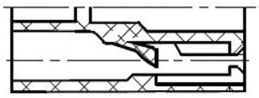

КОЛОДКА ГНЕЗДОВАЯ СЦНК.757555.350.08.00
ТУ 6313-011-07609017-2008

Обозначение колодки Шифр аналога	Наименование Контактность	Монтажные контакты (шифр)	Ответная часть
СЦНК.757555.350.08.00 АвтоВАЗ 2108-3724350	Колодка гнездовая 1-но контактная	СЦНК.757474.390.00.00	Звуковая сигнализация. Освещение вещевого ящика.

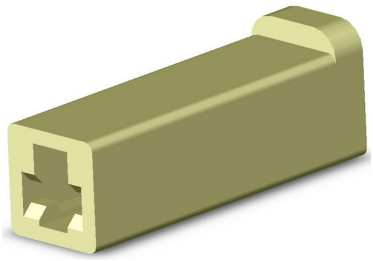

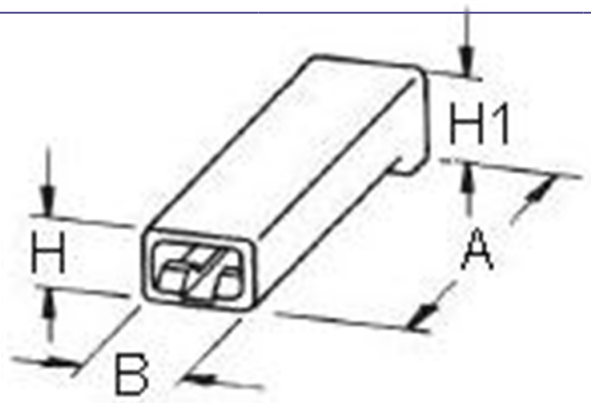

Вид гнезда колодки (разрез)

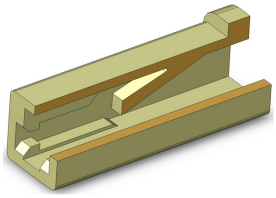

Размеры, мм	
A	20,0
B	6,0
H	6,0
H1	7,2

Цветовое исполнение	
СЦНК.757555.350.08.00-X	
-0	натуральный

КОЛОДКА ГНЕЗДОВАЯ СЦНК.757555.351.08.00
ТУ 6313-011-07609017-2008

Обозначение колодки Шифр аналога	Наименование Контактность	Монтажные контакты (шифр)	Ответная часть
СЦНК.757555.351.08.00, СЦНК.757555.351.08.01 АвтоВАЗ 2108-3724351	Колодка гнездовая 1-но контактная	СЦНК.757474.391.00.00 или СЦНК.757474.391.00.01	Колодка штыревая СЦНК.757555.352.08.00. Для подключения датчиков к звуковому сигналу.

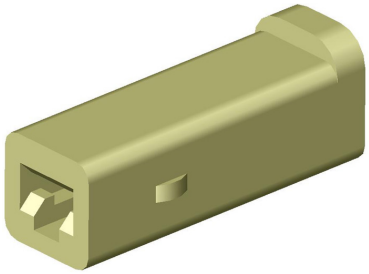

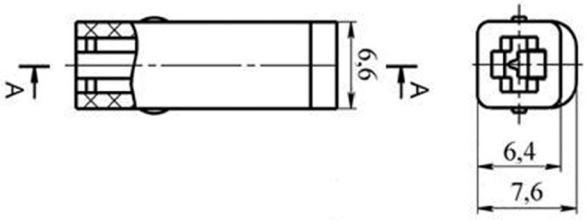

Цветовое исполнение	
СЦНК.757555.351.08.00-X	
-0	натуральный
СЦНК.757555.351.08.01-X	
-0	натуральный

Конструктивное исполнение гнезда	
СЦНК.757555.351.08.00	СЦНК.757555.351.08.01 (двойная фиксация контакта)
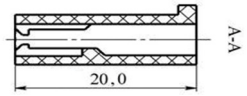	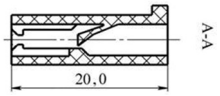

КОЛОДКА ШТЫРЕВАЯ СЦНК.757555.352.08.00
ТУ 6313-011-07609017-2008

Обозначение колодки Шифр аналога	Наименование Контактность	Монтажные контакты (шифр)	Ответная часть
СЦНК.757555.352.08.00 АвтоВАЗ 2108-3724352	Колодка штыревая 1-но контактная	СЦНК.757473.392.00.00 или СЦНК.757473.392.00.01	Колодка гнездовая СЦНК.757555.351.08.00, СЦНК.757555.351.08.01. Блок бортовой системы.

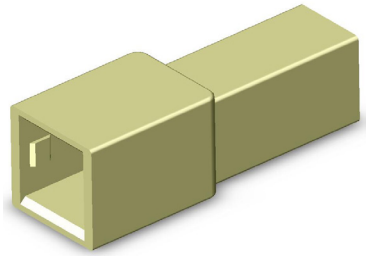

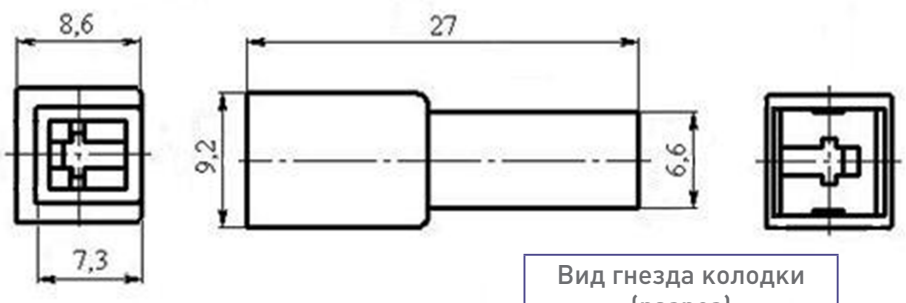

Цветовое исполнение	
СЦНК.757555.352.08.00-Х	
-0	натуральный

Вид гнезда колодки (разрез)

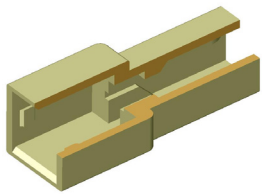

КОЛОДКА ГНЕЗДОВАЯ СЦНК.757555.353.08.00
ТУ 6313-011-07609017-2008

Обозначение колодки Шифр аналога	Наименование Контактность	Монтажные контакты (шифр)	Ответная часть
СЦНК.757555.353.08.00, СЦНК.757555.353.08.01. АвтоВАЗ 2108-3724353	Колодка гнездовая 1-но контактная	СЦНК.757474.391.00.00 или СЦНК.757474.391.00.01	Колодка штыревая СЦНК.757555.354.08.00. Лампа подсветки табло управления отопителем. Разъем дополнительного сигнала торможения.

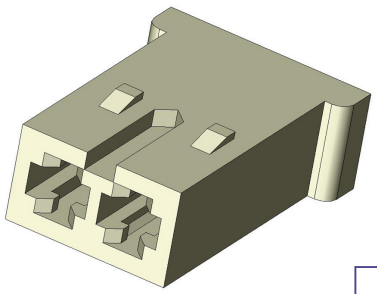

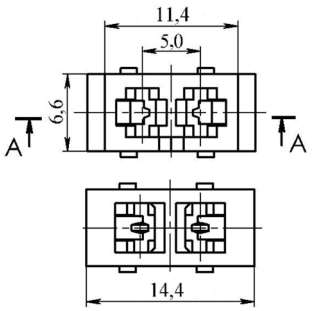

Цветовое исполнение	
СЦНК.757555.353.08.00-Х	
-0	натуральный
СЦНК.757555.353.08.01-Х	
-0	натуральный
-5	красный
-6	черный
-7	зеленый
-8	голубой
-9	желтый

Конструктивное исполнение гнезда	
СЦНК.757555.353.08.00	СЦНК.757555.353.08.01 (двойная фиксация контакта)
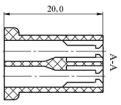	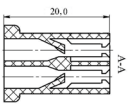

КОЛОДКА ШТЫРЕВАЯ СЦНК.757555.354.08.00
ТУ 6313-011-07609017-2008

Обозначение колодки Шифр аналога	Наименование Контактность	Монтажные контакты (шифр)	Ответная часть
СЦНК.757555.354.08.00 АвтоВАЗ 2108-3724354	Колодка штыревая 2-х контактная	СЦНК.757473.392.00.00 или СЦНК.757473.392.00.01	Колодка гнездовая СЦНК.757555.353.08.00, СЦНК.757555.353.08.01. Колодки жгутов панели приборов.

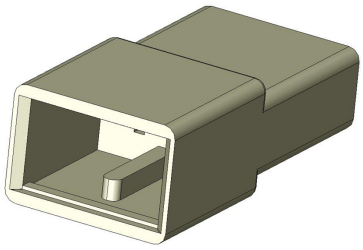

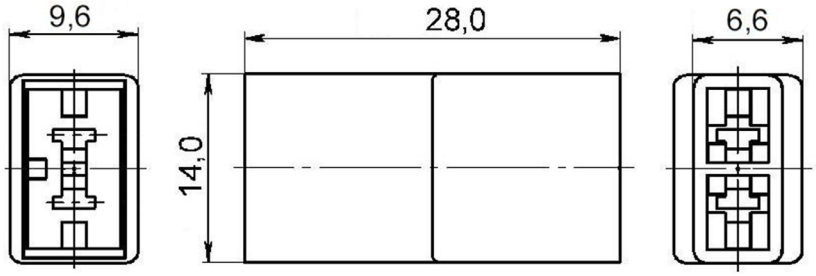

Цветовое исполнение	
СЦНК.757555.354.08.00-Х	
-0	натуральный
-5	красный

Схема монтажа контактов

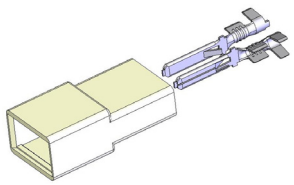

КОЛОДКА ГНЕЗДОВАЯ СЦНК.757555.420.08.00
ТУ 6313-011-07609017-2008

Обозначение колодки Шифр аналога	Наименование Контактность	Монтажные контакты (шифр)	Ответная часть
СЦНК.757555.420.08.00 АвтоВАЗ 2105-3724420	Колодка гнездовая 7-ми контактная	СЦНК.757474.505.00.00 или СЦНК.757474.505.00.01	Переключатель электродвигателя отопления.

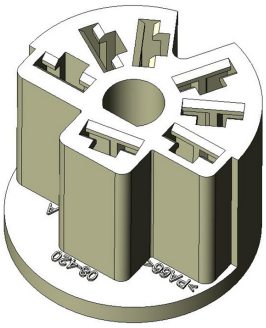

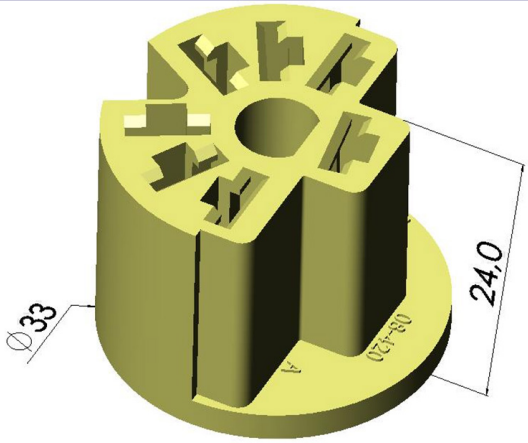

Вид гнезда колодки (разрез)

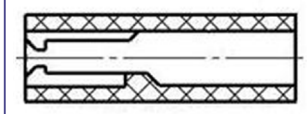

Цветовое исполнение	
СЦНК.757555.420.08.00-Х	
-0	натуральный

КОЛОДКИ ГНЕЗДОВЫЕ
ТУ 6313-011-07609017-2008

Обозначение колодки Шифр аналога	Наименование Контактность	Монтажные контакты (шифр)	Ответная часть	Цвет	L, мм
СЦНК.757555.355.08.00, СЦНК.757555.355.08.01. АвтоВАЗ 2108-3724355	Колодка гнездовая 3-х контактная	СЦНК.757474.391.00.00 или СЦНК.757474.391.00.01	Колодка штыревая СЦНК.757555.356.08.00. Разъем эл. двигателя блокировки замка левой передней двери.	-0 натуральный	11,6
СЦНК.757555.357.08.00, СЦНК.757555.357.08.01. АвтоВАЗ 2108-3724357	Колодка гнездовая 5-ти контактная		Колодка штыревая СЦНК.757555.358.08.00. Разъемы жгутов панели приборов.	-0 натуральный	17,4
СЦНК.757555.359.08.00, СЦНК.757555.359.08.01. АвтоВАЗ 2108-3724359	Колодка гнездовая 7-ми контактная		Колодка штыревая СЦНК.757555.360.08.00.	-0 натуральный	23,2
СЦНК.757555.361.08.00, СЦНК.757555.361.08.01. АвтоВАЗ 2108-3724361	Колодка гнездовая 9-ти контактная		Колодка штыревая СЦНК.757555.362.08.00. Разъем бортового компьютера.	08.00-0 натуральный 08.01-0 натуральный 08.01-5 красный 08.01-6 черный	29,0
СЦНК.757555.363.08.00, СЦНК.757555.363.08.01. АвтоВАЗ 2108-3724363	Колодка гнездовая 11-ти контактная		Колодка штыревая СЦНК.757555.364.08.00.	-0 натуральный	34,8
СЦНК.757555.365.08.00, СЦНК.757555.365.08.01. АвтоВАЗ 2108-3724365	Колодка гнездовая 13-ти контактная		Колодка штыревая СЦНК.757555.366.08.00. Разъем бортовых приборов.	08.00-0 натуральный 08.00-5 красный 08.01-0 натуральный 08.01-5 красный 08.01-6 черный	40,6
СЦНК.757555.367.08.00, СЦНК.757555.367.08.01. АвтоВАЗ 2108-3724367	Колодка гнездовая 15-ти контактная		Колодка штыревая СЦНК.757555.368.08.00. Разъем бортовой системы контроля.	08.00-0 натуральный 08.01-0 натуральный 08.01-5 красный 08.01-6 черный	46,4
СЦНК.757555.369.08.00, СЦНК.757555.369.08.01. АвтоВАЗ 2108-3724369	Колодка гнездовая 17-ти контактная		Колодка штыревая СЦНК.757555.370.08.00. Разъем монтажного блока.	08.00-0 натуральный 08.01-0 натуральный 08.01-5 красный 08.01-6 черный	52,2
СЦНК.757555.371.08.00, СЦНК.757555.371.08.01. АвтоВАЗ 2108-3724371	Колодка гнездовая 19-ти контактная		Колодка штыревая СЦНК.757555.372.08.00. Разъем монтажного блока.	-0 натуральный -5 красный	58,0
СЦНК.757555.373.08.00, СЦНК.757555.373.08.01. АвтоВАЗ 2108-3724373	Колодка гнездовая 21-но контактная		Колодка штыревая СЦНК.757555.374.08.00. Разъем монтажного блока.	08.00-0 натуральный 08.00-5 красный 08.01-0 натуральный 08.01-5 красный 08.01-6 черный	63,8

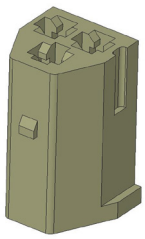

Конструктивное исполнение гнезда	
СЦНК.757555.357.08.00 - СЦНК.757555.373.08.00	СЦНК.757555.357.08.01 - СЦНК.757555.373.08.01 (двойная фиксация контакта)
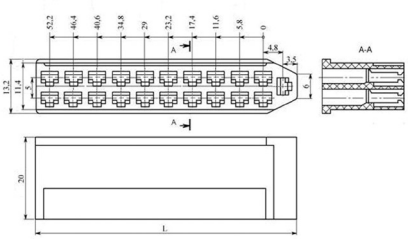	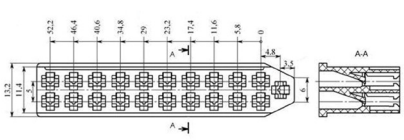

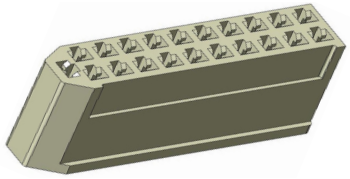

КОЛОДКИ ШТЫРЕВЫЕ
ТУ 6313-011-07609017-2008

Обозначение колодки Шифр аналога	Наименование Контактность	Монтажные контакты (шифр)	Ответная часть	Цвет	L, мм
СЦНК.757555.356.08.00 АвтоВАЗ 2108-3724356	Колодка штыревая 3-х контактная	СЦНК.757473.392.00.00 или СЦНК.757473.392.00.01	Колодка гнездовая СЦНК.757555.355.08.00, СЦНК.757555.355.08.01.	-0 натуральный	12,6
СЦНК.757555.358.08.00 АвтоВАЗ 2108-3724358	Колодка штыревая 5-ти контактная		Колодка гнездовая СЦНК.757555.357.08.00, СЦНК.757555.357.08.01.	-0 натуральный	18,4
СЦНК.757555.360.08.00. АвтоВАЗ 2108-3724360	Колодка штыревая 7-ми контактная		Колодка гнездовая СЦНК.757555.359.08.00, СЦНК.757555.359.08.01.	-0 натуральный	24,2
СЦНК.757555.362.08.00 АвтоВАЗ 2108-3724362	Колодка штыревая 9-ти контактная		Колодка гнездовая СЦНК.757555.361.08.00, СЦНК.757555.361.08.01.	-0 натуральный	30,0
СЦНК.757555.364.08.00 АвтоВАЗ 2108-3724364	Колодка штыревая 11-ти контактная		Колодка гнездовая СЦНК.757555.363.08.00, СЦНК.757555.363.08.01.	-0 натуральный -5 красный -6 черный	35,8
СЦНК.757555.366.08.00. АвтоВАЗ 2108-3724366	Колодка штыревая 13-ти контактная		Колодка гнездовая СЦНК.757555.365.08.00, СЦНК.757555.365.08.01.	-0 натуральный	41,6
СЦНК.757555.368.08.00 АвтоВАЗ 2108-3724368	Колодка штыревая 15-ти контактная		Колодка гнездовая СЦНК.757555.367.08.00, СЦНК.757555.367.08.01.	-0 натуральный	47,4
СЦНК.757555.370.08.00 АвтоВАЗ 2108-3724370	Колодка штыревая 17-ти контактная		Колодка гнездовая СЦНК.757555.369.08.00, СЦНК.757555.369.08.01.	-0 натуральный	53,2
СЦНК.757555.372.08.00 АвтоВАЗ 2108-3724372	Колодка штыревая 19-ти контактная		Колодка гнездовая СЦНК.757555.371.08.00, СЦНК.757555.371.08.01.	-0 натуральный	59,0
СЦНК.757555.374.08.00 АвтоВАЗ 2108-3724374	Колодка штыревая 21-но контактная		Колодка гнездовая СЦНК.757555.373.08.00, СЦНК.757555.373.08.01.	-0 натуральный -6 черный	64,8

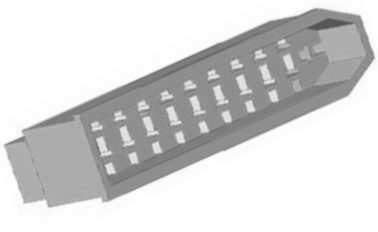

Габаритные размеры	
исполнение СЦНК.757555.356.08.00	СЦНК.757555.358.08.00 - СЦНК.757555.374.08.00
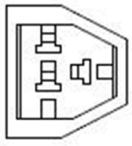	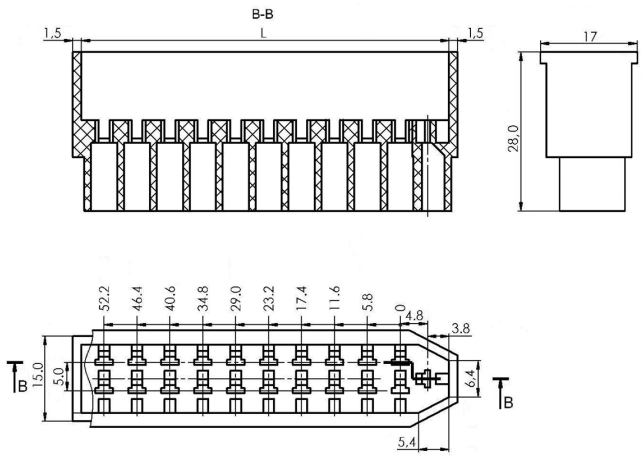

КОЛОДКИ ГНЕЗДОВЫЕ
ТУ 6313-011-07609017-2008

Обозначение колодки Шифр аналога	Наименование Контактность	Монтажные контакты (шифр)	Ответная часть	Цвет	L, мм	L1, мм
СЦНК.757555.375.08.00, СЦНК.757555.375.08.01. АвтоВАЗ 2108-3724375	Колодка гнездовая 1-но контактная	СЦНК.757474.391.00.00 или СЦНК.757474.391.00.01	Датчик уровня масла.	-0 натуральный	6,0	9,0
СЦНК.757555.376.08.00, СЦНК.757555.376.08.01. АвтоВАЗ 2108-3724376	Колодка гнездовая 2-х контактная		Датчик уровня тормозной и охлаждающей жидкостей.		11,0	14,0
СЦНК.757555.377.08.00, СЦНК.757555.377.08.01. АвтоВАЗ 2108-3724377	Колодка гнездовая 3-х контактная		Разъем плафона.		16,3	19,0
СЦНК.757555.378.08.00, СЦНК.757555.378.08.01. АвтоВАЗ 2108-3724378	Колодка гнездовая 4-х контактная		Разъем плафона.		21,0	24,0

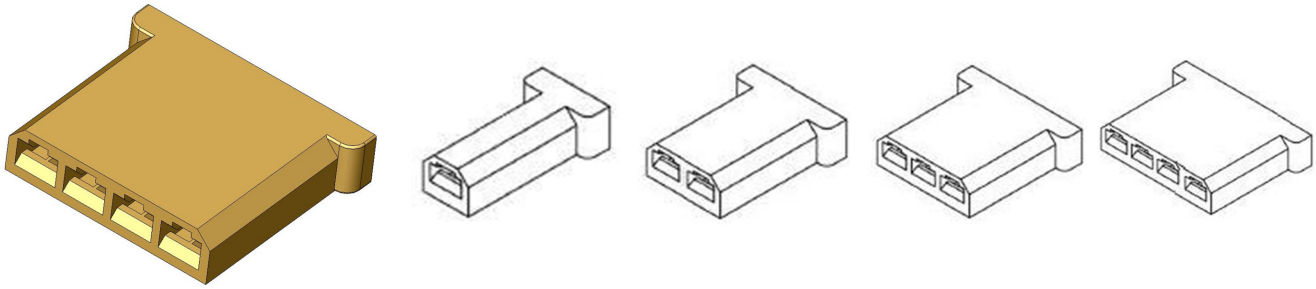

Конструктивное исполнение гнезда

СЦНК.757555.375.08.00 - СЦНК.757555.378.08.00

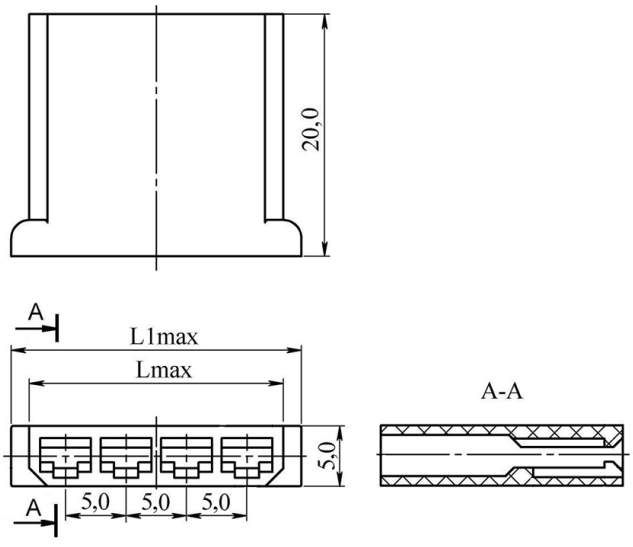

СЦНК.757555.375.08.01 - СЦНК.757555.378.08.01 (двойная фиксация контакта)

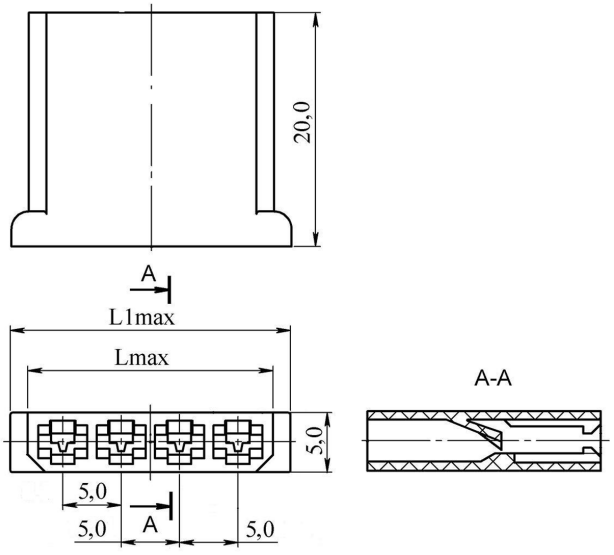

КОЛОДКА ГНЕЗДОВАЯ СЦНК.757555.428.08.00
ТУ 6313-011-07609017-2008

Обозначение колодки Шифр аналога	Наименование Контактность	Монтажные контакты (шифр)	Ответная часть
СЦНК.757555.428.08.00 АвтоВАЗ 2108-3724428	Колодка гнездовая 2-х контактная	СЦНК.757473.390.00.00	Разъем осветителя

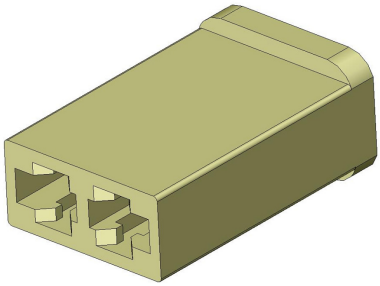

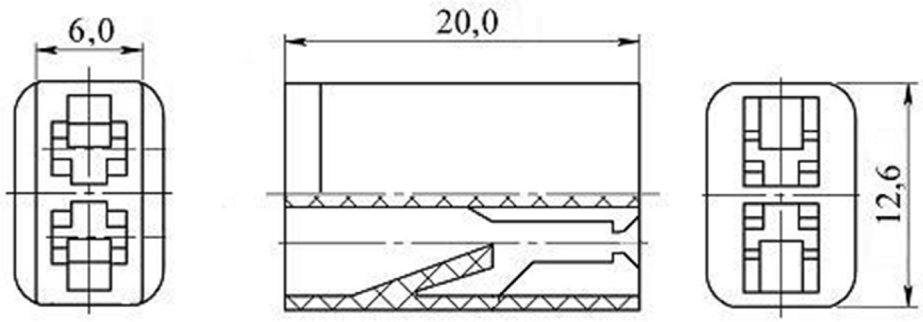

Цветовое исполнение	
СЦНК.757555.428.08.00-Х	
-0	натуральный

КОЛОДКА ГНЕЗДОВАЯ СЦНК.757555.500.08.00
ТУ 6313-011-07609017-2008

Обозначение колодки Шифр аналога	Наименование Контактность	Монтажные контакты (шифр)	Ответная часть
СЦНК.757555.500.08.00 АвтоВАЗ 2108-3724500	Колодка гнездовая 10-ти контактная	СЦНК.757474.505.00.00 или СЦНК.757474.505.00.01 х6 СЦНК.757474.391.00.00 или СЦНК.757474.391.00.01 х4	Переключатель электродвигателя отопления.

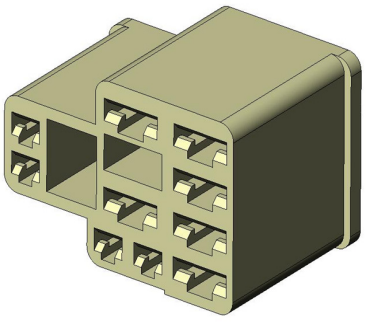

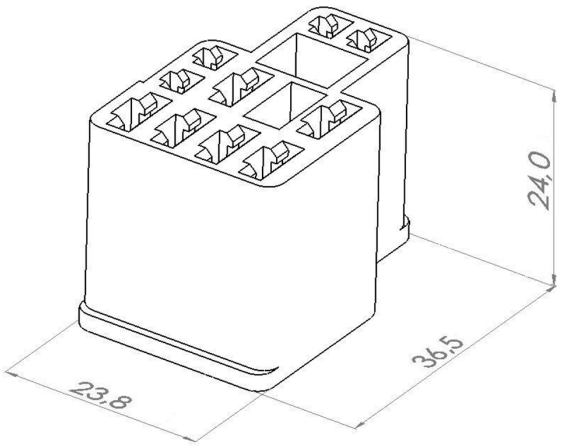

Вид гнезда колодки (разрез)

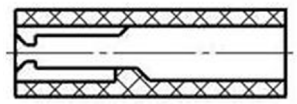

Цветовое исполнение	
СЦНК.757555.500.08.00-Х	
-0	натуральный

КОЛОДКА ГНЕЗДОВАЯ СЦНК.757555.501.08.00
ТУ 6313-011-07609017-2008

Обозначение колодки Шифр аналога	Наименование Контактность	Монтажные контакты (шифр)	Ответная часть
СЦНК.757555.501.08.00, СЦНК.757555.501.08.01. АвтоВАЗ 2108-3724501	Колодка гнездовая 10-ти контактная	СЦНК.757474.505.00.00 или СЦНК.757474.505.00.01	Переключатель света фар. Указатель поворотов.

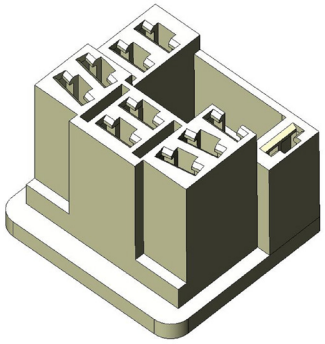

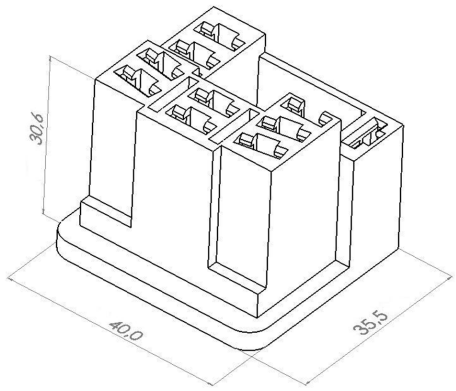

Конструктивное исполнение гнезда	
СЦНК.757555.501.08.00	СЦНК.757555.501.08.01 (двойная фиксация контакта)
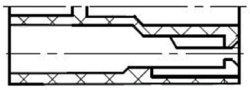	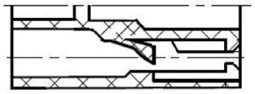

Цветовое исполнение	
СЦНК.757555.501.08.00-Х	
-0	натуральный
СЦНК.757555.501.08.01-Х	
-0	натуральный
-5	красный
-6	черный
-7	зеленый
-8	голубой
-9	желтый

КОЛОДКА ГНЕЗДОВАЯ СЦНК.757555.502.08.00
ТУ 6313-011-07609017-2008

Обозначение колодки Шифр аналога	Наименование Контактность	Монтажные контакты (шифр)	Ответная часть
СЦНК.757555.502.08.00, СЦНК.757555.502.08.01. АвтоВАЗ 2108-3724502	Колодка гнездовая 9-ти контактная	СЦНК.757474.505.00.00 или СЦНК.757474.505.00.01	Переключатель очистителя. Переключатель омывателя ветрового стекла.

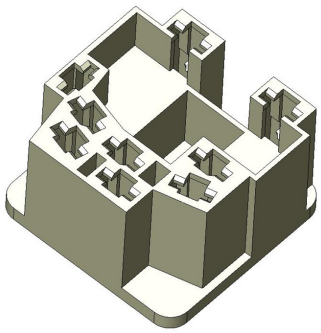

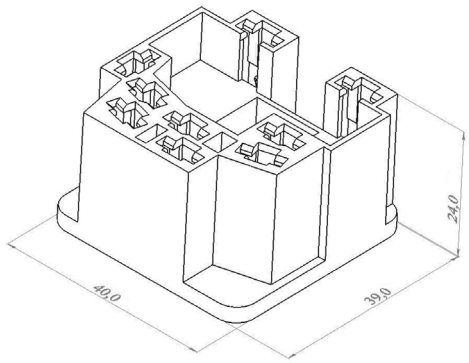

Конструктивное исполнение гнезда	
СЦНК.757555.502.08.00	СЦНК.757555.502.08.01 (двойная фиксация контакта)
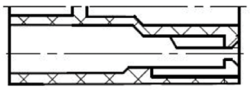	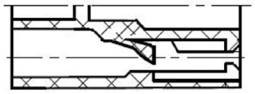

Цветовое исполнение	
СЦНК.757555.502.08.00-Х	
-0	натуральный
СЦНК.757555.502.08.01-Х	
-0	натуральный
-5	красный
-6	черный
-7	зеленый
-8	голубой
-9	желтый

КОЛОДКА ГНЕЗДОВАЯ СЦНК.757555.564.08.00
ТУ 6313-011-07609017-2008

Обозначение колодки Шифр аналога	Наименование Контактность	Монтажные контакты (шифр)	Ответная часть
СЦНК.757555.564.08.00, СЦНК.757555.564.08.01. АвтоВАЗ 2108-3724564	Колодка гнездовая 12-ти контактная	СЦНК.757474.391.00.00 или СЦНК.757474.391.00.01	Выключатель заднего противотуманного света фар.

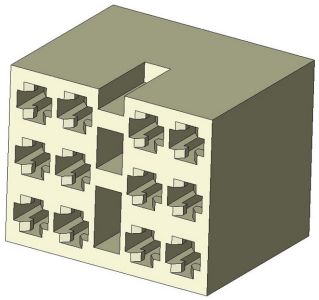

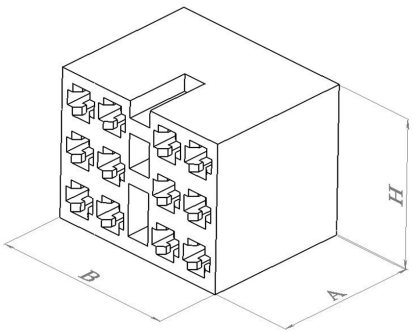

Размеры, мм	
A	20,0
B	25,0
H	20,0

Конструктивное исполнение гнезда	
СЦНК.757555.564.08.00	СЦНК.757555.564.08.01 (двойная фиксация контакта)
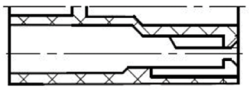	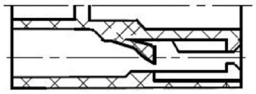

Цветовое исполнение	
СЦНК.757555.564.08.00-Х	
-0	натуральный
СЦНК.757555.564.08.01-Х	
-0	натуральный

КОЛОДКА ГНЕЗДОВАЯ СЦНК.757555.341.10.00
ТУ 6313-011-07609017-2008

Обозначение колодки Шифр аналога	Наименование Контактность	Монтажные контакты (шифр)	Ответная часть
СЦНК.757555.341.10.00 АвтоВАЗ 2110-3724341	Колодка гнездовая 4-х контактная	СЦНК.757474.342.00.00	Плата печатного монтажа левого, правого фонарей.

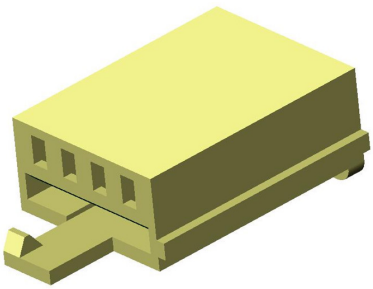

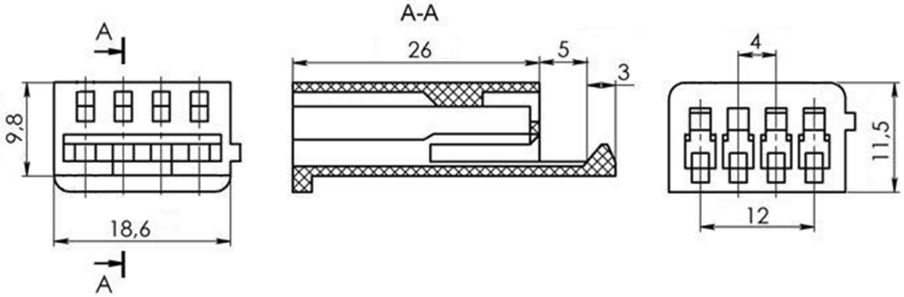

Цветовое исполнение	
СЦНК.757555.341.10.00-Х	
-0	натуральный

КОЛОДКА ГНЕЗДОВАЯ СЦНК.757555.500.14.00
ТУ 6313-011-07609017-2008

Обозначение колодки Шифр аналога	Наименование Контактность	Монтажные контакты (шифр)	Ответная часть
СЦНК.757555.500.14.00 АвтоВАЗ 2114-3724500	Колодка гнездовая 16-ти контактная	СЦНК.757474.391.00.00 или СЦНК.757474.391.00.01	Кнопочный выключатель.

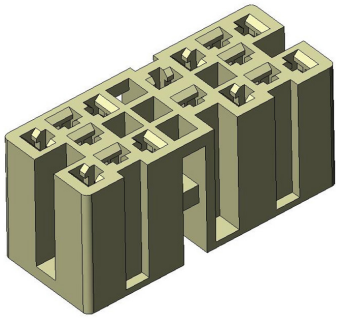

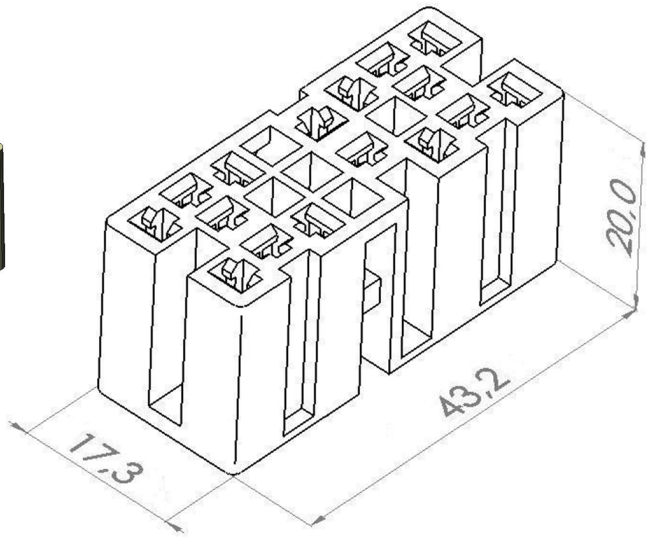

Вид гнезда колодки (разрез)


Цветовое исполнение	
СЦНК.757555.500.14.00-Х	
-0	натуральный

КОЛОДКА ГНЕЗДОВАЯ СЦНК.757555.564.14.00
ТУ 6313-011-07609017-2008

Обозначение колодки Шифр аналога	Наименование Контактность	Монтажные контакты (шифр)	Ответная часть
СЦНК.757555.564.14.00 АвтоВАЗ 2114-3724564	Колодка гнездовая 7-ми контактная	СЦНК.757474.391.00.00 или СЦНК.757474.391.00.01	Кнопочный выключатель.

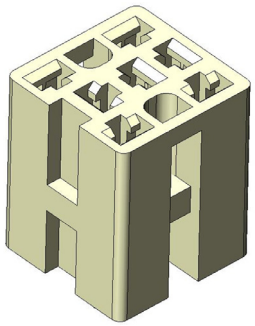

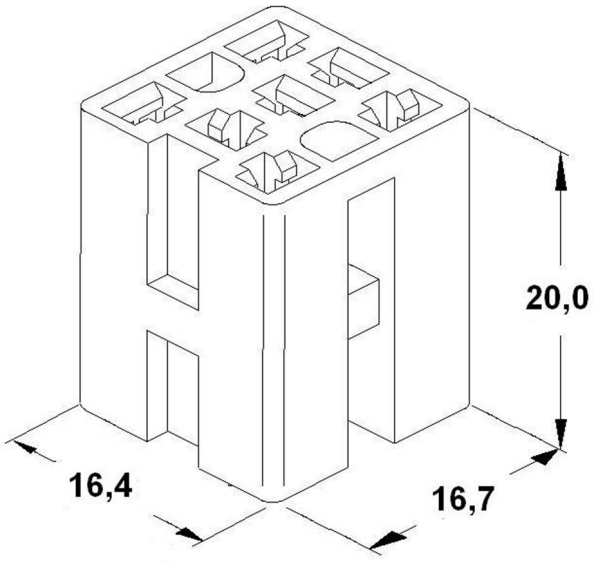

Вид гнезда колодки (разрез)
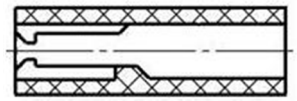

Цветовое исполнение	
СЦНК.757555.564.14.00-Х	
-0	натуральный

КОЛОДКА ГНЕЗДОВАЯ СЦНК.757555.061.21.00
ТУ 6313-011-07609017-2008

Обозначение колодки Шифр аналога	Наименование Контактность	Монтажные контакты (шифр)	Ответная часть
СЦНК.757555.061.21.00 АвтоВАЗ 2121-3724061	Колодка гнездовая 5-ти контактная	СЦНК.757474.505.00.00 или СЦНК.757474.505.00.01	Реле противотуманных фар.

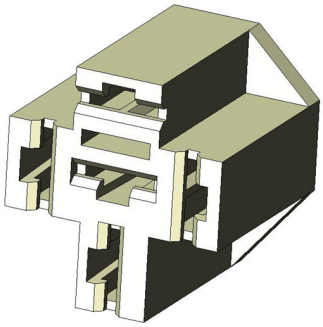

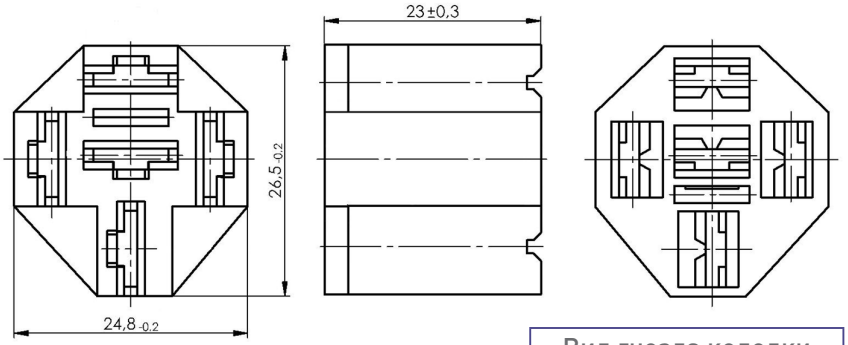

Цветовое исполнение	
СЦНК.757555.061.21.00-Х	
-0	натуральный

Вид гнезда колодки (разрез)

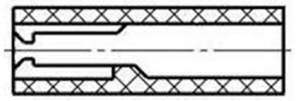

КОЛОДКА ГНЕЗДОВАЯ СЦНК.757555.357.60.00
ТУ 6313-011-07609017-2008

Обозначение колодки Шифр аналога	Наименование Контактность	Монтажные контакты (шифр)	Ответная часть
СЦНК.757555.357.60.00 АвтоВАЗ 3160-3724357	Колодка гнездовая 10-ти контактная	СЦНК.757474.505.00.00 или СЦНК.757474.505.00.01 х8 СЦНК.757474.391.00.00 или СЦНК.757474.391.00.01 х2	Кнопочный выключатель.

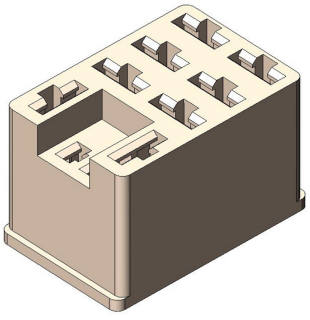

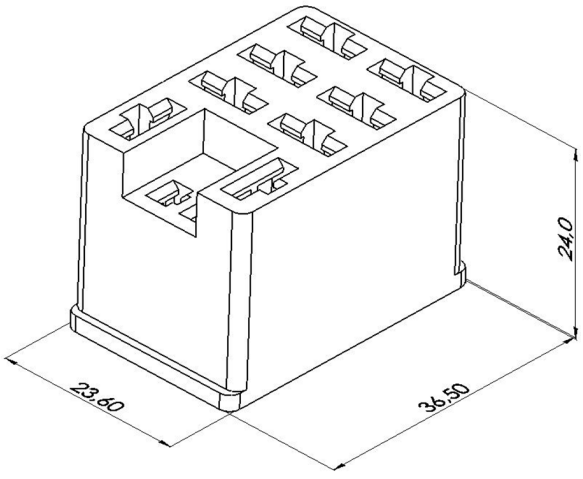

Цветовое исполнение	
СЦНК.757555.357.60.00-Х	
-0	натуральный

КОНТАКТ КОЛЬЦЕВОЙ СЦНК.757463.046
ТУ6313-011-07609017-2008

КОНТАКТ КОЛЬЦЕВОЙ СЦНК.757463.047
ТУ6313-011-07609017-2008

КОНТАКТ КОЛЬЦЕВОЙ СЦНК.757463.048
ТУ6313-011-07609017-2008

КОНТАКТ КОЛЬЦЕВОЙ СЦНК.757463.057
ТУ6313-011-07609017-2008

КОНТАКТ КОЛЬЦЕВОЙ СЦНК.757463.086
ТУ6313-011-07609017-2008

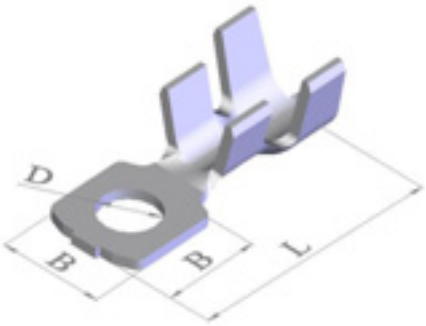

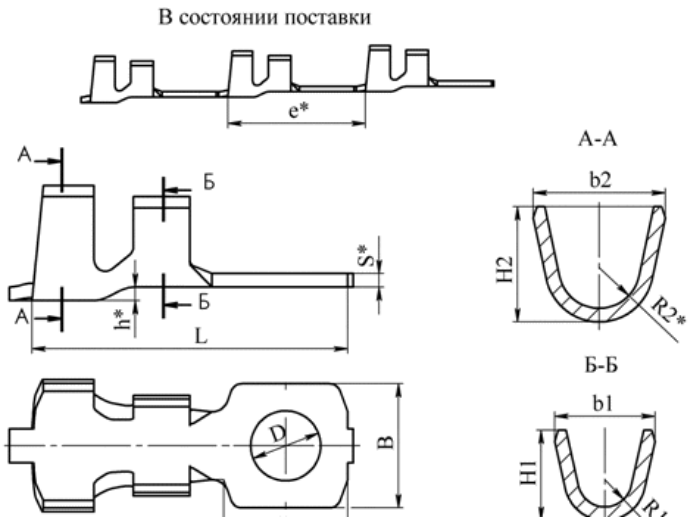

Серия	Шифр кольцевого контакта	Сечение провода, мм²	D, мм	Вид покрытия	S, мм	B, мм	L, мм	L1, мм
6,2	СЦНК.757463.046.01.00-1	0,5 .. 1,0	Ø6,2	Олово 2..3	0,7/0,5	11±0,2	23±0,2	25,5±0,2
	СЦНК.757463.046.01.00-2			Хим. пасс.				
6,2	СЦНК.757463.046.02.00-1	1,25 .. 2,5	Ø6,2	Олово 2..3	0,8	11±0,2	23±0,2	25,5±0,2
	СЦНК.757463.046.02.00-2			Хим. пасс.				
6,2	СЦНК.757463.046.03.00-1	2,5 .. 4,0	Ø6,2	Олово 2..3	0,8	11±0,2	23±0,2	25,5±0,2
	СЦНК.757463.046.03.00-2			Хим. пасс.				
6,2	СЦНК.757463.047.04.00-1	4,0 .. 6,0	Ø6,2	Олово 2..3	1,0	11±0,2	23±0,2	25,5±0,2
	СЦНК.757463.047.04.00-2			Хим. пасс.				
5,2	СЦНК.757463.048.01.00-1	0,5 .. 1,0	Ø5,2	Олово 2..3	0,7/0,5	11±0,2	23±0,2	25,5±0,2
	СЦНК.757463.048.01.00-2			Хим. пасс.				
5,2	СЦНК.757463.048.02.00-1	1,25 .. 2,5	Ø5,2	Олово 2..3	0,8	11±0,2	23±0,2	25,5±0,2
	СЦНК.757463.048.02.00-2			Хим. пасс.				
8,2	СЦНК.757463.057.04.00-1	4,0 .. 6,0	Ø8,2	Олово 2..3	1,0	14±0,2	31±0,2	33,5±0,2
	СЦНК.757463.057.04.00-2			Хим. пасс.				
6,2	СЦНК.757463.059.06.00-1	10 .. 16	Ø6,2	Олово 2..3	1,2	14±0,2	31±0,2	33,5±0,2
	СЦНК.757463.059.06.00-2			Хим. пасс.				
6,2	СЦНК.757463.086.06.00-1	10 .. 16	Ø6,2	Олово 2..3	1,0	11±0,2	28±0,2	30,5±0,2
	СЦНК.757463.086.06.00-2			Хим. пасс.				

КОНТАКТ ШТЫРЕВОЙ СЦНК.757473.392
ТУ6313-011-07609017-2008

Обозначение контакта Шифр аналога	Ответный при сочленении контакт	Сечение провода, мм²	Вид покрытия	Материал
СЦНК.757473.392.01.00-1(2)	СЦНК.757574.391.01.00-1	0,5..1,0	О 2..3	Лента Л68 ГОСТ 2208-2007
СЦНК.757473.392.01.01-2				
СЦНК.757473.392.02.00-1(2)	СЦНК.757574.392.02.00-1	1,25..2,5		

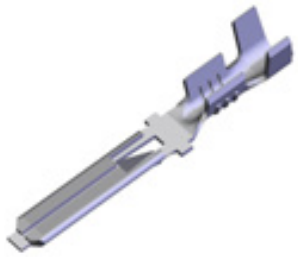

Серия 2.8

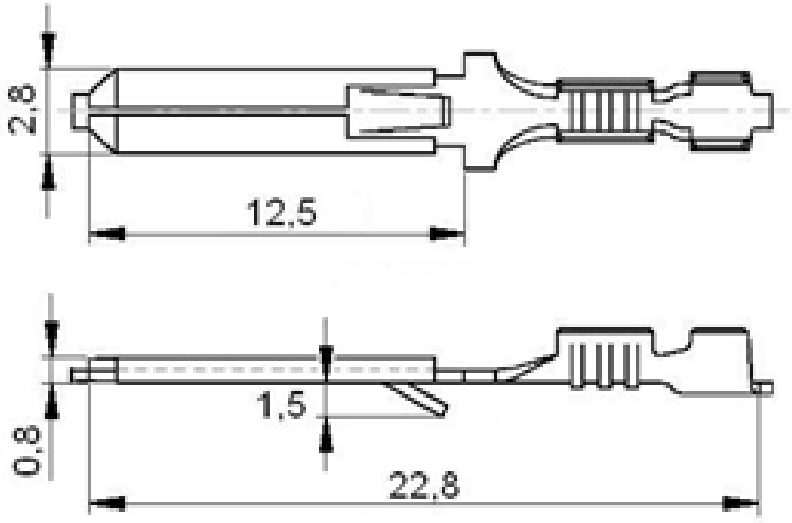

Количество в кассете:
СЦНК.757473.392-01 - 8000 шт.
СЦНК.757473.392-02 - 7000 шт.

КОНТАКТ ШТЫРЕВОЙ СЦНК.757473.501
ТУ6313-011-07609017-2008

Обозначение контакта Шифр аналога	Ответный при сочленении контакт	Сечение провода, мм²	Вид покрытия	Материал
СЦНК.757473.501.01.00-1(2)	СЦНК.757574.497.01.00-1	0,5..1,0	О 2..3	Лента Л68 ГОСТ 2208-2007
СЦНК.757473.501.02.00-1(2)	СЦНК.757574.497.02.00-1	1,25..2,5		
СЦНК.757473.501.03.00-2	СЦНК.757574.497.03.00-1	2,5..4,0		



Серия 6.3

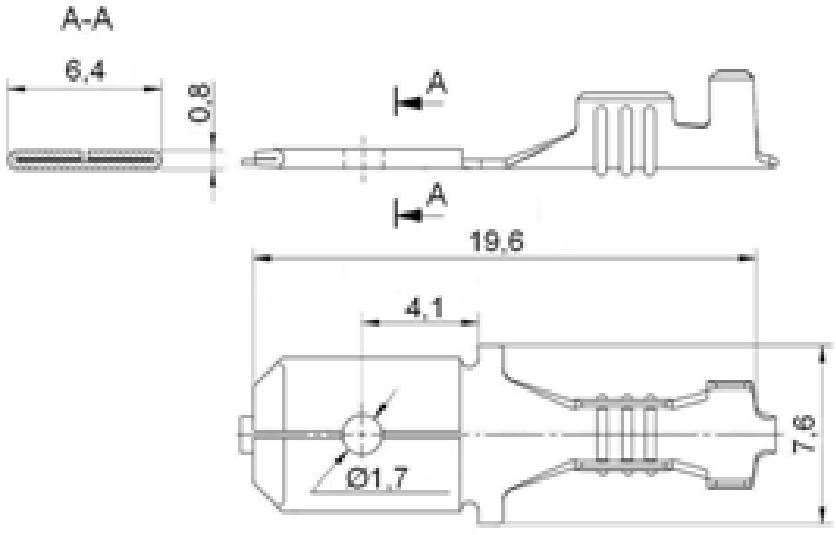

Количество в кассете:
СЦНК.757473.501-01 - 4000 шт.

КОНТАКТ ШТЫРЕВОЙ СЦНК.757473.506
ТУ6313-011-07609017-2008

Обозначение контакта Шифр аналога	Ответный при сочленении контакт	Сечение провода, мм²	Вид покрытия	Материал
СЦНК.757473.506.01.01-2	СЦНК.757574.505.01.00-1	0,5..1,0	О 2..3	Лента Л68 ГОСТ 2208-2007
СЦНК.757473.506.01.00-1(2)				
СЦНК.757473.506.02.00-1(2)	СЦНК.757574.505.02.00-1	1,25..2,5		
СЦНК.757473.506.03.00-1(2)	СЦНК.757574.505.03.00-1	2,5..4,0		
СЦНК.757473.506.04.00-1(2)	СЦНК.757574.505.04.00-1	4,0..6,0		



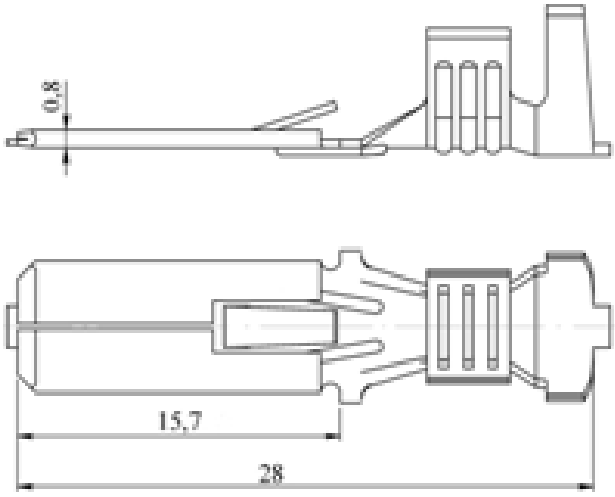

Серия

Количество в кассете:
СЦНК.757473.506-01 - 5000 шт.
СЦНК.757473.506-02 - 4000 шт.
СЦНК.757473.506-03 - 3000 шт.
СЦНК.757473.506-04 - 3000 шт.

КОНТАКТ ГНЕЗДОВОЙ СЦНК.757474.339
ТУ6313-011-07609017-2008

Обозначение контакта Шифр аналога	Ответный при сочленении контакт	Сечение провода, мм²	Вид покрытия	Материал
СЦНК.757474.339.01.00-1	Контакт тестора	0,5..1,0	О 2..3	Лента Л68 ГОСТ 2208-2007

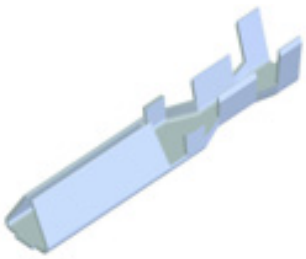

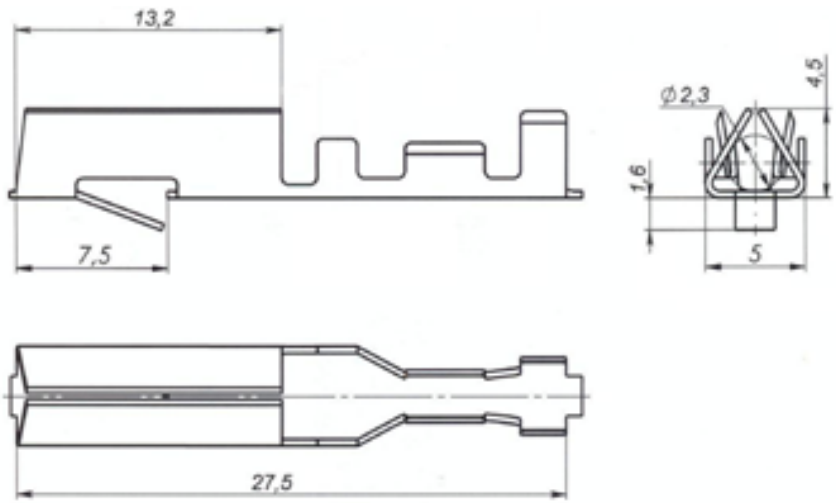

Серия 0

Количество в кассете:
СЦНК. 757474.339 - 3000 шт.

КОЛОДКИ

КОНТАКТ ГНЕЗДОВОЙ СЦНК.757474.342
ТУ6313-011-07609017-2008

Обозначение контакта Шифр аналога	Ответный при сочленении контакт	Сечение провода, мм²	Вид покрытия	Материал
СЦНК.757474.342.01.00-1	Печатная плата	0,5..1,0	О 2..3	Лента Л68 ГОСТ 2208-2007



Серия 0

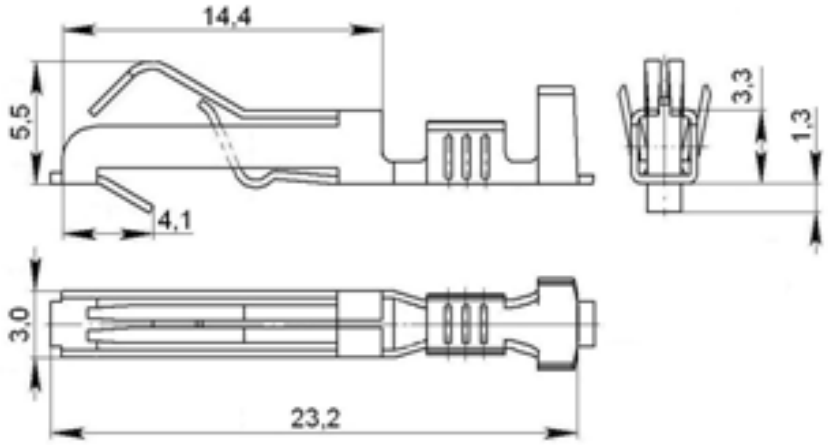

Количество в кассете:
СЦНК. 757474.342 - 5000 шт.

КОНТАКТ ГНЕЗДОВОЙ СЦНК.757474.390
ТУ6313-011-07609017-2008

Обозначение контакта Шифр аналога	Ответный при сочленении контакт	Сечение провода, мм²	Вид покрытия	Материал
СЦНК.757474.390.01.00-1	Контакт комплектующего изделия	0,5..1,0	О 2..3	Лента Л68 ГОСТ 2208-2007
СЦНК.757474.390.02.00-1		1,25..2,5		



Серия 2,8

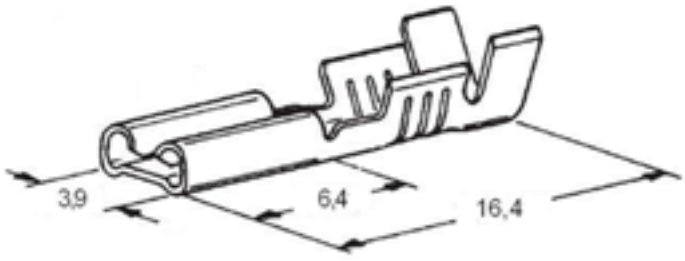



Количество в кассете:

КОНТАКТ ГНЕЗДОВОЙ СЦНК.757474.391
ТУ6313-011-07609017-2008

Обозначение контакта Шифр аналога	Ответный при сочленении контакт	Сечение провода, мм²	Вид покрытия	Материал
СЦНК.757474.391.01.00-1	СЦНК.757473.392.01	0,5..1,0	О 2..3	Лента Л68 ГОСТ 2208-2007
СЦНК.757474.391.01.01-1				
СЦНК.757474.391.02.00-1	СЦНК.757473.392.02	1,25..2,5		



Серия 2,8

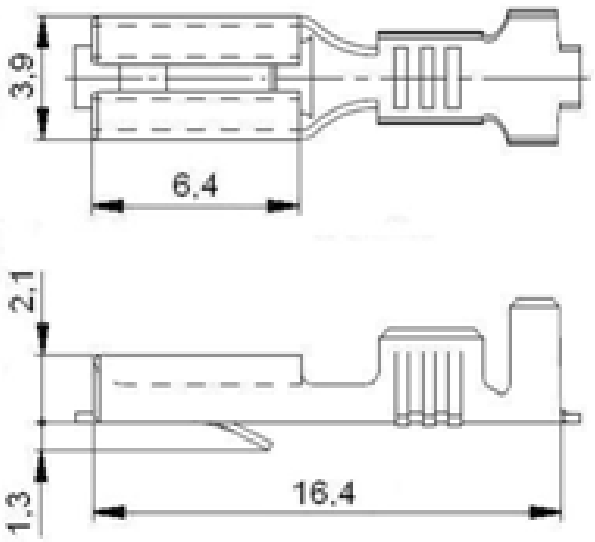

Количество в кассете:
СЦНК. 757474.391-01 - 8000 шт.
СЦНК. 757474.391-02 - 7000 шт.

КОНТАКТ ГНЕЗДОВОЙ СЦНК.757474.497
ТУ6313-011-07609017-2008

Обозначение контакта Шифр аналога	Ответный при сочленении контакт	Сечение провода, мм²	Вид покрытия	Материал
СЦНК.757474.497.01.00-1	СЦНК.757473.501.01	0,5..1,0	О 2..3	Лента Л68 ГОСТ 2208-2007
СЦНК.757474.497.02.00-1	СЦНК.757473.501.02	1,25..2,5		
СЦНК.757474.497.03.00-1	СЦНК.757473.501.03	2,5..4,0		
СЦНК.757474.497.04.00-1	Контакт комплектующего изделия	4,0..6,0		

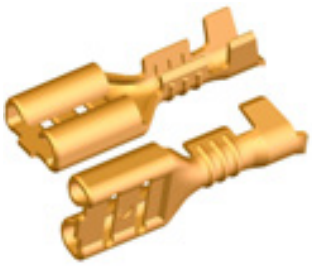

Серия 6,3

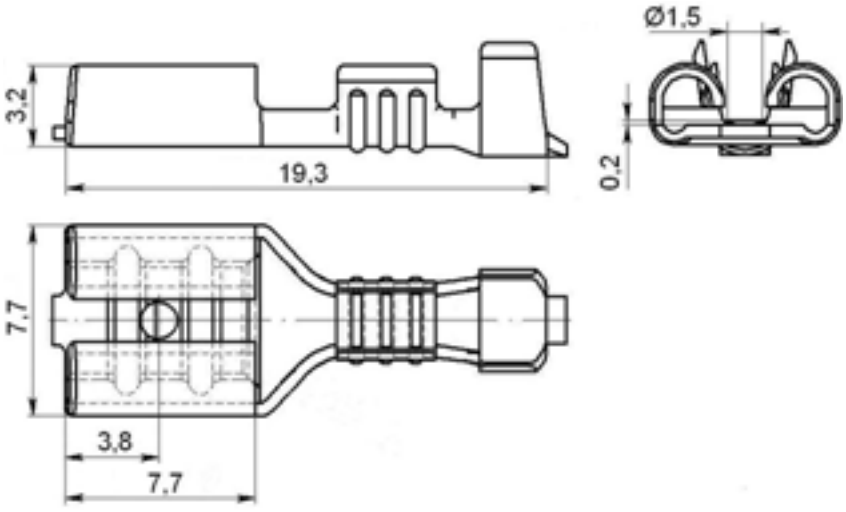

Количество в кассете:
СЦНК. 757474.497.01(02) - 5000 шт.
СЦНК. 757474.497.03(04) - 4000 шт.

КОНТАКТ ГНЕЗДОВОЙ СЦНК.757474.505
ТУ6313-011-07609017-2008

Обозначение контакта Шифр аналога	Ответный при сочленении контакт	Сечение провода, мм²	Вид покрытия	Материал
СЦНК.757474.505.01.00-1	СЦНК.757473.506.01	0,5..1,0	О 2..3	Лента Л68 ГОСТ 2208-2007
СЦНК.757474.505.02.00-1	СЦНК.757473.506.02	1,25..2,5		
СЦНК.757474.505.03.00-1	СЦНК.757473.506.03	2,5..4,0		
СЦНК.757474.505.04.00-1	СЦНК.757473.506.04	4,0..6,0		



Серия 6,3

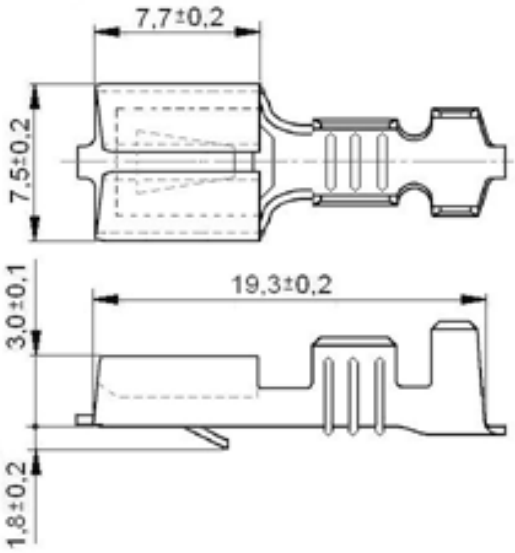

Количество в кассете:
СЦНК. 757474.505.01 - 6000 шт.
СЦНК. 757474.505.02 - 5000 шт.
СЦНК. 757474.497.03 - 4000 шт.
СЦНК. 757474.497.04 - 3000 шт.

КОНТАКТ ГНЕЗДОВОЙ СЦНК.757474.577
ТУ6313-011-07609017-2008

Обозначение контакта Шифр аналога	Ответный при сочленении контакт	Сечение провода, мм²	Вид покрытия	Материал
СЦНК.757474.577.04.00-1	Контакт комплектующего изделия	4,0..6,0	О 2..3	Лента Л68 ГОСТ 2208-2007



Серия 9,5

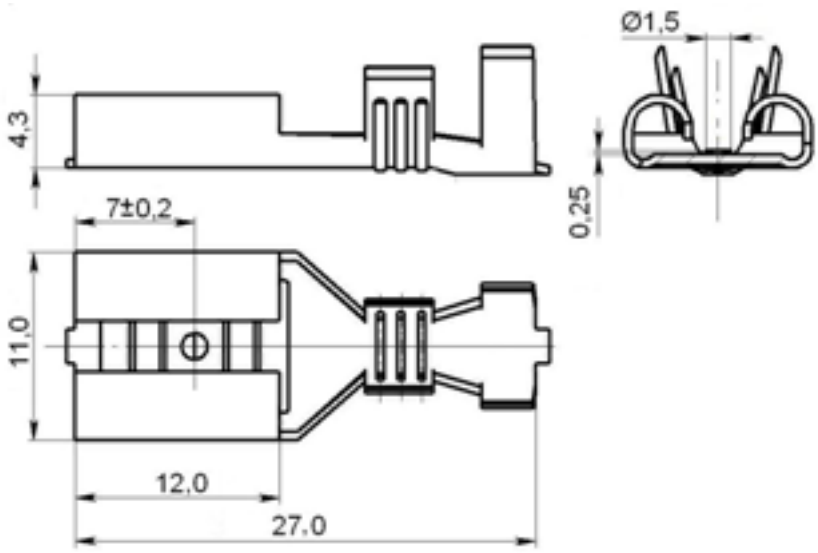

Количество в кассете:
СЦНК. 757474.577.04 - 3000 шт.

КОНТАКТ ГНЕЗДОВОЙ СЦНК.757474.593
ТУ6313-011-07609017-2008

Обозначение контакта Шифр аналога	Ответный при сочленении контакт	Сечение провода, мм^2	Вид покрытия	Материал
СЦНК.757474.593.00.00-1(2)	Контакт комплектующего изделия	0,75..2,5	О 2..3	Лента Л68 ГОСТ 2208-2007

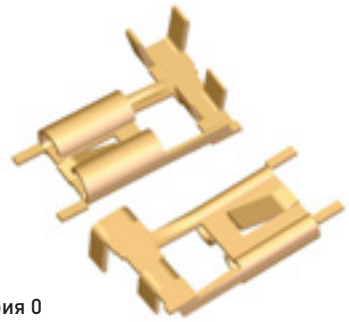

Серия 0

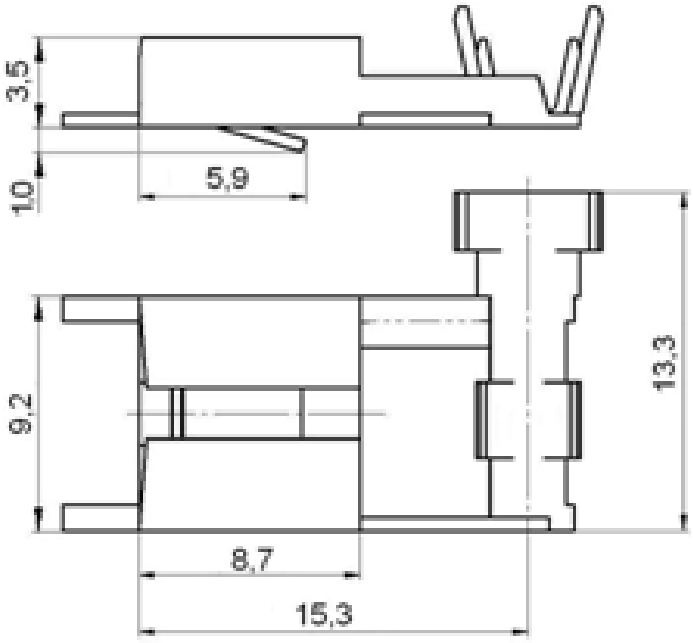

Количество в кассете:
СЦНК. 757474.593 - 3000 шт.

КОНТАКТ ГНЕЗДОВОЙ СЦНК.757474.608
ТУ6313-011-07609017-2008

Обозначение контакта Шифр аналога	Ответный при сочленении контакт	Сечение провода, мм^2	Вид покрытия	Материал
СЦНК.757474.608.01.00-1	СЦНК.757473.501.01	0,5..1,0	О 2..3	Лента Л68 ГОСТ 2208-2007

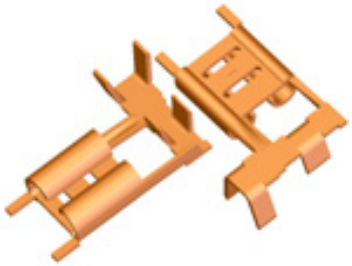

Серия 6,3

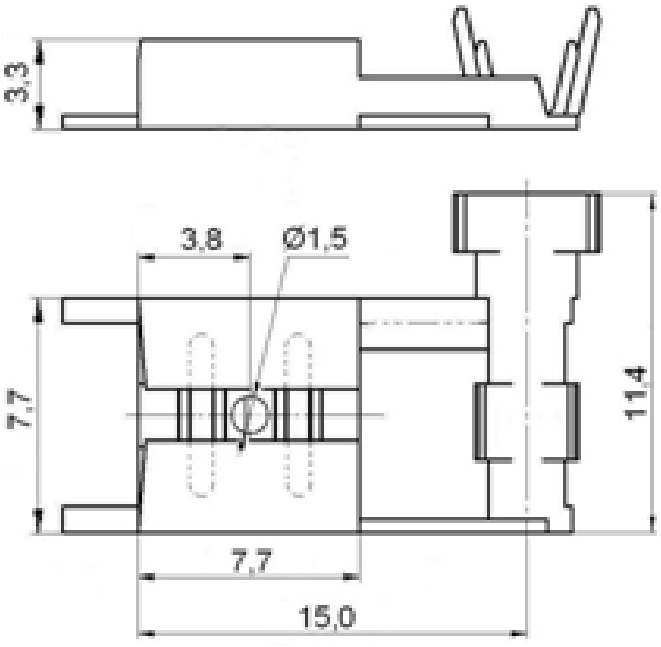

Количество в кассете:
СЦНК. 757474.608 - 4000/3000 шт.

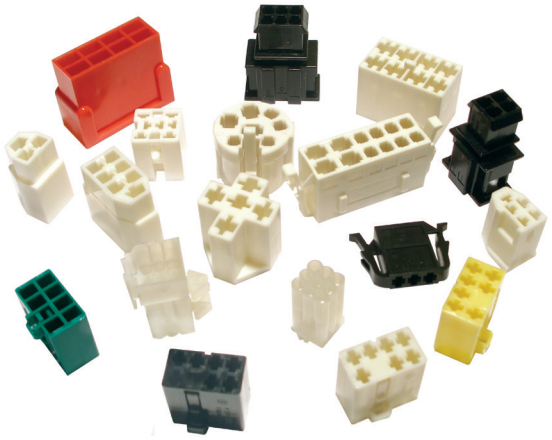

ТЕХНИЧЕСКИЕ ХАРАКТЕРИСТИКИ

Колодки в сборе с контактами предназначены для монтажа жгутов проводов в изделиях автотракторного электрооборудования и автоэлектрики.

Колодки устойчивы к воздействию:

- влажности воздуха;
- масла, бензина, дизельного топлива;
- моющих средств;
- соляного морского тумана.

СТРУКТУРА УСЛОВНОГО ОБОЗНАЧЕНИЯ КОЛОДКИ

1/20590	/80(82,85,86,87,89)
Обозначение цвета колодки	

2108-3724376	-10(20,30,40,...)
Обозначение цвета колодки	

Ф57.830.081	-01(02,03,04,...)
Обозначение цвета колодки	

КДПА.757537.008	-01(02,03,04,...)
Обозначение цвета колодки	

В разделе под каждым изделием находится таблица с шифром по цвету и условным обозначением колодок.

КОЛОДКИ
ГНЕЗДОВЫЕ СЕРИИ 2,8 ММ

Колодка гнездовая				
Обозначение АвтоВАЗа, АО «Завод «Копир»	Серия	Кол-во контак-тов	код ОКП, (ОСТ 37.003.032-88)	Количество в упаковке, шт.
2108-3724350	2,8	1	45 7373 9062, (603201)	14000

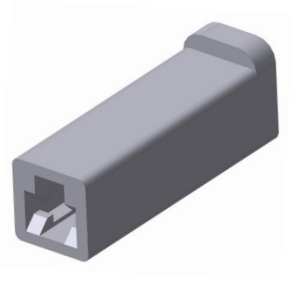

Габаритные размеры, мм

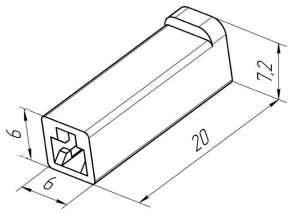

Конструктивное исполнение гнезда

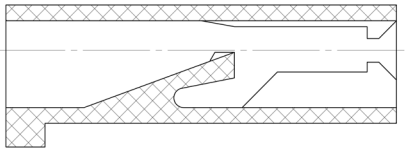

Применяется контакт гнездовой: 2108-3724390-01
2108-3724390-02



ТАБЛИЦА С ШИФРОМ НА ЦВЕТНЫЕ КОЛОДКИ

	Натуральный	Коричневый	Оранжевый	Розовый	Красный	Черный	Зеленый	Голубой	Желтый
Обозначение по АВТОВАЗу	2108-3724350	2108-.350-40	--	--	2108-.350-10	2108-..350-20	2108-.350-30	--	2108-.350-50

Колодка гнездовая				
Обозначение АвтоВАЗа, АО «Завод «Копир»	Серия	Кол-во контак-тов	код ОКП, (ОСТ 37.003.032-88)	Количество в упаковке, шт.
2108-3724351	2,8	1	45 7373 9052, (602201)	15000
2108-3724351-01			--	

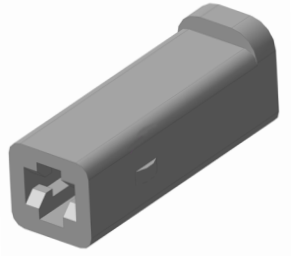

Габаритные размеры, мм

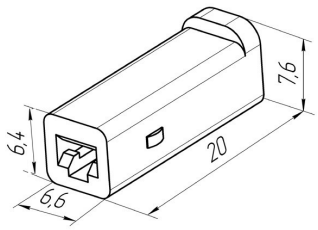

Конструктивное исполнение гнезда

2108-3724351

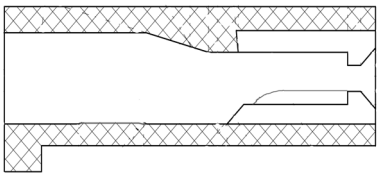

2108-3724351-01 с двойной фиксацией

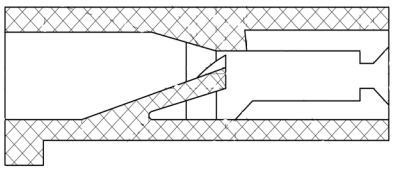

Сочленяется с колодкой штыревой 2108-3724352

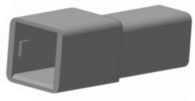

Применяется контакт гнездовой: 2108-3724391-01
2108-3724391-02



ТАБЛИЦА С ШИФРОМ НА ЦВЕТНЫЕ КОЛОДКИ

	Натуральный	Коричневый	Оранжевый	Розовый	Красный	Черный	Зеленый	Голубой	Желтый
Обозначение по АВТОВАЗу	2108-3724351	2108-.351-40	--	--	2108-.351-10	2108-.351-20	2108-.351-30	--	2108-.351-50
по коду ОКП	45 7373 9052	45 7373 9115	45 7373 9116	45 7373 9117	45 7373 9118	45 7373 9119	45 7373 9121	45 7373 9122	45 7373 9123

ГНЕЗДОВЫЕ СЕРИИ 2,8 ММ

Колодка гнездовая				
Обозначение АвтоВАЗа, АО «Завод «Копир»	Серия	Кол-во контак-тов	код ОКП, (ОСТ 37.003.032-88)	Количество в упаковке, шт.
2108-3724353	2,8	2	45 7373 9038, (602202)	7000
2108-3724353-01			--	

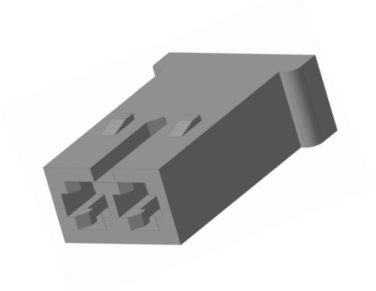

Габаритные размеры, мм

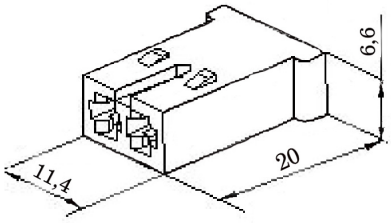

Конструктивное исполнение гнезда

2108-3724353

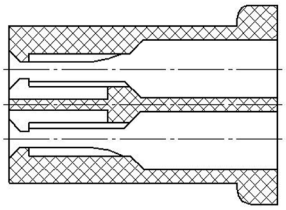

2108-3724353-01 с двойной фиксацией

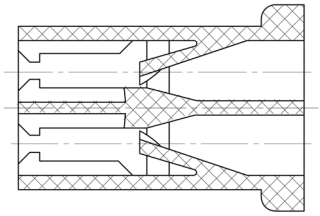

Применяется контакт гнездовой:
2108-3724391-01
2108-3724391-02



Сочленяется с колодкой штыревой 2108-3724354

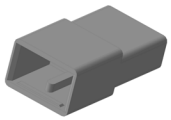

ТАБЛИЦА С ШИФРОМ НА ЦВЕТНЫЕ КОЛОДКИ

	Натуральный	Коричневый	Оранжевый	Розовый	Красный	Черный	Зеленый	Голубой	Желтый
Обозначение по АВТОВАЗу	2108-3724353	2108-.353-40	--	--	2108-.353-10	2108-.353-20	2108-.353-30	--	2108-.353-50
по коду ОКП	45 7373 9038	45 7373 9133	45 7373 9134	45 7373 9135	45 7373 9136	45 7373 9137	45 7373 9138	45 7373 9139	45 7373 9141

Колодка гнездовая				
Обозначение АвтоВАЗа, АО «Завод «Ко-пир»	Серия	Кол-во контак-тов	код ОКП, (ОСТ 37.003.032-88)	Количество в упаковке, шт.
2108-3724376	2,8	2	45 7373 9025, (604202)	9000

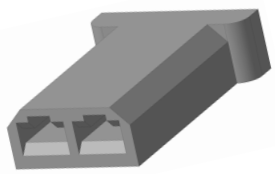

Габаритные размеры, мм

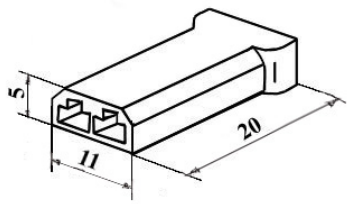

Конструктивное исполнение гнезда

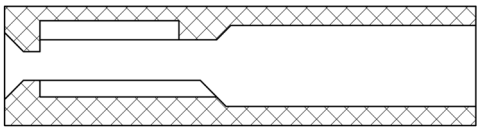

Колодка для подключения датчиков

Применяется контакт гнездовой: 2108-3724391-01
2108-3724391-02



ТАБЛИЦА С ШИФРОМ НА ЦВЕТНЫЕ КОЛОДКИ

	Натуральный	Коричневый	Оранжевый	Розовый	Красный	Черный	Зеленый	Голубой	Желтый
Обозначение по АВТОВАЗу	2108-3724376	2108-.376-40	--	--	2108-.376-10	2108-.376-20	2108-.376-30	--	2108-.376-50
по коду ОКП	45 7373 9025	--	--	--	--	--	--	--	--

КОЛОДКИ
ГНЕЗДОВЫЕ СЕРИИ 2,8 ММ

Колодка гнездовая				
Обозначение АвтоВАЗа, АО «Завод «Копир»	Серия	Кол-во контак-тов	код ОКП, (ОСТ 37.003.032-88)	Количество в упаковке, шт.
2108-3724428	2,8	2	45 7373 9063, (603202)	7000

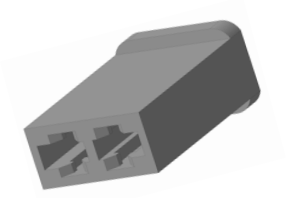

Колодка табло подсветки отопителя

Габаритные размеры, мм

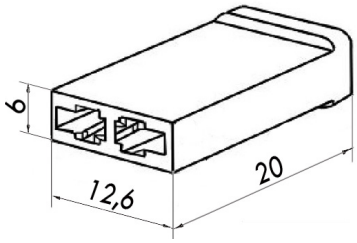

Конструктивное исполнение гнезда

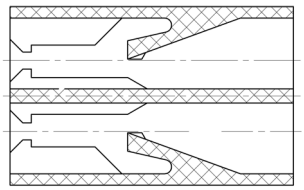



Применяется контакт гнездовой: 2108-3724390-01
2108-3724390-02

ТАБЛИЦА С ШИФРОМ НА ЦВЕТНЫЕ КОЛОДКИ

	Натуральный	Коричневый	Оранжевый	Розовый	Красный	Черный	Зеленый	Голубой	Желтый
Обозначение по АВТОВАЗу	2108-3724428	2108-.428-40	--	--	2108-.428-10	2108-.428-20	2108-.428-30	--	2108-.428-50
по коду ОКП	45 7373 9063	--	--	--	--	--	--	--	--

Колодка гнездовая				
Обозначение АО «Завод «Копир»	Серия	Кол-во контак-тов	код ОКП, (ОСТ 37.003.032-88)	Количество в упаковке, шт.
Ф57.830.049	2,8	3	Аналог с изменениями 45 7373 9029, (604203)	7000

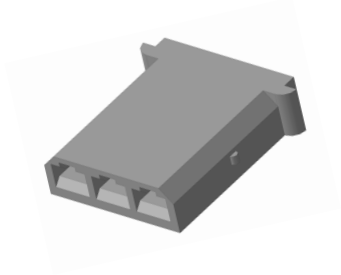

Габаритные размеры, мм

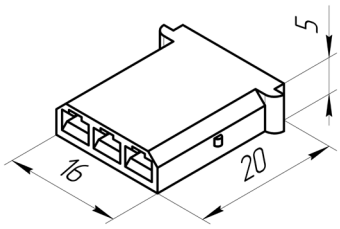

Конструктивное исполнение гнезда

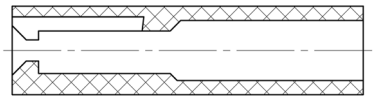



Применяется контакт гнездовой: 2108-3724391-01
2108-3724391-02

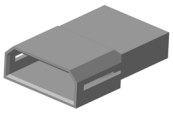

Сочленяется с колодкой штыревой Ф57.830.050

ТАБЛИЦА С ШИФРОМ НА ЦВЕТНЫЕ КОЛОДКИ

	Натуральный	Черный
Обозначение АО «Завод «Копир»	Ф57.830.049	Ф57.-.049-01
по коду ОКП	45 7373 9029	--

КОЛОДКИ
ГНЕЗДОВЫЕ СЕРИИ 2,8 ММ

Колодка гнездовая				
Обозначение АвтоВАЗа, АО «Завод «Копир»	Серия	Кол-во контак-тов	код ОКП, (ОСТ 37.003.032-88)	Количество в упаковке, шт.
2108-3724355-01	2,8	3	45 7373 9045, (602203)	5000

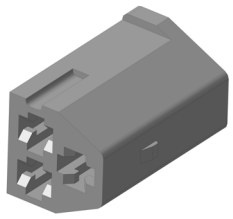

Габаритные размеры, мм.

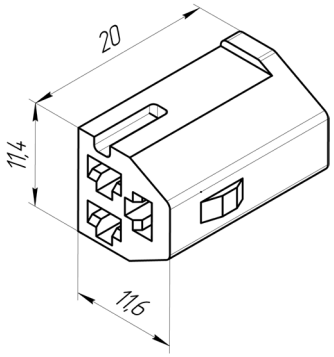

Конструктивное исполнение гнезда.

2108-3724355-01 с двойной фиксацией.

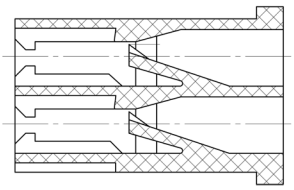

Применяется контакт гнездовой: 2108-3724391-01
2108-3724391-02



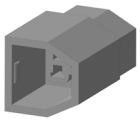

Сочленяется с колодкой штыревой 2108-3724356

ТАБЛИЦА С ШИФРОМ НА ЦВЕТНЫЕ КОЛОДКИ.

	Натуральный	Коричневый	Оранжевый	Розовый	Красный	Черный	Зеленый	Голубой	Желтый
Обозначение по АВТОВАЗу	2108-3724355	2108-.355-41	--	--	2108-.355-11	2108-.355-21	2108-.355-31	--	2108-.355-51
по коду ОКП	45 7373 9045	--	--	--	--	--	--	--	--

Колодка гнездовая				
Обозначение АвтоВАЗа, АО «Завод «Копир»	Серия	Кол-во контак-тов	код ОКП, (ОСТ 37.003.032-88)	Количество в упаковке, шт.
2108-3724357 (Ф57.830.066)	2,8	5	45 7373 9044, (602205)	3000

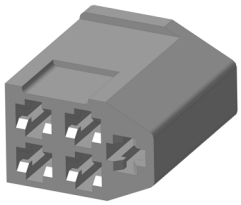

Габаритные размеры, мм

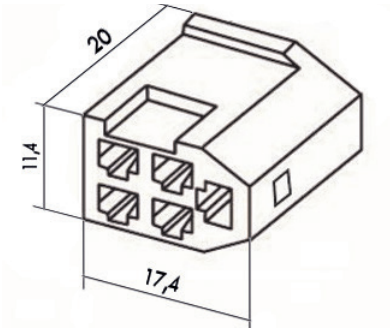

Конструктивное исполнение гнезда

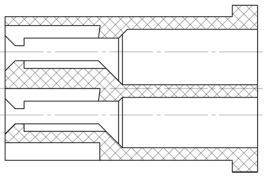

Применяется контакт гнездовой: 2108-3724391-01
2108-3724391-02



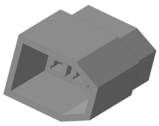

Сочленяется с колодкой штыревой 2108-3724358

ТАБЛИЦА С ШИФРОМ НА ЦВЕТНЫЕ КОЛОДКИ.

	Натуральный	Коричневый	Оранжевый	Розовый	Красный	Черный	Зеленый	Голубой	Желтый
Обозначение по АВТОВАЗу	2108-3724357	2108-.357-40	--	--	2108-.357-10	2108-.357-20	2108-.357-30	--	2108-.357-50
по коду ОКП	45 7373 9044	45 7373 9168	45 7373 9169	45 7373 9171	45 7373 9172	45 7373 9173	45 7373 9174	45 7373 9175	45 7373 9176

КОЛОДКИ
ГНЕЗДОВЫЕ СЕРИИ 2,8 ММ

Колодка гнездовая				
Обозначение АвтоВАЗа, АО «Завод «Копир»	Серия	Кол-во контак-тов	код ОКП, (ОСТ 37.003.032-88)	Количество в упаковке, шт.
2108-3724359-01	2,8	7	45 7373 9043, (602207)	2500

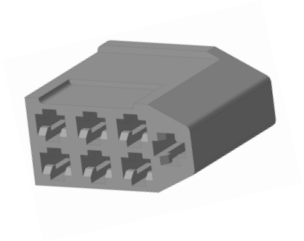

Габаритные размеры, мм

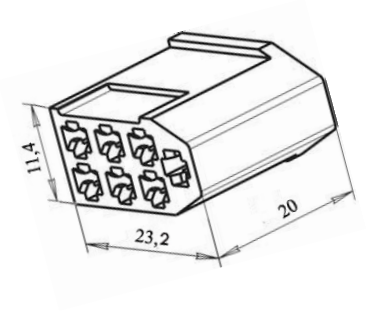

Конструктивное исполнение гнезда

2108-3724359-01 с двойной фиксацией

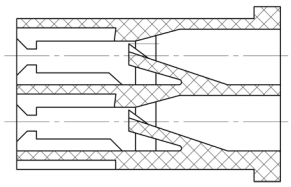

Применяется контакт гнездовой: 2108-3724391-01
2108-3724391-02



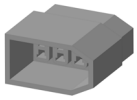

Сочленяется с колодкой штыревой 2108-3724360

ТАБЛИЦА С ШИФРОМ НА ЦВЕТНЫЕ КОЛОДКИ

	Натуральный	Коричневый	Оранжевый	Розовый	Красный	Черный	Зеленый	Голубой	Желтый
Обозначение по АВТОВАЗу	2108-3724359-01	2108-.359-41	--	--	2108-.359-11	2108-.359-21	2108-.359-31	--	2108-.359-51
по коду ОКП	45 7373 9043	45 7373 9186	45 7373 9187	45 7373 9188	45 7373 9189	45 7373 9191	45 7373 9192	45 7373 9193	45 7373 9194

Колодка гнездовая				
Обозначение АвтоВАЗа, АО «Завод «Копир»	Серия	Кол-во контак-тов	код ОКП, (ОСТ 37.003.032-88)	Количество в упаковке, шт.
2106-3724568-01	2,8	7	--	2000

Колодка выключателя стеклоподьёмника.

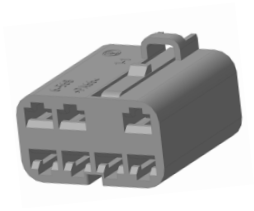

Габаритные размеры, мм

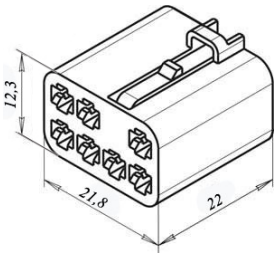

Конструктивное исполнение гнезда

2106-3724568-01 с двойной фиксацией

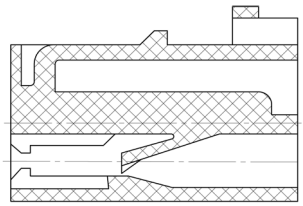

Применяется контакт гнездовой: 2108-3724391-01
2108-3724391-02



ТАБЛИЦА С ШИФРОМ НА ЦВЕТНЫЕ КОЛОДКИ

	Натуральный	Коричневый	Оранжевый	Розовый	Красный	Черный	Зеленый	Голубой	Желтый
Обозначение по АВТОВАЗу	2106-3724568-01	2108-.568-41	--	--	2108-.568-11	2108-.568-21	2108-.568-31	--	2108-.568-51

ГНЕЗДОВЫЕ СЕРИИ 2,8 ММ

Колодка гнездовая				
Обозначение АвтоВАЗа, АО «Завод «Копир»	Серия	Кол-во контак-тов	код ОКП, (ОСТ 37.003.032-88)	Количество в упаковке, шт.
2114-3724564	2,8	7	--	2500

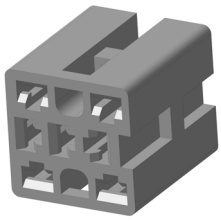

Колодка кнопочного выключателя.

Габаритные размеры, мм

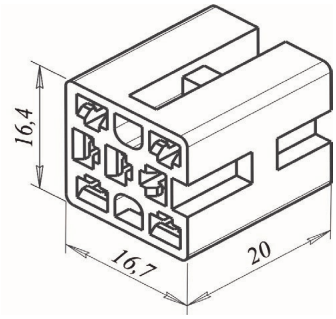

Конструктивное исполнение гнезда

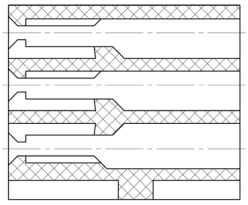

Применяется контакт гнездовой: 2108-3724391-01
2108-3724391-02



ТАБЛИЦА С ШИФРОМ НА ЦВЕТНЫЕ КОЛОДКИ

	Натуральный	Коричневый	Оранжевый	Розовый	Красный	Черный	Зеленый	Голубой	Желтый
Обозначение по АВТОВАЗу	2114-3724564	2114-.564-40	--	--	2114-.564-10	2114-.564-20	2114-.564-30	--	2114-.564-50

Колодка гнездовая				
Обозначение АвтоВАЗа, АО «Завод «Копир»	Серия	Кол-во контак-тов	код ОКП, (ОСТ 37.003.032-88)	Количество в упаковке, шт.
2108-3724564	2,8	12	45 7373 9026 (608212)	1200
2108-3724564-01			--	

Колодка унифицированного кнопочного выключателя.

2108-3724564

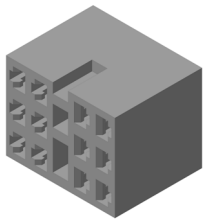

Габаритные размеры, мм

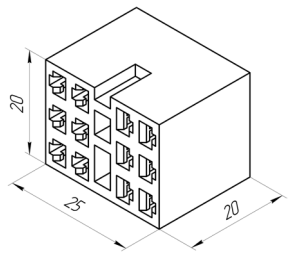

Конструктивное исполнение гнезда

2108-3724564

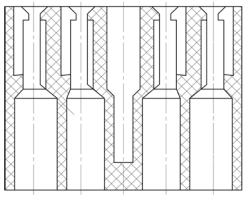

2108-3724564-01 с двойной фиксацией

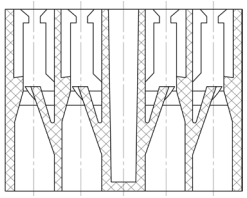

2108-3724564-01

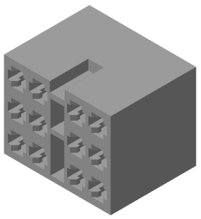

Применяется контакт гнездовой: 2108-3724391-01
2108-3724391-02



ТАБЛИЦА С ШИФРОМ НА ЦВЕТНЫЕ КОЛОДКИ

	Натуральный	Коричневый	Оранжевый	Розовый	Красный	Черный	Зеленый	Голубой	Желтый
Обозначение по АВТОВАЗу	2108-3724564	2108-.564-40	--	--	2108-.564-10	2108-.564-20	2108-.564-30	--	2108-.564-50
по коду ОКП	45 7373 9026	--	--	--	--	--	--	--	--
Обозначение по АВТОВАЗу	2108-3724564-01	2108-.564-41	--	--	2108-.564-11	2108-.564-21	2108-.564-31	--	2108-.564-51

КОЛОДКИ
ГНЕЗДОВЫЕ СЕРИИ 2,8 ММ

Колодка гнездовая				
Обозначение АвтоВАЗа, АО «Завод «Копир»	Серия	Кол-во контак-тов	код ОКП, (ОСТ 37.003.032-88)	Количество в упаковке, шт.
2108-3724365	2,8	13	45 7373 9034 (602213)	1100
2108-3724365-01			--	

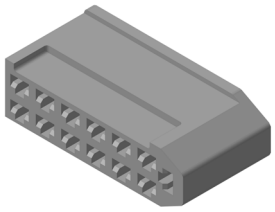

Габаритные размеры, мм

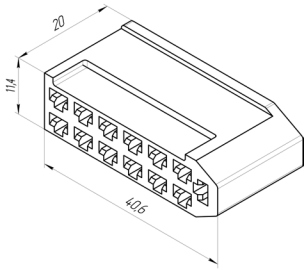

Конструктивное исполнение гнезда

2108-3724365

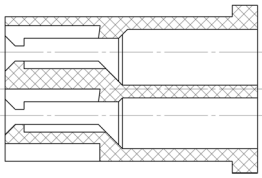

2108-3724365-01 с двойной фиксацией

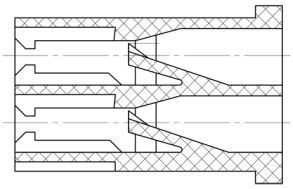

Сочленяется с колодкой штыревой 2108-3724366

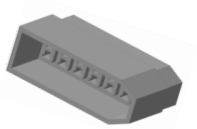

Применяется контакт гнездовой: 2108-3724391-01
2108-3724391-02



ТАБЛИЦА С ШИФРОМ НА ЦВЕТНЫЕ КОЛОДКИ

	Натуральный	Коричневый	Оранжевый	Розовый	Красный	Черный	Зеленый	Голубой	Желтый
Обозначение по АВТОВАЗу	2108-3724365	2108-.365-40	--	--	2108-.365-10	2108-.365-20	2108-.365-30	--	2108-.365-50
по коду ОКП	45 7373 9034	45 7373 9239	45 7373 9241	45 7373 9242	45 7373 9243	45 7373 9244	45 7373 9245	45 7373 9246	45 7373 9247
Обозначение по АВТОВАЗу	2108-3724365-01	2108-.365-41	--	--	2108-.365-11	2108-.365-21	2108-.365-31	--	2108-.365-51

Колодка гнездовая				
Обозначение АвтоВАЗа, АО «Завод «Копир»	Серия	Кол-во контак-тов	код ОКП, (ОСТ 37.003.032-88)	Количество в упаковке, шт.
2108-3724373	2,8	21	45 7373 9031 (602221)	700
2108-3724373-01			--	

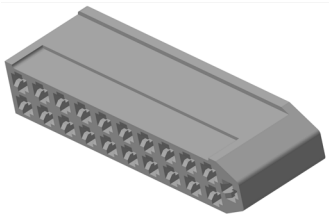

Габаритные размеры, мм

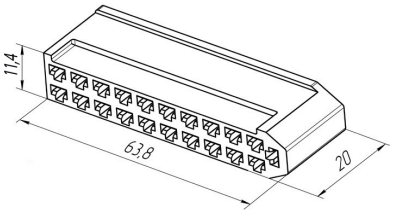

Конструктивное исполнение гнезда

2108-3724373

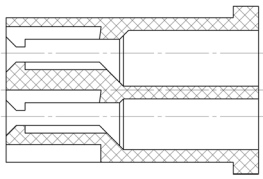

2108-3724373-01 с двойной фиксацией

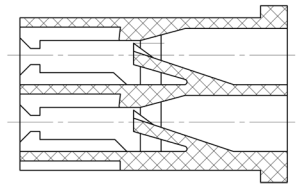

Сочленяется с колодкой штыревой 2108-3724374

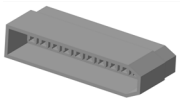

Применяется контакт гнездовой: 2108-3724391-01
2108-3724391-02



ТАБЛИЦА С ШИФРОМ НА ЦВЕТНЫЕ КОЛОДКИ

	Натуральный	Коричневый	Оранжевый	Розовый	Красный	Черный	Зеленый	Голубой	Желтый
Обозначение по АВТОВАЗу	2108-3724373	2108-.373-40	--	--	2108-.373-10	2108-.373-20	2108-.373-30	--	2108-.373-50
по коду ОКП	45 7373 9031	45 7373 9308	45 7373 9309	45 7373 9311	45 7373 9312	45 7373 9098	45 7373 9313	45 7373 9314	45 7373 9315
Обозначение по АВТОВАЗу	2108-3724373-01	2108-.373-41	--	--	2108-.373-11	2108-.373-21	2108-.373-31	--	2108-.373-51

КОЛОДКИ
ШТЫРЕВЫЕ СЕРИИ 2,8 ММ

Колодка штыревая				
Обозначение АвтоВАЗа, АО «Завод «Копир»	Се-рия	Кол-во контак-тов	код ОКП, (ОСТ 37.003.032-88)	Количество в упаковке, шт.
2108-3724352	2,8	1	45 7373 9077 (502201)	7000

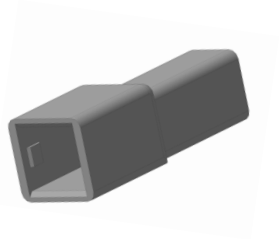

Габаритные размеры, мм.

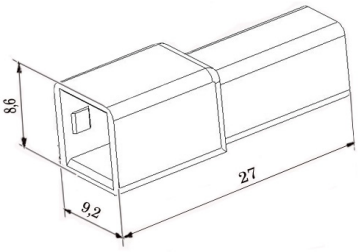

Конструктивное исполнение гнезда.

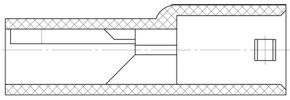

Применяется контакт штыревой: 2108-3724392-01
2108-3724392-02



Колодка соединительная изолирующая.

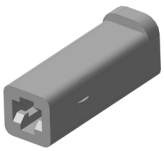

Сочленяется с колодкой гнездовой 2108-3724351

ТАБЛИЦА С ШИФРОМ НА ЦВЕТНЫЕ КОЛОДКИ

	Натуральный	Коричневый	Оранжевый	Розовый	Красный	Черный	Зеленый	Голубой	Желтый
Обозначение по АВТОВАЗу	2108-3724352	2108-.352-40	--	--	2108-.352-10	2108-.352-20	2108-.352-30	--	2108-.352-50
по коду ОКП	45 7373 9077	45 7373 9106	45 7373 9107	45 7373 9108	45 7373 9109	45 7373 9111	45 7373 9112	45 7373 9113	45 7373 9114

Колодка штыревая				
Обозначение АвтоВАЗа, АО «Завод «Копир»	Серия	Кол-во контак-тов	код ОКП, (ОСТ 37.003.032-88)	Количество в упаковке, шт.
2108-3724354	2,8	2	45 7373 9076 (502202)	3500

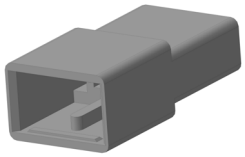

Габаритные размеры, мм.

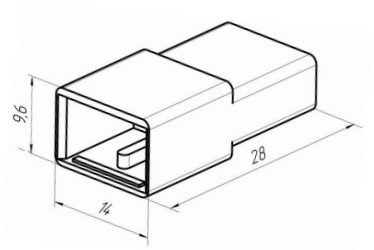

Конструктивное исполнение гнезда.

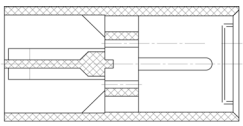

Применяется контакт штыревой: 2108-3724392-01
2108-3724392-02



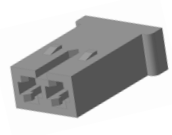

Сочленяется с колодкой гнездовой 2108-3724353

ТАБЛИЦА С ШИФРОМ НА ЦВЕТНЫЕ КОЛОДКИ

	Натуральный	Коричневый	Оранжевый	Розовый	Красный	Черный	Зеленый	Голубой	Желтый
Обозначение по АВТОВАЗу	2108-3724354	2108-.354-40	--	--	2108-.354-10	2108-.354-20	2108-.354-30	--	2108-.354-50
по коду ОКП	45 7373 9076	45 7373 9124	45 7373 9125	45 7373 9126	45 7373 9127	45 7373 9128	45 7373 9129	45 7373 9131	45 7373 9132

КОЛОДКИ
ШТЫРЕВЫЕ СЕРИИ 2,8 ММ

Колодка штыревая				
Обозначение АО «Завод «Копир»	Серия	Кол-во контак-тов	код ОКП, (ОСТ 37.003.032-88)	Количество в упаковке, шт.
Ф57.830.050	2,8	3	--	3500

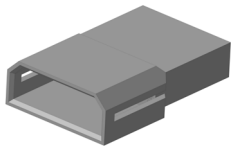

Габаритные размеры, мм

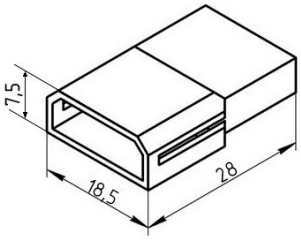

Конструктивное исполнение гнезда

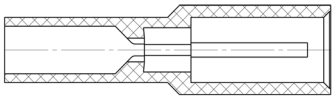

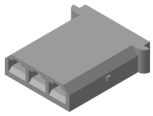

Сочленяется с колодкой гнездовойФ57.830.049

Применяется контакт штыревой: 2108-3724392-01
2108-3724392-02



ТАБЛИЦА С ШИФРОМ НА ЦВЕТНЫЕ КОЛОДКИ

	Натуральный	Черный
Обозначение АО «Завод «Копир»	Ф57.830.050	Ф57.830.050-01

Колодка штыревая				
Обозначение АвтоВАЗа, АО «Завод «Копир»	Серия	Кол-во контак-тов	код ОКП, (ОСТ 37.003.032-88)	Количество в упаковке, шт.
2108-3724356	2,8	3	45 7373 9049 (502203)	2500

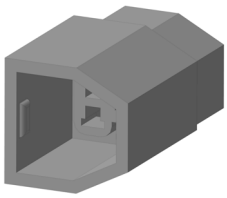

Габаритные размеры, мм

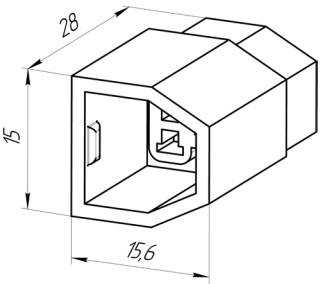

Конструктивное исполнение гнезда

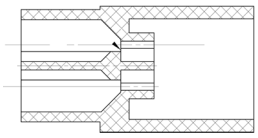

Применяется контакт штыревой: 2108-3724392-01
2108-3724392-02





Сочленяется с колодкой гнездовой 2108-3724355

ТАБЛИЦА С ШИФРОМ НА ЦВЕТНЫЕ КОЛОДКИ

	Натуральный	Коричневый	Оранжевый	Розовый	Красный	Черный	Зеленый	Голубой	Желтый
Обозначение по АВТОВАЗу	2108-3724356	2108-.356-40	--	--	2108-.356-10	2108-.356-20	2108-.356-30	--	2108-.356-50
по коду ОКП	45 7373 9049	45 7373 9142	45 7373 9143	45 7373 9144	45 7373 9145	45 7373 9146	45 7373 9147	45 7373 9148	45 7373 9149

Колодка штыревая				
Шифр АвтоВАЗа, (АО «Завод «Копир»)	Серия	Кол-во контак-тов	код ОКП, (ОСТ 37.003.032-88)	Количество в упаковке, шт.
2108-3724358 (Ф57.830.067)	2,8	5	45 7373 9075 (502205)	1800

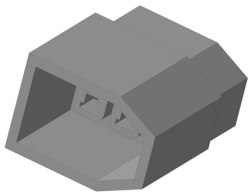

Габаритные размеры, мм

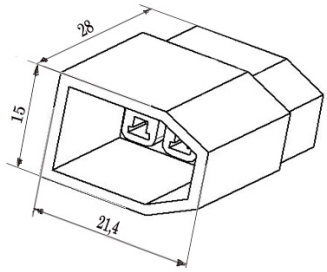

Конструктивное исполнение гнезда

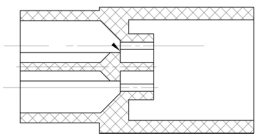

Применяется контакт штыревой: 2108-3724392-01
2108-3724392-02



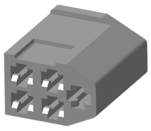

Сочленяется с колодкой гнездовой 2108-3724357

ТАБЛИЦА С ШИФРОМ НА ЦВЕТНЫЕ КОЛОДКИ

	Натуральный	Коричневый	Оранжевый	Розовый	Красный	Черный	Зеленый	Голубой	Желтый
Обозначение по АВТОВАЗу	2108-3724358	2108-.358-40	--	--	2108-.358-10	2108-.358-20	2108-.358-30	--	2108-.358-50
по коду ОКП	45 7373 9075	45 7373 9159	45 7373 9161	45 7373 9162	45 7373 9163	45 7373 9164	45 7373 9165	45 7373 9166	45 7373 9167

Колодка штыревая				
Шифр АвтоВАЗа, (АО «Завод «Копир»)	Серия	кол-во контак-тов	код ОКП, (ОСТ 37.003.032-88)	Количество в упаковке, шт.
2108-3724360	2,8	7	45 7373 9074 (502207)	1300

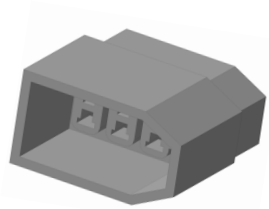

Габаритные размеры, мм

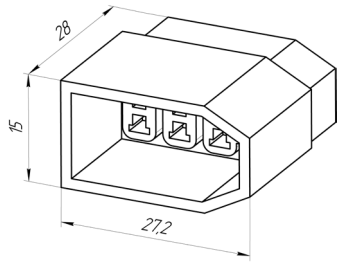

Конструктивное исполнение гнезда

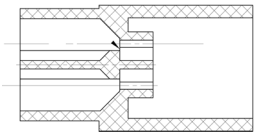

Применяется контакт штыревой: 2108-3724392-01
2108-3724392-02



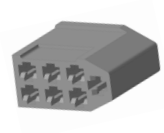

Сочленяется с колодкой гнездовой 2108-3724359

ТАБЛИЦА С ШИФРОМ НА ЦВЕТНЫЕ КОЛОДКИ

	Натуральный	Коричневый	Оранжевый	Розовый	Красный	Черный	Зеленый	Голубой	Желтый
Обозначение по АВТОВАЗу	2108-3724360	2108-.360-40	--	--	2108-.360-10	2108-.360-20	2108-.360-30	--	2108-.360-50
по коду ОКП	45 7373 9074	45 7373 9177	45 7373 9178	45 7373 9179	45 7373 9181	45 7373 9182	45 7373 9183	45 7373 9184	45 7373 9185

КОЛОДКИ
ШТЫРЕВЫЕ СЕРИИ 2,8 ММ

Колодка штыревая				
Обозначение АвтоВАЗа, АО «Завод «Копир»	Серия	Кол-во контак-тов	код ОКП, (ОСТ 37.003.032-88)	Количество в упаковке, шт.
2108-3724362	2,8	9	45 7373 9073 (502209)	1000

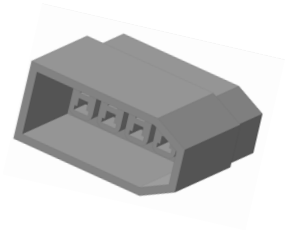

Габаритные размеры, мм

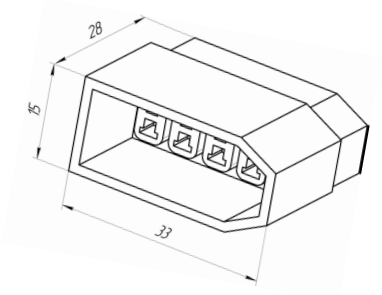

Конструктивное исполнение гнезда

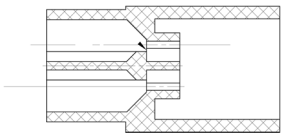

Применяется контакт штыревой: 2108-3724392-01
2108-3724392-02



ТАБЛИЦА С ШИФРОМ НА ЦВЕТНЫЕ КОЛОДКИ

	Натуральный	Коричневый	Оранжевый	Розовый	Красный	Черный	Зеленый	Голубой	Желтый
Обозначение по АВТОВАЗу	2108-3724362	2108-.362-40	--	--	2108-.362-10	2108-.362-20	2108-.362-30	--	2108-.362-50
по коду ОКП	45 7373 9073	45 7373 9195	45 7373 9196	45 7373 9197	45 7373 9198	45 7373 9199	45 7373 9201	45 7373 9202	45 7373 9203

Колодка штыревая				
Обозначение АвтоВАЗа, АО «Завод «Копир»	Серия	Кол-во контак-тов	код ОКП, (ОСТ 37.003.032-88)	Количество в упаковке, шт.
2108-3724366	2,8	13	45 7373 9071 (502213)	700

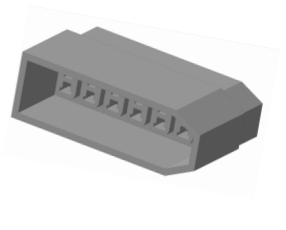

Габаритные размеры, мм

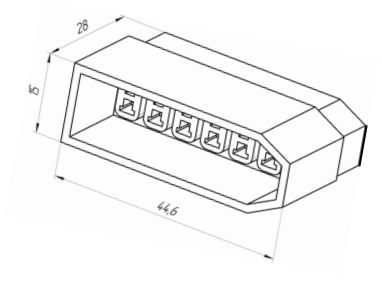

Конструктивное исполнение гнезда

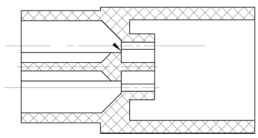

Применяется контакт штыревой: 2108-3724392-01
2108-3724392-02



Сочленяется с колодкой гнездовой 2108-3724365, .2108-3724365-01

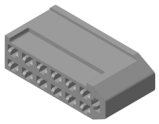

ТАБЛИЦА С ШИФРОМ НА ЦВЕТНЫЕ КОЛОДКИ

	Натуральный	Коричневый	Оранжевый	Розовый	Красный	Черный	Зеленый	Голубой	Желтый
Обозначение по АВТОВАЗу	2108-3724366	2108-.366-40	--	--	2108-.366-10	2108-.366-20	2108-.366-30	--	2108-.366-50
по коду ОКП	45 7373 9071	45 7373 9231	45 7373 9232	45 7373 9233	45 7373 9234	45 7373 9235	45 7373 9236	45 7373 9237	45 7373 9238

ГНЕЗДОВЫЕ СЕРИИ 6,3 ММ

Колодка гнездовая				
Обозначение АвтоВАЗа, АО «Завод «Копир»	Серия	Кол-во контак-тов	код ОКП, (ОСТ 37.003.032-88)	Количество в упаковке, шт.
1/20558 1/20558-01	6,3	1	45 7373 9082 (603601)	7500

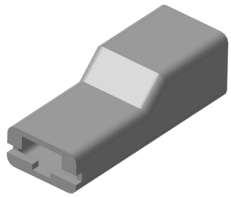

Габаритные размеры, мм

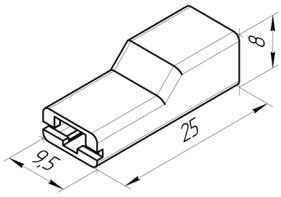

Колодка 1/20558-01
не поддерживает горение

Конструктивное исполнение гнезда

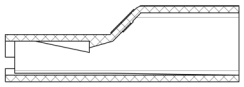

Применяется контакт гнездовой: 1/02497-01
1/02497-02
1/02497-03
1/02497-04

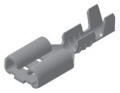

ТАБЛИЦА С ШИФРОМ НА ЦВЕТНЫЕ КОЛОДКИ

	Натуральный	Коричневый	Оранжевый	Розовый	Красный	Черный	Зеленый	Голубой	Желтый
Обозначение по АВТОВАЗу	1/20558/80	1/20558/82	1/20558/83	1/20558/84	1/20558/85	1/20558/86	1/20558/87	1/20558/88	1/20558/89
по коду ОКП	45 7373 9082	--	--	--	--	--	--	--	--

Колодка гнездовая				
Обозначение АвтоВАЗа, АО «Завод «Копир»	Серия	Кол-во контак-тов	код ОКП, (ОСТ 37.003.032-88)	Количество в упаковке, шт.
1/20590	6,3	1	45 7373 9001 (602601)	7000

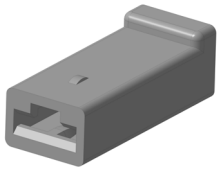

Габаритные размеры, мм

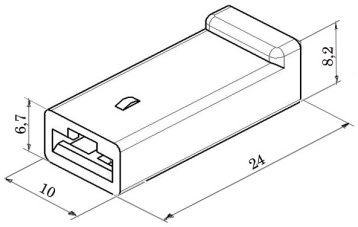

Конструктивное исполнение гнезда

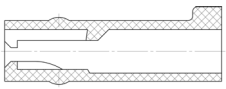

Применяется контакт гнездовой: 1/02505-01
1/02505-02
1/02505-03
1/02505-04



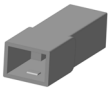

Сочленяется с колодкой штыревой 1/20589

ТАБЛИЦА С ШИФРОМ НА ЦВЕТНЫЕ КОЛОДКИ

	Натуральный	Коричневый	Оранжевый	Розовый	Красный	Черный	Зеленый	Голубой	Желтый
Обозначение по АВТОВАЗу	1/20590/80	1/20590/82	1/205090/83	1/20590/84	1/20590/85	1/20590/86	1/20590/87	1/20590/88	1/20590/89
по коду ОКП	45 7373 9001	45 7373 9325	45 7373 9326	45 7373 9327	45 7373 9328	45 7373 9329	45 7373 9331	45 7373 9332	45 7373 9333

КОЛОДКИ
ГНЕЗДОВЫЕ СЕРИИ 6,3 ММ

Колодка гнездовая				
Обозначение АО «Завод «Копир»	Серия	Кол-во контак-тов	код ОКП, (ОСТ 37.003.032-88)	Количество в упаковке, шт.
Ф57.830.020	6,3	1	--	8000

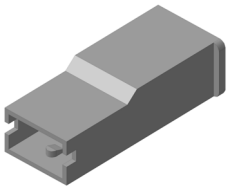

Аналог колодки AMP 154719-01

Габаритные размеры, мм

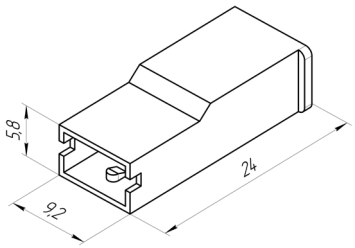

Конструктивное исполнение гнезда

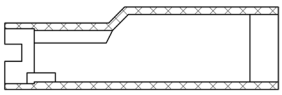

Применяется контакт гнездовой: Ф57.732.044
Ф57.732.044-01
Ф57.732.044-02



ТАБЛИЦА С ШИФРОМ НА ЦВЕТНЫЕ КОЛОДКИ

	Натуральный	Черный
Обозначение АО «Завод «Копир»	Ф57.830.020/80	Ф57.830.020/86

Колодка гнездовая				
Обозначение АвтоВАЗа, АО «Завод «Копир»	Серия	Кол-во контак-тов	код ОКП, (ОСТ 37.003.032-88)	Количество в упаковке, шт.
1/20604	6,3	2	45 7373 9003, (602602)	3000
1/20604М			45 7373 9003М	4000

1/20604
1/20604-01.

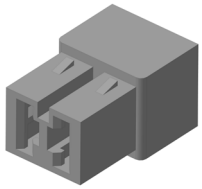

Габаритные размеры, мм

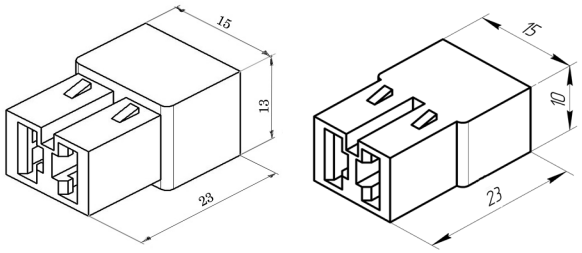

1/20604М
1/20604-01М

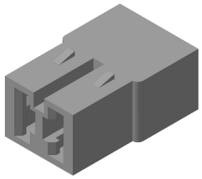

Конструктивное исполнение гнезда

1/20604
1/20604М

1/20604-01
1/20604-01М
с двойной фиксацией

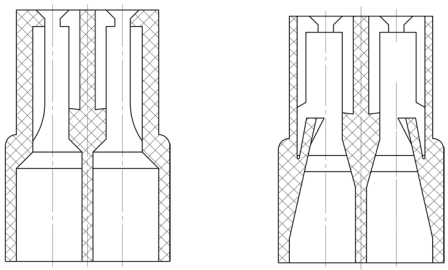

Применяется контакт гнездовой: 1/02505-01
1/02505-02
1/02505-03
1/02505-04



Сочленяется с колодкой штыревой 1/20605

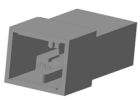

ТАБЛИЦА С ШИФРОМ НА ЦВЕТНЫЕ КОЛОДКИ

	Натуральный	Коричневый	Оранжевый	Розовый	Красный	Черный	Зеленый	Голубой	Желтый
Обозначение по АВТОВАЗу	1/20604/80	1/20604/82	1/20604/83	1/20604/84	1/20604/85	1/20604/86	1/20604/87	1/20604/88	1/20604/89
по коду ОКП	45 7373 9003	45 7373 9343	45 7373 9344	45 7373 9345	45 7373 9346	45 7373 9347	45 7373 9348	45 7373 9349	45 7373 9351

КОЛОДКИ
ГНЕЗДОВЫЕ СЕРИИ 6,3 ММ

Колодка гнездовая				
Обозначение АвтоВАЗа, АО «Завод «Копир»	Серия	Кол-во контак-тов	код ОКП, (ОСТ 37.003.032-88)	Количество в упаковке, шт.
1/20667	6,3	3	45 7373 9005, (602603)	1200
1/20667-01			--	

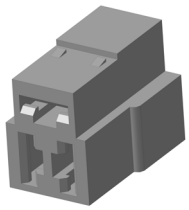

Габаритные размеры, мм

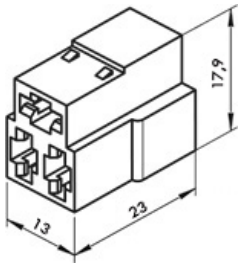

Конструктивное исполнение гнезда

1/20667

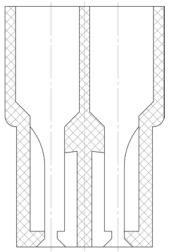

1/20667-01
с двойной фиксацией

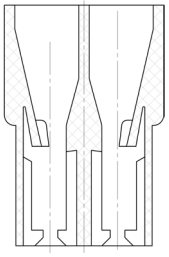

Применяется контакт гнездовой: 1/02505-01
1/02505-02
1/02505-03
1/02505-04



ТАБЛИЦА С ШИФРОМ НА ЦВЕТНЫЕ КОЛОДКИ

	Натуральный	Коричневый	Оранжевый	Розовый	Красный	Черный	Зеленый	Голубой	Желтый
Обозначение по АВТОВАЗу	1/20667/80	1/20667/82	1/20667/83	1/20667/84	1/20667/85	1/20667/86	1/20667/87	1/20667/88	1/20667/89
по коду ОКП	45 7373 9005	45 7373 9361	45 7373 9362	45 7373 9363	45 7373 9364	45 7373 9365	45 7373 9366	45 7373 9367	45 7373 9368

Колодка гнездовая				
Обозначение АвтоВАЗа, АО «Завод «Копир»	Серия	Кол-во контак-тов	код ОКП, (ОСТ 37.003.032-88)	Количество в упаковке, шт.
1/20580	6,3	4	45 7373 9007, (602604)	1500

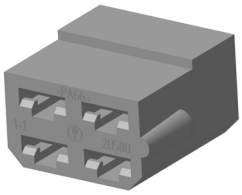

Габаритные размеры, мм

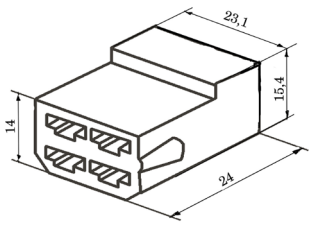

Конструктивное исполнение гнезда

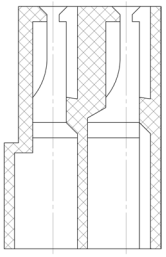

Применяется контакт гнездовой: 1/02505-01
1/02505-02
1/02505-03
1/02505-04



Сочленяется с колодкой штыревой 1/20581

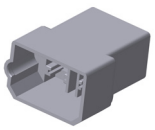

ТАБЛИЦА С ШИФРОМ НА ЦВЕТНЫЕ КОЛОДКИ

	Натуральный	Коричневый	Оранжевый	Розовый	Красный	Черный	Зеленый	Голубой	Желтый
Обозначение по АВТОВАЗу	1/20580/80	1/20580/82	1/20580/83	1/20580/84	1/20580/85	1/20580/86	1/20580/87	1/20580/88	1/20580/89
по коду ОКП	45 7373 9007	45 7373 9378	45 7373 9379	45 7373 9381	45 7373 9382	45 7373 9383	45 7373 9384	45 7373 9385	45 7373 9386

КОЛОДКИ
ГНЕЗДОВЫЕ СЕРИИ 6,3 ММ

Колодка гнездовая				
Обозначение АвтоВАЗа, АО «Завод «Копир»	Серия	Кол-во контак-тов	код ОКП, (ОСТ 37.003.032-88)	Количество в упаковке, шт.
2121-3724061 2121-3724061-01	6,3	5	45 7373 9016 (607605)	1100

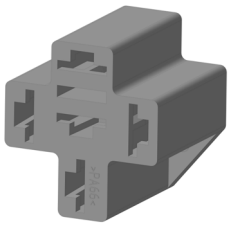

Габаритные размеры, мм

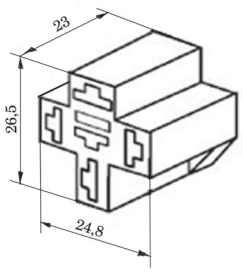

Конструктивное исполнение гнезда

2121-3724061

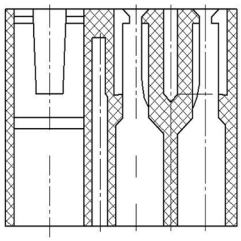

2121-3724061-01
с двойной фиксацией

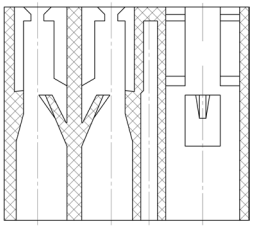

Применяется контакт гнездовой: 1/02505-01
1/02505-02
1/02505-03
1/02505-04



ТАБЛИЦА С ШИФРОМ НА ЦВЕТНЫЕ КОЛОДКИ

	Натуральный	Коричневый	Оранжевый	Розовый	Красный	Черный	Зеленый	Голубой	Желтый
Обозначение по АВТОВАЗу	2121-3724061	--	--	--	2121-.061-10	2121-.061-20	--	--	--
по коду ОКП	45 7373 9071	--	--	--	--	--	--	--	--

Колодка гнездовая				
Обозначение АвтоВАЗа, АО «Завод «Копир»	Серия	Кол-во контак-тов	код ОКП, (ОСТ 37.003.032-88)	Количество в упаковке, шт.
2123-3724420	6,3	5	--	700

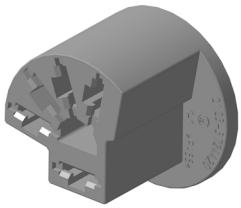

Габаритные размеры, мм

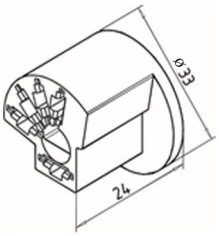

Конструктивное исполнение гнезда

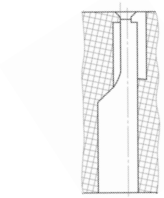

Колодка переключателя отопителя

Применяется контакт гнездовой: 1/02505-01
1/02505-02
1/02505-03
1/02505-04



ТАБЛИЦА С ШИФРОМ НА ЦВЕТНЫЕ КОЛОДКИ

	Натуральный	Коричневый	Оранжевый	Розовый	Красный	Черный	Зеленый	Голубой	Желтый
Обозначение по АВТОВАЗу	2123-3724420	--	--	--	--	--	--	--	--
по коду ОКП	--	--	--	--	--	--	--	--	--

КОЛОДКИ
ГНЕЗДОВЫЕ СЕРИИ 6,3 ММ

Колодка гнездовая				
Обозначение АО «Завод «Копир»	Серия	Кол-во контак-тов	код ОКП,	Количество в упаковке, шт.
Ф57.830.065	6,3	5	Аналог с изменениями 45 7373 9078	700

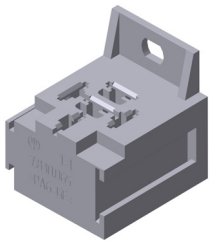

Габаритные размеры, мм

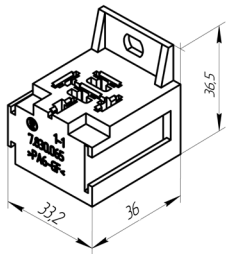

Цвет черный

Установочные и присоединительные размеры, мм

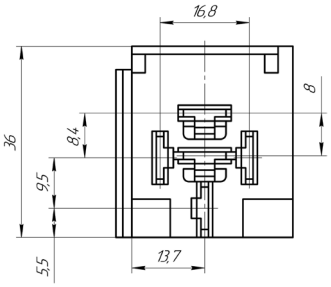

Применяется контакт гнездовой: 1/02505-01
1/02505-02
1/02505-03
1/02505-04



Колодка гнездовая				
Обозначение АвтоВАЗа, АО «Завод «Копир»	Серия	Кол-во контак-тов	код ОКП, (ОСТ 37.003.032-88)	Количество в упаковке, шт.
1/02503 1/02503-01	6,3	6	45 7373 9095 (602606)	1200

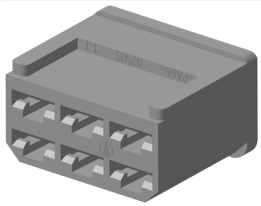

Габаритные размеры, мм

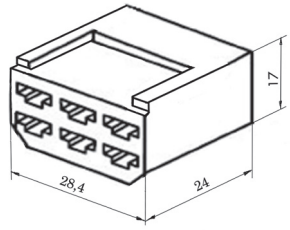

Конструктивное исполнение гнезда

1/02503

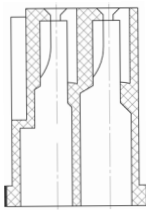

1/02503-01
с двойной фиксацией

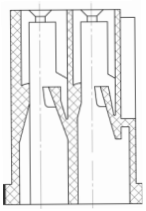

Применяется контакт гнездовой: 1/02505-01
1/02505-02
1/02505-03
1/02505-04



Сочленяется с колодкой штыревой 1/02504

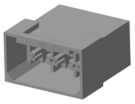

ТАБЛИЦА С ШИФРОМ НА ЦВЕТНЫЕ КОЛОДКИ

	Натуральный	Коричневый	Оранжевый	Розовый	Красный	Черный	Зеленый	Голубой	Желтый
Обозначение по АВТОВАЗу	1/02503/80	--	--	--	1/02503/85	1/02503/86	1/02503/87	--	--
по коду ОКП	45 7373 9095	45 7373 9405	45 7373 9406	45 7373 9407	45 7373 9408	45 7373 9409	45 7373 9411	45 7373 9412	45 7373 9413

КОЛОДКИ
ГНЕЗДОВЫЕ СЕРИИ 6,3 ММ

Колодка гнездовая				
Обозначение АвтоВАЗа, АО «Завод «Копир»	Серия	Кол-во контак-тов	код ОКП, (ОСТ 37.003.032-88)	Количество в упаковке, шт.
2108-3724420	6,3	7	45 7373 9037 (609607)	700

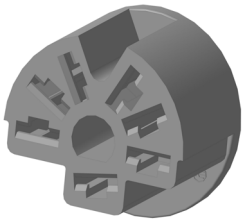

Колодка переключателя отопителя и кондиционера

Габаритные размеры, мм

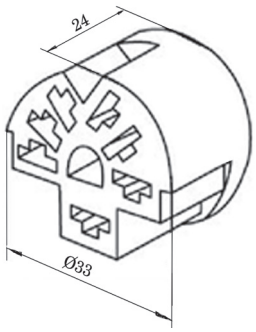

Конструктивное исполнение гнезда

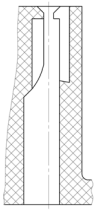

Применяется контакт гнездовой: 1/02505-01
1/02505-02
1/02505-03
1/02505-04



ТАБЛИЦА С ШИФРОМ НА ЦВЕТНЫЕ КОЛОДКИ

	Натуральный	Коричневый	Оранжевый	Розовый	Красный	Черный	Зеленый	Голубой	Желтый
Обозначение по АВТОВАЗу	2108-3724420	--	--	--	--	2108-.420-20	--	--	--
по коду ОКП	45 7373 9037	--	--	--	--	--	--	--	--

Колодка гнездовая				
Обозначение АвтоВАЗа, АО «Завод «Копир»	Серия	Кол-во контак-тов	код ОКП, (ОСТ 37.003.032-88)	Количество в упаковке, шт.
1/20606	6,3	8	45 7373 9012 (602608)	900
1/20606-01			--	

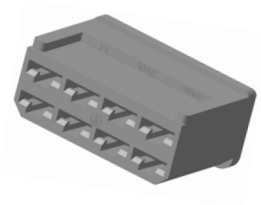

Габаритные размеры, мм

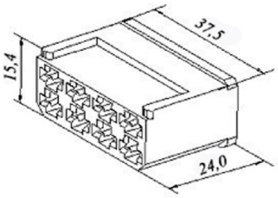

Конструктивное исполнение гнезда

1/20606

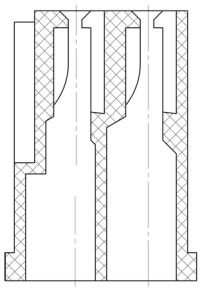

1/20606-01
с двойной фиксацией

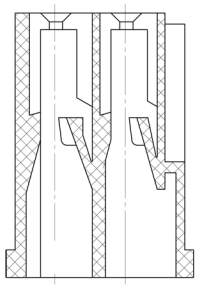

Применяется контакт гнездовой: 1/02505-01
1/02505-02
1/02505-03
1/02505-04



Сочленяется с колодкой штыревой 1/20607

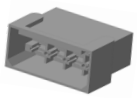

ТАБЛИЦА С ШИФРОМ НА ЦВЕТНЫЕ КОЛОДКИ

	Натуральный	Коричневый	Оранжевый	Розовый	Красный	Черный	Зеленый	Голубой	Желтый
Обозначение по АВТОВАЗу	1/20606/80	--	--	--	1/20606/85	1/20606/86	1/20606/87	1/20606/88	1/20606/89
по коду ОКП	45 7373 9012	45 7373 9432	45 7373 9433	45 7373 9434	45 7373 9435	45 7373 9097	45 7373 9436	45 7373 9437	45 7373 9438

ГНЕЗДОВЫЕ СЕРИИ 6,3 ММ

Колодка гнездовая				
Обозначение АвтоВАЗа, АО «Завод «Копир»	Серия	Кол-во контак-тов	код ОКП, (ОСТ 37.003.032-88)	Количество в упаковке, шт.
1/20671	6,3	8	45 7373 9014 (605608)	800

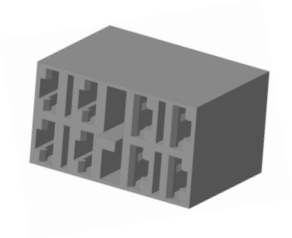

Габаритные размеры, мм

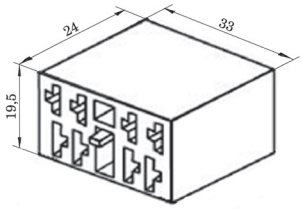

Конструктивное исполнение гнезда

1/20671

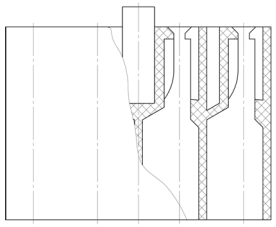

1/20671-01
с двойной фиксацией

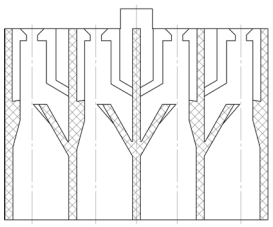

Применяется контакт гнездовой: 1/02505-01
1/02505-02
1/02505-03
1/02505-04



ТАБЛИЦА С ШИФРОМ НА ЦВЕТНЫЕ КОЛОДКИ

	Натуральный	Коричневый	Оранжевый	Розовый	Красный	Черный	Зеленый	Голубой	Желтый
Обозначение по АВТОВАЗу	1/20671/80	--	--	--	--	1/20671/86	--	--	--
по коду ОКП	45 7373 9014	--	--	--	--	--	--	--	--

Колодка гнездовая					
Обозначение АвтоВАЗа, АО «Завод «Копир»	Серия	D, мм	Кол-во контак-тов	код ОКП, (ОСТ 37.003.032-88)	Количество в упаковке, шт.
2105-3724564	6,3	28,9	8	45 7373 9028 (610608)	800
2105-3724564		30,0		45 7373 9448	

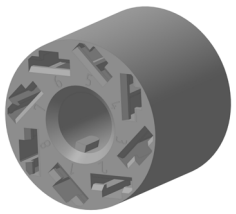

Габаритные размеры, мм

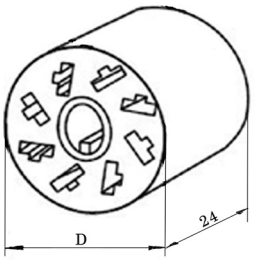

Конструктивное исполнение гнезда

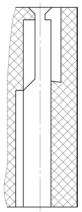

Колодка выключателя аварийной сигнализации

Применяется контакт гнездовой: 1/02505-01
1/02505-02
1/02505-03
1/02505-04



ТАБЛИЦА С ШИФРОМ НА ЦВЕТНЫЕ КОЛОДКИ

	Натуральный	Коричневый	Оранжевый	Розовый	Красный	Черный	Зеленый	Голубой	Желтый
Обозначение по АВТОВАЗу	2105-372564	--	--	--	--	2105-...564-20	--	--	--
по коду ОКП	45 7373 9028 (D-28,9)	--	--	--	--	--	--	--	--
по коду ОКП	45 7373 9448 (D-30,0)	--	--	--	--	--	--	--	--

КОЛОДКИ
ГНЕЗДОВЫЕ СЕРИИ 6,3 ММ

Колодка гнездовая				
Обозначение АО «Завод «Копир»	Серия	Кол-во контак-тов	код ОКП, (ОСТ 37.003.032-88)	Количество в упаковке, шт.
Ф57.830.014	6,3	12	--	500

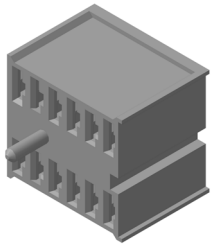

Габаритные размеры, мм

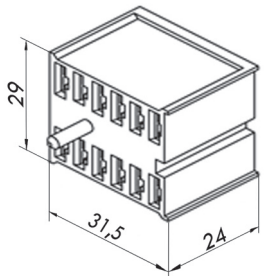

Конструктивное исполнение гнезда

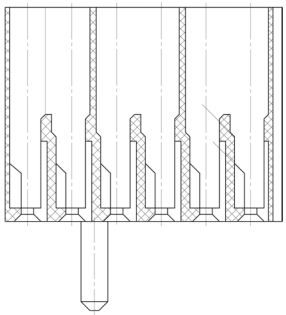

Применяется контакт гнездовой: 1/02505-01
1/02505-02
1/02505-03
1/02505-04



ТАБЛИЦА С ШИФРОМ НА ЦВЕТНЫЕ КОЛОДКИ

	Натуральный
Обозначение АО «Завод «Копир»	Ф57.830.014

Колодка гнездовая				
Обозначение АО «Завод «Копир»	Серия	Кол-во контак-тов	код ОКП, (ОСТ 37.003.032-88)	Количество в упаковке, шт.
Ф57.830.015	6,3	12	--	500

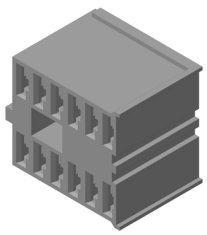

Габаритные размеры, мм

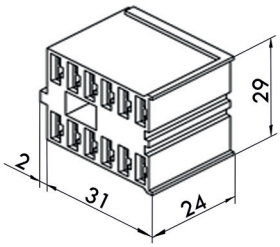

Конструктивное исполнение гнезда

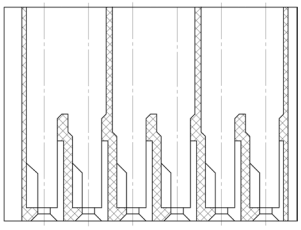

Применяется контакт гнездовой: 1/02505-01
1/02505-02
1/02505-03
1/02505-04



ТАБЛИЦА С ШИФРОМ НА ЦВЕТНЫЕ КОЛОДКИ



	Натуральный	Черный
Обозначение АО «Завод «Копир»	Ф57.830.015	Ф57.830.015-01

Колодка гнездовая				
Обозначение АО «Завод «Копир»	Серия	Кол-во контак-тов	код ОКП, (ОСТ 37.003.032-88)	Количество в упаковке, шт.
Ф57.830.016	6,3	12	--	500

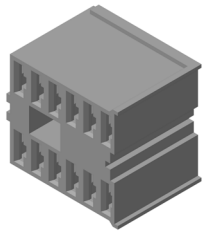

Габаритные размеры, мм

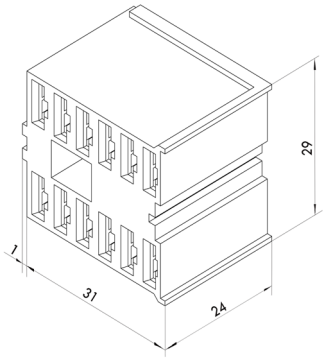

Конструктивное исполнение гнезда

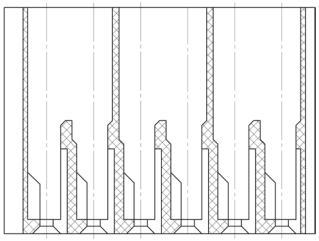

Применяется контакт гнездовой: 1/02505-01
1/02505-02
1/02505-03
1/02505-04



ТАБЛИЦА С ШИФРОМ НА ЦВЕТНЫЕ КОЛОДКИ

	Натуральный	Черный
Обозначение АО «Завод «Копир»	Ф57.830.016	Ф57.830.016-01

Колодка гнездовая				
Обозначение АО «Завод «Копир»	Серия	Кол-во контак-тов	код ОКП, (ОСТ 37.003.032-88)	Количество в упаковке, шт.
Ф57.830.017	6,3	12	--	500

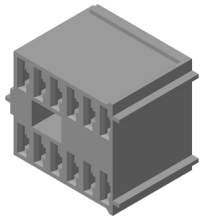

Габаритные размеры, мм

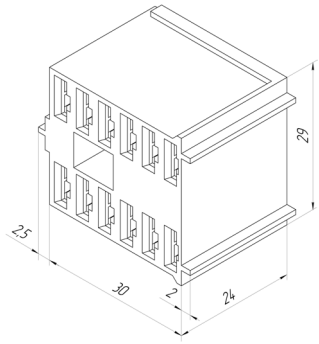

Конструктивное исполнение гнезда

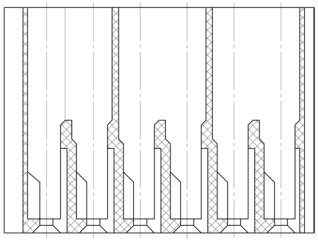

Применяется контакт гнездовой: 1/02505-01
1/02505-02
1/02505-03
1/02505-04



ТАБЛИЦА С ШИФРОМ НА ЦВЕТНЫЕ КОЛОДКИ

	Натуральный	Черный
Обозначение АО «Завод «Копир»	Ф57.830.017	Ф57.830.017-01

КОЛОДКИ
ГНЕЗДОВЫЕ СЕРИИ 6,3 ММ

Колодка гнездовая				
Обозначение АО «Завод «Копир»	Серия	Кол-во контак-тов	код ОКП, (ОСТ 37.003.032-88)	Количество в упаковке, шт.
Ф57.830.036	6,3	16	--	500

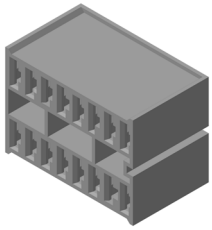

Габаритные размеры, мм

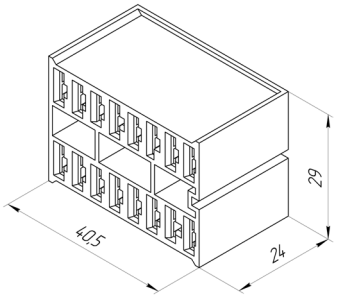

Конструктивное исполнение гнезда

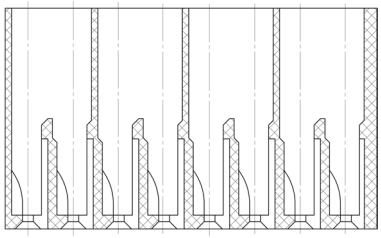

Применяется контакт гнездовой: 1/02505-01
1/02505-02
1/02505-03
1/02505-04



ТАБЛИЦА С ШИФРОМ НА ЦВЕТНЫЕ КОЛОДКИ

	Черный
Обозначение АО «Завод «Копир»	Ф57.830.036

Колодка штыревая				
Обозначение АвтоВАЗа, АО «Завод «Копир»	Серия	Кол-во контак-тов	код ОКП, (ОСТ 37.003.032-88)	Количество в упаковке, шт.
1/20589 1/20589-01	6,3	1	45 7373 9002, (502601)	3000

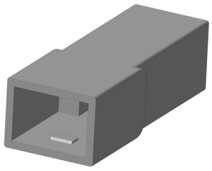

Габаритные размеры, мм

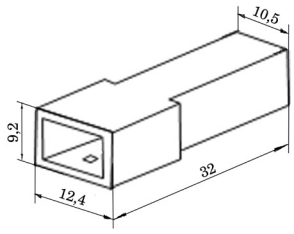

Колодка 1/20589-01
не поддерживает горение

Конструктивное исполнение гнезда

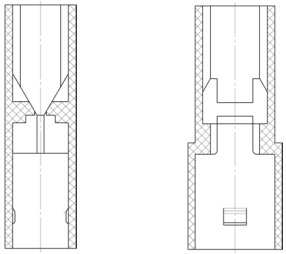

Применяется контакт штыревой: 1/02506-01
1/02506-02
1/02506-03
1/02506-04





Сочленяется с колодкой гнездовой 1/20590

ТАБЛИЦА С ШИФРОМ НА ЦВЕТНЫЕ КОЛОДКИ

	Натуральный	Коричневый	Оранжевый	Розовый	Красный	Черный	Зеленый	Голубой	Желтый
Обозначение по АВТОВАЗу	1/20589/80 1/20589-01/80	1/20589/82	1/20589/83	1/20589/84	1/20589/85	1/20589/86	1/20589/87	1/20589/88	1/20589/89
по коду ОКП	45 7373 9002	45 7373 9316	45 7373 9317	45 7373 9318	45 7373 9319	45 7373 9321	45 7373 9322	45 7373 9323	45 7373 9324

КОЛОДКИ
ШТЫРЕВЫЕ СЕРИИ 6,3 ММ

Колодка штыревая					
Обозначение АвтоВАЗа, АО «Завод «Копир»		Серия	Кол-во контак-тов	код ОКП, (ОСТ 37.003.032-88)	Количество в упаковке, шт.
1/20605	1/20605-01	6,3	2	45 7373 9004, (502602)	2000

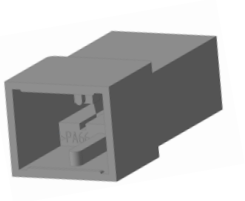

Габаритные размеры, мм

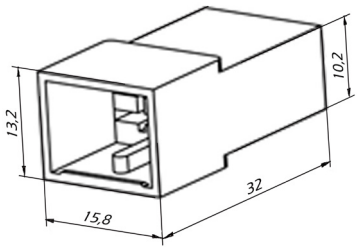

Колодка 1/20605-01
не поддерживает горение

Конструктивное исполнение гнезда

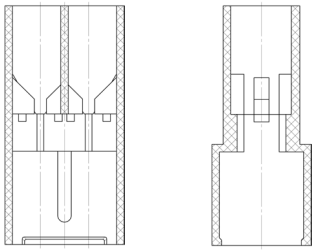

Применяется контакт штыревой: 1/02506-01
1/02506-02
1/02506-03
1/02506-04



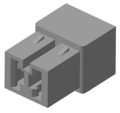

Сочленяется с колодкой гнездовой 1/20604

ТАБЛИЦА С ШИФРОМ НА ЦВЕТНЫЕ КОЛОДКИ

	Натуральный	Коричневый	Оранжевый	Розовый	Красный	Черный	Зеленый	Голубой	Желтый
Обозначение по АВТОВАЗу	1/20605/80 1/20605-01/80	--	1/20605/83	--	1/20605/85	1/20605/86	1/20605/87	1/20605/88	1/20605/89
по коду ОКП	45 7373 9004	45 7373 9334	45 7373 9335	45 7373 9336	45 7373 9337	45 7373 9338	45 7373 9339	45 7373 9341	45 7373 9342

Колодка штыревая				
Обозначение АвтоВАЗа, АО «Завод «Копир»	Серия	Кол-во контак-тов	код ОКП, (ОСТ 37.003.032-88)	Количество в упаковке, шт.
1/20581	6,3	4	45 7373 9008, (502604)	1000

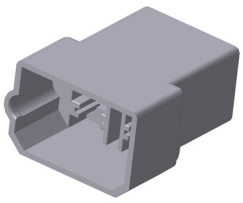

Габаритные размеры, мм

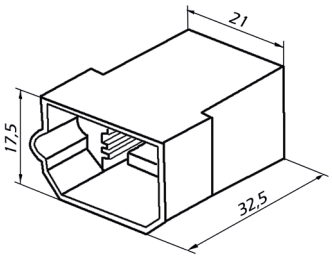

Конструктивное исполнение гнезда

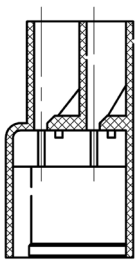

Применяется контакт штыревой: 1/02506-01
1/02506-02
1/02506-03
1/02506-04



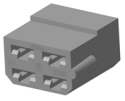

Сочленяется с колодкой гнездовой 1/20580

ТАБЛИЦА С ШИФРОМ НА ЦВЕТНЫЕ КОЛОДКИ

	Натуральный	Коричневый	Оранжевый	Розовый	Красный	Черный	Зеленый	Голубой	Желтый
Обозначение по АВТОВАЗу	1/20581/80	--	--	--	1/20581/85	1/20581/86	--	--	--
по коду ОКП	45 7373 9008	45 7373 9369	45 7373 9371	45 7373 9372	45 7373 9373	45 7373 9374	45 7373 9375	45 7373 9376	45 7373 9377

КОЛОДКИ
ШТЫРЕВЫЕ СЕРИИ 6,3 ММ

Колодка штыревая				
Обозначение АвтоВАЗа, АО «Завод «Копир»	Серия	Кол-во контак-тов	код ОКП, (ОСТ 37.003.032-88)	Количество в упаковке, шт.
1/02504	6,3	6	45 7373 9011, (502606)	700

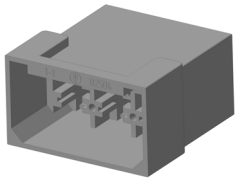

Габаритные размеры, мм

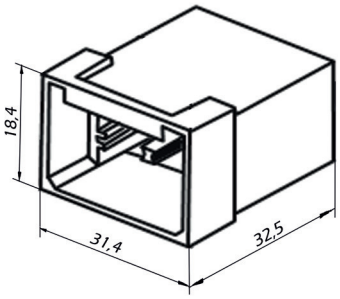

Конструктивное исполнение гнезда

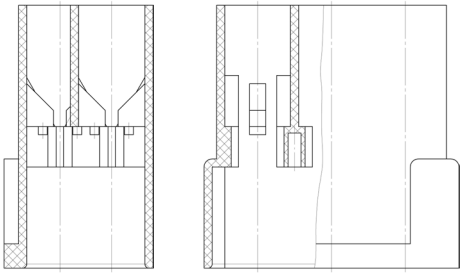

Применяется контакт штыревой: 1/02506-01
1/02506-02
1/02506-03
1/02506-04



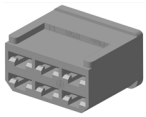

Сочленяется с колодкой гнездовой 1/02503

ТАБЛИЦА С ШИФРОМ НА ЦВЕТНЫЕ КОЛОДКИ

	Натуральный	Коричневый	Оранжевый	Розовый	Красный	Черный	Зеленый	Голубой	Желтый
Обозначение по АВТОВАЗу	1/02504/80	--	--	--	1/02504/85	1/02504/86	1/02504/87	--	--
по коду ОКП	45 7373 9011	45 7373 9387	45 7373 9388	45 7373 9389	45 7373 9391	45 7373 9392	45 7373 9393	45 7373 9394	45 7373 9395

Колодка штыревая				
Обозначение АвтоВАЗа, АО «Завод «Копир»	Серия	Кол-во контак-тов	код ОКП, (ОСТ 37.003.032-88)	Количество в упаковке, шт.
1/20607	6,3	8	45 7373 9096, (502608)	500

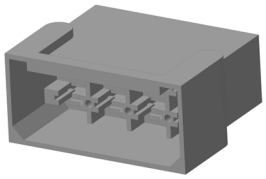

Габаритные размеры, мм

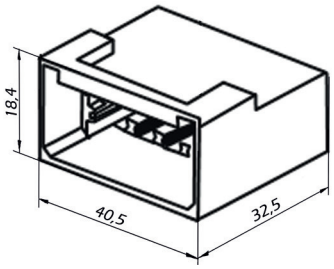

Конструктивное исполнение гнезда

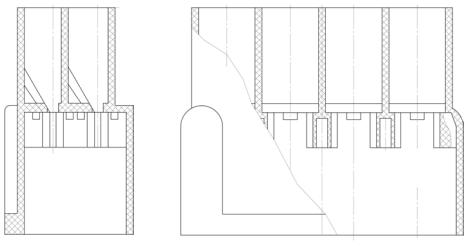

Применяется контакт штыревой: 1/02506-01
1/02506-02
1/02506-03
1/02506-04



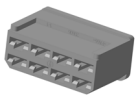

Сочленяется с колодкой гнездовой 1/20606

ТАБЛИЦА С ШИФРОМ НА ЦВЕТНЫЕ КОЛОДКИ

	Натуральный	Коричневый	Оранжевый	Розовый	Красный	Черный	Зеленый	Голубой	Желтый
Обозначение по АВТОВАЗу	1/20607/80	1/20607/82	--	--	1/20607/85	1/20607/86	1/20607/87	--	1/20607/89
по коду ОКП	45 7373 9096	45 7373 9423	45 7373 9424	45 7373 9425	45 7373 9426	45 7373 9427	45 7373 9428	45 7373 9429	45 7373 9431

КОЛОДКИ СПЕЦИАЛЬНЫЕ

Колодка специальная				
Обозначение АвтоВАЗа, АО «Завод «Копир»	Серия	Кол-во контак-тов	код ОКП, (ОСТ 37.003.032-88)	Количество в упаковке, шт.
1/20609	6,3	1	45 7373 9092, (616601)	7000

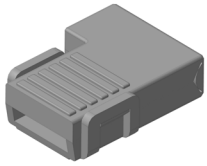

Собранное состояние колодки

Габаритные размеры, мм

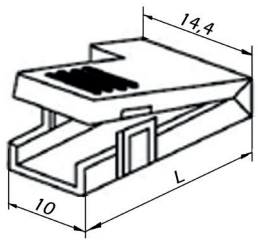

Применяется контакт флажкового типа:

Ф57.732.091
Ф57.732.091-01

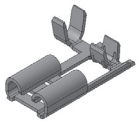

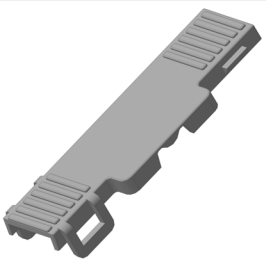

В состоянии поставки

Обозначение	L, мм
1/20609	19,5
1/20609М	18,5

ТАБЛИЦА С ШИФРОМ НА ЦВЕТНЫЕ КОЛОДКИ

	Натуральный	Коричневый	Оранжевый	Розовый	Красный	Черный	Зеленый	Голубой	Желтый
Обозначение по АВТОВАЗу	1/20609/80 1/20609М/80	--	--	--	--	1/20609/86 1/20609М/86	--	--	--
по коду ОКП	45 7373 9092	--	--	--	--	--	--	--	--

Колодка гнездовая специальная				
Обозначение АО «Завод «Копир»	Серия	Кол-во контак-тов	код ОКП, (ОСТ 37.003.032-88)	Количество в упаковке, шт.
Ф57.830.076 Ф57.830.076-01	4,8	1	--	12000

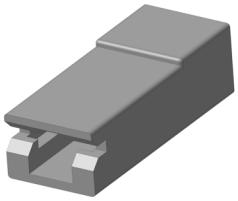

Габаритные размеры, мм

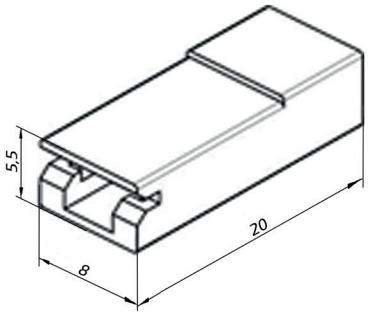

Колодка Ф57.830.076-01 не поддерживает горение

Конструктивное исполнение гнезда

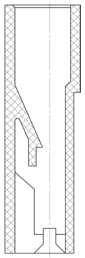

Применяется контакт гнездовой: Ф57.732.099
Ф57.732.099-01
Ф57.732.099-02

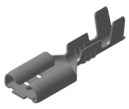

ТАБЛИЦА С ШИФРОМ НА ЦВЕТНЫЕ КОЛОДКИ

	Натуральный
Обозначение АО «Завод «Копир»	Ф57.830.076 Ф57.830.076-01

КОЛОДКИ СПЕЦИАЛЬНЫЕ

Колодка гнездовая специальная				
Обозначение АО «Завод «Копир»	Серия	Кол-во контак-тов	код ОКП, (ОСТ 37.003.032-88)	Количество в упаковке, шт.
Ф57.830.069	2,8	2	--	2000

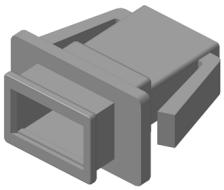

Габаритные размеры, мм

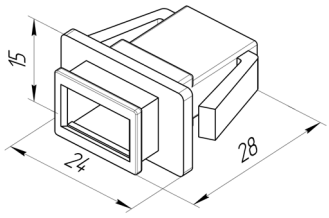

Конструктивное исполнение гнезда

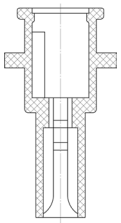

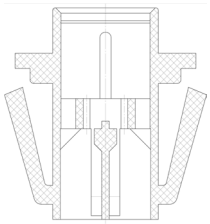

Применяется контакт гнездовой: 2108-3724391-01
2108-3724391-02



С колодкой применяется чехол Ф58.830.125 для предотвращения поподания внутрь пыли и влаги

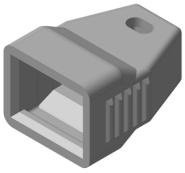

Сочленяется с колодкой 2108-3724353



ТАБЛИЦА С ШИФРОМ НА ЦВЕТНЫЕ КОЛОДКИ

	Черный
Обозначение АО «Завод «Копир»	Ф57.830.069

Колодка гнездовая специальная				
Обозначение АО «Завод «Копир»	Серия	Кол-во контак-тов	код ОКП, (ОСТ 37.003.032-88)	Количество в упаковке, шт.
Ф57.830.072	2,8	2	--	10000

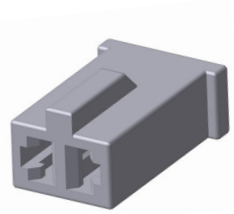

Габаритные размеры, мм

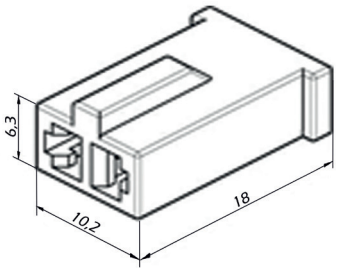

Конструктивное исполнение гнезда

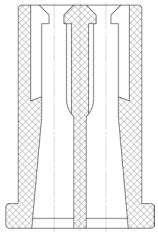

Аналог колодки AMP 928746

Применяется контакт гнездовой: 2108-3724391-01
2108-3724391-02



ТАБЛИЦА С ШИФРОМ НА ЦВЕТНЫЕ КОЛОДКИ

	Натуральный
Обозначение АО «Завод «Копир»	Ф57.830.072

КОЛОДКИ СПЕЦИАЛЬНЫЕ

Колодка гнездовая специальная				
Обозначение АО «Завод «Копир»	Серия	Кол-во контак-тов	код ОКП, (ОСТ 37.003.032-88)	Количество в упаковке, шт.
Ф57.830.060		4	45 7373 9441	500

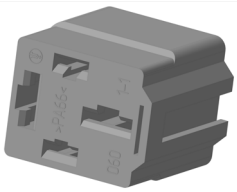

Габаритные размеры, мм

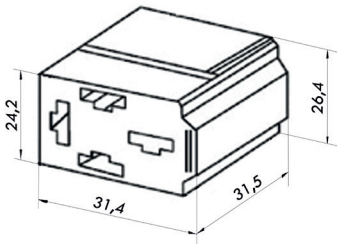

Конструктивное исполнение гнезда

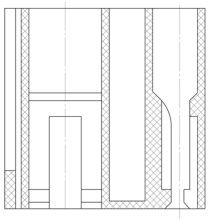

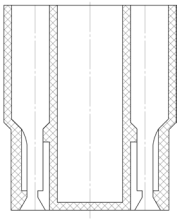

Применяются контакты гнездовые: 1/02505-01
1/02505-02
1/02505-03
1/02505-04



ТАБЛИЦА С ШИФРОМ НА ЦВЕТНЫЕ КОЛОДКИ

	Натуральный	Коричневый	Оранжевый	Розовый	Красный	Черный	Зеленый	Голубой	Желтый
АО «Завод «Копир»	Ф57.830.060	--	--	--	--	Ф57.,,.060/86	--	--	--
по коду ОКП	45 7373 9441	--	--	--	--	--	--	--	--

Колодка гнездовая специальная				
Обозначение АвтоВАЗа, АО «Завод «Копир»	Серия	Кол-во контак-тов	код ОКП, (ОСТ 37.003.032-88)	Количество в упаковке, шт.
2105-3724341		6	45 7373 9042	1000

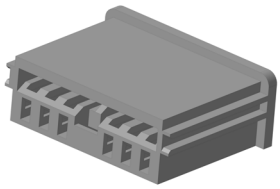

Колодка для подключения к печатному монтажу

Габаритные размеры, мм

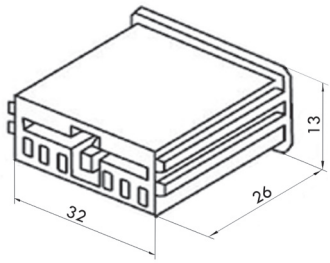

Конструктивное исполнение гнезда

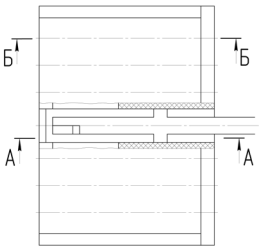

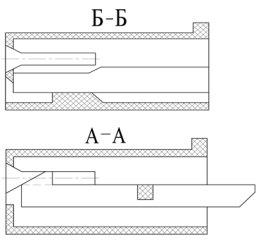

Применяется контакт - 2105-3724342



ТАБЛИЦА С ШИФРОМ НА ЦВЕТНЫЕ КОЛОДКИ

	Натуральный	Коричневый	Оранжевый	Розовый	Красный	Черный	Зеленый	Голубой	Желтый
АО «Завод «Копир»	2105-3724341	--	--	--	--	2105-341-20	--	--	--
по коду ОКП	45 7373 9441	--	--	--	--	--	--	--	--

КОЛОДКИ СПЕЦИАЛЬНЫЕ

Колодка гнездовая специальная				
Обозначение код ОКП, АО «Завод «Копир»	Серия	Кол-во контак-тов	код ОКП, (ОСТ 37.003.032-88)	Количество в упаковке, шт.
45 7373 9094		8	45 7373 9094 (608608)	800

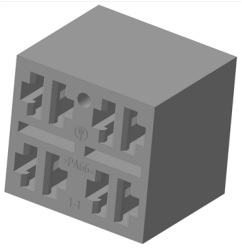

Габаритные размеры, мм

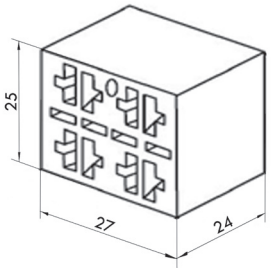

Конструктивное исполнение гнезда

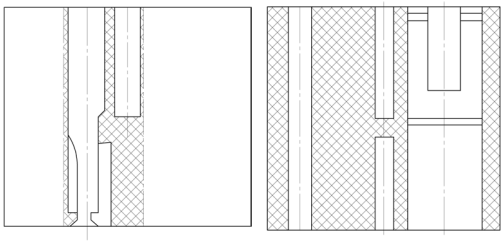

Применяются контакты гнездовые: 1/02505-01
1/02505-02
1/02505-03
1/02505-04



ТАБЛИЦА С ШИФРОМ НА ЦВЕТНЫЕ КОЛОДКИ

	Натуральный
Обозначение АО «Завод «Копир»	45 7373 9094

Колодка гнездовая специальная				
Обозначение АО «Завод «Копир»	Серия	Кол-во контак-тов	код ОКП, (ОСТ 37.003.032-88)	Количество в упаковке, шт.
Ф57.830.037		9	--	700

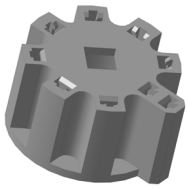

Габаритные размеры, мм

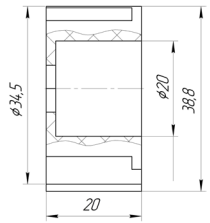

Установочные и присоединительные размеры, мм

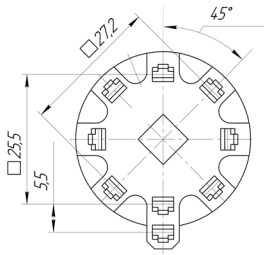

Колода переключателя зеркал заднего вида

Применяется контакт гнездовой: 2108-3724391-01
2108-3724391-02



Конструктивное исполнение гнезда

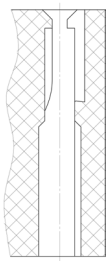

ТАБЛИЦА С ШИФРОМ НА ЦВЕТНЫЕ КОЛОДКИ



	Черный
Обозначение АО «Завод «Копир»	Ф57.830.037

КОЛОДКИ СПЕЦИАЛЬНЫЕ

Колодка гнездовая специальная				
Обозначение АО «Завод «Копир»	Серия	Кол-во контак-тов	код ОКП, (ОСТ 37.003.032-88)	Количество в упаковке, шт.
Ф57.830.095		9	--	700

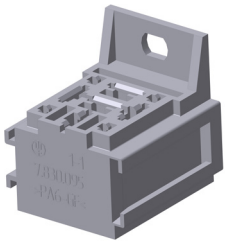

Габаритные размеры, мм

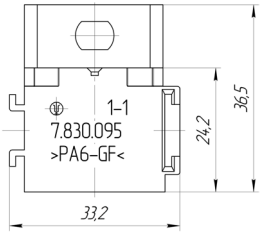

Установочные и присоединительные размеры, мм

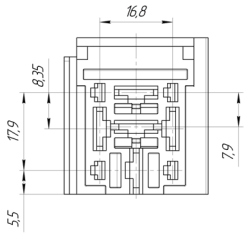

Применяются контакты гнездовые: 2108-3724391-01
2108-3724391-02



1/02505-01
1/02505-02
1/02505-03
1/02505-04



ТАБЛИЦА С ШИФРОМ НА ЦВЕТНЫЕ КОЛОДКИ

	Черный
Обозначение АО «Завод «Копир»	Ф57.830.095

Колодка гнездовая специальная				
Обозначение АО «Завод «Копир»	Серия	Кол-во контак-тов	код ОКП, (ОСТ 37.003.032-88)	Количество в упаковке, шт.
Ф57.830.059		10	--	700

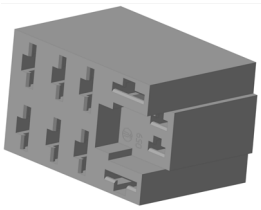

Габаритные размеры, мм

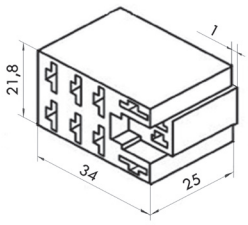

Установочные и присоединительные размеры, мм

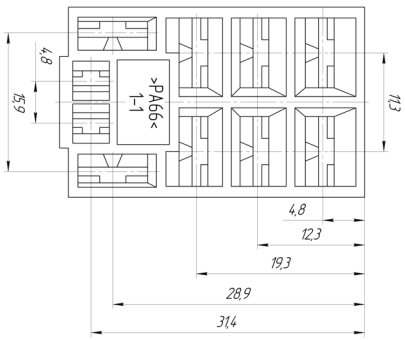

Применяются контакты гнездовые: 2108-3724391-01
2108-3724391-02



1/02505-01
1/02505-02
1/02505-03
1/02505-04



Конструктивное исполнение гнезда

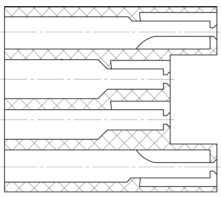

ТАБЛИЦА С ШИФРОМ НА ЦВЕТНЫЕ КОЛОДКИ

	Натуральный	Коричневый	Оранжевый	Розовый	Красный	Черный	Зеленый	Голубой	Желтый
АО «Завод «Копир»	Ф57.830.059	--	--	--	Ф57...059-01	Ф57...059-02	--	--	--
по коду ОКП	45 7373 9453	--	--	--	45 7373 9455	45 7373 9456	--	--	--

КОЛОДКИ
ГНЕЗДОВЫЕ ПОД КОНТАКТЫ «AMP»

Колодка гнездовая под контакт «AMP»				
Обозначение АО «Завод «Копир»	Серия	Кол-во контак-тов	код ОКП, (ОСТ 37.003.032-88)	Количество в упаковке, шт.
Ф57.830.073		3	--	2400

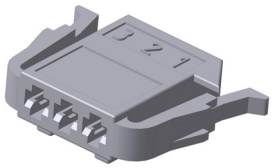

Габаритные размеры, мм

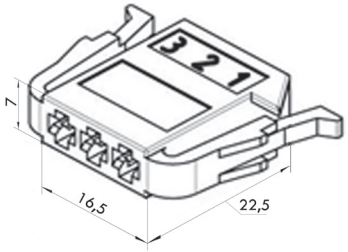

Конструктивное исполнение гнезда

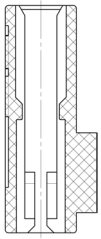

Аналог колодки AMP 1-929589

Установочные и присоединительные размеры, мм

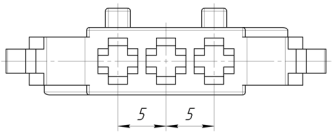

ТАБЛИЦА С ШИФРОМ НА ЦВЕТНЫЕ КОЛОДКИ

	Черный
Обозначение АО «Завод «Копир»	Ф57.830.073

Применяется контакт AMP 927771-3



Колодка гнездовая под контакт «AMP»				
Обозначение АО «Завод «Копир»	Серия	Кол-во контак-тов	код ОКП, (ОСТ 37.003.032-88)	Количество в упаковке, шт.
Ф57.830.046		4	--	2500

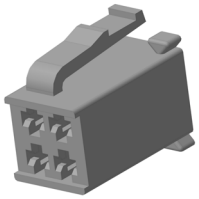

Габаритные размеры, мм

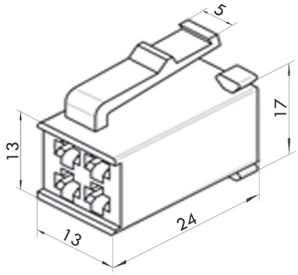

Конструктивное исполнение гнезда

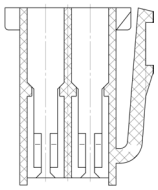

Колодка для регулятора освещенности

Установочные и присоеденительные размеры, мм

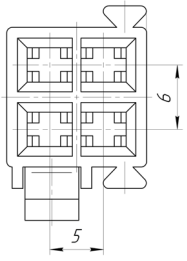

Применяется контакт AMP 927771-3



ТАБЛИЦА С ШИФРОМ НА ЦВЕТНЫЕ КОЛОДКИ

	Черный
Обозначение АО «Завод «Копир»	Ф57.830.046

ГНЕЗДОВЫЕ ПОД КОНТАКТЫ «AMP»

Колодка гнездовая под контакт «AMP»				
Обозначение АО «Завод «Копир»	Серия	Кол-во контак-тов	код ОКП, (ОСТ 37.003.032-88)	Количество в упаковке, шт.
Ф57.830.097		4	--	2200

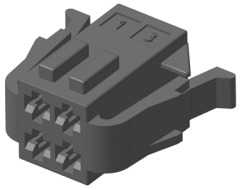

Габаритные размеры, мм

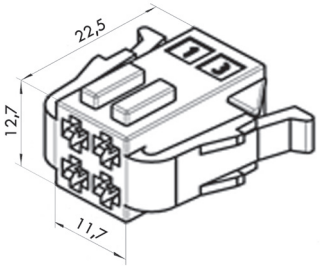

Конструктивное исполнение гнезда

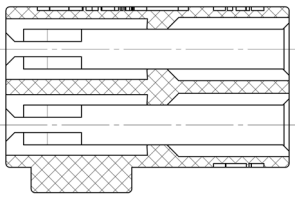

Применяется контакт AMP 927771-3



Аналог колодки AMP 1-929620-1

Установочные и присоединительные размеры, мм

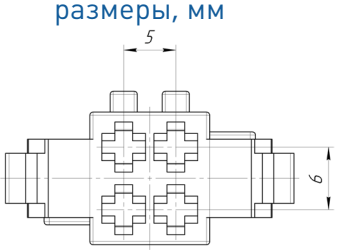

ТАБЛИЦА С ШИФРОМ НА ЦВЕТНЫЕ КОЛОДКИ

	Черный
Обозначение АО «Завод «Копир»	Ф57.830.097

Сочленяется с колодкой Ф57.830.074

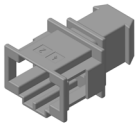

Колодка гнездовая под контакт «AMP»				
Обозначение АО «Завод «Копир»	Серия	Кол-во контак-тов	код ОКП, (ОСТ 37.003.032-88)	Количество в упаковке, шт.
Ф57.830.105		4	--	3500

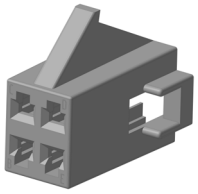

Габаритные размеры, мм

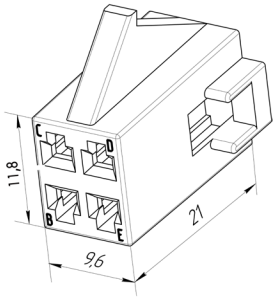

Конструктивное исполнение гнезда

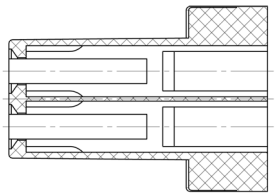

Применяется контакт AMP 964284-2



Установочные и присоединительные размеры, мм

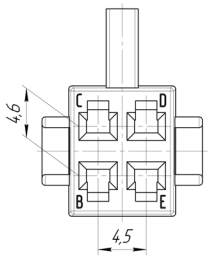

Применяется фиксатор Ф58.362.023

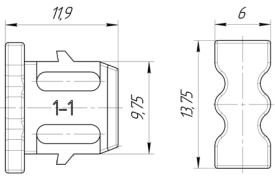

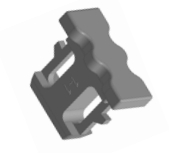

предназначен для фиксации контактов.

ТАБЛИЦА С ШИФРОМ НА ЦВЕТНЫЕ КОЛОДКИ

	Черный
Обозначение АО «Завод «Копир»	Ф57.830.105

КОЛОДКИ
ГНЕЗДОВЫЕ ПОД КОНТАКТЫ «AMP»

Колодка гнездовая под контакт «AMP»				
Обозначение АО «Завод «Копир»	Серия	Кол-во контак-тов	код ОКП, (ОСТ 37.003.032-88)	Количество в упаковке, шт.
Ф57.830.044		6	--	1500

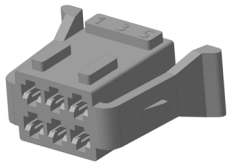

Колодка для реле противотуманных фар. Аналог колодки AMP -929621-1

Габаритные размеры, мм

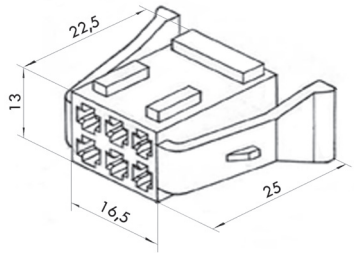

Конструктивное исполнение гнезда

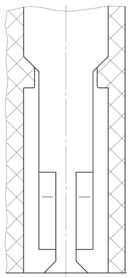

Установочные и присоединительные размеры, мм

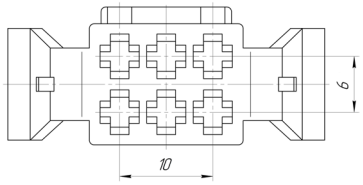

ТАБЛИЦА С ШИФРОМ НА ЦВЕТНЫЕ КОЛОДКИ

	Черный
Обозначение АО «Завод «Копир»	Ф57.830.044

Применяется контакт AMP 927771-3



Колодка гнездовая под контакт «AMP»				
Обозначение АО «Завод «Копир»	Серия	Кол-во контак-тов	код ОКП, (ОСТ 37.003.032-88)	Количество в упаковке, шт.
Ф57.830.081		7	--	2000

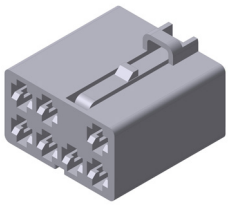

Габаритные размеры, мм

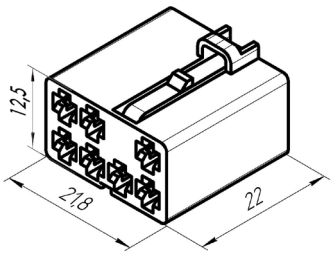

Конструктивное исполнение гнезда

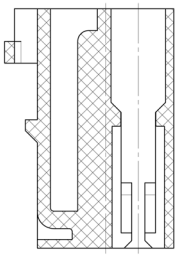

Колода переключателя стеклоподъемника

Установочные и присоединительные размеры, мм

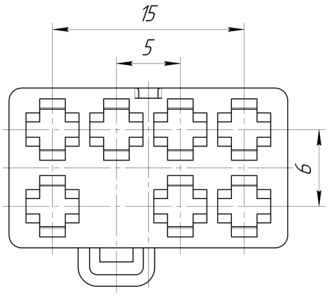

Применяется контакт AMP 964284-2



ТАБЛИЦА С ШИФРОМ НА ЦВЕТНЫЕ КОЛОДКИ

	Натуральный	Черный	Красный	Желтый	Зеленый
Обозначение АО «Завод «Копир»	Ф57.830.081	Ф57...081-01	Ф57...081-02	Ф57...081-03	Ф57...081-04

ГНЕЗДОВЫЕ ПОД КОНТАКТЫ «AMP»

Колодка гнездовая под контакт «AMP»				
Обозначение АвтоВАЗа, АО «Завод «Копир»	Серия	Кол-во контак-тов	код ОКП, (ОСТ 37.003.032-88)	Количество в упаковке, шт.
1118-3724420	-	7	--	1000

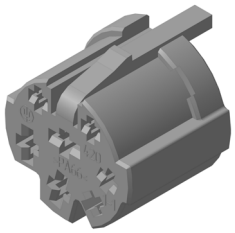

Колодка переключателя отопителя

Габаритные размеры, мм

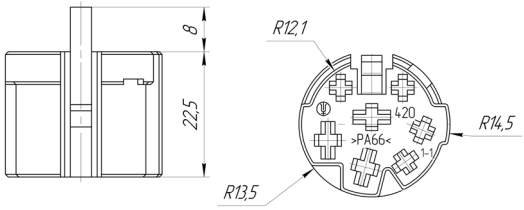

Конструктивное исполнение гнезда

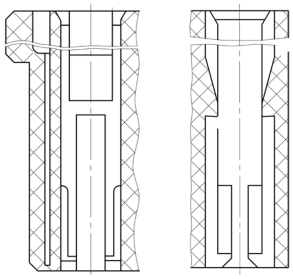

Применяются контакты:
AMP 927768-3



AMP 927829-3



ТАБЛИЦА С ШИФРОМ НА ЦВЕТНЫЕ КОЛОДКИ

	Натуральный
Обозначение АО «Завод «Копир»	1118-3724420

Колодка гнездовая под контакт «AMP»				
Обозначение АО «Завод «Копир»	Серия	Кол-во контак-тов	код ОКП, (ОСТ 37.003.032-88)	Кол-во в упаковке, шт.
Ф57.830.071		8	--	1000

Габаритные, установочные и присоединительные размеры, мм

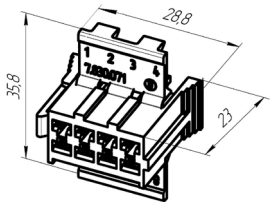

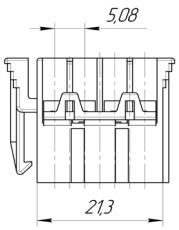

Конструктивное исполнение гнезда

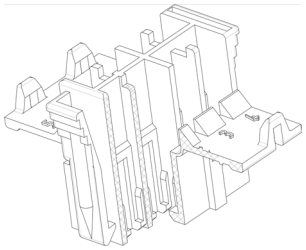

Применяются контакты:
AMP 925590-1

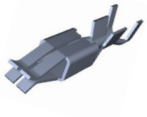

Ф57.830.071 (AMP 927366-1)

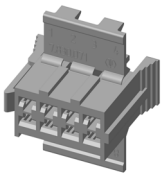

расположение ключа

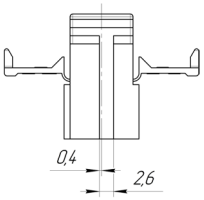

Ф57.830.071-01 (AMP 927368-1)

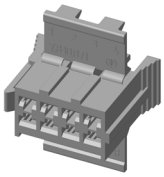

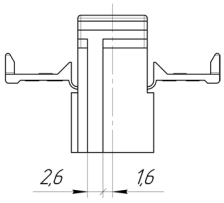

Ф57.830.071-02 (AMP 927367-1)

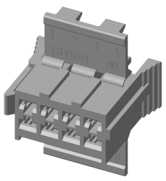

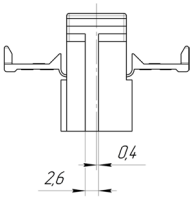

Ф57.830.071-03 (AMP 927365-1)

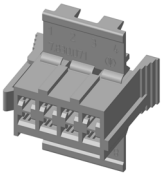

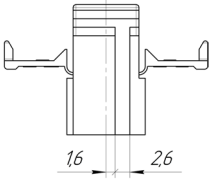

ТАБЛИЦА С ШИФРОМ НА ЦВЕТНЫЕ КОЛОДКИ

	Желтый	Коричневый	Красный	Натуральный
АО «Завод «Копир»	Ф57.830.071	Ф57...059-01	Ф57...071-02	Ф57...071-03

КОЛОДКИ
ГНЕЗДОВЫЕ ПОД КОНТАКТЫ «AMP»

Колодка гнездовая под контакт «AMP»				
Обозначение АО «Завод «Копир»	Серия	Кол-во контак-тов	код ОКП, (ОСТ 37.003.032-88)	Количество в упаковке, шт.
Ф57.830.079		9	--	3500

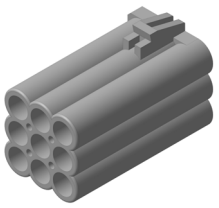

Аналог колодки AMP 928523-1

Габаритные размеры, мм

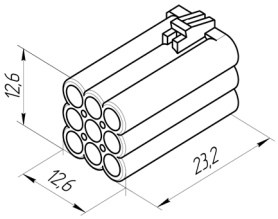

Конструктивное исполнение гнезда

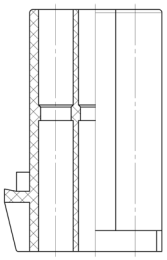

Установочные и присоединительные размеры, мм

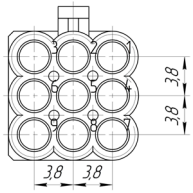

Применяется контакт AMP 927886-2



Сочленяется с колодками

Ф57.830.080

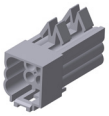

Ф57.830.080-01

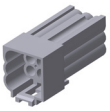

ТАБЛИЦА С ШИФРОМ НА ЦВЕТНЫЕ КОЛОДКИ

	Натуральный	Черный
Обозначение АО «Завод «Копир»	Ф57.830.079	Ф57.830.079-01

Колодка гнездовая под контакт «AMP»				
Обозначение АО «Завод «Ко-пир»	Серия	Кол-во контак-тов	код ОКП, (ОСТ 37.003.032-88)	Количество в упаковке, шт.
Ф57.830.098		10	--	1200

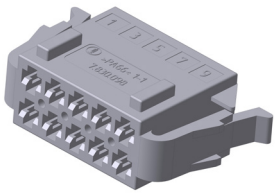

Габаритные размеры, мм.

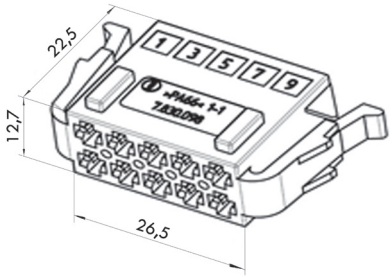

Конструктивное исполнение гнезда.

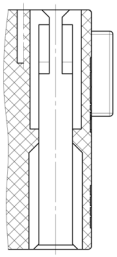

Аналог колодки AMP 1-929623-1

Установочные и присоединительные размеры, мм.

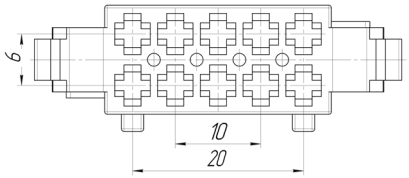

Применяется контакт AMP 927771



Сочленяется с колодкой Ф57.830.096

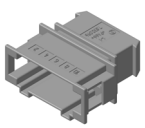

ТАБЛИЦА С ШИФРОМ НА ЦВЕТНЫЕ КОЛОДКИ

	Натуральный
Обозначение АО «Завод «Копир»	Ф57.830.098

ГНЕЗДОВЫЕ ПОД КОНТАКТЫ «AMP»

Колодка гнездовая под контакт «AMP»				
Обозначение АвтоВАЗа, АО «Завод «Копир»	Серия	Кол-во контак-тов	код ОКП, (ОСТ 37.003.032-88)	Количество в упаковке, шт.
1118-3724500	--	12	--	500

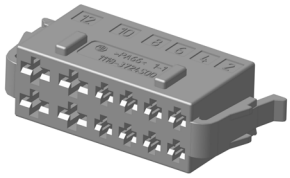

Колодка выключателя наружного освещения

Габаритные размеры, мм

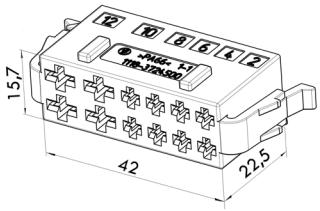

Конструктивное исполнение гнезда

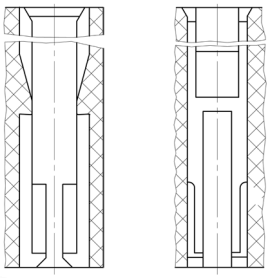

Установочные и присоединительные размеры, мм

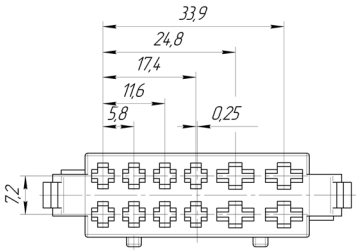

Применяются контакты:
AMP 927768-3



AMP 927829-3



ТАБЛИЦА С ШИФРОМ НА ЦВЕТНЫЕ КОЛОДКИ

	Натуральный
Обозначение АО «Завод «Копир»	1118-3724500

Колодка гнездовая под контакт «AMP»				
Обозначение АО «Завод «Копир»	Серия	Кол-во контак-тов	код ОКП, (ОСТ 37.003.032-88)	Количество в упаковке, шт.
Ф57.830.043	2,8	15	--	1000

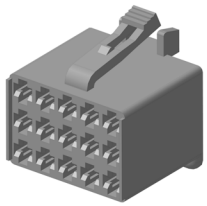

Колодка центрального переключателя

Габаритные размеры, мм

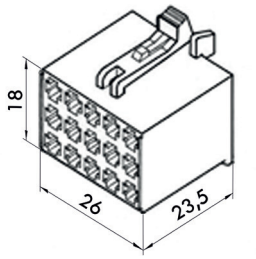

Конструктивное исполнение гнезда

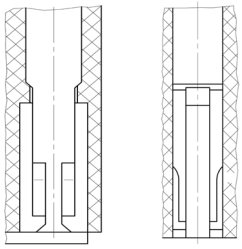

Установочные и присоединительные размеры, мм

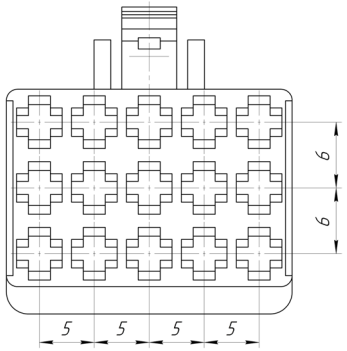

Применяется контакт
AMP 927771-3



ТАБЛИЦА С ШИФРОМ НА ЦВЕТНЫЕ КОЛОДКИ

	Черный
Обозначение АО «Завод «Копир»	Ф57.830.043

КОЛОДКИ
ГНЕЗДОВЫЕ ПОД КОНТАКТЫ «AMP»

Колодка гнездовая под контакт «AMP»				
Обозначение АО «Завод «Копир»	Серия	Кол-во контак-тов	код ОКП, (ОСТ 37.003.032-88)	Количество в упаковке, шт.
Ф57.830.041	--	8	--	

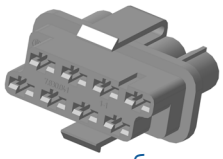

Колодка для блока реле и предохранителей.

Габаритные размеры, мм

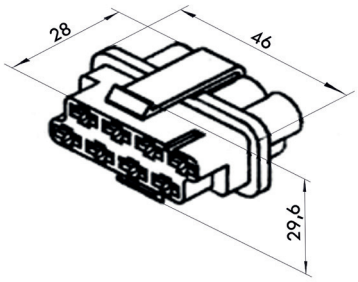

Конструктивное исполнение гнезда

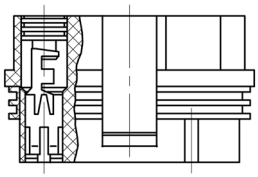

Установочные и присоединительные размеры, мм

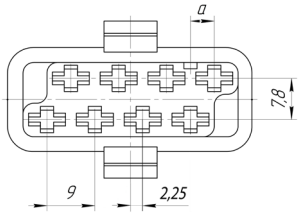

Применяются контакты AMP

927835
927836
928966



Обозначение	a, мм	контакт 927835, шт.	контакт 927836, шт.	контакт 928966, шт.
Ф57.830.041	4,5	4	1	--
Ф57.830.041-01	22,5	4	--	1

ТАБЛИЦА С ШИФРОМ НА ЦВЕТНЫЕ КОЛОДКИ

	Черный
Обозначение АО «Завод «Копир»	Ф57.830.041 Ф57.830.041-01

Колодка в составе с прокладкой - Ф58.683.034

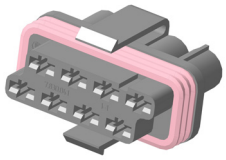

Колодка гнездовая под контакт «AMP»				
Обозначение АО «Завод «Копир»	Серия	Кол-во контак-тов	код ОКП, (ОСТ 37.003.032-88)	Количество в упаковке, шт.
Ф57.830.042		12	--	

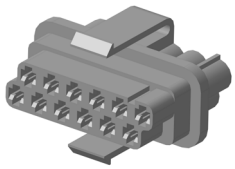

Колодка для блока реле и предохранителей

Габаритные размеры, мм

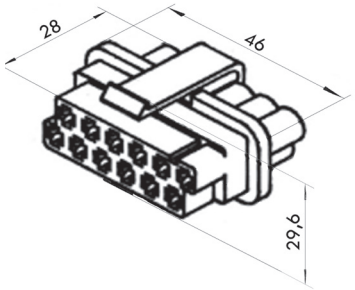

Конструктивное исполнение гнезда

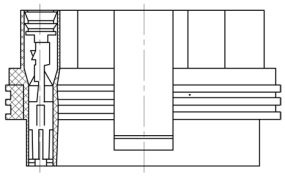

Установочные и присоединительные размеры, мм

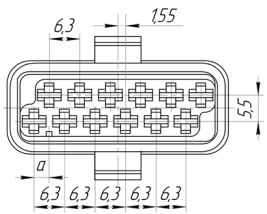

Применяются контакты AMP

929939

929937



Обозначение	a, мм	контакт 929939, шт.	контакт 929937, шт.
Ф57.830.042	3,1	7	1
Ф57.830.042-01	28,4	5	3

ТАБЛИЦА С ШИФРОМ НА ЦВЕТНЫЕ КОЛОДКИ

	Черный
Обозначение АО «Завод «Копир»	Ф57.830.042 Ф57.830.042-01

Колодка в составе с прокладкой - Ф58.683.034

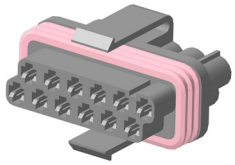

ШТЫРЕВЫЕ ПОД КОНТАКТЫ «AMP»

Колодка штыревая под контакт «AMP»				
Обозначение АО «Завод «Копир»	Серия	Кол-во контак-тов	код ОКП, (ОСТ 37.003.032-88)	Количество в упаковке, шт.
Ф57.830.074	--	4	--	1200

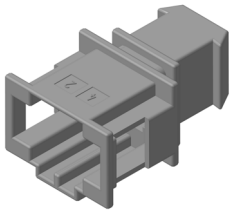

Аналог колодки AMP 1-929626-1

Габаритные размеры, мм

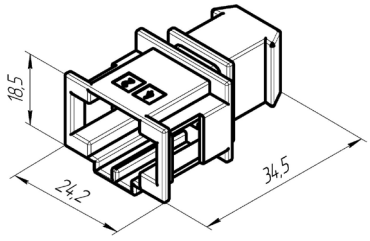

Конструктивное исполнение гнезда

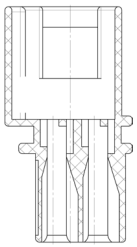

Установочные и присоединительные размеры, мм

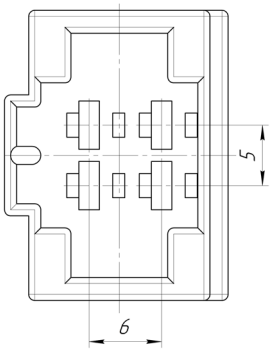

Применяется контакт AMP 962884-1



ТАБЛИЦА С ШИФРОМ НА ЦВЕТНЫЕ КОЛОДКИ

	Черный
Обозначение АО «Завод «Копир»	Ф57.830.074

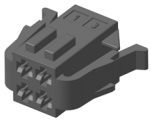

Сочленяется с колодкой Ф57.830.097

Колодка штыревая под контакт «AMP»				
Обозначение АО «Завод «Копир»	Серия	Кол-во контак-тов	код ОКП, (ОСТ 37.003.032-88)	Количество в упаковке, шт.
Ф57.830.078	--	6	--	1000

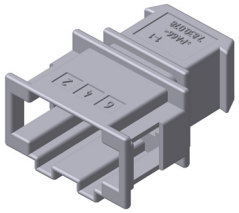

Аналог колодки AMP 1-929627-1

Габаритные размеры, мм

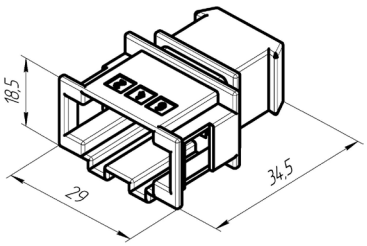

Конструктивное исполнение гнезда

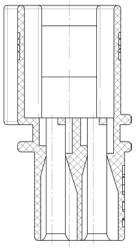

Установочные и присоединительные размеры, мм

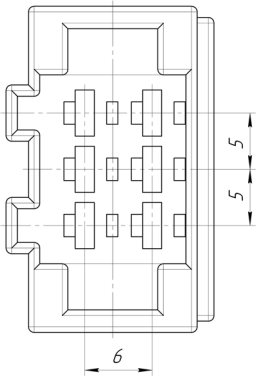

Применяется контакт AMP 962884-1



ТАБЛИЦА С ШИФРОМ НА ЦВЕТНЫЕ КОЛОДКИ

	Черный
Обозначение АО «Завод «Копир»	Ф57.830.078

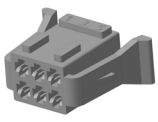

Сочленяется с колодкой Ф57.830.044

КОЛОДКИ
ШТЫРЕВЫЕ ПОД КОНТАКТЫ «AMP»

Колодка штыревая под контакт «AMP»				
Обозначение АО «Завод «Копир»	Серия	Кол-во контак-тов	код ОКП, (ОСТ 37.003.032-88)	Количество в упаковке, шт.
Ф57.830.080 Ф57.830.080-02	--	9	--	1700
Ф57.830.080-01 Ф57.830.080-03				2000

Ф57.830.080 Ф57.830.080-01
Ф57.830.080-02 Ф57.830.080-03

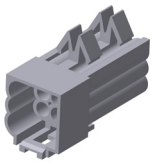
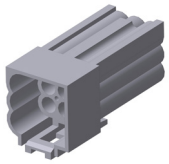

Аналог колодки AMP
928521-1 928522-1

Габаритные размеры, мм

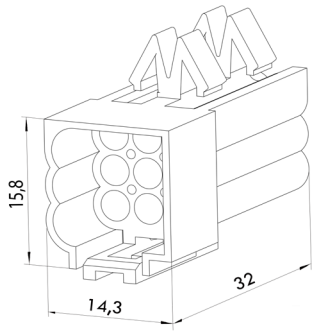

Конструктивное исполнение гнезда

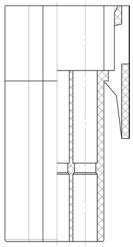

Установочные и присоединительные размеры, мм

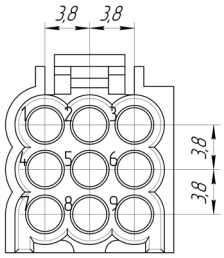

Применяется контакт AMP 927884-2





ТАБЛИЦА С ШИФРОМ НА ЦВЕТНЫЕ КОЛОДКИ

Сочленяется с колодкой Ф57.830.079

	Натуральный	Черный
Обозначение АО «Завод «Копир»	Ф57.830.080	Ф57....080-02
	Ф57.830.080-01	Ф57....080-03

Колодка штыревая под контакт «AMP»				
Обозначение АО «Завод «Копир»	Серия	Кол-во контак-тов	код ОКП, (ОСТ 37.003.032-88)	Количество в упаковке, шт.
Ф57.830.096	--	10	--	600

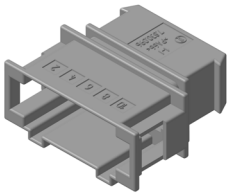

Габаритные размеры, мм

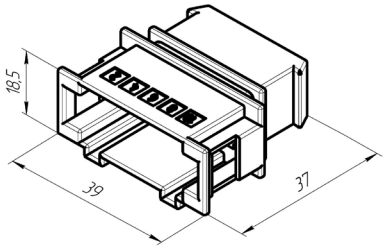

Конструктивное исполнение гнезда

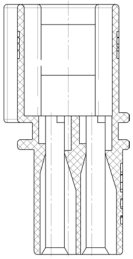

Установочные и присоединительные размеры, мм

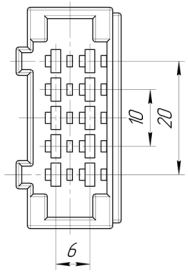

Аналог колодки AMP 1-929629-1

Применяется контакт AMP 962884-1



ТАБЛИЦА С ШИФРОМ НА ЦВЕТНЫЕ КОЛОДКИ

Сочленяется с колодкой Ф57.830.098

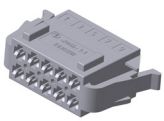

	Черный
Обозначение АО «Завод «Копир»	Ф57.830.096

ШТЫРЕВЫЕ ПОД КОНТАКТЫ «AMP»

Колодка штыревая под контакт «AMP»				
Обозначение АО «Завод «Копир»	Се-рия	Кол-во контак-тов	Цвет	Количество в упаковке, шт.
КДПА.732313.003	2.8	6	Синий	600
КДПА.732313.004		9	Желтый	
КДПА.732313.005		12	Зеленый	
КДПА.732313.006		15	Пурпурный	
КДПА.732313.007		18	Серый	
КДПА.732313.008		21	Коричневый	

Фиксатор для колодки		
Обозначение АО «Завод «Копир»	а, мм	Цвет
КДПА.757537.008	11	Синий
КДПА.757537.008-01	16	Желтый
КДПА.757537.008-02	21	Зеленый
КДПА.757537.008-03	26	Пурпурный
КДПА.757537.008-04	31	Серый
КДПА.757537.008-05	36	Коричневый

Габаритные размеры, мм

Установочные и присоединительные размеры, мм

Габаритные размеры, мм

КДПА.732313.003

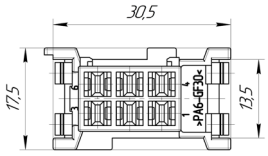

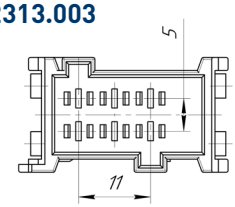

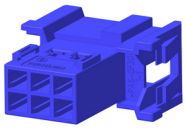

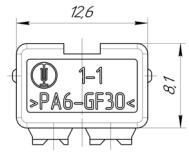

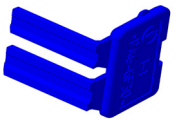

КДПА.732313.004

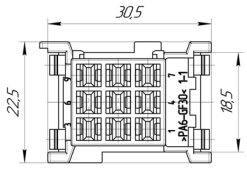

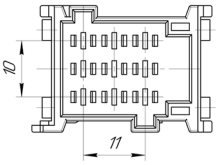

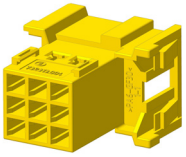

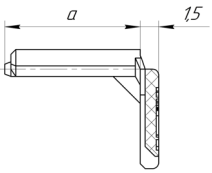

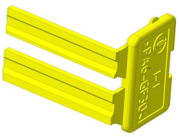

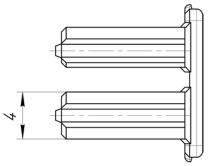

КДПА.732313.005

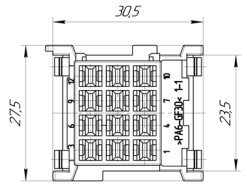

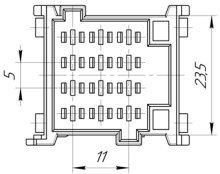

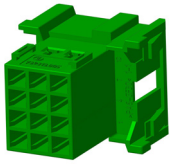

Применяются контакты AMP 2-962841, 2-962842, 2-962843

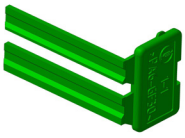

КДПА.732313.006

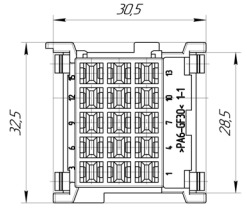

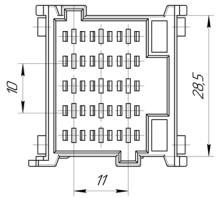

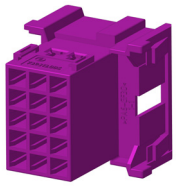



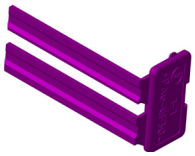

КДПА.732313.007

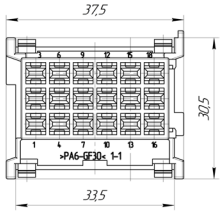

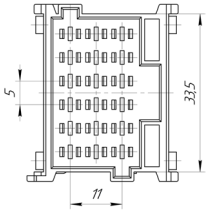

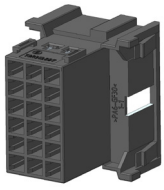

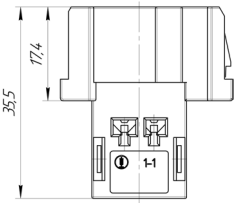

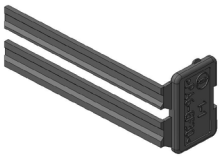

КДПА.732313.008

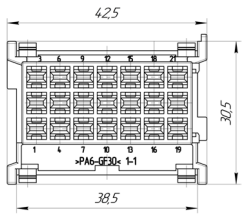

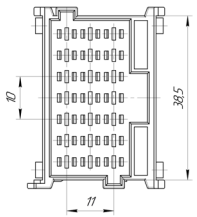

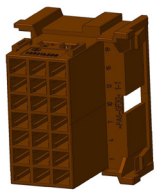



ЧЕХОЛ ДЛЯ КОЛОДКИ Ф57.830.069	
Обозначение АО «Завод «Копир»	Назначение
Ф58.840.125	Предназначен для предотвращения попадания внутрь колодки пыли и влаги

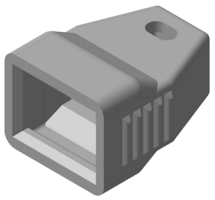

Габаритные размеры, мм

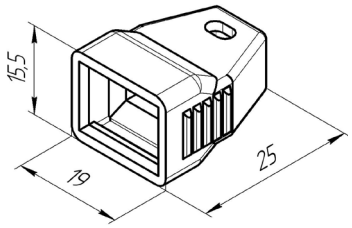

Вид в разрезе

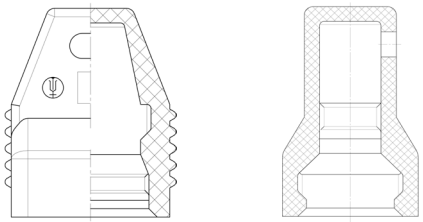

ФИКСАТОР ДЛЯ КОЛОДКИ Ф57.830.105	
Обозначение АО «Завод «Копир»	Назначение
Ф58.362.023	Предназначен для фиксации контактов в колодке

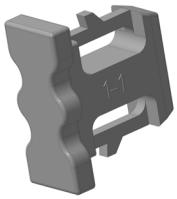

Габаритные размеры, мм

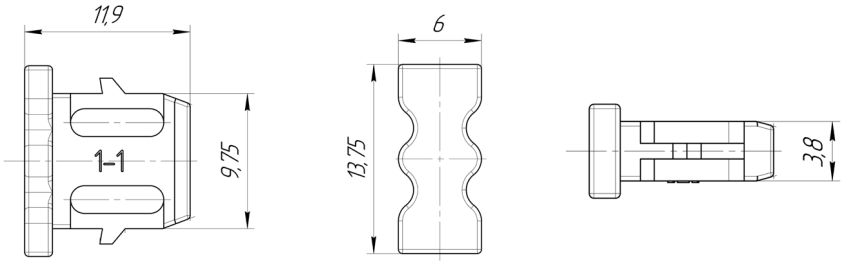

ХОМУТ	
Обозначение АО «Завод «Копир»	Назначение
1118-3724308	Предназначен для крепления жгута проводов

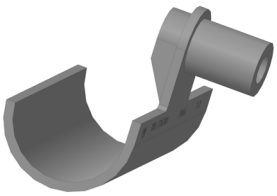

Габаритные размеры, мм

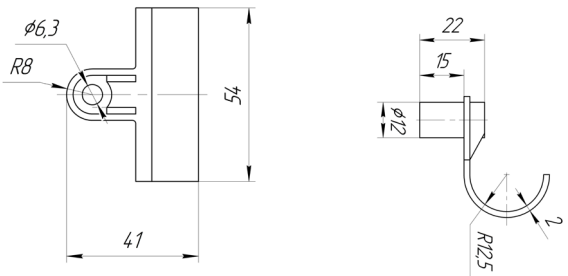

ТАБЛИЦА УСЛОВНЫХ ОБОЗНАЧЕНИЙ КОЛОДОК

Условное обозначение по коду ОКП	Условное обозначение по спецификации АО «Завод «Копир», ВАЗ
45 7373 9001	1/20590
45 7373 9002	1/20589
45 7373 9003	1/20604
45 7373 9004	1/20605
45 7373 9005	1/20667
45 7373 9007	1/20580
45 7373 9008	1/20581
45 7373 9011	1/02504
45 7373 9012	1/20606
45 7373 9014	1/20671
45 7373 9016	2121-3724061
45 7373 9025	2108-3724376
45 7373 9026	2108-3724564
45 7373 9028	2105-3724564
45 7373 9029	Ф57.830.049
45 7373 9031	2108-3724373
45 7373 9034	2108-3724365
45 7373 9037	21083724420
45 7373 9038	2108-3724353
45 7373 9042	2105-3724341
45 7373 9043	2108-3724359-01
45 7373 9044	2108-3724357
45 7373 9045	2108-3724355-01
45 7373 9049	2108-3724356
45 7373 9052	2108-3724351
45 7373 9062	2108-3724350
45 7373 9063	2108-3724428
45 7373 9071	2108-3724366
45 7373 9073	2108-3724362
45 7373 9074	2108-3724360
45 7373 9075	2108-3724358
45 7373 9076	2108-3724354
45 7373 9077	2108-3724352
45 7373 9078	Ф57.830.065
45 7373 9082	1/20558
45 7373 9092	1/20609
45 7373 9094	-
45 7373 9095	1/02503
45 7373 9096	1/20607

Условное обозначение по коду ОКП	Условное обозначение по спецификации АО «Завод «Копир», ВАЗ
45 7373 9441	Ф57.830.060
45 7373 9448	2105-3724564
45 7373 9435	ф57.830.059
-	1118-3724420
-	1118-3724500
-	2106-3724568-01
-	2114-3724564
-	2123-3724420
-	Ф57.830.014
-	Ф57.830.015
-	Ф57.830.016
-	Ф57.830.017
-	Ф57.830.020
-	Ф57.830.036
-	Ф57.830.037
-	Ф57.830.041
-	Ф57.830.042
-	Ф57.830.043
-	Ф57.830.044
-	Ф57.830.046
-	Ф57.830.050
-	Ф57.830.069
-	Ф57.830.071
-	Ф57.830.072
-	Ф57.830.073
-	Ф57.830.074
-	Ф57.830.076
-	Ф57.830.078
-	Ф57.830.079
-	Ф57.830.080
-	Ф57.830.081
-	Ф57.830.095
-	Ф57.830.096
-	Ф57.830.097
-	Ф57.830.098
-	Ф57.830.105

ТАБЛИЦА УСЛОВНЫХ ОБОЗНАЧЕНИЙ КОЛОДОК ПО ЦВЕТУ

Натуральный	Коричневый	Оранжевый	Розовый	Красный	Черный	Зеленый	Голубой	Желтый
Колодки 1/.../80	/82	/83	/84	/85	/86	/87	/88	/89
Колодки 21...-372...	-40	-	-	-10	-20	-30	-	-50
45 7373 9001	45 7373 9325	45 7373 9326	45 7373 9327	45 7373 9328	45 7373 9329	45 7373 9331	45 7373 9332	45 7373 9333
45 7373 9002	45 7373 9316	45 7373 9317	45 7373 9318	45 7373 9319	45 7373 9321	45 7373 9322	45 7373 9323	45 7373 9324
45 7373 9003	45 7373 9343	45 7373 9344	45 7373 9345	45 7373 9346	45 7373 9347	45 7373 9348	45 7373 9349	45 7373 9351
45 7373 9004	45 7373 9334	45 7373 9335	45 7373 9336	45 7373 9337	45 7373 9338	45 7373 9339	45 7373 9341	45 7373 9342
45 7373 9005	45 7373 9361	45 7373 9362	45 7373 9363	45 7373 9364	45 7373 9365	45 7373 9366	45 7373 9367	45 7373 9368
45 7373 9007	45 7373 9378	45 7373 9379	45 7373 9381	45 7373 9382	45 7373 9383	45 7373 9384	45 7373 9385	45 7373 9386
45 7373 9008	45 7373 9369	45 7373 9371	45 7373 9372	45 7373 9373	45 7373 9374	45 7373 9375	45 7373 9376	45 7373 9377
45 7373 9011	45 7373 9387	45 7373 9388	45 7373 9389	45 7373 9391	45 7373 9392	45 7373 9393	45 7373 9394	45 7373 9395
45 7373 9012	45 7373 9432	45 7373 9433	45 7373 9434	45 7373 9435	45 7373 9097	45 7373 9436	45 7373 9437	45 7373 9438
45 7373 9014	-	-	-	-	-	-	-	-
45 7373 9016	-	-	-	-	-	-	-	-
45 7373 9025	-	-	-	-	-	-	-	-
45 7373 9026	-	-	-	-	-	-	-	-
45 7373 9028	-	-	-	-	-	-	-	-
45 7373 9029	-	-	-	-	-	-	-	-
45 7373 9031	45 7373 9308	45 7373 9309	45 7373 9311	45 7373 9312	45 7373 9098	45 7373 9313	45 7373 9314	45 7373 9315
45 7373 9034	45 7373 9239	45 7373 9241	45 7373 9242	45 7373 9243	45 7373 9244	45 7373 9245	45 7373 9246	45 7373 9247
45 7373 9037	-	-	-	-	-	-	-	-
45 7373 9038	45 7373 9133	45 7373 9134	45 7373 9135	45 7373 9136	45 7373 9137	45 7373 9138	45 7373 9139	45 7373 9141
45 7373 9042	-	-	-	-	-	-	-	-
45 7373 9043	45 7373 9186	45 7373 9187	45 7373 9188	45 7373 9189	45 7373 9191	45 7373 9192	45 7373 9193	45 7373 9194
45 7373 9044	45 7373 9168	45 7373 9169	45 7373 9171	45 7373 9172	45 7373 9173	45 7373 9174	45 7373 9175	45 7373 9176
45 7373 9045	-	-	-	-	-	-	-	-
45 7373 9049	45 7373 9142	45 7373 9143	45 7373 9144	45 7373 9145	45 7373 9146	45 7373 9147	45 7373 9148	45 7373 9149
45 7373 9052	45 7373 9115	45 7373 9116	45 7373 9117	45 7373 9118	45 7373 9119	45 7373 9121	45 7373 9122	45 7373 9123
45 7373 9062	-	-	-	-	-	-	-	-
45 7373 9063	-	-	-	-	-	-	-	-
45 7373 9071	45 7373 9231	45 7373 9232	45 7373 9233	45 7373 9234	45 7373 9235	45 7373 9236	45 7373 9237	45 7373 9238
45 7373 9073	45 7373 9195	45 7373 9196	45 7373 9197	45 7373 9198	45 7373 9199	45 7373 9201	45 7373 9202	45 7373 9203
45 7373 9074	45 7373 9177	45 7373 9178	45 7373 9179	45 7373 9181	45 7373 9182	45 7373 9183	45 7373 9184	45 7373 9185
45 7373 9075	45 7373 9159	45 7373 9161	45 7373 9162	45 7373 9163	45 7373 9164	45 7373 9165	45 7373 9166	45 7373 9167
45 7373 9076	45 7373 9124	45 7373 9125	45 7373 9126	45 7373 9127	45 7373 9128	45 7373 9129	45 7373 9131	45 7373 9132
45 7373 9077	45 7373 9106	45 7373 9107	45 7373 9108	45 7373 9109	45 7373 9111	45 7373 9112	45 7373 9113	45 7373 9114
45 7373 9078	-	-	-	-	-	-	-	-
45 7373 9082	-	-	-	-	-	-	-	-
45 7373 9092	-	-	-	-	-	-	-	-
45 7373 9094	-	-	-	-	-	-	-	-
45 7373 9095	45 7373 9405	45 7373 9406	45 7373 9407	45 7373 9408	45 7373 9409	45 7373 9411	45 7373 9412	45 7373 9413
45 7373 9096	45 7373 9423	45 7373 9424	45 7373 9425	45 7373 9426	45 7373 9427	45 7373 9428	45 7373 9429	45 7373 9431

ПЕРЕЧЕНЬ АНАЛОГОВ КОЛОДОК ПРОИЗВОДСТВА АО «ЗАВОД «КОПИР»

АО «Завод «Копир»	Импортная колодка	Гнездовая (штыревая), количество контактов
Ф57.830.020	154719-1	гнездовая одноконтактная
Ф57.830.044	1-929621-1	гнездовая шестиконтактная
Ф57.830.071	927366-1	гнездовая восьмиконтактная
Ф57.830.071-01	927368-1	гнездовая восьмиконтактная
Ф57.830.071-02	927367-1	гнездовая восьмиконтактная
Ф57.830.071-03	927365-1	гнездовая восьмиконтактная
Ф57.830.072	928746	гнездовая двухконтактная
Ф57.830.073	1-929589	гнездовая трёхконтактная
Ф57.830.074	1-929626-1	штыревая четырехконтактная
Ф57.830.076	1-480435-01	гнездовая одноконтактная
Ф57.830.078	1-929627-1	штыревая шестиконтактная
Ф57.830.079	928523-1	гнездовая девятиконтактная
Ф57.830.080	928521-1	штыревая девятиконтактная
Ф57.830.080-01	928522-1	штыревая девятиконтактная
Ф57.830.088	1-967402-1	штыревая четырехконтактная
Ф57.830.089	1718230-1	штыревая семиконтактная
Ф57.830.096	1-929629-1	штыревая десятиконтактная
Ф57.830.097	1-929620-1	гнездовая четырехконтактная
Ф57.830.098	1-929623-1	гнездовая десятиконтактная

КОНТАКТЫ, НАКОНЕЧНИКИ, СКОБЫ, ШТЫРИ

ТЕХНИЧЕСКИЕ ХАРАКТЕРИСТИКИ

АО «Завод «Копир» изготавливает контакты, наконечники, скобы и штыри из латунных лент марок Л63 и Л68 и покрывает следующими видами гальванических покрытий:
1. Химическое пассивирование;
2. Олово-висмут.

Контакты предназначены для монтажа жгутов проводов сечением от 0,5 мм^2 до 15 мм^2 в изделиях автотракторного электрооборудования и автоэлектрики.

Контакты устойчивы к воздействию:
- влажности воздуха;
- масла, бензина, дизельного топлива;
- моющих средств;
- соляного морского тумана.

СТРУКТУРА УСЛОВНОГО ОБОЗНАЧЕНИЯ КОНТАКТА

1/02505	-01(02,03,04)	/40(44)

Исполнение - сечения провода, мм^2:
01 - 0,5...1;
02 - 1,25...2,5;
03 - 2,5...4;
04 - 4...6.

Вид покрытия:
/40 - химическое пассивирование
/44 - олово-висмут

Ф57.732.085	/40 (44)

Вид покрытия:
40 - химическое пассивирование
44 - олово-висмут

Пример записи условного обозначения:
1/02505-01/44 - Контакт гнездовой под провод сечением 0,5...1,0 мм^2 с покрытием олово-висмут

СТРУКТУРА УСЛОВНОГО ОБОЗНАЧЕНИЯ НАКОНЕЧНИКА

1/04046	-01(02,03)	/40(44)

Исполнение - сечения провода, мм^2:
01 - 0,5...1;
02 - 1,25...2,5;
03 - 2,5...4;

Вид покрытия:
/40 - химическое пассивирование
/44 - олово-висмут

КДПА.757461.009	/40(44)

Вид покрытия:
40 - химическое пассивирование
44 - олово-висмут

Пример записи условного обозначения:
1/04046-01/40 - Наконечник под провод сечением 0,5...1,0 мм^2 с покрытием химическое пассивирование

СТРУКТУРА УСЛОВНОГО ОБОЗНАЧЕНИЯ СКОБЫ (ВИД ПОКРЫТИЯ)

2108-3724601 -химическое пассивирование
2108-3724601-01 - олово-висмут

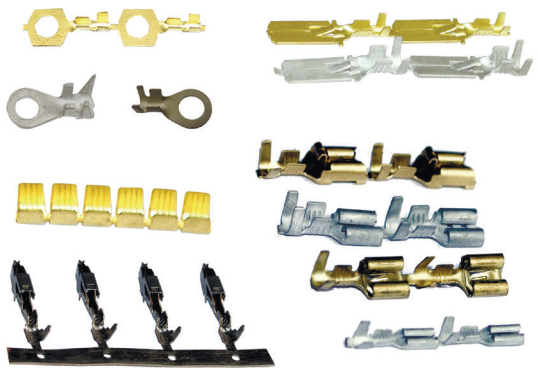

КОНТАКТЫ ГНЕЗДОВЫЕ СЕРИИ 2,8

Обозначение АвтоВАЗ, АО «Завод «Копир»	Серия	Сечение провода, мм^2	Толщина материала, мм	Количество на катушке, шт.	Ответный при сочленении штыревой контакт	Материал
2108-3724390-01	2,8	0,5-1	0,28	6000	--	Лента Л68 ГОСТ 2208-2007
2108-3724390-02		1,25-2,5				
2108-3724390-03		0,5-1				

Контакт гнездовой с фиксирующим элементом

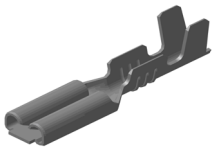

Переводная таблица

Обозначение, АО «Завод «Копир»	Вид покрытия	Код ОКП	ОСТ 37.003.032-88	Зазор «К», мм
2108-3724390-01	/40- Хим. пас.	45 7373 8024	202211-12	0,65
	/44 -Олово-Висмут	45 7373 8893	202211-11	
2108-3724390-02	/40- Хим. пас.	45 7373 8025	202212-12	0,65
	/44 -Олово-Висмут	45 7373 8856	202212-11	
2108-3724390-03	/40- Хим. пас.	--	--	0,25
	/44 -Олово-Висмут	--	--	

Габаритные и присоединительные размеры, мм

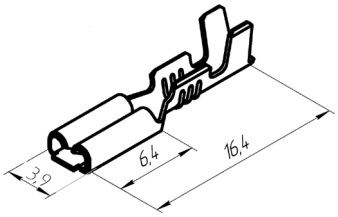

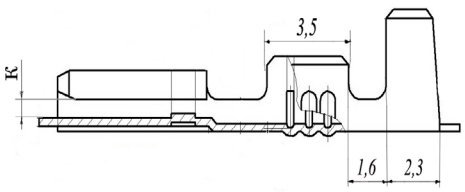

Вид в состоянии поставки

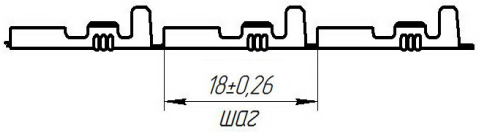

Обозначение АвтоВАЗ, АО «Завод «Копир»	Серия	Сечение провода, мм^2	Толщина материала, мм	Количество на катушке, шт.	Ответный при сочленении штыревой контакт	Материал
2108-3724391-01	2,8	0,5-1	0,28	6000	2108-3724392-01	Лента Л68 ГОСТ 2208-2007
2108-3724391-02		1,25-2,5			2108-3724392-02	

Контакт гнездовой с монтажным усиком



Габаритные и присоединительные размеры, мм

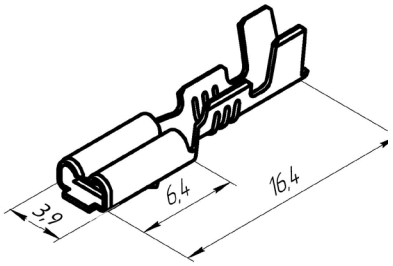

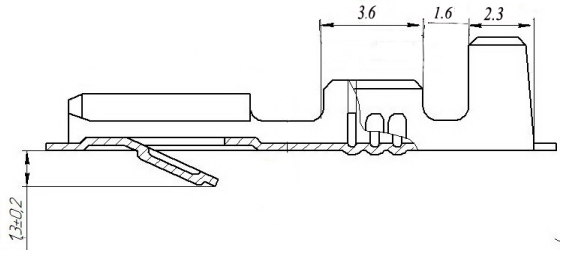

Вид в состоянии поставки

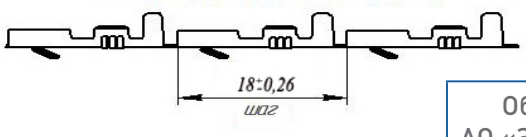

Переводная таблица

Обозначение АО «Завод «Копир»	Вид покрытия	Код ОКП	ОСТ 37.003.032-88
2108-3724391-01	/40- Хим. пас.	45 7373 8037	203211-12
	/44 -Олово-Висмут	45 7373 8865	203211-11
2108-3724391-02	/40- Хим. пас.	45 7373 8038	203212-12
	/44 -Олово-Висмут	45 7373 8845	203212-11

КОНТАКТЫ ГНЕЗДОВЫЕ СЕРИИ 4,8

Обозначение АО «Завод «Копир»	Серия	Сечение провода, мм^2	Толщина материала, мм	Количество на катушке, шт.	Ответный при сочленении штыревой контакт	Материал
Ф57.732.134	4,8	0,5-1,5	0,34	4000	---	Лента Л68 ГОСТ 2208-2007

Контакт гнездовой с фиксирующим элементом

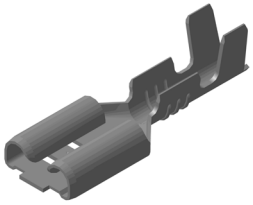

Габаритные и присоединительные размеры, мм

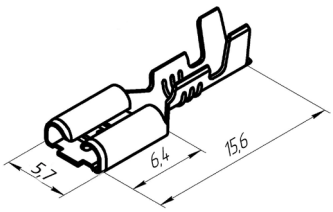

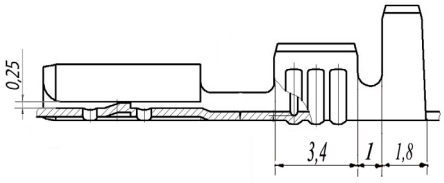

Переводная таблица

Обозначение АО «Завод «Копир»	Вид покрытия	код ОКП	ОСТ
Ф57.732.134	/40- Хим. пас.	--	--

Вид в состоянии поставки

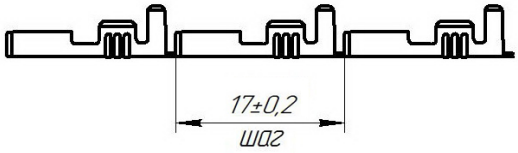

Обозначение АО «Завод «Копир»	Серия	Сечение провода, мм^2	Толщина материала, мм	Количество на катушке, шт.	Ответный при сочленении штыревой контакт	Материал
Ф57.732.099	4,8	0,5-1	0,28	4000	---	Лента Л68 ГОСТ 2208-2007
Ф57.732.099-01		0,5-1,5	0,34			
Ф57.732.099-02		1,25-2,5	0,34			

Контакт гнездовой с фиксирующим элементом

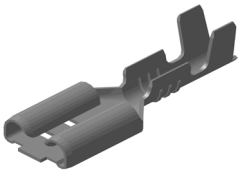

Габаритные и присоединительные размеры, мм

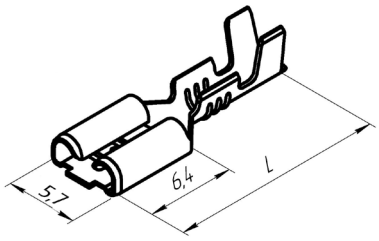

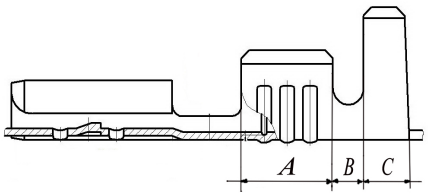

Вид в состоянии поставки

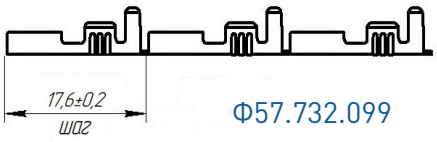

Ф57.732.099

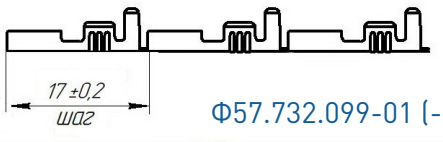

Ф57.732.099-01 (-02)

Переводная таблица

Обозначение АО «Завод «Копир»	Вид покрытия	Код ОКП	ОСТ 37.003.032-88	A, мм	B, мм	C, мм	L, мм
Ф57.732.099	/40- Хим. пас.	--	--	3,5	1,6	2,3	16,4
	/44 -Олово-Висмут	--	--				
Ф57.732.099-01	/40- Хим. пас.	45 7373 8074	202411-12	3,4	1	1,8	15,6
	/44 -Олово-Висмут	45 7373 8073	202411-11				
Ф57.732.099-02	/40- Хим. пас.	45 7373 8053	202412-12	3,4	1	1,8	15,6
	/44 -Олово-Висмут	45 7373 8052	202412-11				

КОНТАКТЫ ГНЕЗДОВЫЕ СЕРИИ 6,3

Обозначение АвтоВАЗ АО «Завод «Копир»	Серия	Сечение провода мм^2	Толщина материала, мм	Количество на катушке, шт.	Ответный при сочленении штыревой контакт	Материал
1/02497-01	6,3	0,5-1	0,5	4000	1/02501 Ф57.732.039	Лента Л68 ГОСТ 2208-2007
1/02497-02		1,25-2,5				
1/02497-03		2,5-4				
1/02497-04		4-6				
1/02497-10		1,25-2,5	0,4			
1/02497-01М		0,5-1	0,4			Лента 17Х18Н9 ГОСТ 4986-79

Контакт гнездовой с фиксирующим элементом

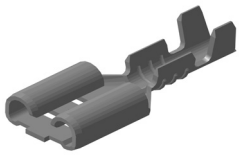

Габаритные и присоединительные размеры, мм

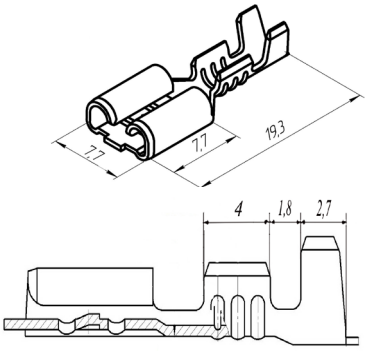

Переводная таблица

Обозначение АО «Завод «Копир»	Вид покрытия	Код ОКП	ОСТ 37.003.032-88
1/02497-01	/40- Хим. пас	--	--
	/44 -Олово-Висмут	--	--
1/02497-02	/40- Хим. пас	45 7373 8026	202612-12
	/44 -Олово-Висмут	45 7373 8006	202611-11
1/02497-03	/40- Хим. пас	--	--
	/44 -Олово-Висмут	--	--
1/02497-04	/40- Хим. пас	45 7373 8027	202613-12
	/44 -Олово-Висмут	45 7373 8007	202613-11
1/02497-10	/40- Хим. пас	--	--
	/44 -Олово-Висмут	--	--
1/02497-01М	/40- Хим. пас	--	--
	/44 -Олово-Висмут	--	--

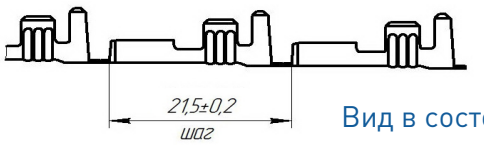

Вид в состоянии поставки

Обозначение АвтоВАЗ АО «Завод «Копир»	Серия	Сечение провода мм^2	Толщина материала, мм	Количество на катушке, шт.	Ответный при сочленении штыревой контакт	Материал
1/02505-01	6,3	0,5-1	0,34	4000	1/02506	Лента Л68 ГОСТ 2208-2007
1/02505-02		1,25-2,5				
1/02505-03		2,5-4				
1/02505-04		4-6				
1/02505-04М		4-6	0,4			

Контакт гнездовой с монтажным усиком

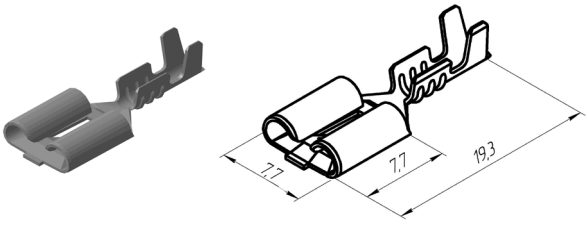

Габаритные и присоединительные размеры, мм

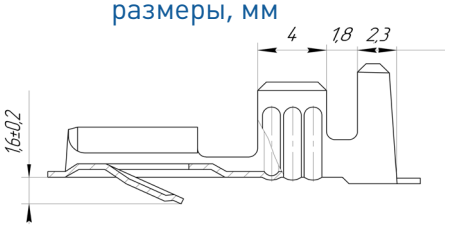

Переводная таблица

Обозначение АО «Завод «Копир»	Вид покрытия	Код ОКП	ОСТ 37.003.032-88
1/02505-01	/40- Хим. пас	--	--
	/44 -Олово-Висмут	--	--
1/02505-02	/40- Хим. пас	45 7373 8039	203612-12
	/44 -Олово-Висмут	45 7373 8008	203612-11
1/02505-03	/40- Хим. пас	--	--
	/44 -Олово-Висмут	--	--
1/02505-04	/40- Хим. пас	45 7373 8041	203613-12
	/44 -Олово-Висмут	45 7373 8009	203613-11
1/02505-04М	/40- Хим. пас	--	--
	/44 -Олово-Висмут	--	--

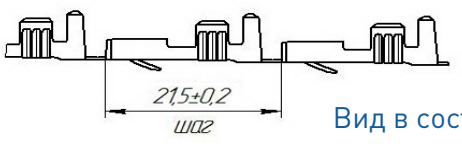

Вид в состоянии поставки

Обозначение АО «Завод «Копир»	Серия	Сечение провода мм²	Толщина материала, мм.	Количество на катушке / в коробке, шт.	Ответный при сочленении штыревой контакт	Материал
Ф57.732.044	6,3	1,5-2,5	0,4	1000/3000	1/02501 Ф57.732.039	Лента Л63 ГОСТ 2208-2007
Ф57.732.044-01		4-6				
Ф57.732.044-02		0,5-1,5				

Контакт специальный гнездовой

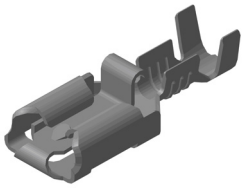

Заменитель материала: Лента Л68 ГОСТ 2208-2007

Габаритные и присоединительные размеры, мм

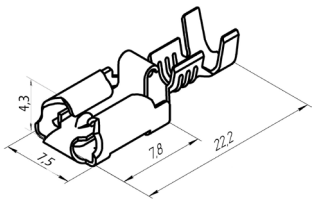

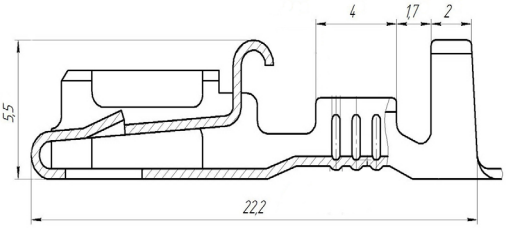

Вид в состоянии поставки на несущей ленте

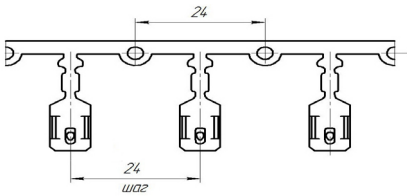

Переводная таблица

Обозначение АО «Завод «Копир»	Вид покрытия	Код ОКП	ОСТ
Ф57.732.044	/44 -Олово-Висмут	--	--
Ф57.732.044-01	/44 -Олово-Висмут	--	--
Ф57.732.044-02	/44 -Олово-Висмут	--	--

Обозначение АО «Завод «Копир»	Серия	Сечение провода, мм²	Толщина материала, мм.	Количество на катушке, шт.	Ответный при сочленении штыревой контакт	Материал
Ф57.732.091	6,3	0,5-1	0,5	3000	1/02501 Ф57.732.039	Лента Л68 ГОСТ 2208-2007
Ф57.732.091-01		1,25-2,5				

Контакт гнездовой с фиксирующим элементом (с боковым креплением провода)

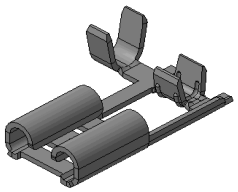

Габаритные и присоединительные размеры, мм

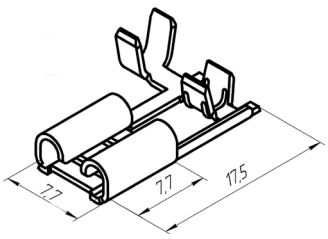

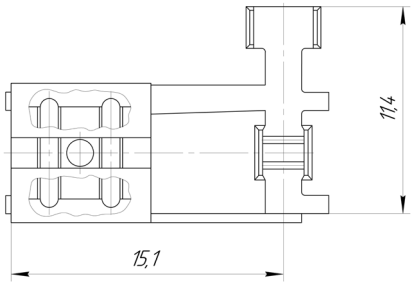

Вид в состоянии поставки

Ф57.732.091

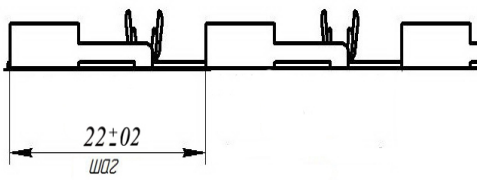

Ф57.732.091-01

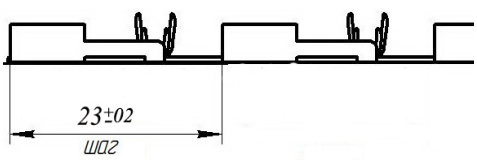

Переводная таблица

Обозначение АО «Завод «Копир»	Вид покрытия	Код ОКП	ОСТ 37.003.032-88
Ф57.732.091	/40 -Хим. пас.	45 7373 8029	202642-12
Ф57.732.091-01			
Ф57.732.091	/44 -Олово-Висмут	45 7373 8011	202642-11
Ф57.732.091-01			

КОНТАКТЫ ГНЕЗДОВЫЕ СЕРИИ 9,5

Обозначение АвтоВАЗ АО «Завод «Копир»	Серия	Сечение провода, мм^2	Толщина материала, мм.	Количество на катушке, шт.	Ответный при сочленении штыревой контакт	Материал
1/20577	9,5	4-6	0,5	2000	---	Лента Л68 ГОСТ 2208-2007

Контакт гнездовой с фиксирующим элементом

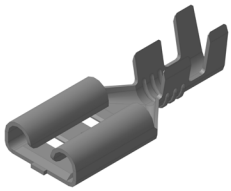

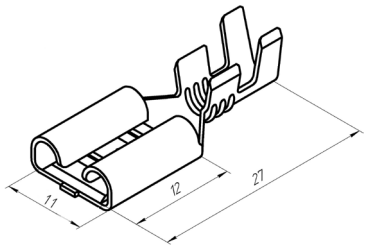

Габаритные и присоединительные размеры, мм

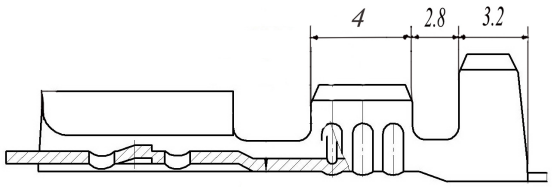

Вид в состоянии поставки

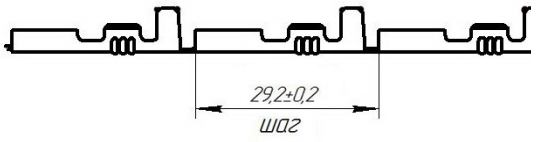

Переводная таблица

Обозначение АО «Завод «Копир»	Вид покрытия	Код ОКП	ОСТ 37.003.032-88
1/20577	/40 -Хим. пас.	45 7373 8028	202913-12
	/44 -Олово-Висмут	45 7373 8014	202913-11

Обозначение АО «Завод «Копир»	Серия	Сечение провода, мм^2	Толщина материала, мм	Количество на катушке, шт.	Ответный при сочленении штыревой контакт	Материал
Ф57.732.085	9,5	4-6	0,5	2000	--	Лента Л68 ГОСТ 2208-2007

Контакт гнездовой с монтажным усиком

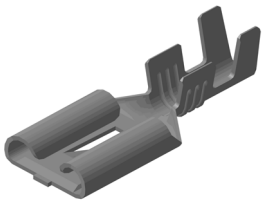

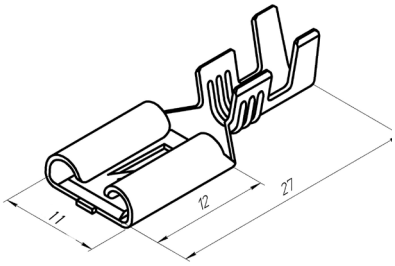

Габаритные и присоединительные размеры, мм

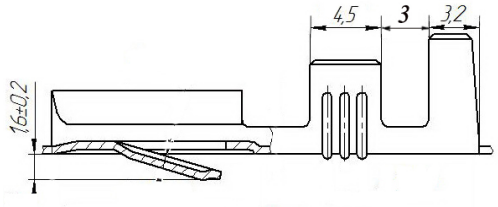

Вид в состоянии поставки

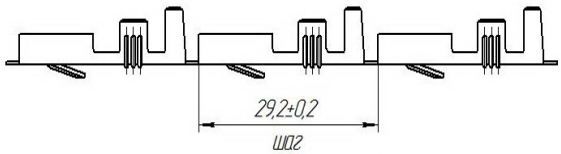

Переводная таблица

Обозначение АО «Завод «Копир»	Вид покрытия	Код ОКП	ОСТ 37.003.032-88
Ф57.732.085	/40 -Хим. пас.	--	--
	/44 -Олово-Висмут	45 7373 8063	203913-11

КОНТАКТЫ ШТЫРЕВЫЕ СЕРИИ 2,8

Обозначение АвтоВАЗ АО «Завод «Копир»	Серия	Сечение провода, мм^2	Толщина материала, мм.	Количество на катушке, шт.	Ответный при сочленении штыревой контакт	Материал
2105-3724339-01	-	0,5-1	0,34	3000	Под штырь диаметром 2,8 мм	Лента Л70 ТУ48-21-5036-83
2105-3724339-02		1,25-2,5				

Контакт специальный гнездовой

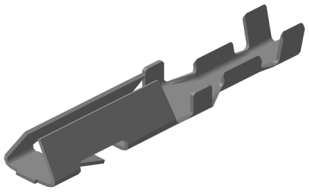

Габаритные и присоединительные размеры, мм

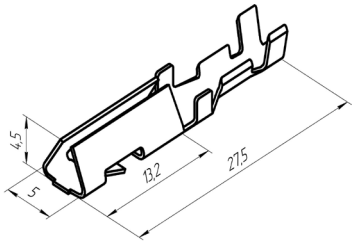

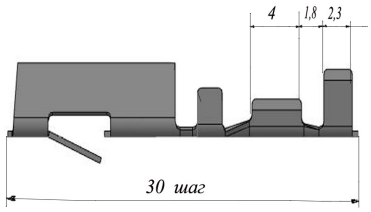

Переводная таблица

Обозначение АО «Завод «Копир»	Вид покрытия	Код ОКП	ОСТ 37.003.032-88
2105-3724339-01	/40 -Хим. пас.	--	--
	/44 -Олово-Висмут	--	--
2105-3724339-02	/40 -Хим. пас.	45 7373 8049	207032-12
	/44 -Олово-Висмут	45 7373 8857	207032-11

Обозначение АвтоВАЗ АО «Завод «Копир»	Серия	Сечение провода, мм^2	Толщина материала, мм.	Количество на катушке, шт	Ответный при сочленении гнездовой контакт	Материал
2108-3724392-01	2,8	0,5-1	0,42	4000	2108-3724391-01	Лента Л68 ГОСТ 2208-2007
2108-3724392-02		1,25-2,5			2108-3724391-02	

Контакт штыревой с монтажным усиком

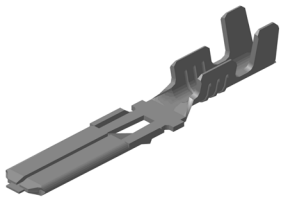

Габаритные и присоединительные размеры, мм

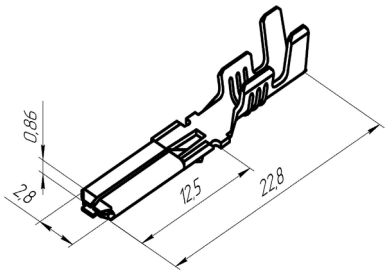

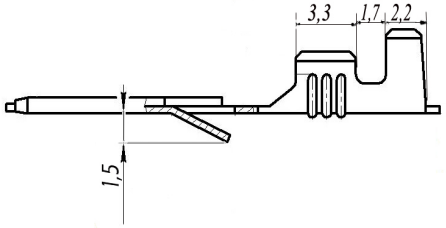

Вид в состоянии поставки

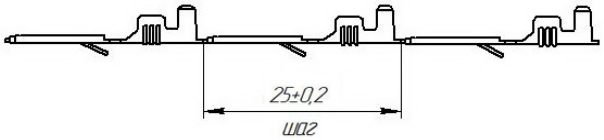

Переводная таблица

Обозначение АО «Завод «Копир»	Вид покрытия	Код ОКП	ОСТ 37.003.032-88
2108-3724392-01	/40 -Хим. пас.	45 7373 8033	103211-12
	/44 -Олово-Висмут	45 7373 8891	103211-11
2108-3724392-02	/40 -Хим. пас.	45 7373 8034	103212-12
	/44 -Олово-Висмут	45 7373 8892	103212-11

КОНТАКТЫ ШТЫРЕВЫЕ СЕРИИ 2,8

Обозначение АО «Завод «Копир»	Серия	Сечение провода, мм²	Толщина материала, мм.	Количество на катушке, шт.	Ответный при сочленении гнездовой контакт	Материал
КДПА.757474.002-01	2,8	0,5-1	0,42	4000	2108-3724391-01	Лента Л68 ГОСТ 2208-2007
КДПА.757474.002-02		1,25-2,5			2108-3724391-02	

Контакт штыревой с монтажным усиком



Габаритные и присоединительные размеры, мм

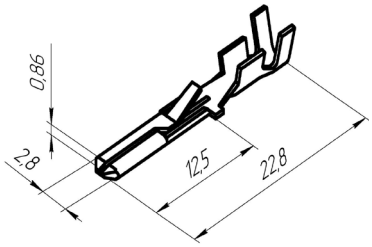

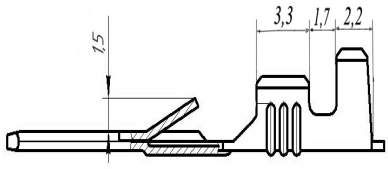

Вид в состоянии поставки

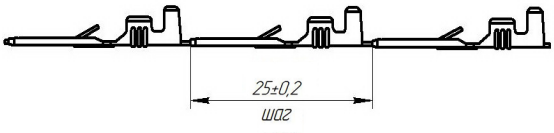

Переводная таблица

Обозначение АО «Завод «Копир»	Вид покрытия	Код ОКП	ОСТ
КДПА.757474.002-01	/40 -Хим. пас.	--	--
	/44 -Олово-Висмут	--	--
КДПА.757474.002-01	/40 -Хим. пас.	--	--
	/44 -Олово-Висмут	--	--

Обозначение АвтоВАЗ АО «Завод «Копир»	Серия	D, мм	Сечение провода, мм²	Толщина материала, мм	Количество на катушке, шт.	Ответный при сочленении гнездовой контакт	Материал
1/02501-01	6,3	1,7	0,5-1	0,42	3000	1/02497 Ф57.732.091	Лента Л68 ГОСТ 2208-2007
1/02501-01М		2,6					
1/02501-02М			1,25-2,5				

Контакт штыревой с фиксирующими элементами

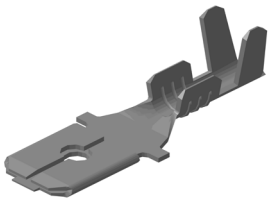

Габаритные и присоединительные размеры, мм

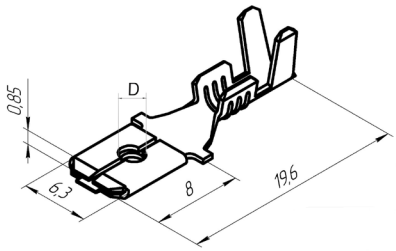

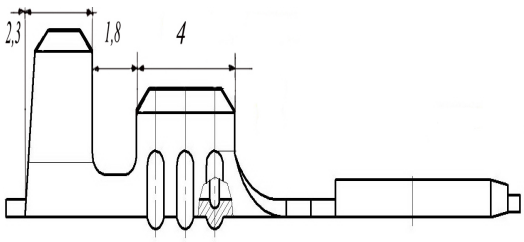

Вид в состоянии поставки

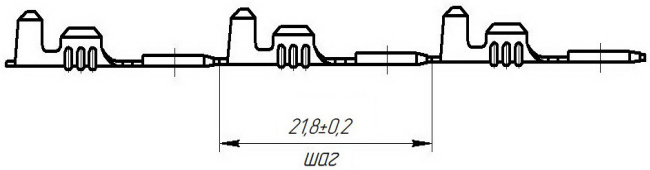

Переводная таблица

Обозначение АО «Завод «Копир»	Вид покрытия	Код ОКП	ОСТ 37.003.032-88
1/02501-01	/40 -Хим. пас.	45 7373 8022	--
	/44 -Олово-Висмут	45 7373 8002	102612-11
1/02501-01М	/40 -Хим. пас.	--	--
	/44 -Олово-Висмут	--	--
1/02501-02М	/40 -Хим. пас.	--	--
	/44 -Олово-Висмут	--	--

КОНТАКТЫ ШТЫРЕВЫЕ СЕРИИ 6,3

Обозначение АвтоВАЗ АО «Завод «Копир»	Серия	Сечение провода, мм²	Толщина материала, мм	Количество на катушке, шт.	Ответный при сочленении гнездовой контакт	Материал
1/02506-01	6,3	0,5-1	0,42	3000	1/02505	Лента Л68 ГОСТ 2208-2007
1/02506-02		1,25-2,5				
1/02506-03		2,5-4				
1/02506-04		4-6				

Контакт штыревой с монтажным усиком

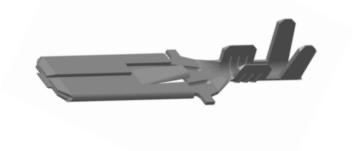

Переводная таблица

Обозначение АО «Завод «Копир»	Вид покрытия	Код ОКП	ОСТ 37.003.032-88
1/02506-01	/40 -Хим. пас.	--	--
	/44 -Олово-Висмут	--	--
1/02506-02	/40 -Хим. пас.	45 7373 8035	103612-12
	/44 -Олово-Висмут	45 7373 8004	103612-11
1/02506-03	/40 -Хим. пас.	--	--
	/44 -Олово-Висмут	--	--
1/02506-04	/40 -Хим. пас.	45 7373 8036	103613-12
	/44 -Олово-Висмут	45 7373 8005	103613-11

Габаритные и присоединительные размеры, мм

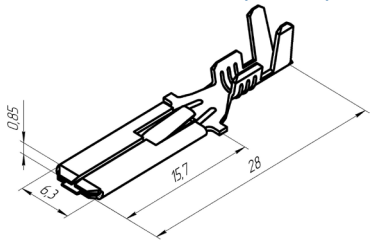

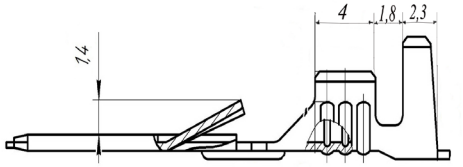

Вид в состоянии поставки

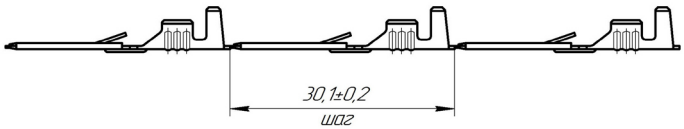

Обозначение АО «Завод «Копир»	Серия	Сечение провода, мм²	Толщина материала, мм	Количество на катушке, шт.	Ответный при сочленении гнездовой контакт	Материал
Ф57.732.039	6,3	0,5-1,5	0,4	3000	1/02497 1/02505 Ф57.732.091	Лента Л68 ГОСТ 2208-2007
Ф57.732.039-01		4-6				

Контакт штыревой с фиксирующими элементами

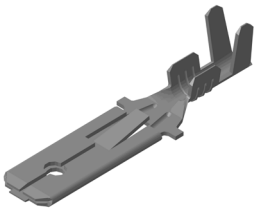

Габаритные и присоединительные размеры, мм

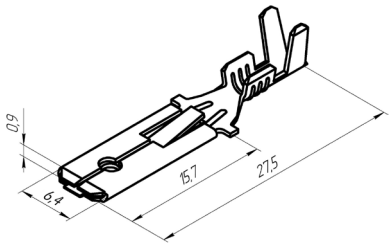

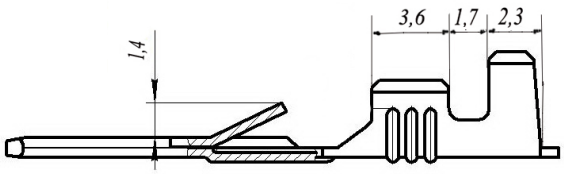

Переводная таблица

Обозначение АО «Завод «Копир»	Вид покрытия	Код ОКП	ОСТ 37.003.032-88
Ф57.732.039-00	/40 -Хим. пас.	45 7373 8061	103611-12
	/44 -Олово-Висмут	45 7373 8059	103611-11
Ф57.732.039-01	/40 -Хим. пас.	--	--
	/44 -Олово-Висмут	--	--

Вид в состоянии поставки

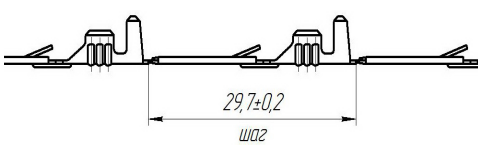

НАКОНЕЧНИК ПРОВОДОВ НИЗКОГО НАПРЯЖЕНИЯ (ТИП 4)

НАКОНЕЧНИК ПРОВОДОВ НИЗКОГО НАПРЯЖЕНИЯ						
Обозначение АО «Завод «Копир» код ОКП по ОСТ 37.003.040	Тип	Сечение провода, мм^2	Толщина материала, мм	Количество в упаковке, шт.	Материал	Вид покрытия
45 7373 8525-01	4	0,5-1,5	0,7	4000	Лента Л63 ГОСТ 2208-2007	олово-висмут

Габаритные и присоединительные размеры, мм

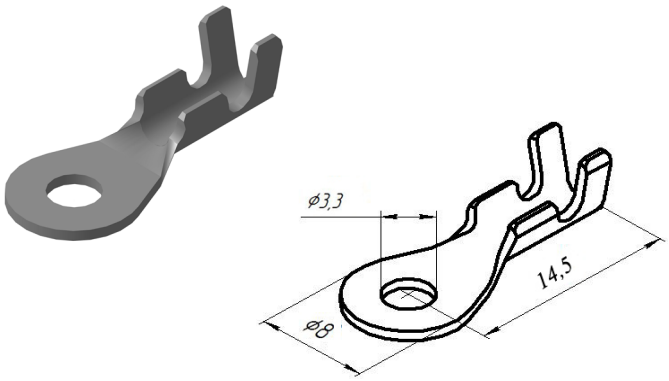

Вид в состоянии поставки

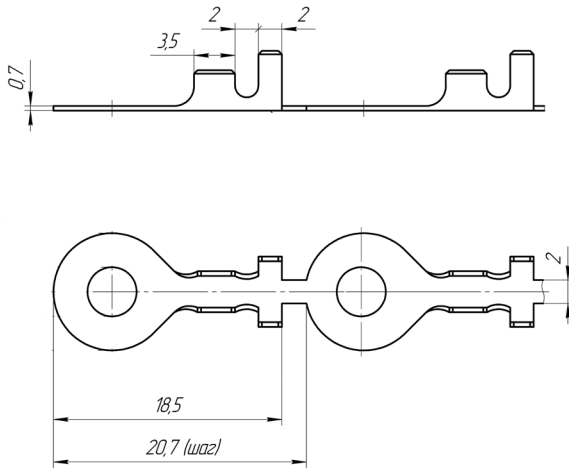

НАКОНЕЧНИК ПРОВОДОВ НИЗКОГО НАПРЯЖЕНИЯ						
Обозначение АО «Завод «Копир» код ОКП по ОСТ 37.003.040	Тип	Сечение провода, мм^2	Толщина материала, мм.	Количество в упаковке, шт.	Материал	Вид покрытия
45 7373 8526-01	4	0,5-1,5	0,7	4000	Лента Л63 ГОСТ 2208-2007	олово-висмут

Габаритные и присоединительные размеры, мм

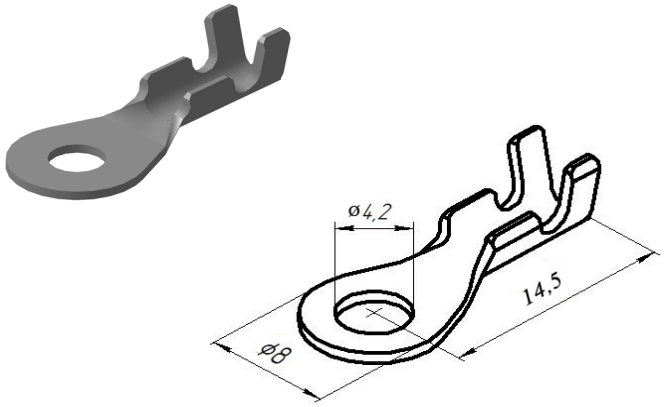

Вид в состоянии поставки

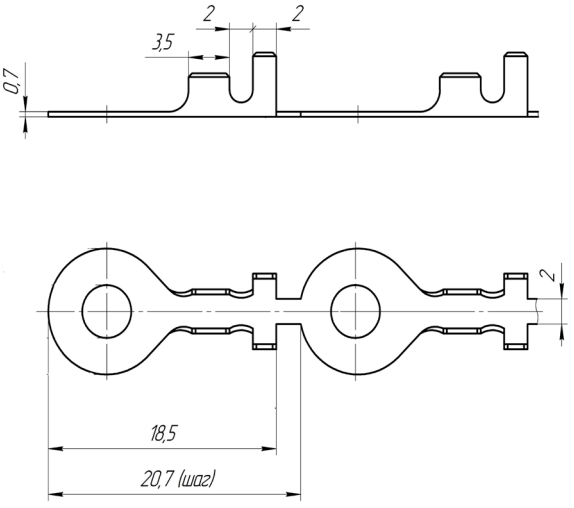

НАКОНЕЧНИК ПРОВОДОВ НИЗКОГО НАПРЯЖЕНИЯ (ТИП 4)

НАКОНЕЧНИК ПРОВОДОВ НИЗКОГО НАПРЯЖЕНИЯ						
Обозначение АО «Завод «Копир» код ОКП по ОСТ 37.003.040	Тип	Сечение провода, мм^2	Толщина материала, мм	Количество в упаковке, шт.	Материал	Вид покрытия
45 7373 8527-01	4	0,5-1,5	0,7	4000	Лента Л63 ГОСТ 2208-2007	олово-висмут

Габаритные и присоединительные размеры, мм

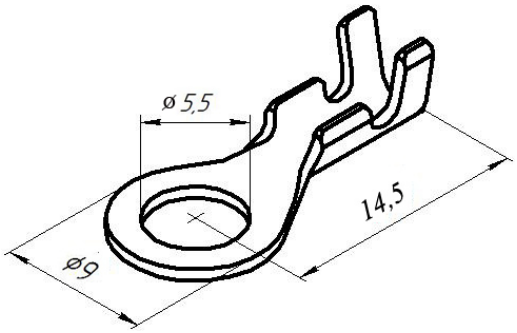

Вид в состоянии поставки

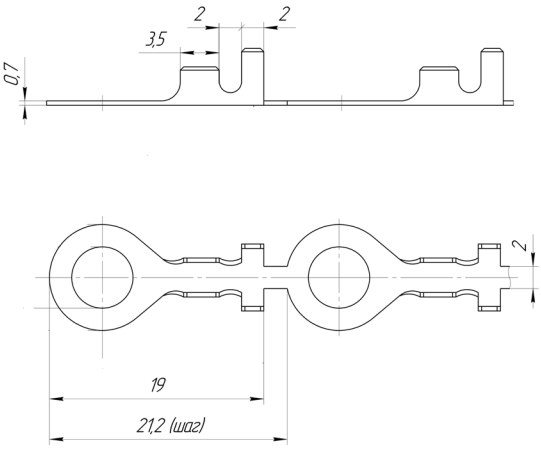

НАКОНЕЧНИК ПРОВОДОВ НИЗКОГО НАПРЯЖЕНИЯ						
Обозначение АО «Завод «Копир» код ОКП по ОСТ 37.003.040	Тип	Сечение провода, мм^2	Толщина материала, мм	Количество в упаковке, шт.	Материал	Вид покрытия
45 7373 8528-01	4	0,5-1,5	0,7	3000	Лента Л63 ГОСТ 2208-2007	олово-висмут

Габаритные и присоединительные размеры, мм

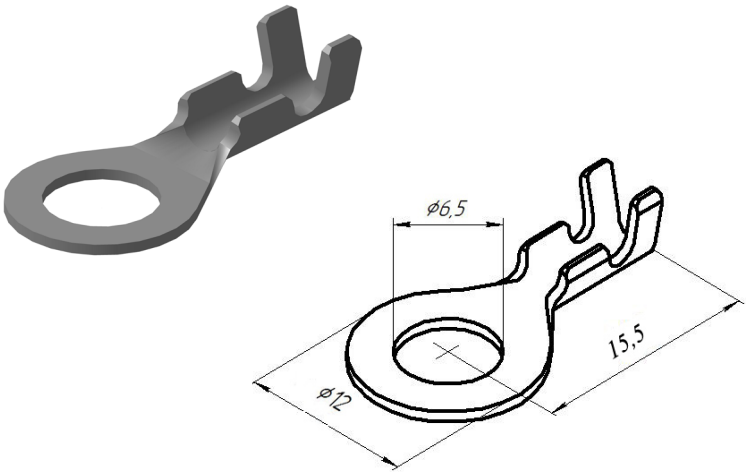

Вид в состоянии поставки

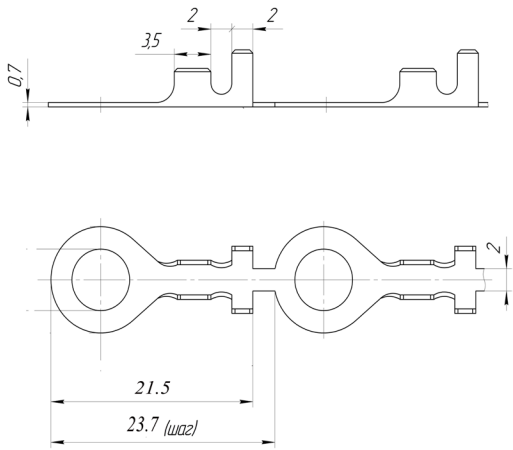

НАКОНЕЧНИК ПРОВОДОВ НИЗКОГО НАПРЯЖЕНИЯ (ТИП 4)

НАКОНЕЧНИК ПРОВОДОВ НИЗКОГО НАПРЯЖЕНИЯ						
Обозначение АО «Завод «Копир» код ОКП по ОСТ 37.003.040	Тип	Сечение провода, мм^2	Толщина материала, мм	Количество в упаковке, шт.	Материал	Вид покрытия
45 7373 8529-01	4	0,5-1,5	0,7	3000	Лента Л63 ГОСТ 2208-2007	олово-висмут

Габаритные и присоединительные размеры, мм

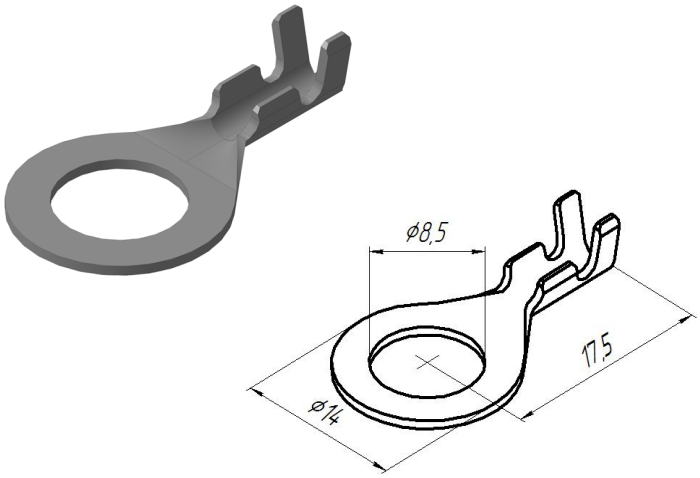

Вид в состоянии поставки

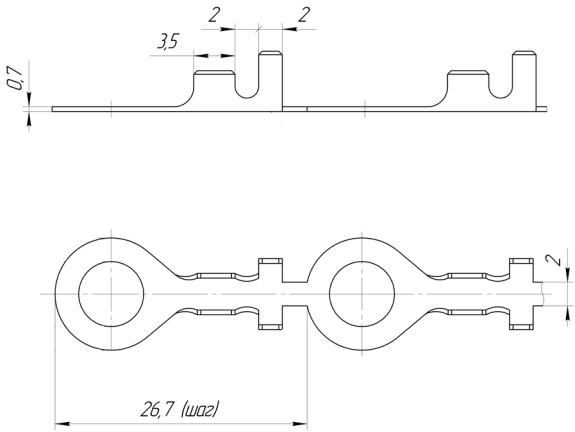

НАКОНЕЧНИК ПРОВОДОВ НИЗКОГО НАПРЯЖЕНИЯ						
Обозначение АО «Завод «Копир» код ОКП по ОСТ 37.003.040	Тип	Сечение провода, мм^2	Толщина материала, мм	Количество в упаковке, шт.	Материал	Вид покрытия
45 7373 8534-01	4	2,5-4	0,8	4000	Лента Л63 ГОСТ 2208-2007	олово-висмут

Габаритные и присоединительные размеры, мм

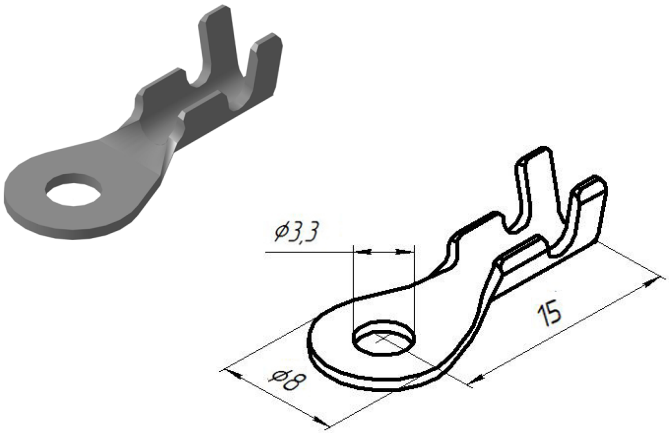

Вид в состоянии поставки

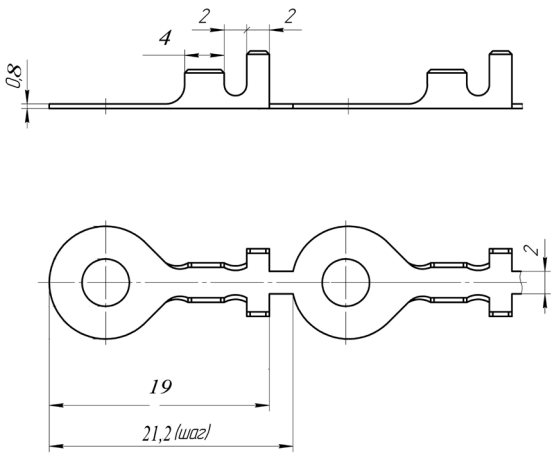

НАКОНЕЧНИК ПРОВОДОВ НИЗКОГО НАПРЯЖЕНИЯ (ТИП 4)

НАКОНЕЧНИК ПРОВОДОВ НИЗКОГО НАПРЯЖЕНИЯ						
Обозначение АО «Завод «Копир» код ОКП по ОСТ 37.003.040	Тип	Сечение провода, мм^2	Толщина материала, мм	Количество в упаковке, шт.	Материал	Вид покрытия
45 7373 8535-01	4	2,5-4	0,8	4000	Лента Л63 ГОСТ 2208-2007	олово-висмут

Габаритные и присоединительные размеры, мм

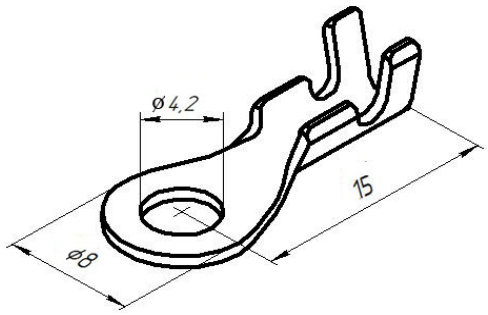

Вид в состоянии поставки

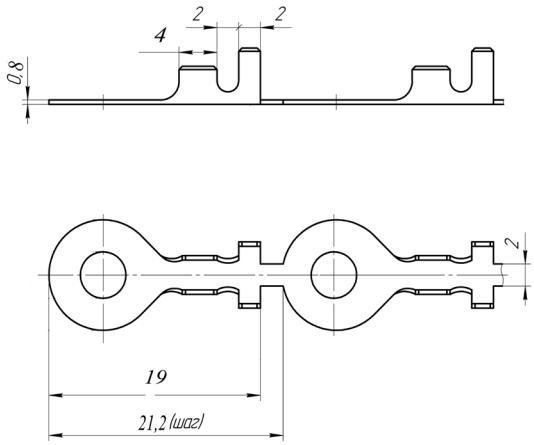

НАКОНЕЧНИК ПРОВОДОВ НИЗКОГО НАПРЯЖЕНИЯ						
Обозначение АО «Завод «Копир» код ОКП по ОСТ 37.003.040	Тип	Сечение провода, мм^2	Толщина материала, мм	Количество в упаковке, шт.	Материал	Вид покрытия
45 7373 8536-01	4	2,5-4	0,8	3000	Лента Л63 ГОСТ 2208-2007	олово-висмут

Габаритные и присоединительные размеры, мм

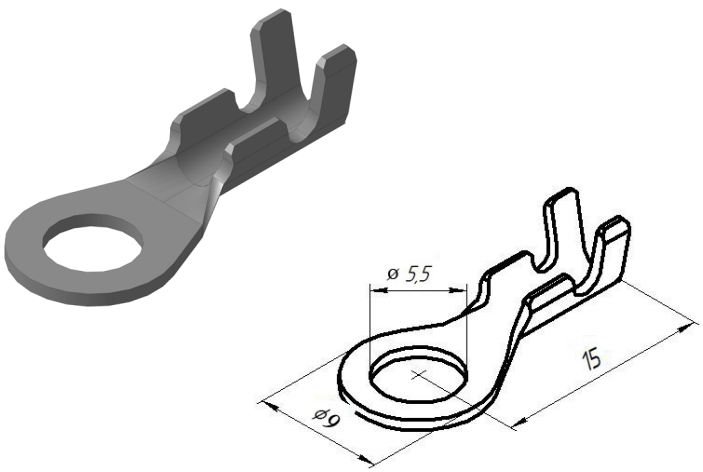

Вид в состоянии поставки

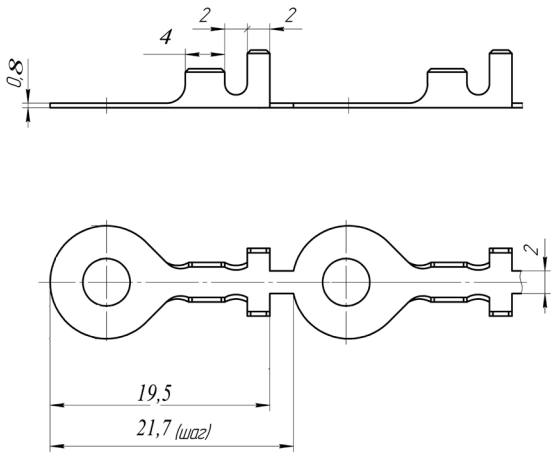

НАКОНЕЧНИК ПРОВОДОВ НИЗКОГО НАПРЯЖЕНИЯ (ТИП 4)

НАКОНЕЧНИК ПРОВОДОВ НИЗКОГО НАПРЯЖЕНИЯ						
Обозначение АО «Завод «Копир» код ОКП по ОСТ 37.003.040	Тип	Сечение провода, мм^2	Толщина материала, мм	Количество в упаковке, шт.	Материал	Вид покрытия
45 7373 8537-01	4	2,5-4	0,8	2000	Лента Л63 ГОСТ 2208-2007	олово-висмут

Габаритные и присоединительные размеры, мм

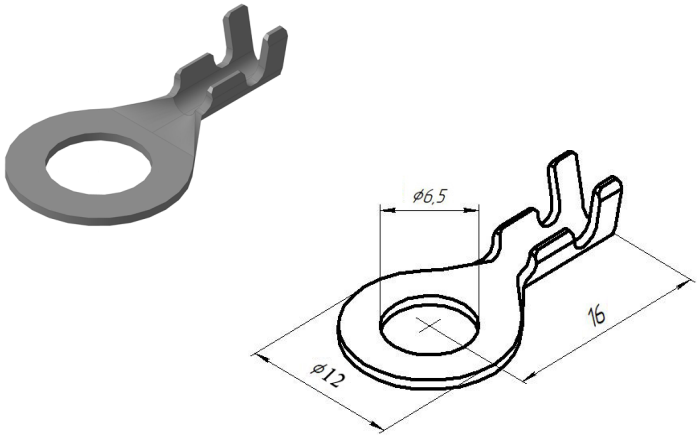

Вид в состоянии поставки

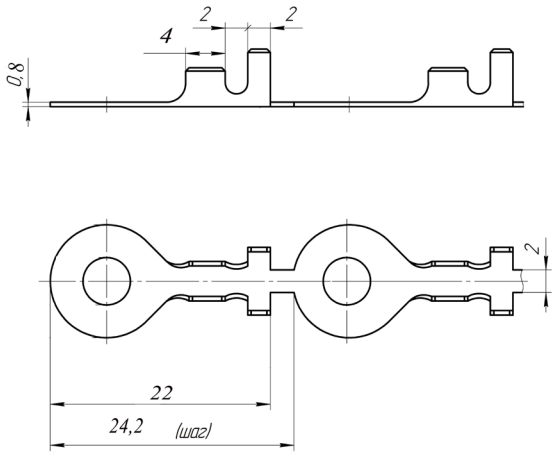

НАКОНЕЧНИК ПРОВОДОВ НИЗКОГО НАПРЯЖЕНИЯ						
Обозначение АО «Завод «Копир» код ОКП по ОСТ 37.003.040	Тип	Сечение провода, мм^2	Толщина материала, мм	Количество в упаковке, шт.	Материал	Вид покрытия
45 7373 8538-01	4	2,5-4	0,8	2000	Лента Л63 ГОСТ 2208-2007	олово-висмут

Габаритные и присоединительные размеры, мм

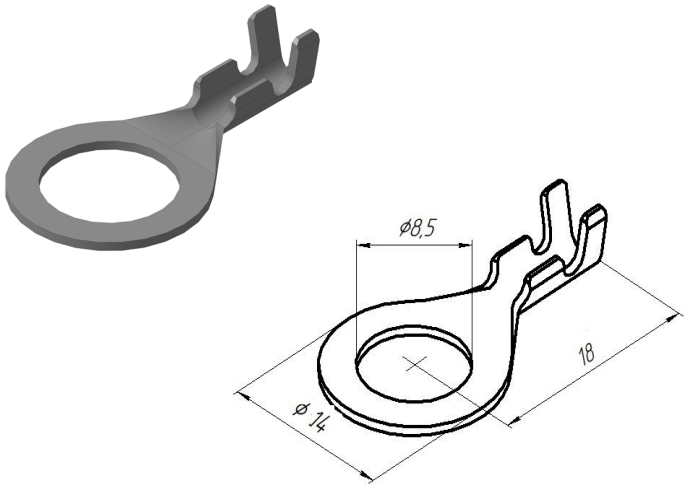

Вид в состоянии поставки

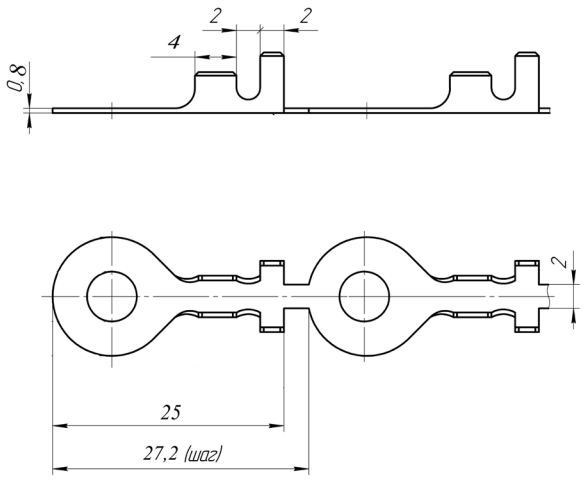

НАКОНЕЧНИК ПРОВОДОВ НИЗКОГО НАПРЯЖЕНИЯ (ТИП 4)

НАКОНЕЧНИК ПРОВОДОВ НИЗКОГО НАПРЯЖЕНИЯ							
Обозначение АО "Завод "Копир"	Тип	B, мм	Сечение провода, мм^2	Толщина материала, мм	Количество в упаковке россыпью, шт.	Материал	Вид покрытия
Ф57.750.004 Ф57.750.004-01	4	6,8 7,0	6-10	1,5	1000	Лента Л68 ГОСТ 2208-2007	олово-висмут

Габаритные и присоединительные размеры, мм



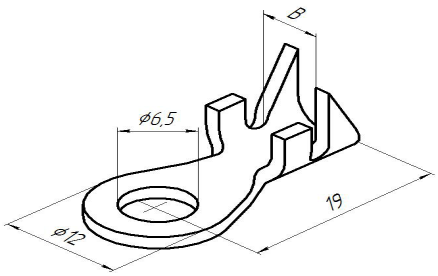

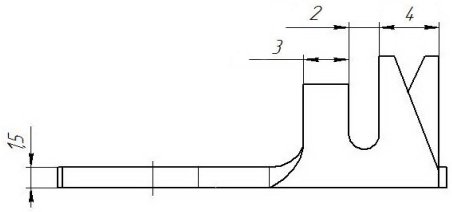

НАКОНЕЧНИК ПРОВОДОВ НИЗКОГО НАПРЯЖЕНИЯ						
Обозначение АО "Завод "Копир"	Тип	Сечение провода, мм^2	Толщина материала, мм	Количество в упаковке, шт.	Материал	Вид покрытия
Ф57.750.009	4	0,5-1	0,5	4000	Лента Л63 ГОСТ 2208-2007	химическое пассивирование

Габаритные и присоединительные размеры, мм



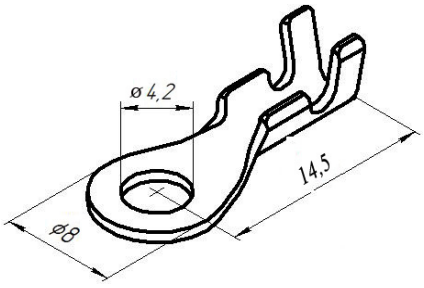

Вид в состоянии поставки

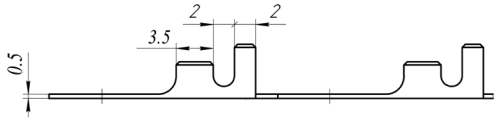

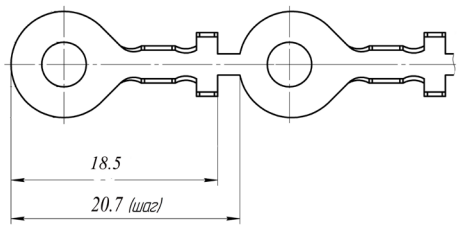

НАКОНЕЧНИК ПРОВОДОВ НИЗКОГО НАПРЯЖЕНИЯ (ТИП 4)

НАКОНЕЧНИК ПРОВОДОВ НИЗКОГО НАПРЯЖЕНИЯ						
Обозначение АО "Завод "Копир"	Тип	Сечение провода, мм^2	Толщина материала, мм	Количество в упаковке, шт.	Материал	Вид покрытия
Ф57.750.010	4	0,5-1	0,4	4000	Лента Л68 ГОСТ 2208-2007	/40 - химическое пассивирование, /44 - олово-висмут

Габаритные и присоединительные размеры, мм



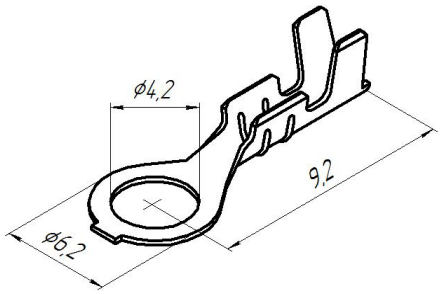

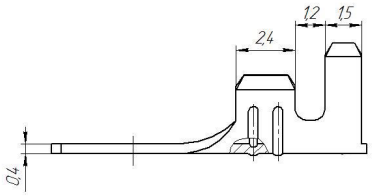

Вид в состоянии поставки

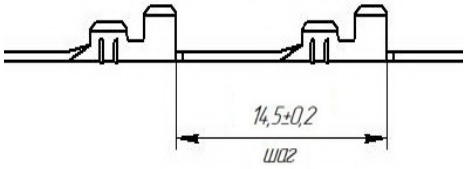

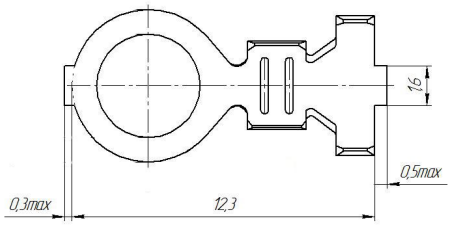

НАКОНЕЧНИК ПРОВОДОВ НИЗКОГО НАПРЯЖЕНИЯ					
Обозначение АвтоВАЗ АО «Завод «Копир»	Тип	Сечение провода, мм^2	Толщина материала, мм	Количество в упаковке, шт.	Материал
1/04048-01 1/04048-01М 1/04048-02	4	0,5-1 0,5-1 1,25-2,5,	0,5 0,7 0,8	2000	Лента Л68 ГОСТ 2208-2007

Габаритные и присоединительные размеры, мм



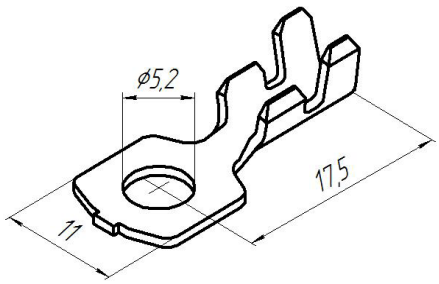

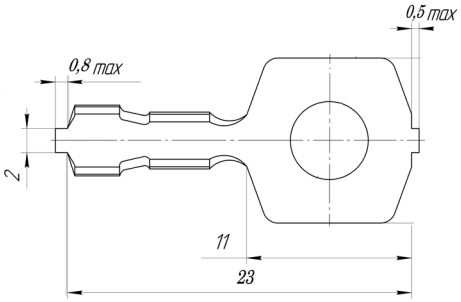

Переводная таблица

Обозначение АО «Завод «Копир»	Вид покрытия	Код ОКП	ОСТ
1/04048-01	/40 -Хим. пас.	--	--
	/44 -Олово-Висмут	--	--
1/04048-01М	/40 -Хим. пас.	--	--
	/44 -Олово-Висмут	--	--
1/04048-02	/40 -Хим. пас.	45 7373 8851	--
	/44 -Олово-Висмут	--	--

Вид в состоянии поставки

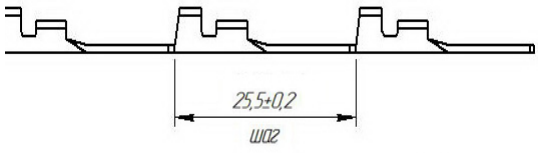

НАКОНЕЧНИК ПРОВОДОВ НИЗКОГО НАПРЯЖЕНИЯ (ТИП 4)

НАКОНЕЧНИК ПРОВОДОВ НИЗКОГО НАПРЯЖЕНИЯ					
Обозначение АвтоВАЗ АО «Завод «Копир»	Тип	Сечение провода, мм^2	Толщина материала, мм	Количество в упаковке, шт.	Материал
1/04046-01М 1/04046-01 1/04046-02 1/04046-03	4	0,5-1 0,5-1 1,25-2,5 2.5-4	0,7 0,5 0,8 0.8	2000	Лента Л68 ГОСТ 2208-2007

Габаритные и присоединительные размеры, мм



Переводная таблица

Обозначение АО «Завод «Копир»	Вид покрытия	Код ОКП	ОСТ
1/04046-01 1/04046-01М	/40 -Хим. пас.	--	--
	/44 -Олово-Висмут		
1/04046-02	/40 -Хим. пас.	45 7373 8849	--
	/44 -Олово-Висмут	45 7373 8562	--
1/04046-03	/40 -Хим. пас.	45 7373 8852	--
	/44 -Олово-Висмут	--	--

НАКОНЕЧНИК ПРОВОДОВ НИЗКОГО НАПРЯЖЕНИЯ						
Обозначение АО "Завод "Копир"	Тип	Сечение провода, мм^2	Толщина материала, мм.	Количество в упаковке, шт.	Материал	Вид покрытия
КДПА.757461.003	4	0,5-1	0,8	1800	Лента Л68 ГОСТ 2208-2007	/40 - химическое пассивирование, /44 - олово-висмут

Габаритные и присоединительные размеры, мм

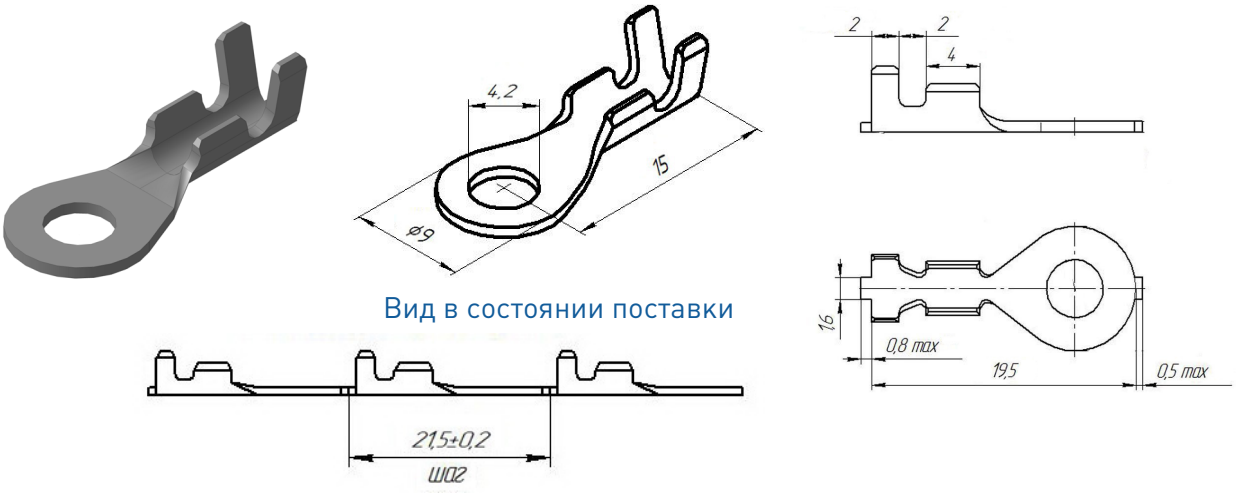

НАКОНЕЧНИК ПРОВОДОВ НИЗКОГО НАПРЯЖЕНИЯ (ТИП 4)

НАКОНЕЧНИК ПРОВОДОВ НИЗКОГО НАПРЯЖЕНИЯ						
Обозначение АО "Завод "Копир"	Тип	Сечение провода, мм^2	Толщина материала, мм	Количество в упаковке, шт.	Материал	Вид покрытия
КДПА.757461.004	4	1,25-2,5	0,8	2000	Лента Л68 ГОСТ 2208-2007	/40 - химическое пассивирование, /44 - олово-висмут

Габаритные и присоединительные размеры, мм

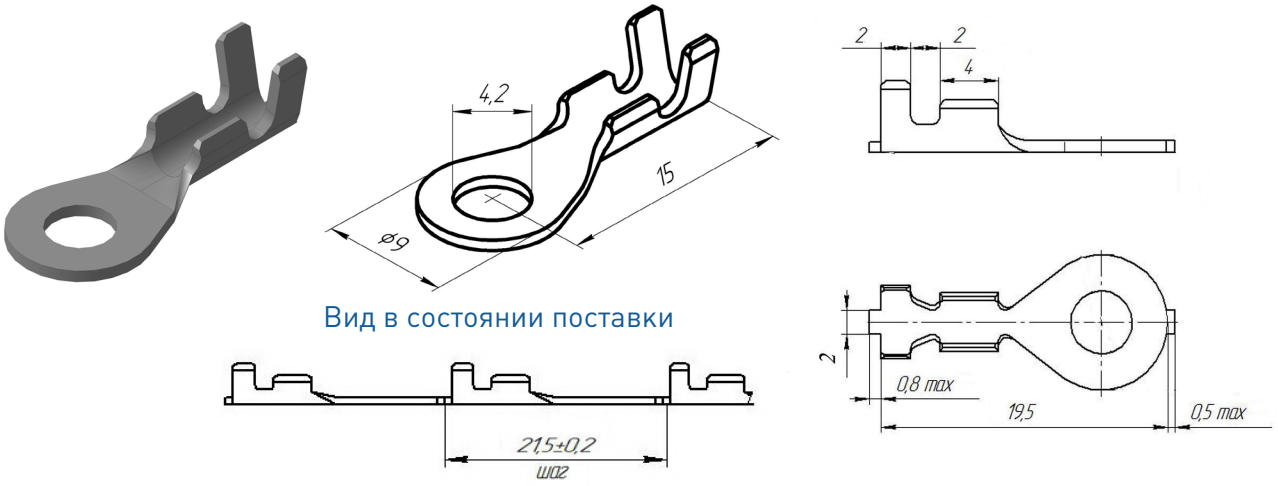

НАКОНЕЧНИК ПРОВОДОВ НИЗКОГО НАПРЯЖЕНИЯ						
Обозначение АО "Завод "Копир"	Тип	Сечение провода, мм^2	Толщина материала, мм	Количество в упаковке, шт.	Материал	Вид покрытия
КДПА.757461.005	4	2,5-4	0,8	2000	Лента Л68 ГОСТ 2208-2007	/40 - химическое пассивирование, /44 - олово-висмут

Габаритные и присоединительные размеры, мм

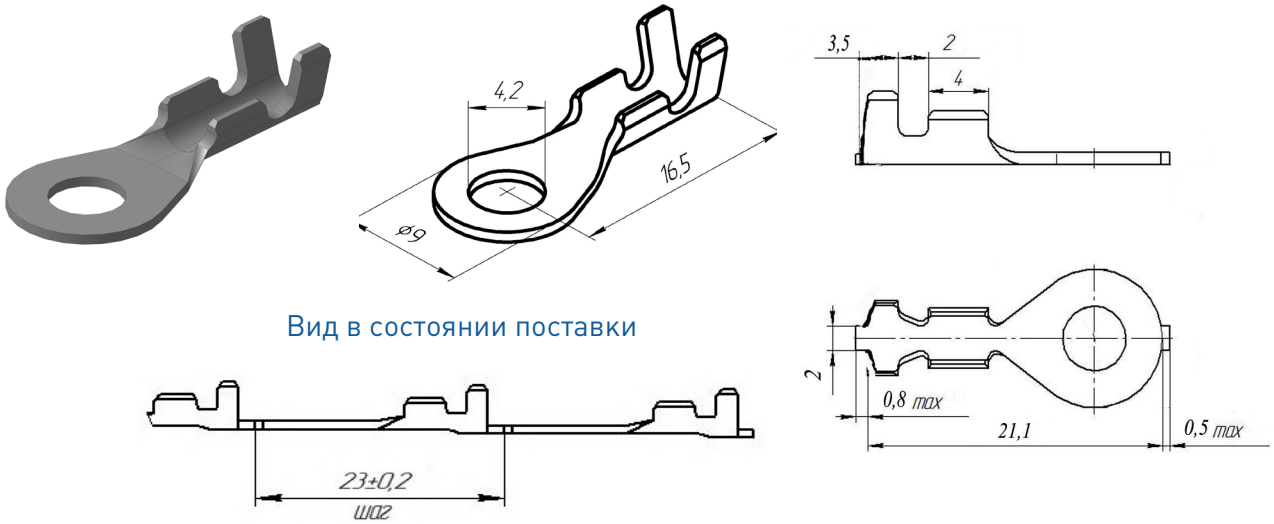

НАКОНЕЧНИК ПРОВОДОВ НИЗКОГО НАПРЯЖЕНИЯ (ТИП 4)

НАКОНЕЧНИК ПРОВОДОВ НИЗКОГО НАПРЯЖЕНИЯ						
Обозначение АО "Завод "Копир"	Тип	Сечение провода, мм^2	Толщина материала, мм	Количество в упаковке, шт.	Материал	Вид покрытия
КДПА.757461.006	4	6-10	1,2	2000	Лента Л68 ГОСТ 2208-2007	/40 - химическое пассивирование, /44 - олово-висмут

Габаритные и присоединительные размеры, мм

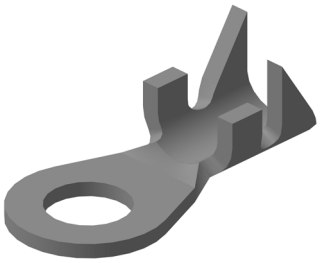

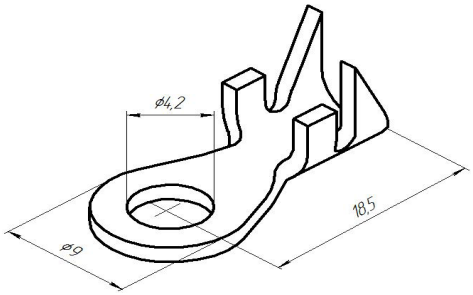

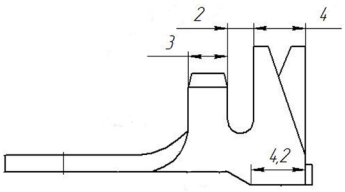

Вид в состоянии поставки

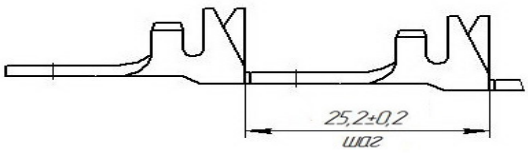

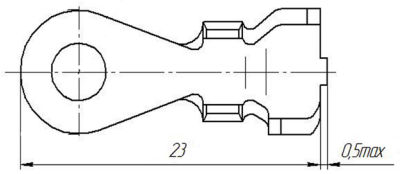

НАКОНЕЧНИК ПРОВОДОВ НИЗКОГО НАПРЯЖЕНИЯ						
Обозначение АО "Завод "Копир"	Тип	Сечение провода, мм^2	Толщина материала, мм	Количество в упаковке, шт.	Материал	Вид покрытия
КДПА.757461.008	4	0,5-1,5	0,8	2000	Лента Л68 ГОСТ 2208-2007	/40 - химическое пассивирование, /44 - олово-висмут

Габаритные и присоединительные размеры, мм



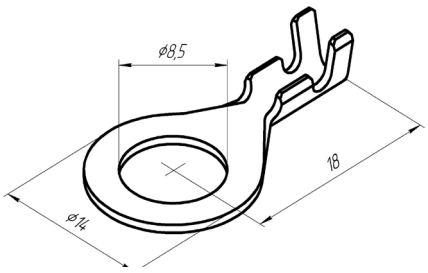

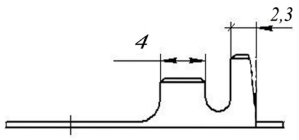

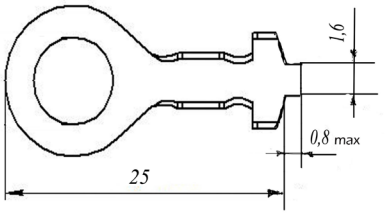

Вид в состоянии поставки

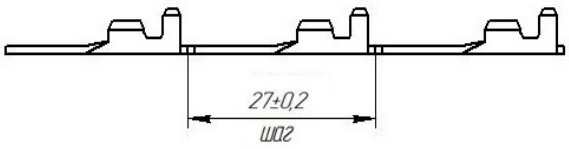

НАКОНЕЧНИК ПРОВОДОВ НИЗКОГО НАПРЯЖЕНИЯ (ТИП 4)

НАКОНЕЧНИК ПРОВОДОВ НИЗКОГО НАПРЯЖЕНИЯ						
Обозначение АО "Завод "Копир"	Тип	Сечение провода, мм^2	Толщина материала, мм	Количество в упаковке, шт.	Материал	Вид покрытия
КДПА.757461.009	4	2,5-4	1	2000	Лента Л68 ГОСТ 2208-2007	/40 - химическое пассивирование, /44 - олово-висмут

Габаритные и присоединительные размеры, мм



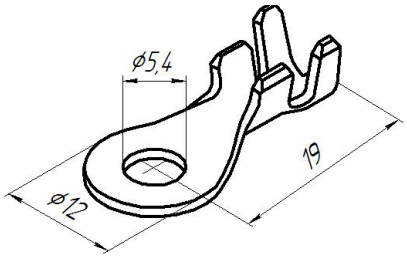

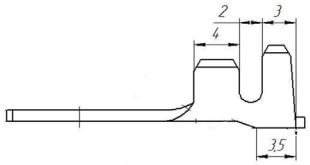

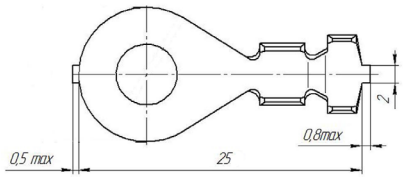

Вид в состоянии поставки

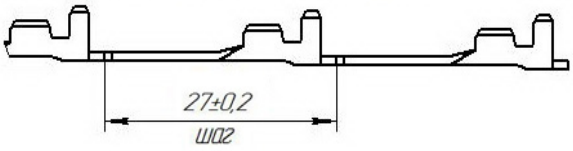

НАКОНЕЧНИК ПРОВОДОВ НИЗКОГО НАПРЯЖЕНИЯ						
Обозначение АО "Завод "Копир"	Тип	Сечение провода, мм^2	Толщина материала, мм	Количество в упаковке, шт.	Материал	Вид покрытия
КДПА.757461.010	4	2,5-4	1	1500	Лента Л68 ГОСТ 2208-2007	/40 - химическое пассивирование, /44 - олово-висмут

Габаритные и присоединительные размеры, мм



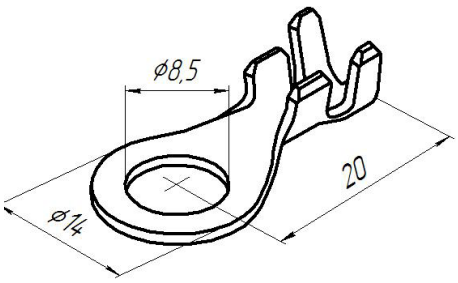

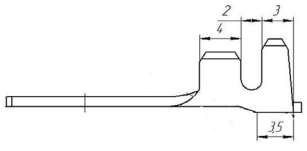

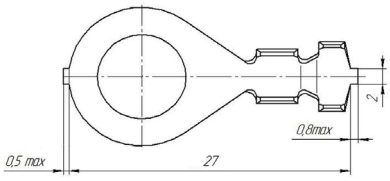

Вид в состоянии поставки

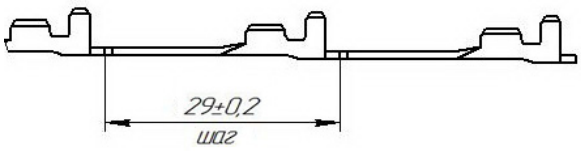

НАКОНЕЧНИК ПРОВОДОВ НИЗКОГО НАПРЯЖЕНИЯ (ТИП 4)

НАКОНЕЧНИК ПРОВОДОВ НИЗКОГО НАПРЯЖЕНИЯ						
Обозначение АО "Завод "Копир"	Тип	Сечение провода, мм^2	Толщина материала, мм	Количество в упаковке, шт.	Материал	Вид покрытия
КДПА.757461.011	4	6-10	1,2	1500	Лента Л68 ГОСТ 2208-2007	/40 - химическое пассивирование, /44 - олово-висмут

Габаритные и присоединительные размеры, мм



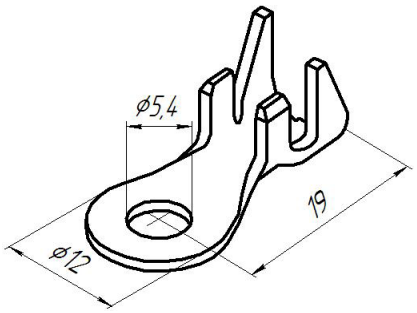

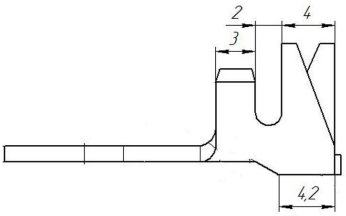

Вид в состоянии поставки

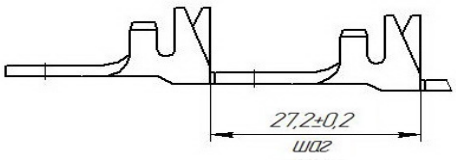

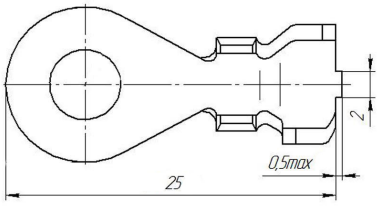

НАКОНЕЧНИК ПРОВОДОВ НИЗКОГО НАПРЯЖЕНИЯ						
Обозначение АО "Завод "Копир"	Тип	Сечение провода, мм^2	Толщина материала, мм	Количество в упаковке, шт.	Материал	Вид покрытия
КДПА.757461.012	4	6-10	1,2	1000	Лента Л68 ГОСТ 2208-2007	/40 - химическое пассивирование, /44 - олово-висмут

Габаритные и присоединительные размеры, мм



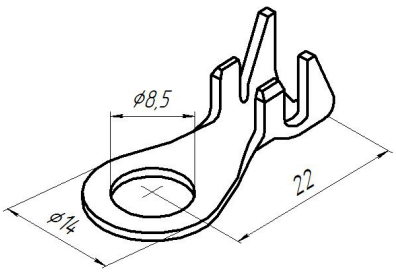

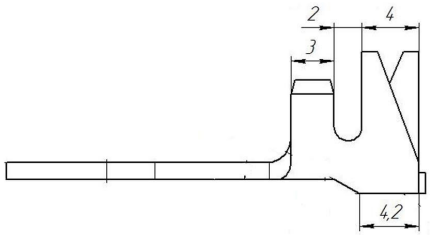

Вид в состоянии поставки

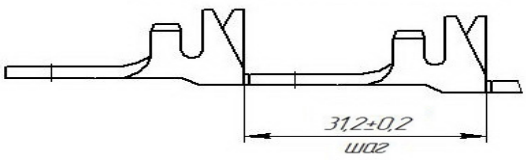

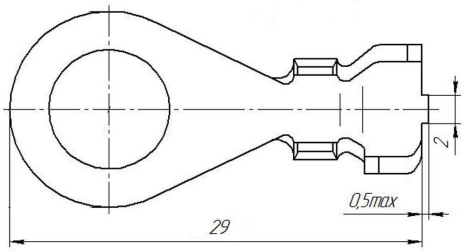

НАКОНЕЧНИК ПРОВОДОВ НИЗКОГО НАПРЯЖЕНИЯ (ТИП 4)

НАКОНЕЧНИК ПРОВОДОВ НИЗКОГО НАПРЯЖЕНИЯ						
Обозначение АО "Завод "Копир"	Тип	Сечение провода, мм^2	Толщина материала, мм	Количество в упаковке, шт.	Материал	Вид покрытия
12.3709.413	4	0,5-1	0,5	4000	Лента Л68 ГОСТ 2208-2007	олово-висмут

Габаритные и присоединительные размеры, мм



Вид в состоянии поставки

НАКОНЕЧНИК ПРОВОДОВ НИЗКОГО НАПРЯЖЕНИЯ						
Обозначение АО «Завод «Копир» код ОКП по ОСТ 37.003.040	Тип	Сечение провода, мм^2	Толщина материала, мм	Количество в упаковке, шт.	Материал	Вид покрытия
45 7373 8454-01	6	0,5-1,5	0,7	3000	Лента Л63 ГОСТ 2208-2007	олово-висмут

Габаритные и присоединительные размеры, мм

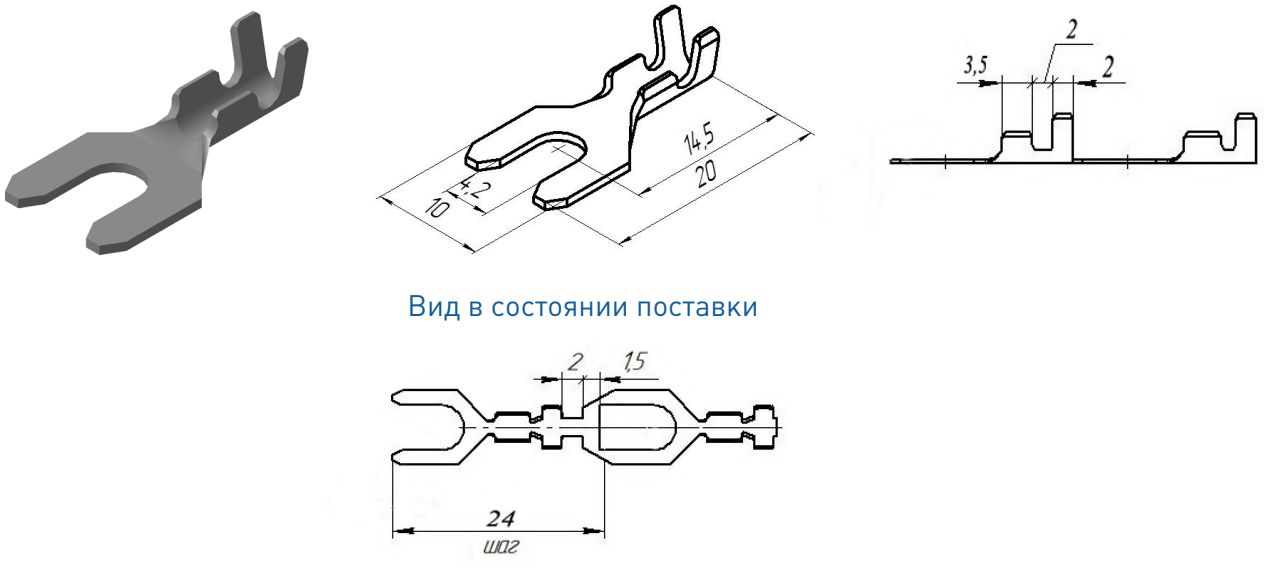

Вид в состоянии поставки

НАКОНЕЧНИК ПРОВОДОВ НИЗКОГО НАПРЯЖЕНИЯ (ТИП 6)

НАКОНЕЧНИК ПРОВОДОВ НИЗКОГО НАПРЯЖЕНИЯ						
Обозначение АО «Завод «Копир» код ОКП по ОСТ 37.003.040	Тип	Сечение провода, мм^2	Толщина материала, мм	Количество в упаковке, шт.	Материал	Вид покрытия
45 7373 8455-01	6	0,5-1,5	0,7	3000	Лента Л63 ГОСТ 2208-2007	олово-висмут

Габаритные и присоединительные размеры, мм



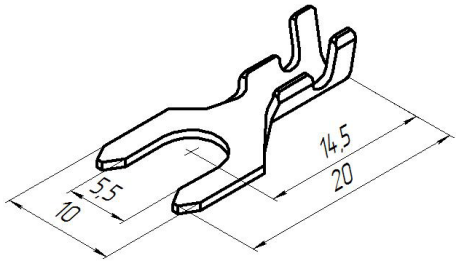

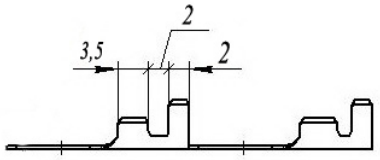

Вид в состоянии поставки

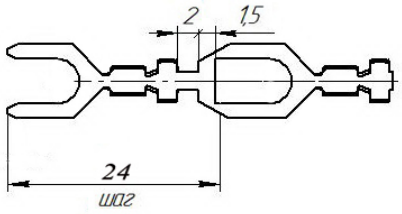

НАКОНЕЧНИК ПРОВОДОВ НИЗКОГО НАПРЯЖЕНИЯ						
Обозначение АО «Завод «Копир» код ОКП по ОСТ 37.003.040	Тип	Сечение провода, мм^2	Толщина материала, мм	Количество в упаковке, шт.	Материал	Вид покрытия
45 7373 8456-01	6	2,5-4	0,8	3000	Лента Л63 ГОСТ 2208-2007	олово-висмут

Габаритные и присоединительные размеры, мм

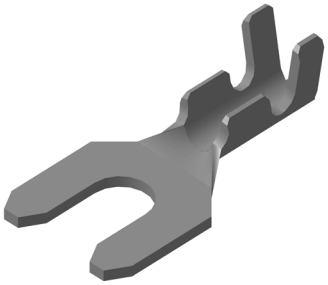

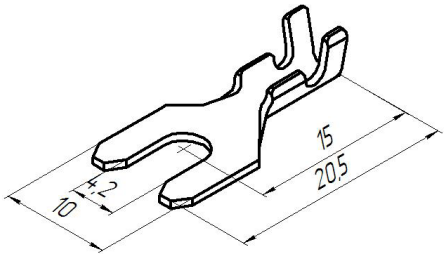

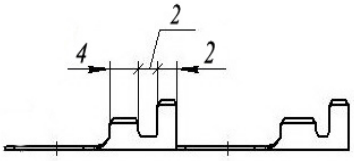

Вид в состоянии поставки

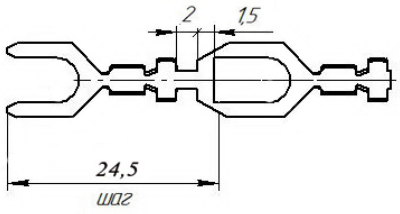

НАКОНЕЧНИК ПРОВОДОВ НИЗКОГО НАПРЯЖЕНИЯ (ТИП 6)

НАКОНЕЧНИК ПРОВОДОВ НИЗКОГО НАПРЯЖЕНИЯ						
Обозначение АО «Завод «Копир» код ОКП по ОСТ 37.003.040	Тип	Сечение провода, мм^2	Толщина материала, мм	Количество в упаковке, шт.	Материал	Вид покрытия
45 7373 8457-01	6	2,5-4	0,8	3000	Лента Л63 ГОСТ 2208-2007	олово-висмут

Габаритные и присоединительные размеры, мм

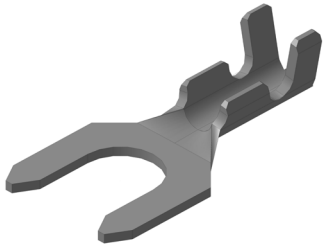

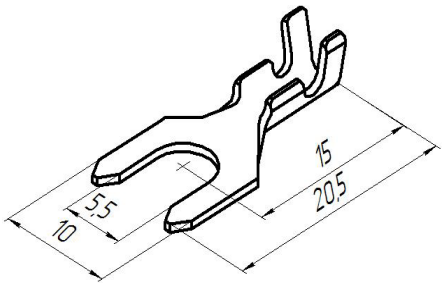

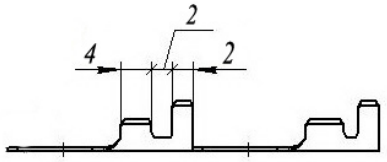

Вид в состоянии поставки

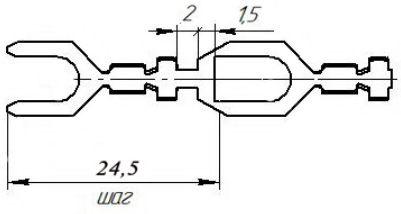

НАКОНЕЧНИК ПРОВОДОВ НИЗКОГО НАПРЯЖЕНИЯ						
Обозначение АО "Завод "Копир"	Тип	Сечение провода, мм^2	Толщина материала, мм	Количество в упаковке, шт.	Материал	Вид покрытия
Ф57.750.011 Ф57.750.011-01	6	0,5-1,0	0,34 0,4	3000	Лента Л68 ГОСТ 2208-2007	химическое пассивирование

Габаритные и присоединительные размеры, мм

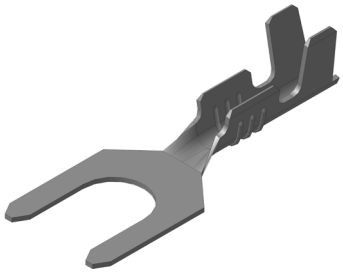

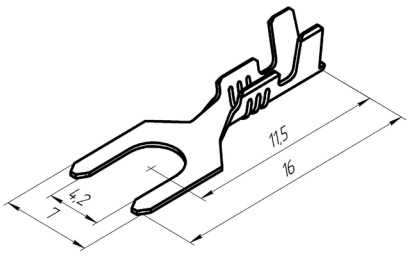

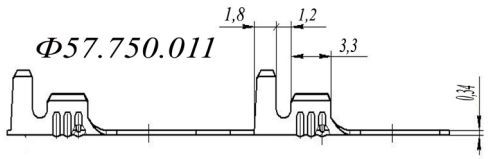

Вид в состоянии поставки

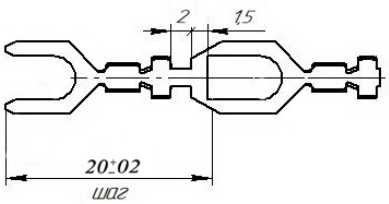

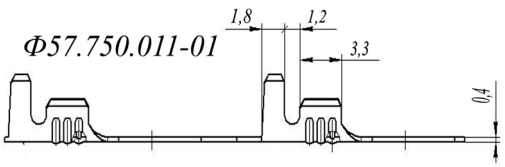

СКОБЫ В ЦЕПОЧКЕ

СКОБЫ В ЦЕПОЧКЕ				
Обозначение АвтоВАЗ АО «Завод «Копир»	Сечение провода, мм²	Толщина материала, мм	Количество в упаковке, шт.	Материал
2108-3724601	1,25-2,5	0,4	12000	Лента Л68 ГОСТ 2208-2007

2108-3724601
- химическое пассивирование

2108-3724601-01
- олово-висмут

Габаритные и присоединительные размеры, мм

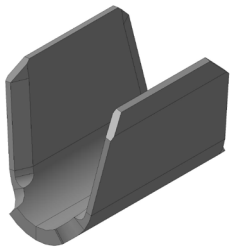

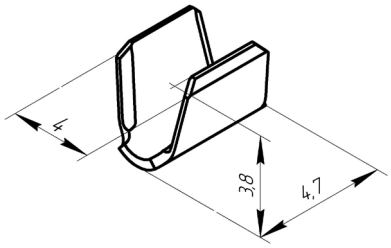

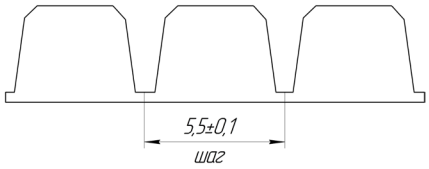

Состояние поставки в цепочке

СКОБЫ В ЦЕПОЧКЕ				
Обозначение АвтоВАЗ АО «Завод «Копир»	Сечение провода, мм²	Толщина материала, мм	Количество в упаковке, шт.	Материал
2108-3724602	2,5-4	0,5	12000	Лента Л68 ГОСТ 2208-2007

2108-3724602
- химическое пассивирование

2108-3724602-01
- олово-висмут

Габаритные и присоединительные размеры, мм

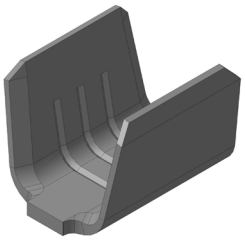

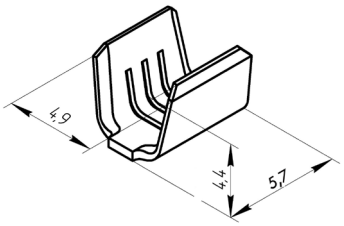

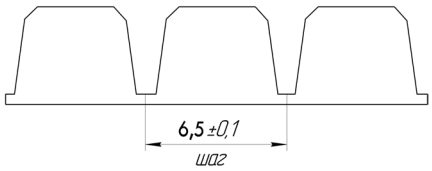

Состояние поставки в цепочке

СКОБЫ В ЦЕПОЧКЕ				
Обозначение АвтоВАЗ АО «Завод «Копир»	Сечение провода, мм²	Толщина материала, мм	Количество в упаковке, шт.	Материал
2108-3724603	4-6	0,6	6000	Лента Л68 ГОСТ 2208-2007

2108-3724603
- химическое пассивирование

2108-3724603-01
- олово-висмут

Габаритные и присоединительные размеры, мм

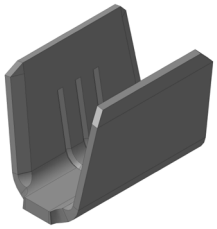

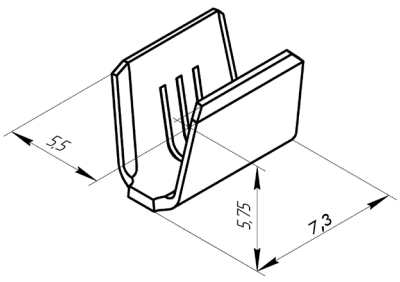

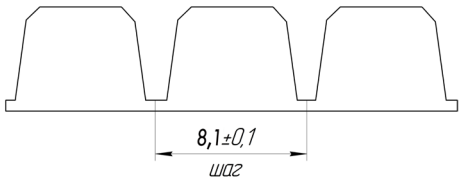

Состояние поставки в цепочке

СКОБЫ В ЦЕПОЧКЕ

СКОБЫ В ЦЕПОЧКЕ				
Обозначение АвтоВАЗ АО «Завод «Копир»	Сечение провода, мм^2	Толщина материала, мм	Количество в упаковке, шт.	Материал
2108-3724604	6-9	0,8	4000	Лента Л68 ГОСТ 2208-2007

2108-3724604
- химическое пассивирование

2108-3724604-01
- олово-висмут

Габаритные и присоединительные размеры, мм

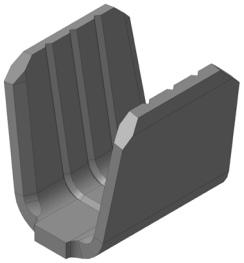

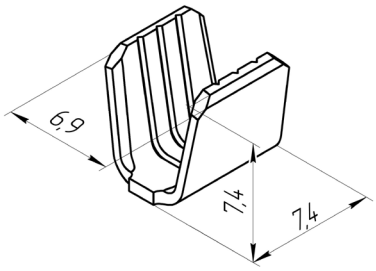

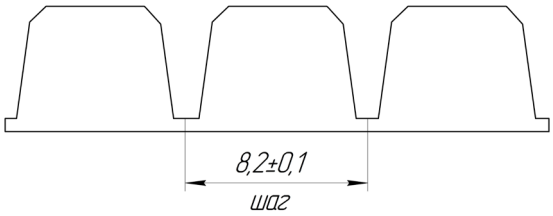

Состояние поставки в цепочке

СКОБЫ В ЦЕПОЧКЕ				
Обозначение АвтоВАЗ АО «Завод «Копир»	Сечение провода, мм^2	Толщина материала, мм	Количество в упаковке, шт.	Материал
2108-3724605	9-14	0,8	3000	Лента Л68 ГОСТ 2208-2007

2108-3724605
- химическое пассивирование

2108-3724605-01
- олово-висмут

Габаритные и присоединительные размеры, мм

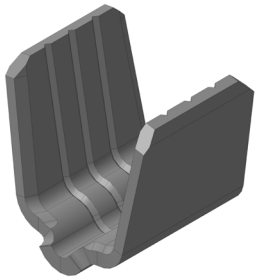

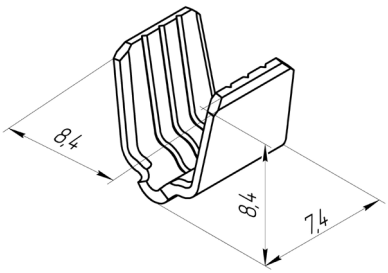

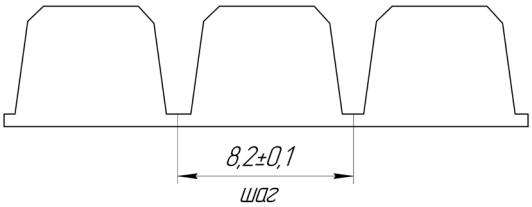

Состояние поставки в цепочке

СКОБЫ НА НЕСУЩЕЙ ЛЕНТЕ					
Обозначение АО "Завод "Копир"	Сечение провода, мм^2	Толщина материала, мм	Количество на катушке / в коробке, шт.	Материал	Вид покрытия
ПР1332.000	9-15	0,8	1200/3600	Лента Л68 ГОСТ 2208-2007	олово-висмут

Габаритные и присоединительные размеры, мм

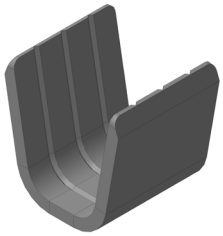

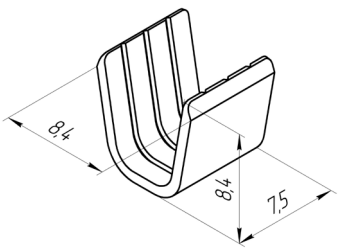

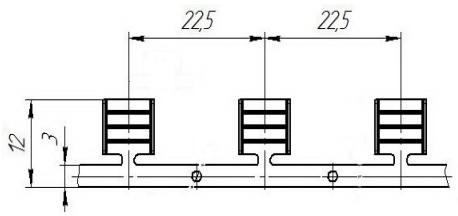

Состояние поставки на несущей ленте

СКОБЫ НА НЕСУЩЕЙ ЛЕНТЕ

СКОБЫ НА НЕСУЩЕЙ ЛЕНТЕ					
Обозначение АО "Завод "Копир"	Сечение провода, мм²	Толщина материала, мм	Количество на катушке / в коробке, шт.	Материал	Вид покрытия
ПР1369.000	6-9	0,8	1200/3600	Лента Л68 ГОСТ 2208-2007	олово-висмут

Габаритные и присоединительные размеры, мм

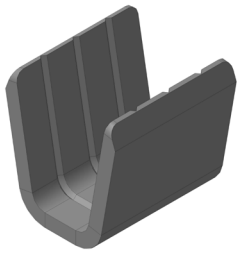

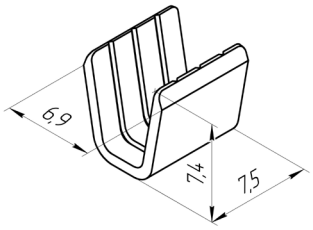

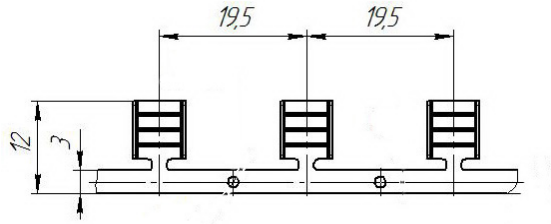

Состояние поставки на несущей ленте

СКОБЫ НА НЕСУЩЕЙ ЛЕНТЕ					
Обозначение АО "Завод "Копир"	Сечение провода, мм²	Толщина материала, мм.	Количество на катушке / в коробке, шт.	Материал	Вид покрытия
ПР1384.000	1.5-2.5	0,4	5000/15000	Лента Л68 ГОСТ 2208-2007	олово-висмут

Габаритные и присоединительные размеры, мм

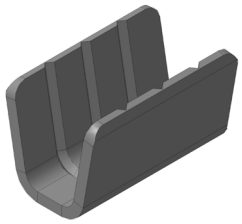

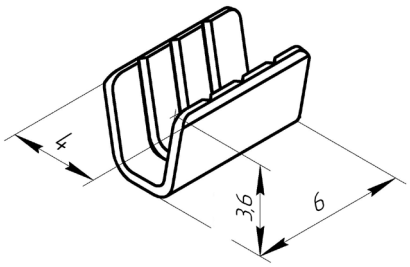

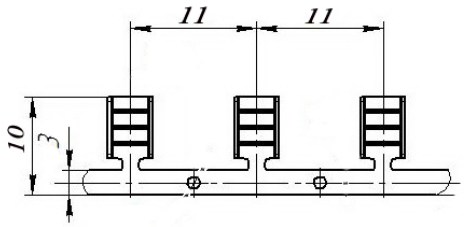

Состояние поставки на несущей ленте

СКОБЫ НА НЕСУЩЕЙ ЛЕНТЕ					
Обозначение АО "Завод "Копир"	Сечение провода, мм²	Толщина материала, мм	Количество на катушке / в коробке, шт.	Материал	Вид покрытия
ПР1385.000	2,5-4	0,5	3000/9000	Лента Л68 ГОСТ 2208-2007	олово-висмут

Габаритные и присоединительные размеры, мм

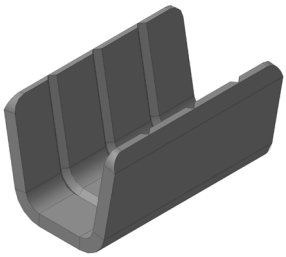

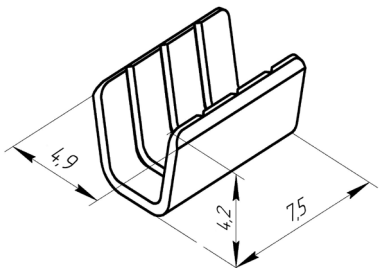

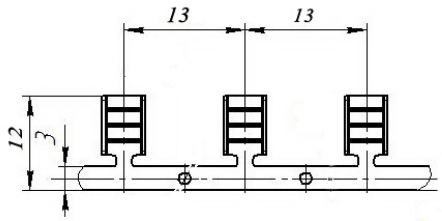

Состояние поставки на несущей ленте

СКОБЫ НА НЕСУЩЕЙ ЛЕНТЕ

СКОБЫ НА НЕСУЩЕЙ ЛЕНТЕ					
Обозначение АО "Завод "Копир"	Сечение провода, мм^2	Толщина материала, мм	Количество на катушке, шт.	Материал	Вид покрытия
ПР1386.000	4-6	0,6	2000/6000	Лента Л68 ГОСТ 2208-2007	олово-висмут

Габаритные и присоединительные размеры, мм

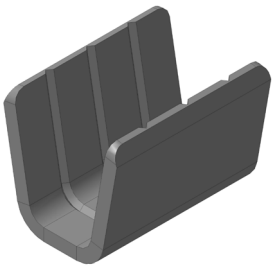

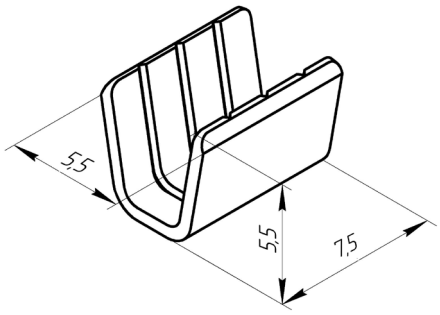

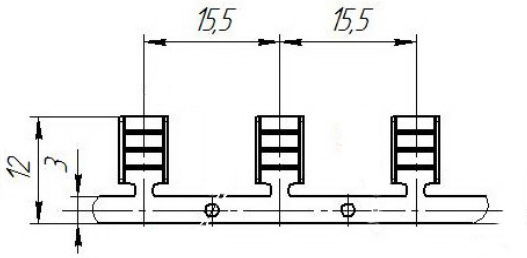

КОНТАКТ СПЕЦИАЛЬНЫЙ						
Обозначение АО "Завод "Копир"	Серия	Толщина материала, мм	Количество в упаковке, шт.	Состояние поставки	Материал	Вид покрытия
Ф57.732.125 Ф57.732.125-01	2,8	0,8 0,83	6000	Россыпью в упаковке	Лента Л68 ГОСТ 2208-2007	- химическое пассивирование 01 - олово-висмут

Габаритные и присоединительные размеры, мм

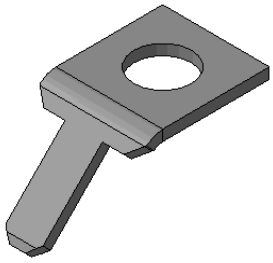

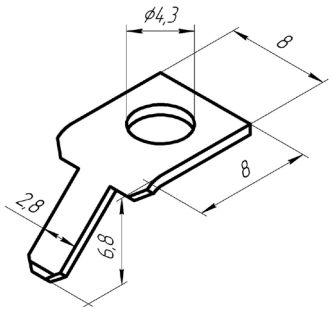

КОНТАКТ СПЕЦИАЛЬНЫЙ						
Обозначение АО "Завод "Копир"	Серия	Толщина материала, мм	Количество в упаковке, шт.	Состояние поставки	Материал	Вид покрытия
Ф57.732.138	2,8	0,82	6000	Россыпью в упаковке	Лента Л68 ГОСТ 2208-2007	/40 - химическое пассивирование /44 - олово-висмут

Габаритные и присоединительные размеры, мм

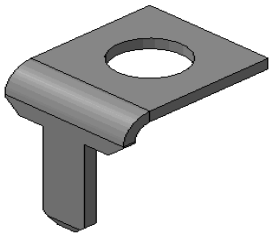

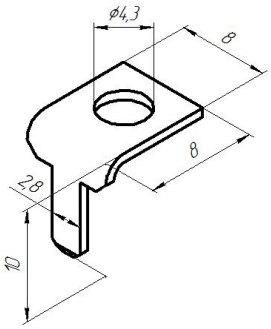

КОНТАКТ СПЕЦИАЛЬНЫЙ						
Обозначение АвтоВАЗ АО «Завод «Копир»	Серия	Толщина материала, мм	Количество в упаковке, шт.	Состояние поставки	Материал	Вид покрытия
2110-8201.515 2110-8201.515-01	6,3	0,8 0,83	6000	Россыпью в упаковке	Лента Л68 ГОСТ 2208-2007	/40 - химическое пассивирование /44 - олово-висмут

Габаритные и присоединительные размеры, мм

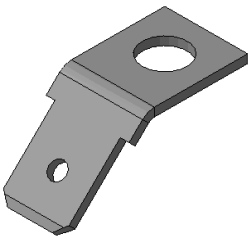

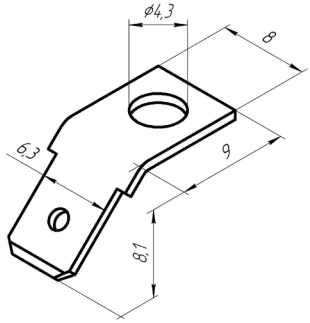

КОНТАКТЫ СПЕЦИАЛЬНЫЕ

КОНТАКТ СПЕЦИАЛЬНЫЙ						
Обозначение АО "Завод "Копир"	Серия	Толщина материала, мм	Количество в упаковке, шт.	Состояние поставки	Материал	Вид покрытия
7Д7.732.053	6,3	0,8	1500	Россыпью в упаковке	Лента Л68 ГОСТ 2208-2007	/40 - химическое пассивирование /44 - олово-висмут

Габаритные и присоединительные размеры, мм

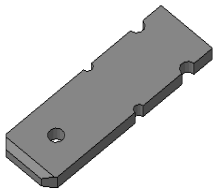

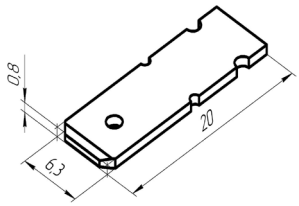

КОНТАКТ СПЕЦИАЛЬНЫЙ						
Обозначение АО "Завод "Копир"	Серия	Толщина материала, мм	Количество в упаковке, шт.	Состояние поставки	Материал	Вид покрытия
Ф57.732.178	-	0,8	20000	Россыпью в упаковке	Лента Л68 ГОСТ 2208-2007	/40 - химическое пассивирование /44 - олово-висмут

Габаритные и присоединительные размеры, мм



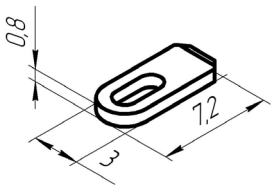

КОНТАКТ СПЕЦИАЛЬНЫЙ, ЗАКЛЕПКА К КОНТАКТУ						
Обозначение АО "Завод "Копир"	Серия	Толщина материала, мм	Количество в упаковке, шт.	Состояние поставки	Материал	Вид покрытия
КДПА.757474.001 КДПА.758321.001	2,8 --	0,8 0,34	5000 10000	Россыпью в упаковке	Лента Л68 ГОСТ 2208-2007	/40 - химическое пассивирование

КДПА.757474.001 **КДПА.757474.001-01**

Габаритные и присоединительные размеры, мм



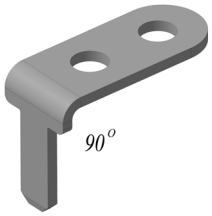

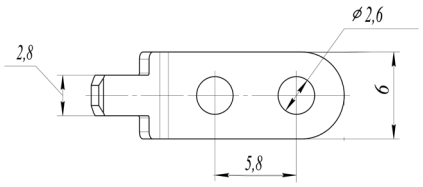

ЗАКЛЕПКА КДПА.758321.001 К КОНТАКТАМ КДПА.757474.001, КДПА.757474.001-01

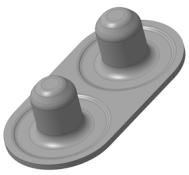

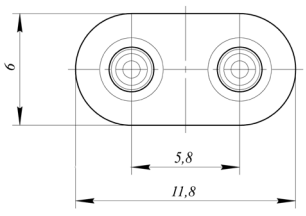

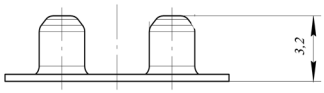

КОНТАКТЫ СПЕЦИАЛЬНЫЕ

КОНТАКТ СПЕЦИАЛЬНЫЙ						
Обозначение АО "Завод "Копир"	Серия	Толщина материала, мм	Количество в упаковке, шт.	Состояние поставки	Материал	Вид покрытия
202.8201236	2,8	0,83	6000	Россыпью в упаковке	Лента Л68 ГОСТ 2208-2007	/40 - химическое пассивирование /44 - олово-висмут

Габаритные и присоединительные размеры, мм

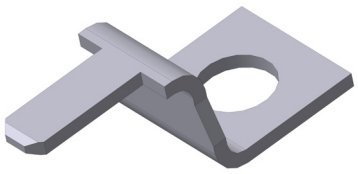

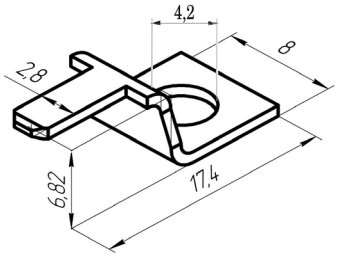

Обозначение АО "Завод "Копир"	Сечение провода, мм^2	Толщина материала, мм	Количество в упаковке / в катушке, шт.	Материал
Ф57.742.006	0,5-1	0,4	6000 / 2000	Лента плакированная пружинно-твердая
Ф57.742.006-01	1,25-2,5			
Ф57.742.006-02	4-6			

Контакт Губка



Габаритные и присоединительные размеры, мм

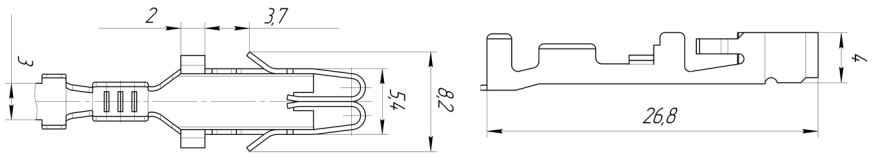

Вид в состоянии поставки

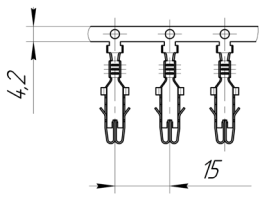

Применяется в блоках предохранителей для плавких вставок ножевого типа

ШТЫРЬ ДЛЯ МОНТАЖА НА ПЕЧАТНЫЕ ПЛАТЫ

ШТЫРЬ ДЛЯ МОНТАЖА НА ПЕЧАТНЫЕ ПЛАТЫ							
Обозначение АО "Завод "Копир"	Серия	H, мм	Толщина материала, мм	Количество в упаковке, шт.	Состояние поставки	Материал	Вид покрытия
АДИГ.757474.022 АДИГ.757474.022-01	2,8	1,5 2,5	0,82	5000	Россыпью в упаковке	Лента Л68 ГОСТ 2208-2007	/44 - олово-висмут

Габаритные и присоединительные размеры, мм



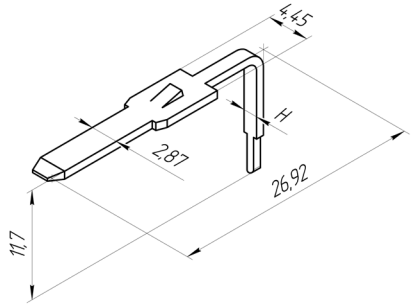

ШТЫРЬ ДЛЯ МОНТАЖА НА ПЕЧАТНЫЕ ПЛАТЫ							
Обозначение АО "Завод "Копир"	Серия	H, мм	Толщина материала, мм	Количество в упаковке, шт.	Состояние поставки	Материал	Вид покрытия
АДИГ.757474.023 АДИГ.757474.023-01	2,8	1,5 2,5	0,82	10000	Россыпью в упаковке	Лента Л68 ГОСТ 2208-2007	/44 - олово-висмут

Габаритные и присоединительные размеры, мм

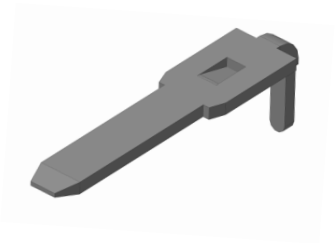

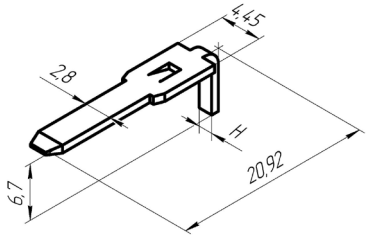

ШТЫРЬ ДЛЯ МОНТАЖА НА ПЕЧАТНЫЕ ПЛАТЫ						
Обозначение АО "Завод "Копир"	Серия	Толщина материала, мм	Количество в упаковке, шт.	Состояние поставки	Материал	Вид покрытия
АДИГ.757474.044	6.3	0,82	2000	Россыпью в упаковке	Лента Л68 ГОСТ 2208-2007	/44 - олово-висмут

Габаритные и присоединительные размеры, мм

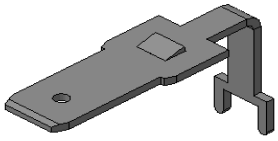

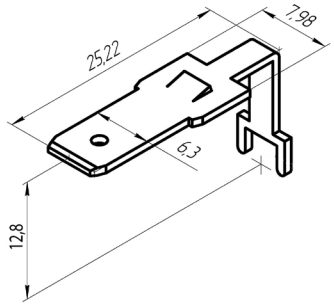

ШТЫРЬ ДЛЯ МОНТАЖА НА ПЕЧАТНЫЕ ПЛАТЫ

ШТЫРЬ ДЛЯ МОНТАЖА НА ПЕЧАТНЫЕ ПЛАТЫ						
Обозначение АО "Завод "Копир"	Серия	Толщина материала, мм	Количество в упаковке, шт.	Состояние поставки	Материал	Вид покрытия
АДИГ.757474.045	6.3	0,82	3000	Россыпью в упаковке	Лента Л68 ГОСТ 2208-2007	/44 - олово-висмут

Габаритные и присоединительные размеры, мм

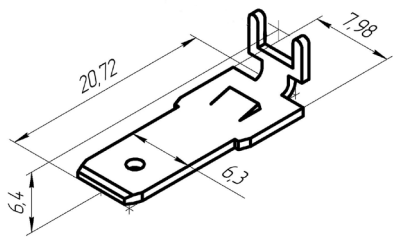

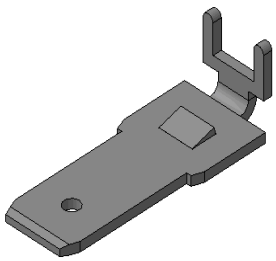

ШТЫРЬ ДЛЯ МОНТАЖА НА ПЕЧАТНЫЕ ПЛАТЫ						
Обозначение АО "Завод "Копир"	Серия	Толщина материала, мм	Количество в упаковке, шт.	Состояние поставки	Материал	Вид покрытия
АДИГ.757474.045-01	6.3	0,82	3000	Россыпью в упаковке	Лента Л68 ГОСТ 2208-2007	/44 - олово-висмут

Габаритные и присоединительные размеры, мм

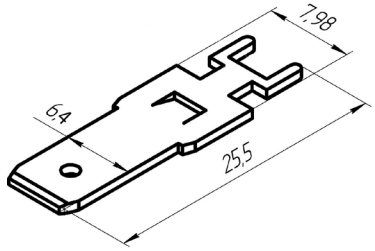

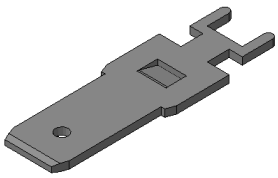

ШТЫРЬ ДЛЯ МОНТАЖА НА ПЕЧАТНЫЕ ПЛАТЫ						
Обозначение АО "Завод "Копир"	Серия	Толщина материала, мм	Количество в упаковке, шт.	Состояние поставки	Материал	Вид покрытия
АДИГ.757474.046	2,8	0,82	8000	Россыпью в упаковке	Лента Л68 ГОСТ 2208-2007	/44 - олово-висмут

Габаритные и присоединительные размеры, мм

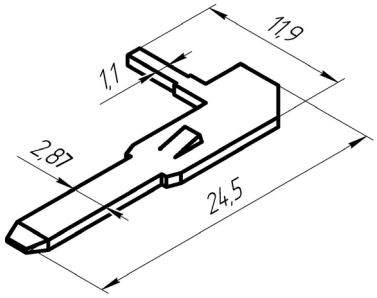

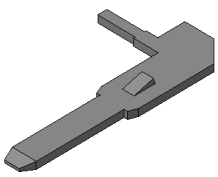

ШТЫРЬ ДЛЯ МОНТАЖА НА ПЕЧАТНЫЕ ПЛАТЫ

ШТЫРЬ ДЛЯ МОНТАЖА НА ПЕЧАТНЫЕ ПЛАТЫ							
Обозначение АО "Завод "Копир"	Серия	H, мм	Толщина материала, мм	Количество в упаковке, шт.	Состояние поставки	Материал	Вид покрытия
АДИГ.757474.061 АДИГ.757474.061-01	2,8	1,5 2,5	0,82	3000	Россыпью в упаковке	Лента Л68 ГОСТ 2208-2007	/44 - олово-висмут

Габаритные и присоединительные размеры, мм

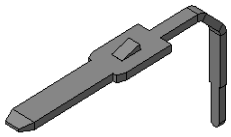

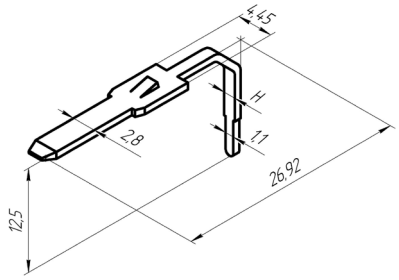

ШТЫРЬ ДЛЯ МОНТАЖА НА ПЕЧАТНЫЕ ПЛАТЫ						
Обозначение АО "Завод "Копир"	Серия	Толщина материала, мм	Количество в упаковке, шт.	Состояние поставки	Материал	Вид покрытия
Ф57.732.086 Ф57.732.086-01	2,8	0,82	10000	Россыпью в упаковке	Лента Л68 ГОСТ 2208-2007	/44 - олово-висмут -01 - без покрытия

Габаритные и присоединительные размеры, мм

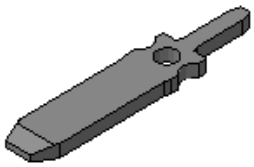

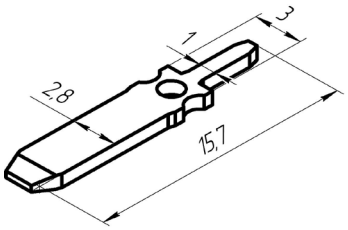

ШТЫРЬ ДЛЯ МОНТАЖА НА ПЕЧАТНЫЕ ПЛАТЫ						
Обозначение АО "Завод "Копир"	Серия	Толщина материала, мм	Количество в упаковке, шт.	Состояние поставки	Материал	Вид покрытия
Ф57.732.106	6,3	0,82	4000	Россыпью в упаковке	Лента Л68 ГОСТ 2208-2007	/44 - олово-висмут

Габаритные и присоединительные размеры, мм

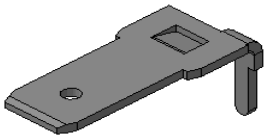

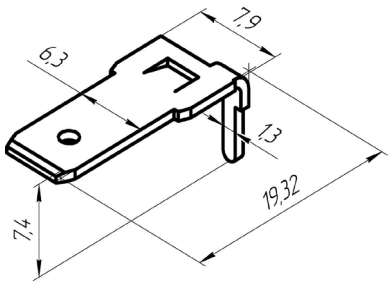

ПЕРЕВОДНАЯ ТАБЛИЦА КОНТАКТОВ И НАКОНЕЧНИКОВ

Обозначение АВТОВАЗа, АО «Завод «Копир» (с указанием покрытия через /)	Вид покрытия		Обозначение по видам покрытия			
	Олово-Висмут	Хим. пас.	По ОСТ 37.003.032-88 с покрытием Олово-Висмут	По ОСТ 37.003.032-88 с покрытием Хим. пас.	По коду ОКП с покрытием Олово-Висмут	По коду ОКП с покрытием Хим. пас
2108-3724391-01	44	40	203211-11	203211-12	45 7373 8865	45 7373 8037
2108-3724391-02	44	40	203212-11	203212-12	45 7373 8845	45 7373 8038
1/02505-01	44	40	-	-	-	-
1/02505-02	44	40	203612-11	203612-12	45 7373 8008	45 7373 8039
1/02505-03	44	40	-	-	-	-
1/02505-04	44	40	203613-11	203613-12	45 7373 8009	45 7373 8041
Ф57.732.085	44	40	203913-11	-	45 7373 8063	-
2108-3724392-01	44	40	103211-11	103211-12	45 7373 8891	45 7373 8033
2108-3724392-02	44	40	103212-11	103212-12	45 7373 8892	45 7373 8034
КДПА. 757474.002-01	44	40	-	-	-	-
КДПА. 757474.002-02	44	40	-	-	-	-
1/02506-01	44	40	-	-	-	-
1/02506-02	44	40	103612-11	103612-12	45 7373 8004	45 7373 8035
1/02506-03	44	40	-	-	-	-
1/02506-04	44	40	103613-11	103613-12	45 7373 8005	45 7373 8036
2105-3724339-01	44	-	-	-	-	-
2105-3724339-02	44	-	207032-11	207032-12	45 7373 8857	45 7373 8049
Ф57.732.044	44	-	-	-	-	-
Ф57.732.044-01	44	-	-	-	-	-
Ф57.732.044-02	44	-	-	-	-	-
2108-3724390-01	44	40	202211-11	202211-12	45 7373 8893	45 7373 8024
2108-3724390-02	44	40	202212-11	202212-12	45 7373 8856	45 7373 8025
Ф57.732.099	44	40	-	-	-	-
Ф57.732.099-01	44	40	202411-11	202411-12	45 7373 8073	45 7373 8074
Ф57.732.099-02	44	40	202412-11	202412-12	45 7373 8052	45 7373 8053
Ф57.732.134	40	-	-	-	-	-
1/02497-01	44	40	-	-	-	-
1/02497-02	44	40	202612-11	202612-12	45 7373 8006	45 7373 8026
1/02497-03	44	40	-	-	-	-
1/02497-04	44	40	202613-11	202613-12	45 7373 8007	45 7373 8027
Ф57.732.091	44	-	-	-	-	-
Ф57.732.091-01	44	-	202642-11	202642-12	45 7373 8011	45 7373 8029
1/20577	44	-	202913-11	202913-12	45 7373 8014	45 7373 8028
1/02501-01	44	40	-	102612-12	45 7373 8002	45 7373 8022
1/02501-01М	44	-	-	-	-	-
1/02501-02М	44	-	-	-	-	-
Ф57.732.039-00	44	-	103611	-	45 7373 8059	45 7373 8061
Ф57.732.039-01	44	-	-	-	-	-
1/04048-01М	44	40	-	-	-	-
1/04048-01	44	40	-	-	-	-
1/04048-02	44	40	-	-	-	45 7373 8851
1/04046-01М	44	40	-	-	-	-
1/04046-01	44	40	-	-	-	-
1/04046-02	44	40	-	-	45 7373 8562	45 7373 8849
1/04046-03	44	40	-	-	-	45 7373 8852

ПРУЖИННЫЕ ШИННЫЕ КЛЕММЫ

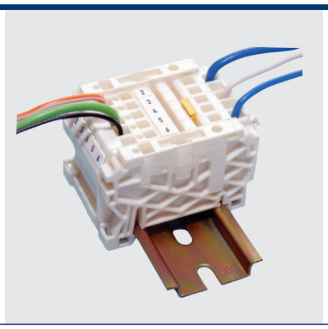

Шинная клемма - изолированная деталь, закрепляемая на монтажной шине (DIN-рейке) и служащая для обеспечения механических и электрических соединений медных проводов. Шинные клеммы изготавливают для внутреннего монтажа в климатическом исполнении УХЛ-2 по ГОСТ 15150.

КЛАССИФИКАЦИОННЫЕ ПРИЗНАКИ

ШК	1,5 (2,5; 4; 6; 10; 16; 35)	(Ф, В)	2 (3; 4; 2Ях2; 3Ях2)	3(2)	(0,PE)	8
Тип соединителя						
Допустимое максимальное сечение провода для монтажа, мм²						
Серия клеммы: **без обозначения - функциональный аналог клемм ф. Weidmuller;** **В - функциональный аналог клемм ф. Wago;** **Ф - функциональный аналог клемм ф. Phoenix Contact.**						
Количество выводов для подсоединения (монтажа) проводов: **2 - 1 контакт с 2 выводами;** **3 - 1 контакт с 3 выводами;** **4 - 1 контакт с 4 выводами;** **2Ях2 - 2 контакта с 2 выводами каждый;** **3Ях2 - 2 контакта с 2 выводами каждый.**						
Покрытие контакта: **2 - серебро;** **3 - олово.**						
Наличие заземления: **0 или PE - с заземлением;** **без обозначения - проходная шинная клемма.**						
Цвет изолятора: **8 - голубой;** **без обозначения - натуральный.**						

ПРИМЕРЫ ОБОЗНАЧЕНИЯ:

Категория приемки «1» - ОТК

Блок шинных клемм БШК 2,5-7-2-3 ТУ 6313-009 - 07609017-07

Шинная клемма ШК-2,5Ф-2-3 ТУ 6313-016-07609017-2012

ШИННАЯ КЛЕММА ШК-2,5

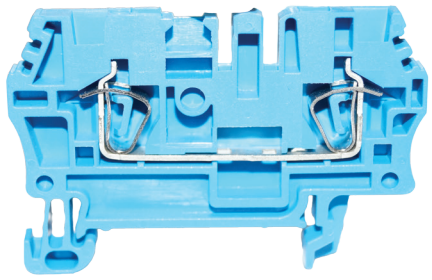

Количество ярусов	1
Количество точек подключения	2
Номинальный ток, А	20
Номинальное напряжение, В	500
Сечение провода, мм^2	от 0,5 до 2,5
Длина клеммы, мм	59,8
Высота клеммы, мм	38,9
Ширина клеммы, мм	5,15
Масса, г	8,5
Количество сочленений - расчленений	100
Срок сохраняемости, лет	25

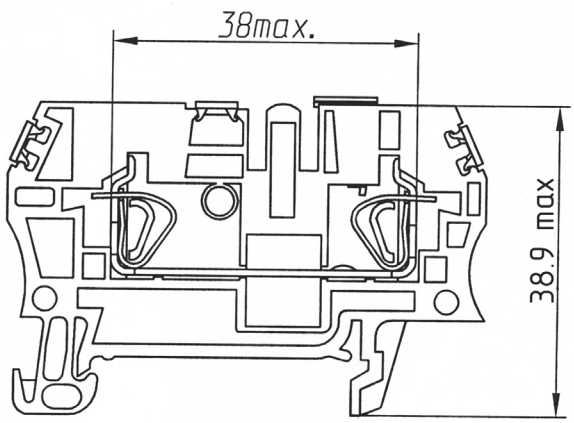

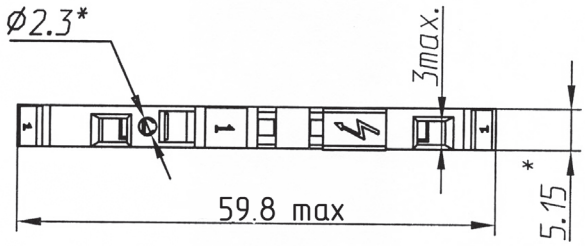

КРЫШКА СЦНК.757537.002
ТУ 6313-009-07609017-2007

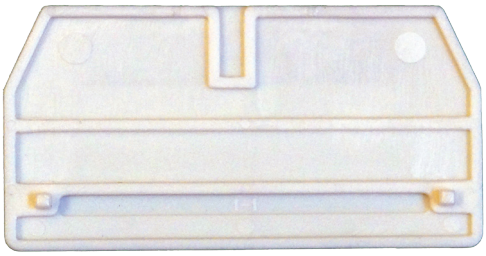

МОСТИК СЦНК.685168.015
ТУ 6313-009-07609017-2007



ШИЛЬДИК МАРКИРОВОЧНЫЙ ВЕРХНИЙ
СЦНК.754420.001
ТУ 6313-009-07609017-2007



ШИННАЯ КЛЕММА ШК-2,5Ф

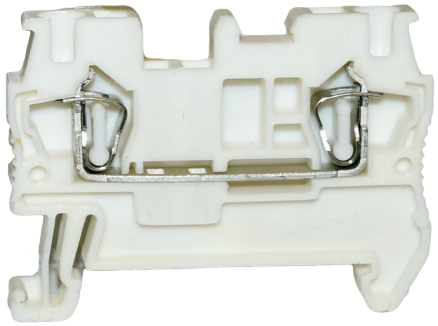

Количество ярусов	1
Количество точек подключения	2
Номинальный ток, А	24
Номинальное напряжение, В	800
Сечение провода, мм^2	от 0,08 до 2,5
Длина клеммы, мм	48,9
Высота клеммы, мм	35,5
Ширина клеммы, мм	5,3
Масса, г	6,1
Количество сочленений - расчленений	100
Срок сохраняемости, лет	30

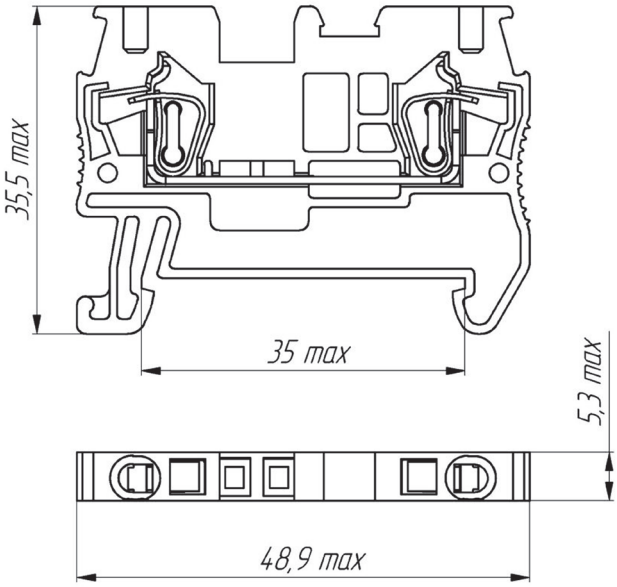

КРЫШКА СЦНК.757537.008
ТУ 6313-016-07609017-2012



МОСТИК СЦНК.685168.018
ТУ 6313-016-07609017-2012



ШИЛЬДИК МАРКИРОВОЧНЫЙ ВЕРХНИЙ
СЦНК.754420.005-01 (СЦНК.754420.005-11)
ТУ 6313-016-07609017-2012

ШИЛЬДИК МАРКИРОВОЧНЫЙ БОКОВОЙ
СЦНК.754420.006-01 (СЦНК.754420.006-11)
ТУ 6313-016-07609017-2012



ПЛАСТИНА РАЗДЕЛИТЕЛЬНАЯ СЦНК.757537.021
ТУ 6313-016-07609017-2012



ШИННАЯ КЛЕММА ШК-4Ф

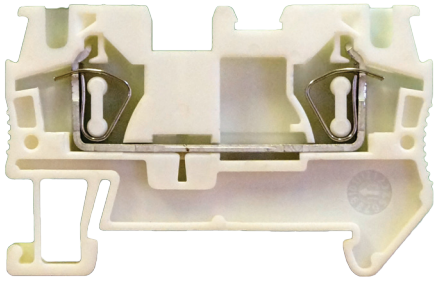

Количество ярусов	1
Количество точек подключения	2
Номинальный ток, А	32
Номинальное напряжение, В	800
Сечение провода, мм^2	от 0,08 до 4,0
Длина клеммы, мм	56,3
Высота клеммы, мм	35,6
Ширина клеммы, мм	5,3
Масса, г	6,3
Количество сочленений - расчленений	100
Срок сохраняемости, лет	30

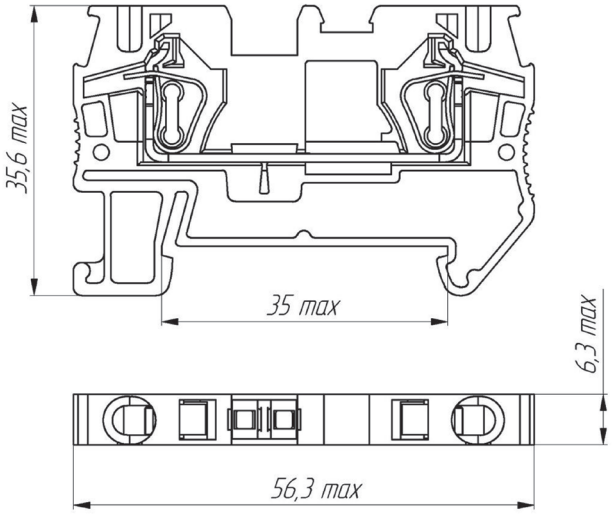

КРЫШКА СЦНК.757537.028
ТУ 6313-016-07609017-2012



МОСТИК СЦНК.685168.019
ТУ 6313-016-07609017-2012



ШИЛЬДИК МАРКИРОВОЧНЫЙ ВЕРХНИЙ СЦНК.754420.005-02 (СЦНК.754420.005-12)
ТУ 6313-016-07609017-2012

ШИЛЬДИК МАРКИРОВОЧНЫЙ БОКОВОЙ СЦНК.754420.006-02 (СЦНК.754420.006-12)
ТУ 6313-016-07609017-2012



ПЛАСТИНА РАЗДЕЛИТЕЛЬНАЯ СЦНК.757537.021
ТУ 6313-016-07609017-2012



ШИННАЯ КЛЕММА ШК-6В

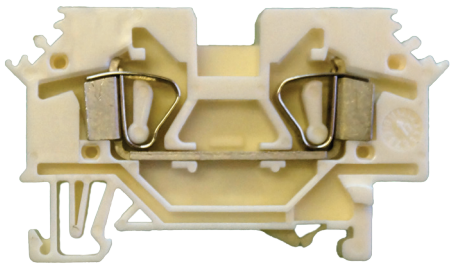

Количество ярусов	1
Количество точек подключения	2
Номинальный ток, А	41
Номинальное напряжение, В	1000
Сечение провода, мм²	от 0,2 до 6,0
Длина клеммы, мм	62,4
Высота клеммы, мм	35,7
Ширина клеммы, мм	9,9
Масса, г	12,4
Количество сочленений - расчленений	100
Срок сохраняемости, лет	25

КРЫШКА СЦНК.757537.029
ТУ 6313-009-07609017-2007



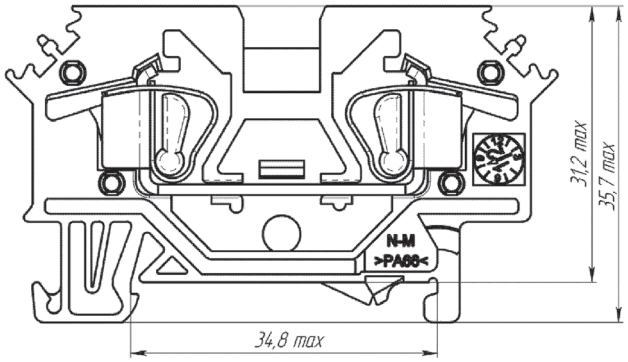

МОСТИК СЦНК.685168.031
СЦНК.434410.028 ТУ



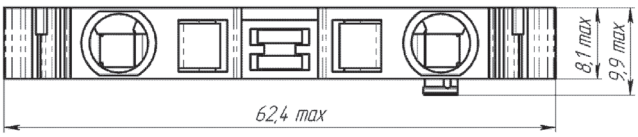

ШИННАЯ КЛЕММА ТИП I

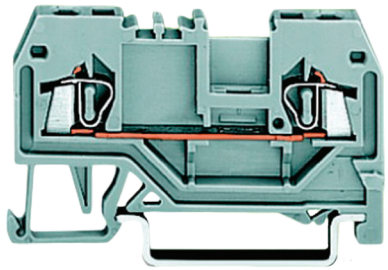

Количество ярусов	1
Количество точек подключения	2
Номинальный ток, А	41
Номинальное напряжение, В	1000
Сечение провода, мм^2	от 0,2 до 1,5

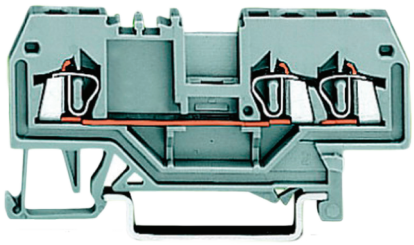

Количество ярусов	1
Количество точек подключения	3
Номинальный ток, А	41
Номинальное напряжение, В	1000
Сечение провода, мм^2	от 0,2 до 1,5

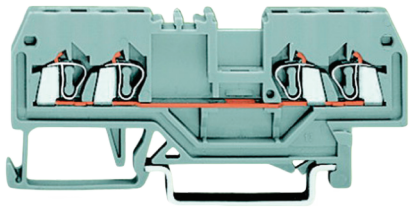

Количество ярусов	1
Количество точек подключения	4
Номинальный ток, А	41
Номинальное напряжение, В	1000
Сечение провода, мм^2	от 0,2 до 1,5

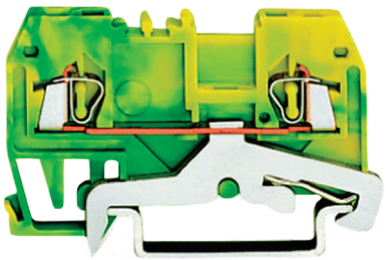

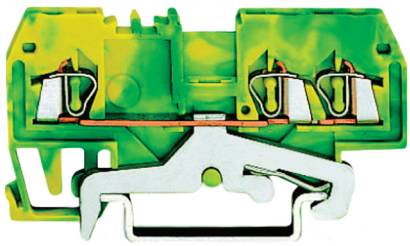

ШИННАЯ КЛЕММА ТИП II

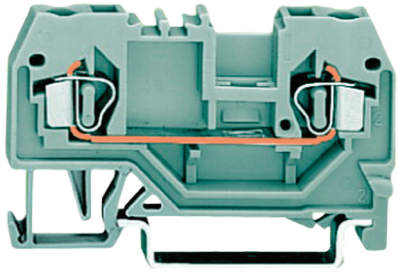

Количество ярусов	1
Количество точек подключения	2
Номинальный ток, А	41
Номинальное напряжение, В	1000
Сечение провода, мм^2	от 0,2 до 2,5

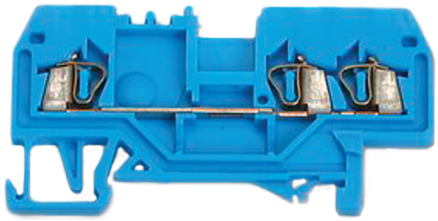

Количество ярусов	1
Количество точек подключения	3
Номинальный ток, А	41
Номинальное напряжение, В	1000
Сечение провода, мм^2	от 0,2 до 2,5

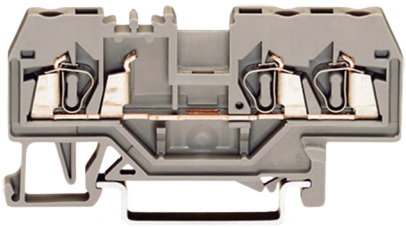

Количество ярусов	1
Количество точек подключения	4
Номинальный ток, А	41
Номинальное напряжение, В	1000
Сечение провода, мм^2	от 0,2 до 2,5



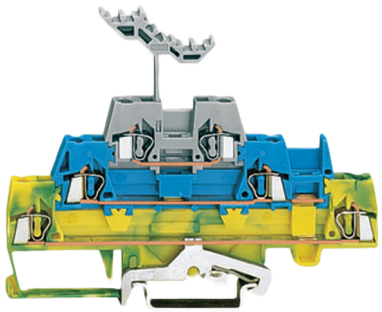

ШИННАЯ КЛЕММА ТИП III

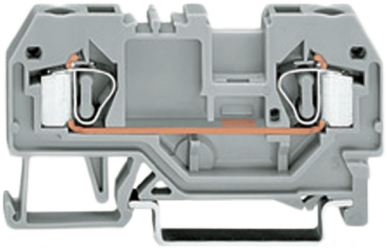

Количество ярусов	1
Количество точек подключения	2
Номинальный ток, А	41
Номинальное напряжение, В	1000
Сечение провода, мм^2	от 0,2 до 4,0

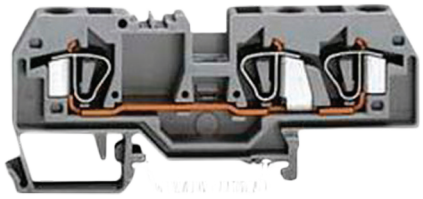

Количество ярусов	1
Количество точек подключения	3
Номинальный ток, А	41
Номинальное напряжение, В	1000
Сечение провода, мм^2	от 0,2 до 4,0

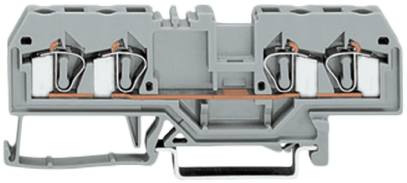

Количество ярусов	1
Количество точек подключения	4
Номинальный ток, А	41
Номинальное напряжение, В	1000
Сечение провода, мм^2	от 0,2 до 4,0



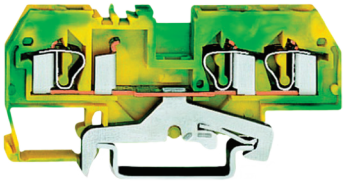



ШИННАЯ КЛЕММА ТИП IV

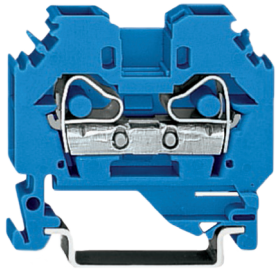

Количество ярусов	1
Количество точек подключения	2
Номинальный ток, А	41
Номинальное напряжение, В	1000
Сечение провода, мм^2	от 0,2 до 6,0

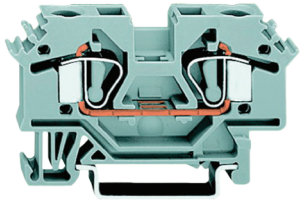

Количество ярусов	1
Количество точек подключения	2
Номинальный ток, А	41
Номинальное напряжение, В	1000
Сечение провода, мм^2	от 0,2 до 6,0

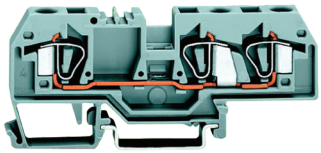

Количество ярусов	1
Количество точек подключения	3
Номинальный ток, А	41
Номинальное напряжение, В	1000
Сечение провода, мм^2	от 0,2 до 6,0

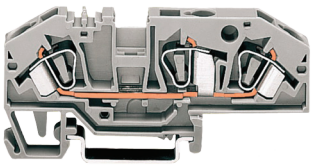

Количество ярусов	1
Количество точек подключения	3
Номинальный ток, А	41
Номинальное напряжение, В	1000
Сечение провода, мм^2	от 0,2 до 6,0

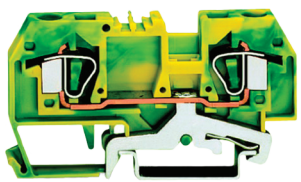

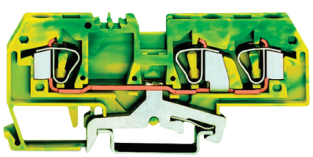

ШИННАЯ КЛЕММА ТИП V

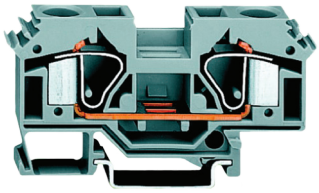

Количество ярусов	1
Количество точек подключения	2
Номинальный ток, А	41
Номинальное напряжение, В	1000
Сечение провода, мм^2	от 0,2 до 6,0

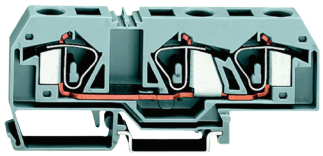

Количество ярусов	1
Количество точек подключения	2
Номинальный ток, А	41
Номинальное напряжение, В	1000
Сечение провода, мм^2	от 0,2 до 6,0

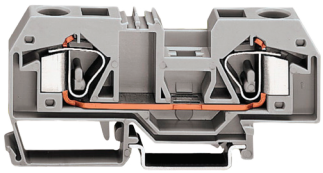

Количество ярусов	1
Количество точек подключения	3
Номинальный ток, А	41
Номинальное напряжение, В	1000
Сечение провода, мм^2	от 0,2 до 6,0

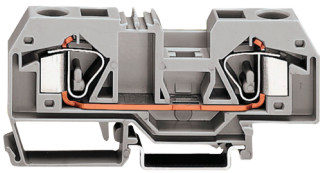

Количество ярусов	1
Количество точек подключения	3
Номинальный ток, А	41
Номинальное напряжение, В	1000
Сечение провода, мм^2	от 0,2 до 6,0





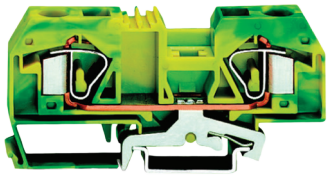

ШИННАЯ КЛЕММА ТИП VI

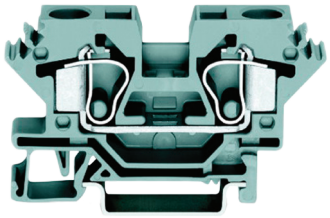

Количество ярусов	1
Количество точек подключения	2
Номинальный ток, А	41
Номинальное напряжение, В	1000
Сечение провода, мм^2	от 0,2 до 6,0

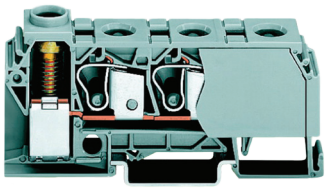

Количество ярусов	1
Количество точек подключения	2
Номинальный ток, А	41
Номинальное напряжение, В	1000
Сечение провода, мм^2	от 0,2 до 6,0

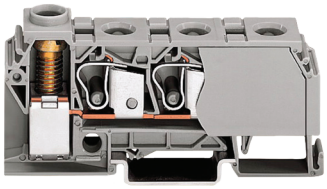

Количество ярусов	1
Количество точек подключения	3
Номинальный ток, А	41
Номинальное напряжение, В	1000
Сечение провода, мм^2	от 0,2 до 6,0

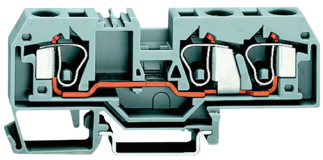

Количество ярусов	1
Количество точек подключения	3
Номинальный ток, А	41
Номинальное напряжение, В	1000
Сечение провода, мм^2	от 0,2 до 6,0

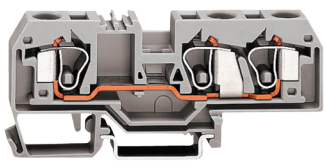



ШИННАЯ КЛЕММА ТИП VII - IX

ТИП VII

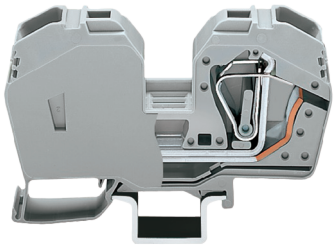

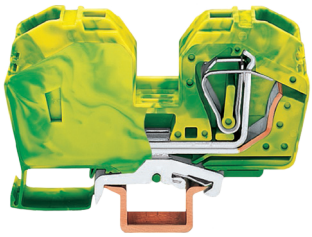

Количество ярусов	1
Количество точек подключения	2
Номинальный ток, А	41
Номинальное напряжение, В	1000
Сечение провода, мм^2	от 0,2 до 6,0

ТИП VIII

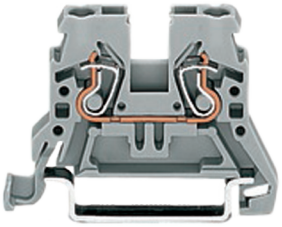

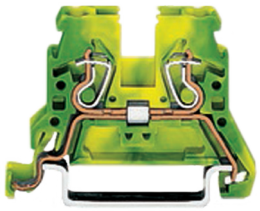

Количество ярусов	1
Количество точек подключения	2
Номинальный ток, А	41
Номинальное напряжение, В	1000
Сечение провода, мм^2	от 0,2 до 6,0

ТИП IX



Количество ярусов	1
Количество точек подключения	2
Номинальный ток, А	41
Номинальное напряжение, В	1000
Сечение провода, мм^2	от 0,2 до 6,0

КЛЕММА ПРУЖИННАЯ ДЛЯ ПЕЧАТНОГО МОНТАЖА КПП



Клемма пружинная для печатного монтажа КПП СЦНК.434410.041 ТУ предназначена для быстрого надежного и удобного подключения сигнальных цепей к плате.

КЛАССИФИКАЦИОННЫЕ ПРИЗНАКИ

КПП	0,5 (2,5)	1 (2;3)	2 (3)	Р
Тип соединителя				
Максимально допустимое сечение провода для монтажа, мм²				
Количество одиночных клемм в сборе: **1 - одинарная;** **2 - двойная;** **3 - тройная.**				
Покрытие контакта: **2 - серебро;** **3 - олово.**				
Наличие рычага для открытия пружины				

ПРИМЕРЫ ОБОЗНАЧЕНИЯ:

Категория приемки «5» - ВП

Клемма пружинная КПП-0,5-2-3-Р СЦНК.434410.041 ТУ

Клемма пружинная КПП-2,5-1-3-Р СЦНК.434410.041 ТУ

КЛЕММА ПРУЖИННАЯ
ДЛЯ ПЕЧАТНОГО МОНТАЖА КПП

ТЕХНИЧЕСКИЕ ХАРАКТЕРИСТИКИ

Сечение провода, мм^2	0,5 (2,5)
Номинальный ток, А	6 (16)
Номинальное напряжение, В	160 (320)
Шаг выводов, мм	5/5,08
Диаметр отверстия под вывод, мм	1
Температура эксплуатации	-60..+105°С
Количество сочленений - расчленений	110
Срок сохраняемости, лет	25

КПП-0,5-2-2(3)-Р



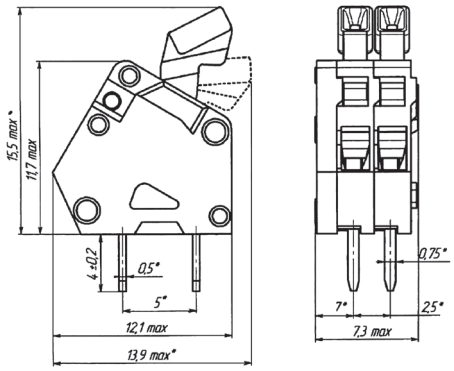

КПП-0,5-3-2(3)-Р



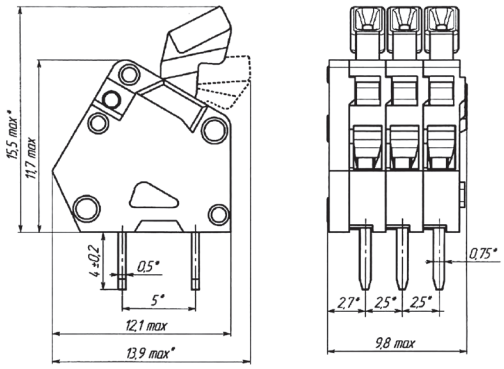

КПП-2,5-1-2(3)-Р



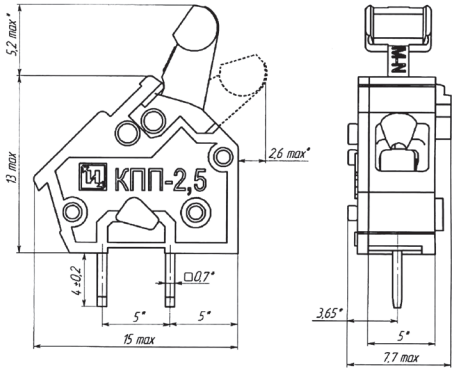

КЛЕММЫ ПРОХОДНЫЕ

СОЕДИНИТЕЛЬ КЛЕММНЫЙ ПРУЖИННЫЙ ДЛЯ ПЕЧАТНОГО МОНТАЖА СКПП-2,5



Соединитель клеммный пружинный для печатного монтажа СКПП-2,5 СЦНК.434410.036 ТУ предназначена для быстрого надежного и удобного подключения сигнальных цепей к плате.

КЛАССИФИКАЦИОННЫЕ ПРИЗНАКИ

СКПП	2,5	1 (2;3)	2 (3)	01 (05; 08)
Тип соединителя				
Максимально допустимое сечение провода для монтажа, мм²				
Количество контактов в соединителе: **1 - одноконтактный;** **2 - двухконтактный;** **3 - трехконтактный.**				
Покрытие контакта: **2 - серебро;** **3 - олово.**				
Цвет соединителя **01 - серый;** **05 - красный;** **08 - синий.**				

ПРИМЕРЫ ОБОЗНАЧЕНИЯ: **Категория приемки «5» - ВП** **Клемма пружинная СКПП-2,5-2-3-01 СЦНК.434410.036 ТУ**

СОЕДИНИТЕЛЬ КЛЕММНЫЙ ПРУЖИННЫЙ ДЛЯ ПЕЧАТНОГО МОНТАЖА СКПП-2,5

ТЕХНИЧЕСКИЕ ХАРАКТЕРИСТИКИ

Сечение провода, мм²	от 0,5 до 2,5
Номинальный ток, А	16
Номинальное напряжение, В	380
Шаг выводов, мм	5/5,08
Диаметр отверстия под вывод, мм	1
Температура эксплуатации	-60..+105°С
Количество сочленений - расчленений	100
Срок сохраняемости, лет	25

СКПП-2,5-1-2(3)



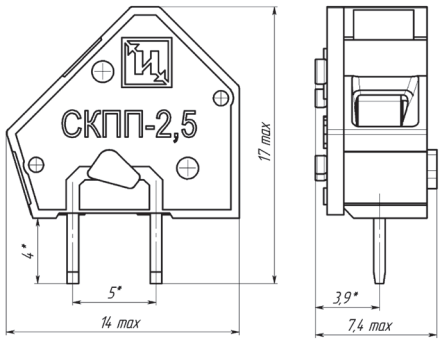

СКПП-2,5-2-2(3)



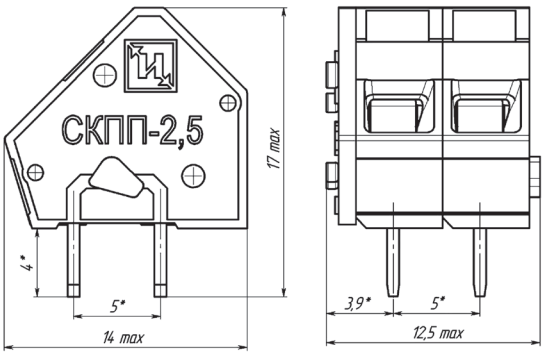

СКПП-2,5-3-2(3)



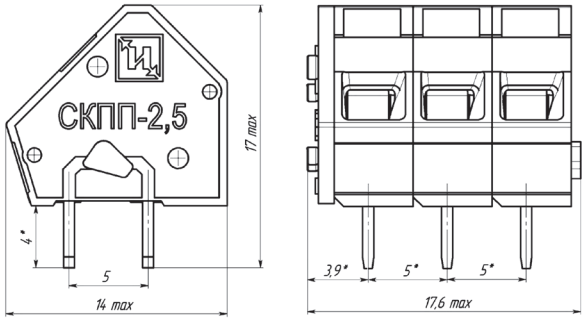

СОЕДИНИТЕЛЬ СКПП



Соединители клеммные пружинные для печатного монтажа предназначены для работы в электрических цепях постоянного, переменного (частотой до 3МГц) и импульсного токов при напряжении со значением до 850 В. Обеспечивают подключение сигнальных и силовых линий (питания) на печатные платы.

КЛАССИФИКАЦИОННЫЕ ПРИЗНАКИ

СКПП	0,5 (1,0; 1,5; 2,5)	2,5 (2,54; 5; 7,5; 10)	У (Г; В)	1 (2;3 .. 48)	x1(2)	2(3)	Р(К)
Тип соединителя							
Максимально допустимое сечение провода, мм²							
Шаг контакта, мм							
Вид корпуса: **У - корпус под угловой подвод провода;** **Г - корпус под горизонтальный подвод провода;** **В - корпус под вертикальный подвод провода.**							
Количество контактов в соединителе							
Количество выводов на печатную плату в одном контакте							
Покрытие контакта: **2 - серебро;** **3 - олово.**							
Наличие встроенного приспособления для открытия пружины: **Р - рычаг;** **К - кнопка;** **отсутствие символа - без приспособления.**							

СКПП-0,5-2,54У-1(24)Х2-2(3)-Р



Номинальный ток, А	6
Номинальное напряжение, В	300
Сечение провода, мм²	от 0,2 до 0,5
Шаг выводов, мм	2,54
Количество выводов на контакте	2
Количество контактов	1 .. 24
Температура эксплуатации	-60..+85°С
Угловой подвод провода, рычаг	

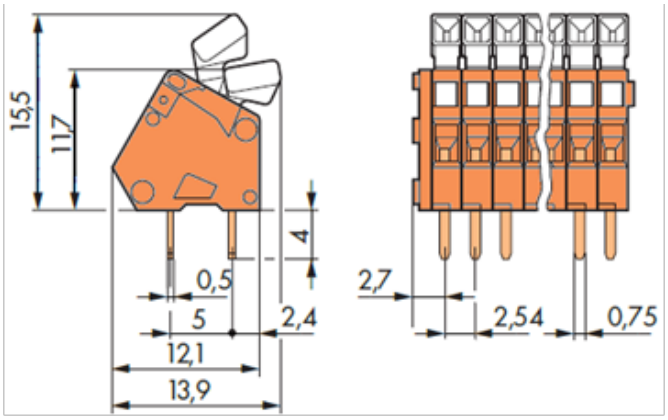

СКПП-0,5-2,54У-1(24)Х2-2(3)



Номинальный ток, А	6
Номинальное напряжение, В	300
Сечение провода, мм²	от 0,2 до 0,5
Шаг выводов, мм	2,54
Количество выводов на контакте	2
Количество контактов	1 .. 24
Температура эксплуатации	-60..+85°С
Угловой подвод провода, рычаг	

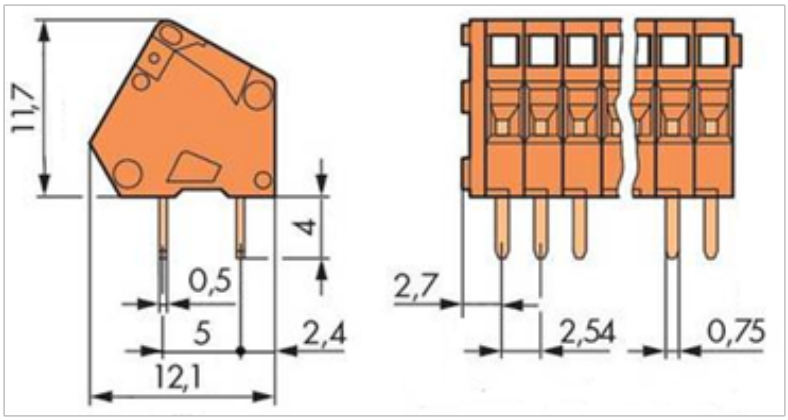

СКПП-0,5-2,5В-1(24)Х2-2(3)-Р



Номинальный ток, А	6
Номинальное напряжение, В	300
Сечение провода, мм²	от 0,2 до 0,5
Шаг выводов, мм	2,5
Количество выводов на контакте	2
Количество контактов	1 .. 24
Температура эксплуатации	-60..+85°С
Вертикальный подвод провода, рычаг	

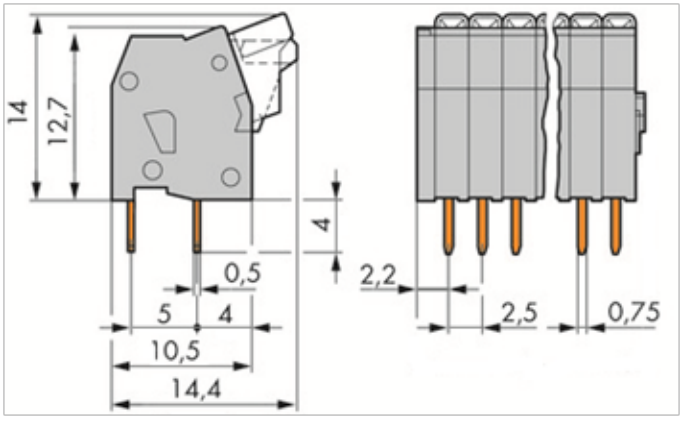

СКПП-1,0-5Г-2Х2-(2)3-К



Номинальный ток, А	10
Номинальное напряжение, В	850
Сечение провода, мм²	от 0,5 до 1,0
Шаг выводов, мм	5
Количество выводов на контакте	2
Количество контактов	2
Температура эксплуатации	-60..+85°С
Горизонтальный подвод провода, кнопка	

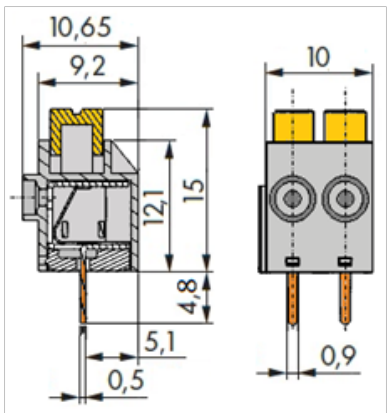

СКПП-1,5-5Г-1(48)Х2-2(3)



Номинальный ток, А	6
Номинальное напряжение, В	450
Сечение провода, мм²	от 0,5 до 1,5
Шаг выводов, мм	5
Количество выводов на контакте	2
Количество контактов	1 .. 48
Температура эксплуатации	-60..+85°С
Горизонтальный подвод провода, кнопка	

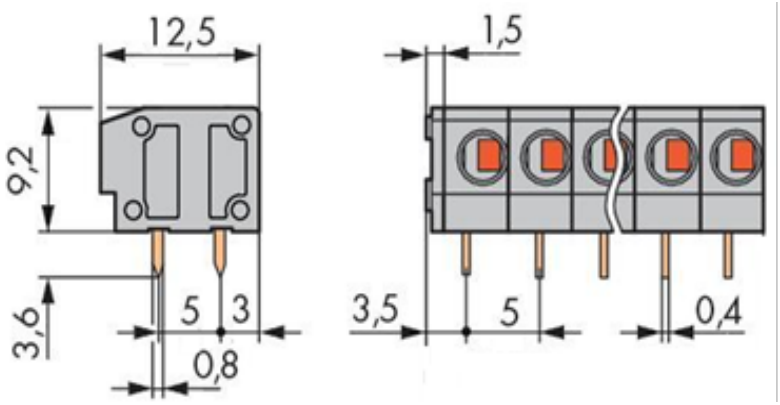

СКПП-2,5-5У-1(48)Х1-2(3)



Номинальный ток, А	16
Номинальное напряжение, В	550
Сечение провода, мм²	от 0,2 до 2,5
Шаг выводов, мм	5
Количество выводов на контакте	1
Количество контактов	1 .. 48
Температура эксплуатации	-60..+85°С
Угловой подвод провода	

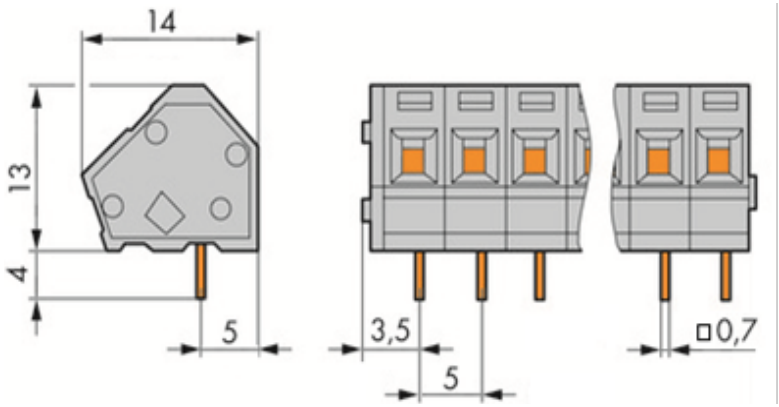

СКПП-2,5-5У-1(48)Х2-2(3)



Номинальный ток, А	16
Номинальное напряжение, В	550
Сечение провода, мм²	от 0,2 до 2,5
Шаг выводов, мм	5
Количество выводов на контакте	2
Количество контактов	1 .. 48
Температура эксплуатации	-60..+85°С
Угловой подвод провода	

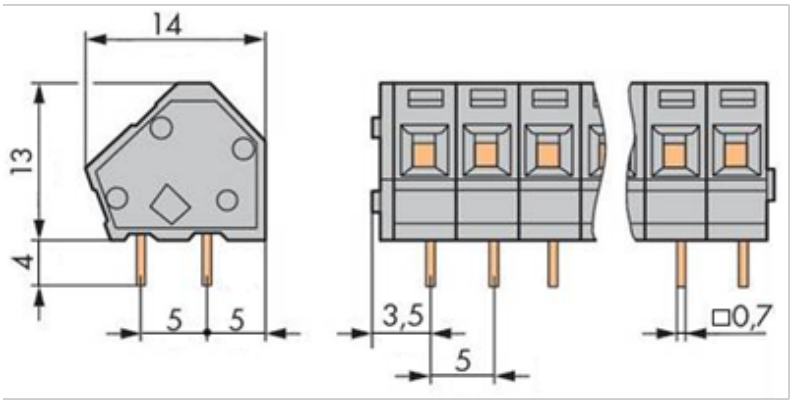

СКПП-2,5-7,5У-1(24)Х1-2(3)



Номинальный ток, А	16
Номинальное напряжение, В	550
Сечение провода, мм²	от 0,2 до 2,5
Шаг выводов, мм	7,5
Количество выводов на контакте	1
Количество контактов	1 .. 24
Температура эксплуатации	-60..+85°С
Угловой подвод провода	

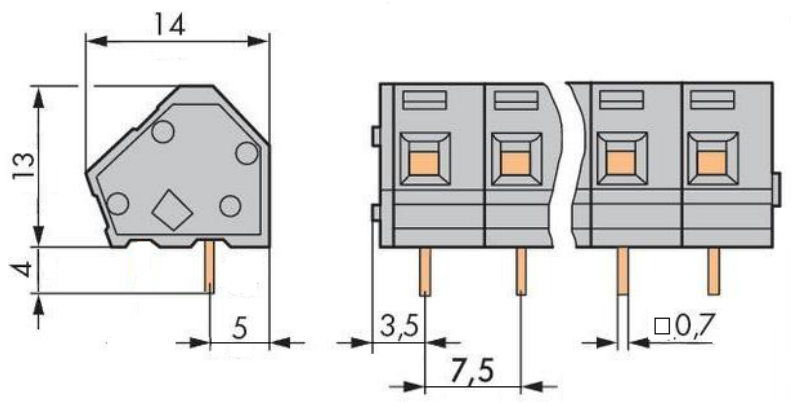

СКПП-2,5-7,5У-1(24)Х2-2(3)



Номинальный ток, А	16
Номинальное напряжение, В	550
Сечение провода, мм²	от 0,2 до 2,5
Шаг выводов, мм	7,5
Количество выводов на контакте	2
Количество контактов	1 .. 24
Температура эксплуатации	-60..+85°С
Угловой подвод провода	

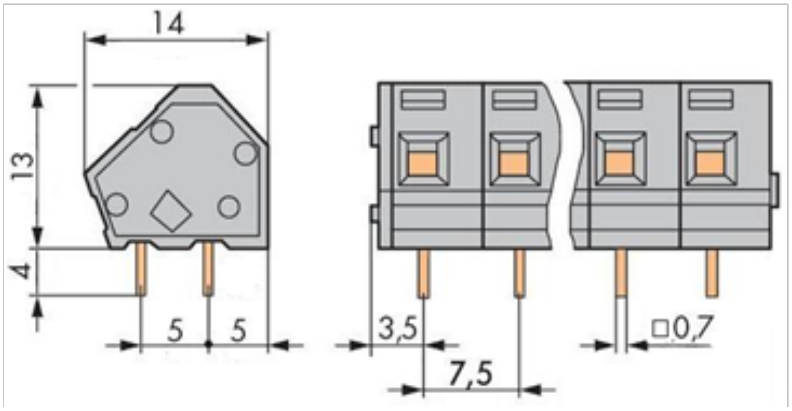

СКПП-2,5-7,5У-1(24)Х2-2(3)-Р



Номинальный ток, А	16
Номинальное напряжение, В	550
Сечение провода, мм²	от 0,2 до 2,5
Шаг выводов, мм	7,5
Количество выводов на контакте	2
Количество контактов	1 .. 24
Температура эксплуатации	-60..+85°С
Угловой подвод провода, рычаг	

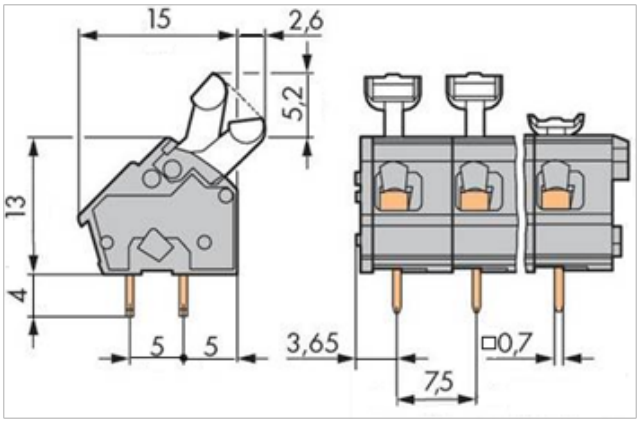

СКПП-2,5-10У-1(24)Х2-2(3)



Номинальный ток, А	16
Номинальное напряжение, В	550
Сечение провода, мм²	от 0,2 до 2,5
Шаг выводов, мм	10
Количество выводов на контакте	2
Количество контактов	1 .. 24
Температура эксплуатации	-60..+85°С
Угловой подвод провода	

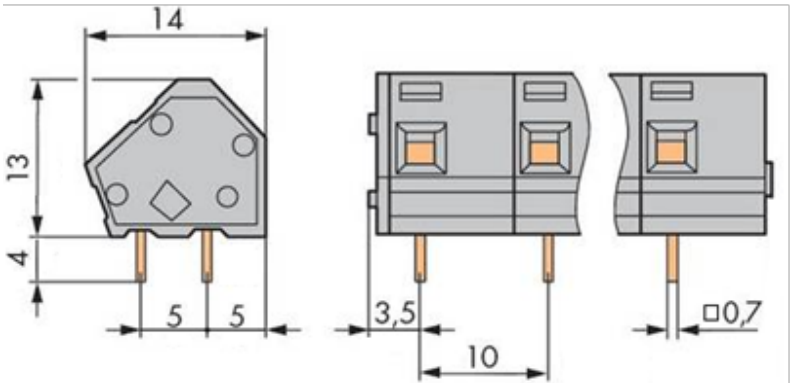

СКПП-2,5-10У-1(24)Х1-2(3)



Номинальный ток, А	16
Номинальное напряжение, В	550
Сечение провода, мм²	от 0,2 до 2,5
Шаг выводов, мм	10
Количество выводов на контакте	1
Количество контактов	1 .. 24
Температура эксплуатации	-60..+85°С
Угловой подвод провода	

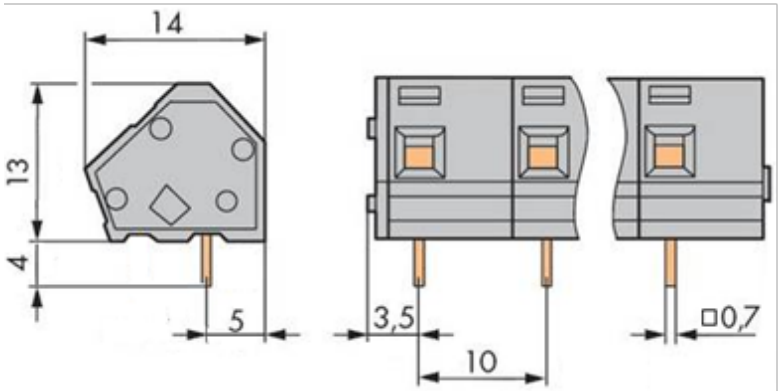

СКПП-2,5-10В-1(24)Х2-2(3)



Номинальный ток, А	16
Номинальное напряжение, В	550
Сечение провода, мм²	от 0,2 до 2,5
Шаг выводов, мм	10
Количество выводов на контакте	2
Количество контактов	1 .. 24
Температура эксплуатации	-60..+85°С
Вертикальный подвод провода	

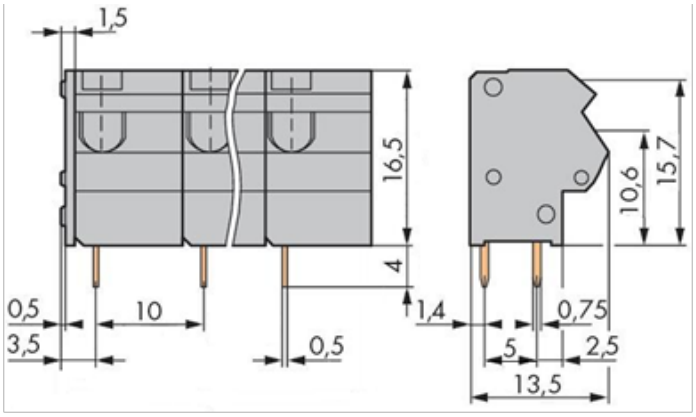

СКПП-2,5-10У-1(24)Х2-2(3)-Р



Номинальный ток, А	16
Номинальное напряжение, В	550
Сечение провода, мм²	от 0,2 до 2,5
Шаг выводов, мм	10
Количество выводов на контакте	2
Количество контактов	1 .. 24
Температура эксплуатации	-60..+85°С
Угловой подвод провода, рычаг	

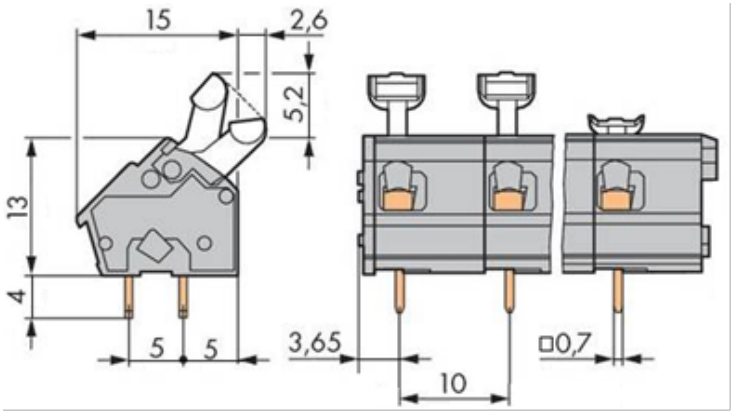

СОЕДИНИТЕЛЬ СКПФ

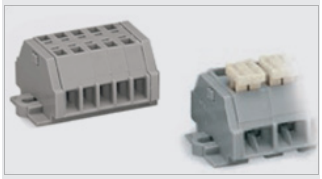

Соединители клеммные пружинные для печатного монтажа предназначены для работы в электрических цепях постоянного, переменного (частотой до 3МГц) и импульсного токов при напряжении со значением до 850 В. Обеспечивают подключение сигнальных и силовых линий (питания) на печатные платы.

КЛАССИФИКАЦИОННЫЕ ПРИЗНАКИ

СКПФ (СКПуФ)	1,5 (2,5)	1 (2;3 .. 12)	x 2(4)	2(3)	K
Тип соединителя					
Максимально допустимое сечение провода, мм²					
Количество контактов в соединителе					
Количество проводов, подключаемых к одному контакту					
Покрытие контакта: **2 - серебро;** **3 - олово.**					
Наличие встроенного приспособления для открытия пружины: **К - кнопка;** **отсутствие символа - без приспособления.**					

СОЕДИНИТЕЛЬ СКПФ

СКПФ-1,5-1(12)Х2-2(3)



Номинальный ток, А	15
Номинальное напряжение, В	300
Сечение провода, мм²	от 0,5 до 1,5
Шаг выводов, мм	5
Количество выводов на контакте	2
Количество контактов	1 .. 12
Температура эксплуатации	-60..+85°С
Горизонтальный подвод провода	

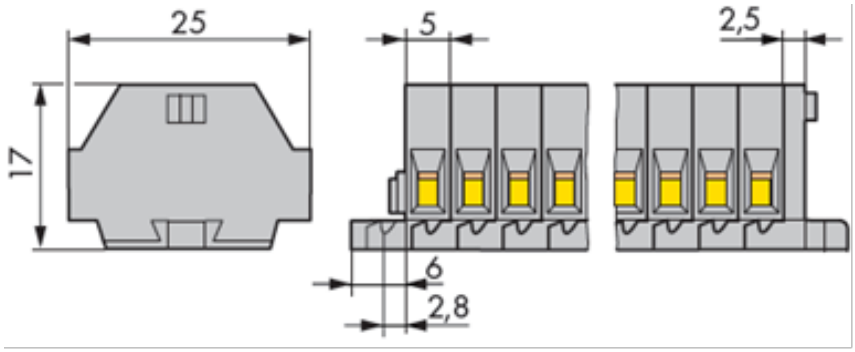

СКПФ-1,5-1(12)Х4-2(3)



Номинальный ток, А	15
Номинальное напряжение, В	300
Сечение провода, мм²	от 0,5 до 1,5
Шаг выводов, мм	8
Количество выводов на контакте	4
Количество контактов	1 .. 12
Температура эксплуатации	-60..+85°С
Горизонтальный подвод провода	

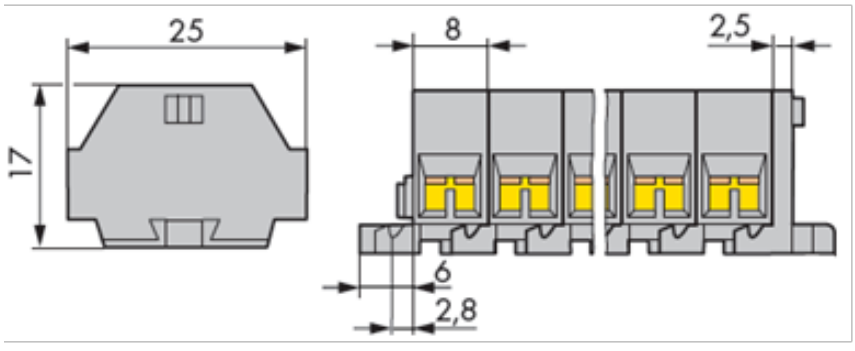

СКПУФ-2,5-1(12)Х2-2(3)-К



Номинальный ток, А	24
Номинальное напряжение, В	850
Сечение провода, мм²	от 0,5 до 2,5
Шаг выводов, мм	8
Количество выводов на контакте	2
Количество контактов	1 .. 12
Температура эксплуатации	-60..+85°С
Горизонтальный подвод провода, кнопка	

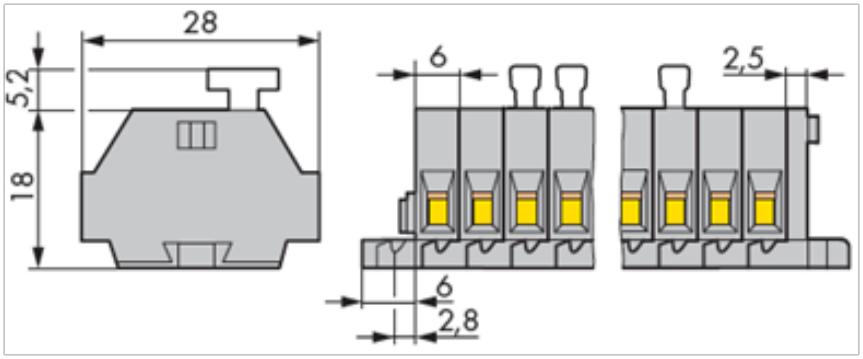

СКПУФ-2,5-1(12)Х4-2(3)-К



Номинальный ток, А	24
Номинальное напряжение, В	850
Сечение провода, мм²	от 0,5 до 2,5
Шаг выводов, мм	8
Количество выводов на контакте	4
Количество контактов	1 .. 12
Температура эксплуатации	-60..+85°С
Горизонтальный подвод провода, кнопка	

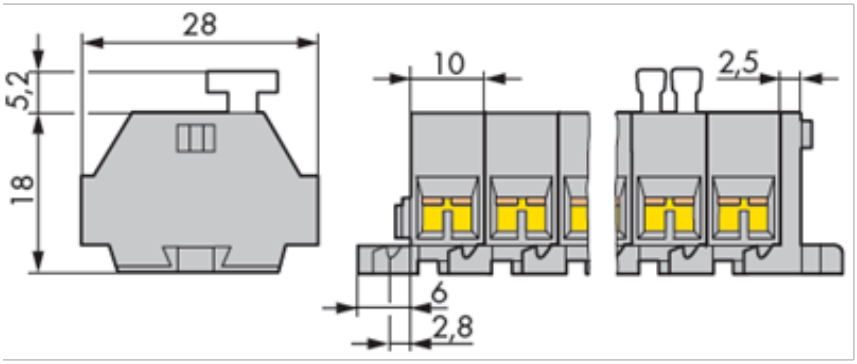

СКПФ-2,5-1(12)Х2-2(3)



Номинальный ток, А	24
Номинальное напряжение, В	850
Сечение провода, мм²	от 0,5 до 2,5
Шаг выводов, мм	6
Количество выводов на контакте	2
Количество контактов	1 .. 12
Температура эксплуатации	-60..+85°С
Горизонтальный подвод провода	

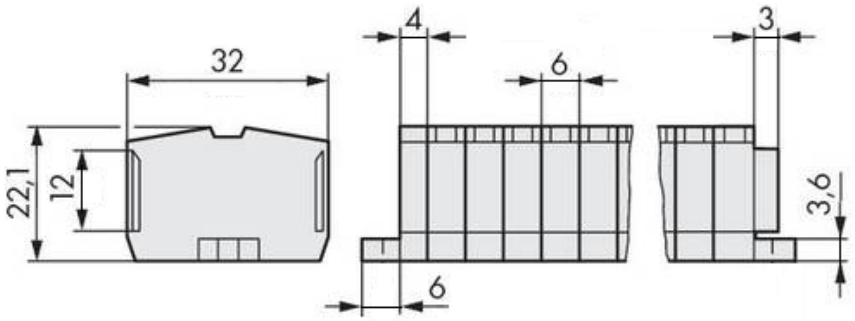

СКПФ-2,5-1(12)Х4-2(3)



Номинальный ток, А	24
Номинальное напряжение, В	850
Сечение провода, мм²	от 0,5 до 2,5
Шаг выводов, мм	8
Количество выводов на контакте	4
Количество контактов	1 .. 12
Температура эксплуатации	-60..+85°С
Горизонтальный подвод провода	

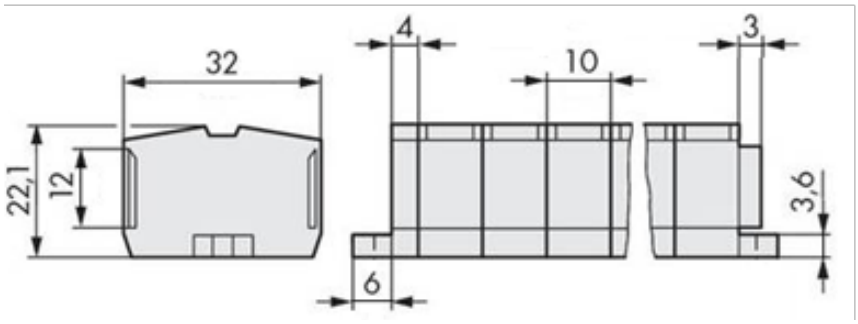

ПРОХОДНИК СИЛОВОЙ ПС



Проходники Силовые предназначены для подключения силовых линий (питания) на печатные платы.

КЛАССИФИКАЦИОННЫЕ ПРИЗНАКИ

ПС	1/2 (1/0)	В	В	6	2 (3)
Тип соединителя					
Количество контактов: **1 - один контакт под присоединение ответной части винтом;** **2 - два контакта под присоединение клемм гнездовых;** **0 - отсутствие контактов под присоединение клемм гнездовых.**					
Тип контакта: **В - штыревой**					
Способ монтажа: **В - врезание в металлизированные отверстия печатной платы**					
Количество выводов под монтаж в печатную плату					
Покрытие контакта: **2 - серебро;** **3 - олово.**					

ПРОХОДНИК СИЛОВОЙ ПС

ТЕХНИЧЕСКИЕ ХАРАКТЕРИСТИКИ

Способ монтажа	Press Fit
Номинальный ток, А	20
Номинальное напряжение, В	220
Температура эксплуатации	-60..+85°С

ПС-1/0В-В6-2(3)



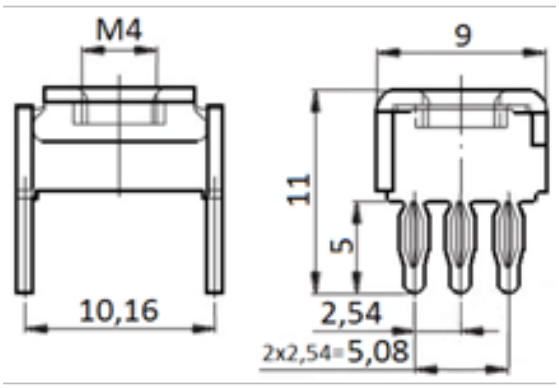

ПС-1/0В-В6-2(3)



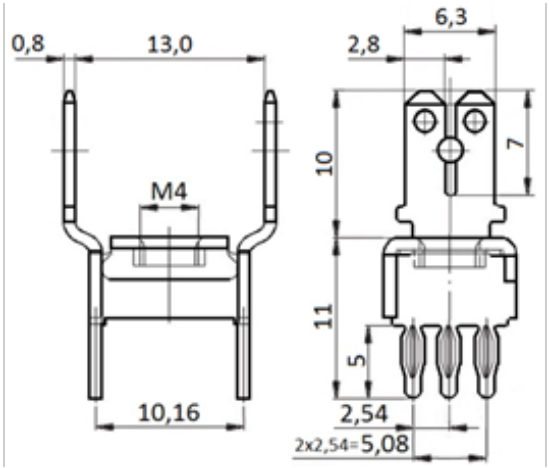

КЛЕММЫ ПРОХОДНЫЕ

ТЕХНИЧЕСКИЕ ХАРАКТЕРИСТИКИ

Устройства и комплектующие изделия предназначены для защиты электрических цепей автотракторного электрооборудования, монтожа жгутов, дистанционного управлениявыключателем аккумуляторных батарей, для комутации электрических цепей вентилятора отопителя салона автотранспорта, стеклоподъёмников и различных потребителей в технике с места водителя, дистанционного управления зеркалами заднего вида, крепления ламп осветительных приборов, присоединения электрооборудования автомобилей к электрооборудованию прицепов и полуприцепов.

Структура условного обозначения и норма упаковки
указаны в разделе каждого изделия.

БЛОКИ ПРЕДОХРАНИТЕЛЕЙ
БПР-2, БПР-2М, БПР-4, БПР-5-4



Блоки предохранителей предназначены для защиты электрических цепей автомобилей при перегрузках и коротких замыканиях. Блоки комплектуются плавкими вставками и ножевыми предохранителями.

ОСНОВНЫЕ ПАРАМЕТРЫ

Условное обозначение	БПР-2	БПР-2М	БПР-4	БПР-5-4
Номинальное напряжение, В	12-24			
Диапазон рабочих температур, °С	-55...+80			-60...+100
Степень защиты по ГОСТ 14254	IP10			
Разрыв электрической цепи при токе, привышающем номинальный: в 2 раза в 1,5 раза	0,15 - 5 с 0,75 - 1800 с			
Гарантийный срок эксплуатации, мес.	24			
Гарантийный срок хранения, лет	5			
Количество плавких вставок (предохранителей)	2	2	4	5 (4)
Надёжность	50 000 циклов вкл.			
Климатическое исполнение	«О»* «Т»**	«О»* «Т»**	«О»* «Т»**	«О»*
* Общеклиматическое исполнение **Тропическое исполнение				

БЛОКИ ПРЕДОХРАНИТЕЛЕЙ БПР-2, БПР-4



Норма упаковки: 30 шт.

Габаритные размеры, мм

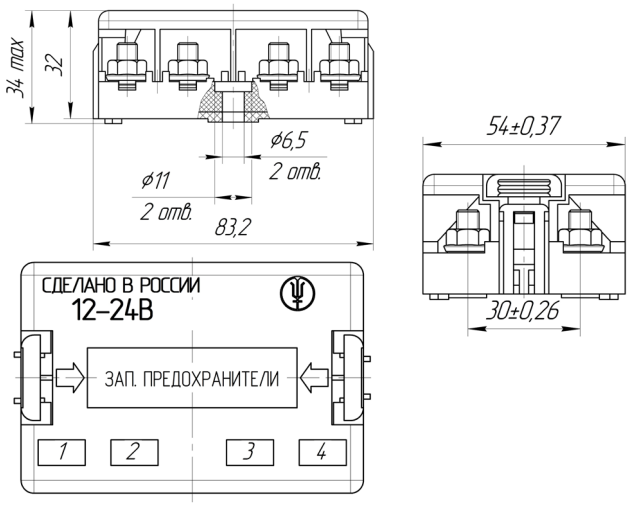

Блоки предохранителей БПР-2, БПР-4 предназначены для защиты электрических цепей автомобилей при перегрузках и коротких замыканиях. Выпускаются по Ф5.3722.001ТУ.

Обозначение блоков при заказе:
-Блок предохранителей БПР-2 4573731603 Ф5.3722.001ТУ
-Блок предохранителей БПР-4.06 Ф5.3722.001ТУ

Обозначение блоков	Условное обозначение блоков	Применяемые вставки				Электрическая схема №	Запасные вставки, шт.							
		1	2	3	4		125А	90А	60А	40А	30А	25А	15А	10А
Ф5.3722.001	БПР-4	60А	60А	40А	90А	1		1	1	1				
Ф5.3722.001-01	БПР-2	40А	-	-	60А	2			1	1				
Ф5.3722.001-02	БПР-2.01	40А	-	40А	10А	3				1				1
Ф5.3722.001-03	БПР-4Т	60А	60А	40А	90А	1		1	1	1				
Ф5.3722.001-04	БПР-2Т	40А	-	-	60А	2			1	1				
Ф5.3722.001-05	БПР-2.01Т	40А	-	40А	10А	3				1				1
Ф5.3722.001-06	БПР-2.02	40А	-	-	60А	4			1	1				
Ф5.3722.001-07	БПР-2.02Т	40А	-	-	60А	4			1	1				
Ф5.3722.001-08	БПР-4.01	90А	40А	40А	90А	5		1		1				
Ф5.3722.001-09	БПР-2.03	40А	-	-	90А	6		1		1				
Ф5.3722.001-10	БПР-4.02	40А	40А	10А	40А	7				2				1
Ф5.3722.001-11	БПР-4.03	60А	40А	40А	90А	8		1	1	1				
Ф5.3722.001-12	БПР-4.04	60А	90А	90А	60А	9		1	1					
Ф5.3722.001-13	БПР-4.05	90А	25А	40А	90А	10		1		1		1		
Ф5.3722.001-14	БПР-4.06	90А	15А	40А	90А	11		1		1			1	
Ф5.3722.001-15	БПР-4.07	60А	30А	60А	30А	12			1		1			
Ф5.3722.001-16	БПР-4.08	60А	30А	40А	90А	13		1	1	1				
Ф5.3722.001-17	БПР-4.09	60А	40А	60А	25А	14			1	1		1		
Ф5.3722.001-18	БПР-4.10	125А	90А	40А	30А	15	1	1		1	1			
Ф5.3722.001-19	БПР-4.11	60А	90А	90А	60А	16		1	1					
Ф5.3722.001-20	БПР-4.12	90А	90А	40А	40А	17		1		1				
Ф5.3722.001-21	БПР-4.13	125А	60А	60А	125А	18	1		1					
Ф5.3722.001-22	БПР-4.14	125А	90А	40А	30А	19	1	1		1	1			
Ф5.3722.001-23	БПР-4.15	90А	90А	60А	40А	20		1	1	1				
Ф5.3722.001-24	БПР-4.16	10А	15А	25А	25А	21						1	1	1

БЛОКИ ПРЕДОХРАНИТЕЛЕЙ
БПР-2, БПР-2М, БПР-4, БПР-5-4

Обозначение блоков	Условное обозначение блоков	Применяемые вставки				Электрическая схема №	Запасные вставки, шт.								
		1	2	3	4		150А	125А	90А	60А	40А	30А	25А	15А	10А
Ф5.3722.001-25	БПР-4.17	40А	60А	60А	90А	22			1	1	1				
Ф5.3722.001-26	БПР-4.18	25А	25А	25А	90А	23			1				2		
Ф5.3722.001-27	БПР-4.19	60А	90А	40А	30А	24			1	1	1	1			
Ф5.3722.001-28	БПР-4.20	30А	30А	30А	30А	25						4			
Ф5.3722.001-29	БПР-4.21	30А	30А	30А	10А	26						3			1
Ф5.3722.001-30	БПР-4.22	150А	90А	40А	30А	27	1		1		1	1			
Ф5.3722.001-31	БПР-4.23	150А	90А	40А	30А	28	1		1		1	1			

СХЕМЫ ЭЛЕКТРИЧЕСКИЕ

Схема №1
БПР-4 , БПР-4.Т

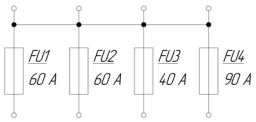

Схема №2
БПР-2.01, БПР-2.01Т

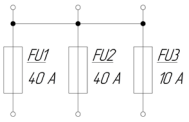

Схема №3
БПР-2.01, БПР-2.01Т

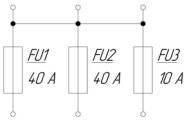

Схема №4
БПР-2.02 , БПР-2.02Т

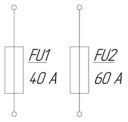

Схема №5
БПР-4.01

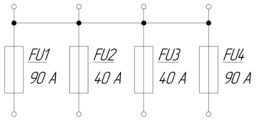

Схема №6
БПР-2.03

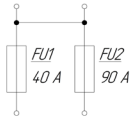

Схема №7
БПР-4.02

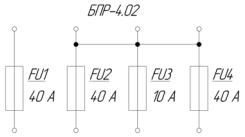

Схема №8
БПР-4.03

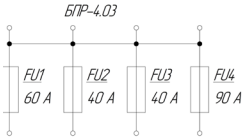

Схема №9
БПР-4.04

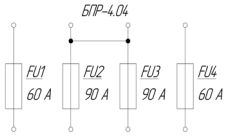

Схема №10
БПР-4.05

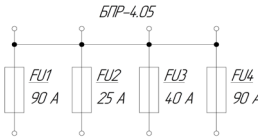

Схема №11
БПР-4.06

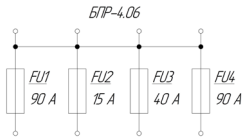

Схема №12
БПР-4.07

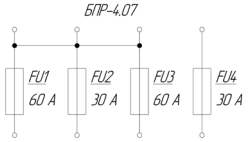

Схема №13
БПР-4.08

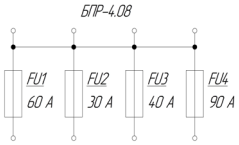

Схема №14
БПР-4.09

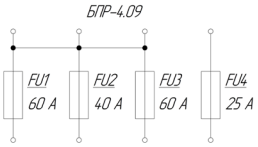

Схема №15
БПР-4.10

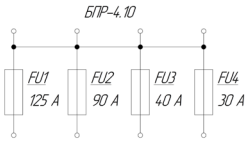

Схема №16
БПР-4.11

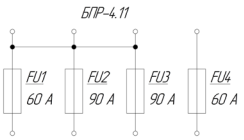

Схема №17
БПР-4.12

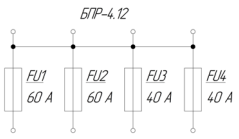

Схема №18
БПР-4.13

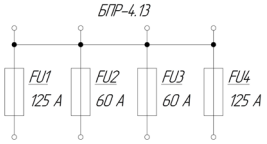

Схема №19
БПР-4.14

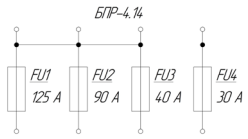

Схема №20
БПР-4.15

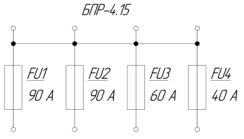

Схема №21
БПР-4.16

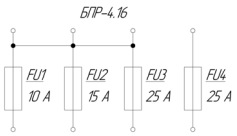

Схема №22
БПР-4.17

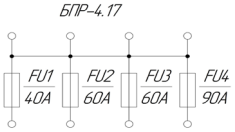

Схема №23
БПР-4.18

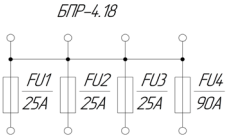

Схема №24
БПР-4.19

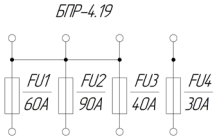

Схема №25
БПР-4.20

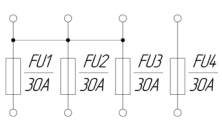

Схема №26
БПР-4.21

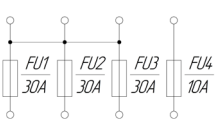

Схема №27
БПР-4.22

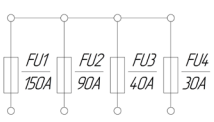

Схема №28
БПР-4.23

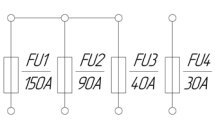

БЛОКИ ПРЕДОХРАНИТЕЛЕЙ
БПР-2, БПР-2М, БПР-4, БПР-5-4

БЛОКИ ПРЕДОХРАНИТЕЛЕЙ БПР-2М



Норма упаковки: 138 шт.

Габаритные размеры, мм

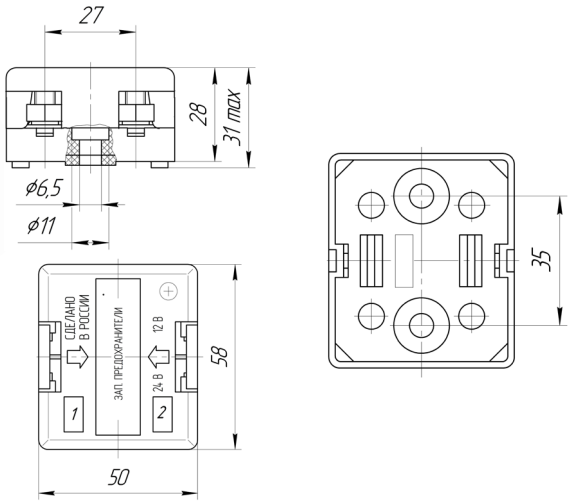

Блоки предохранителей БПР-2М предназначены для защиты электрических цепей автомобилей при перегрузках и коротких замыканиях. Выпускаются по Ф5.3722.001ТУ.

Обозначение блоков при заказе:
- Блок предохранителей БПР-2М5 Ф5.3722.001ТУ

Обозначение блоков	Условное обозначение блоков	Применяемые вставки		Электрическая схема №	Запасные вставки, шт.							
		1	2		125А	90А	60А	40А	30А	25А	15А	10А
Ф5.3722.005	БПР-2М	40А	60А	1			1	1				
Ф5.3722.005-01	БПР-2МТ	40А	60А	1			1	1				
Ф5.3722.005-02	БПР-2М1	60А	90А	2		1	1					
Ф5.3722.005-03	БПР-2М1Т	60А	90А	2		1	1					
Ф5.3722.005-04	БПР-2М2	10А	40А	3				1				1
Ф5.3722.005-05	БПР-2М3	40А	90А	4		1		1				
Ф5.3722.005-06	БПР-2М4	60А	60А	5			1					
Ф5.3722.005-07	БПР-2М5	90А	60А	6		1	1					
Ф5.3722.005-08	БПР-2М6	90А	90А	7		2						
Ф5.3722.005-09	БПР-2М7	30А	60А	8			1		1			
Ф5.3722.005-10	БПР-2М8	25А	40А	9				1		1		
Ф5.3722.005-11	БПР-2М9	90А	60А	10		1	1					
Ф5.3722.005-12	БПР-2М10	125А	90А	11	1	1						
Ф5.3722.005-13	БПР-2М11	40А	125А	12	1			1				
Ф5.3722.005-14	БПР-2М12	10А	90А	13	1	1						

СХЕМЫ ЭЛЕКТРИЧЕСКИЕ

Схема №1
БПР-2М, БПР-2МТ

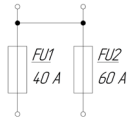

Схема №2
БПР-2М1, БПР-2М1Т

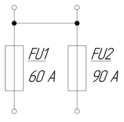

Схема №3
БПР-2М2

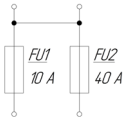

Схема №4
БПР-2М3

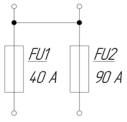

Схема №5
БПР-2М4

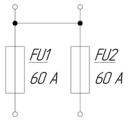

Схема №6
БПР-2М5

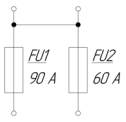

Схема №7
БПР-2М6

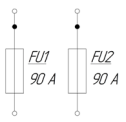

Схема №8
БПР-2М7

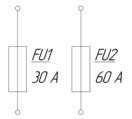

Схема №9
БПР-2М8

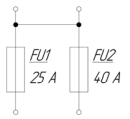

Схема №10
БПР-2М9

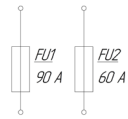

Схема №11
БПР-2М10

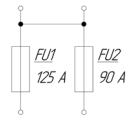

Схема №12
БПР-2М11

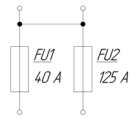

Схема №13
БПР-2М12

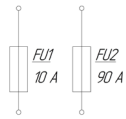

БЛОКИ ПРЕДОХРАНИТЕЛЕЙ БПР-5-4



Норма упаковки: 18 шт.

Габаритные размеры, мм

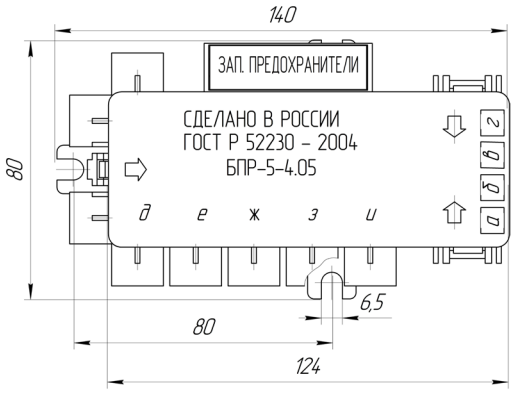

Расположение предохранителей

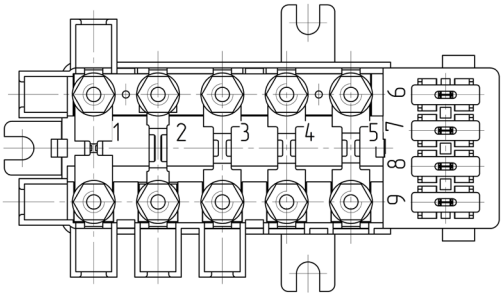

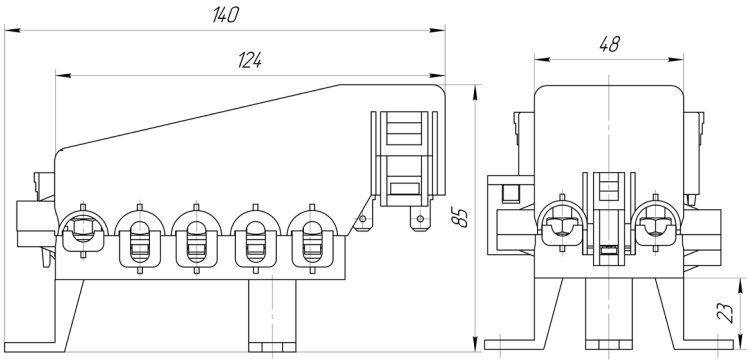

Блоки предохранителей БПР-5-4 предназначены для защиты электрических цепей автомобилей при перегрузках и коротких замыканиях. Блоки комплектуются пластинчатыми вставками плавкими и предохранителями ножевого типа. Выпускаются по Ф5.3722.003ТУ.

Обозначение блоков при заказе:
- Блок предохранителей БПР-5-4 Ф5.3722.003ТУ

Обозначение блоков	Условное обозначение блоков	Маркировка на крышке БПР номинального тока вставок плавких и предохранителей ножевого типа									Запасные предохранители ножевого типа	Запасные вставки плавкие
		а	б	в	г	д	е	ж	з	и		
Ф5.3722.003	БПР-5-4	10А	10А	15А	20А	90А	40А	60А	60А	60А	10А,15А,20А	40А,60А,90А
Ф5.3722.003-01	БПР-5-4.01	25А	25А	15А	15А	90А	40А	60А	60А	60А	15А,25А	40А,60А,90А
Ф5.3722.003-02	БПР-5-4.02	15А	30А	25А	20А	90А	40А	60А	60А	60А	-	40А,60А,90А
Ф5.3722.003-03	БПР-5-4.02М	15А	20А	25А	20А	30А	40А	60А	90А	60А	-	40А,60А, 90А,30А
Ф5.3722.003-04	БПР-5-4.03	15А	10А	5А	5А	90А	30А	60А	90А	90А	-	60А, 90А-2шт. 30А-2шт.
Ф5.3722.003-05	БПР-5-4.04	15А	20А	25А	20А	60А	30А	60А	90А	60А	-	60а-3шт., 90А,30А
Ф5.3722.006-06	БПР-5-4.05	15А	20А	25А	20А	60А	30А	60А	60А	60А	-	60А-3шт., 30А

СХЕМА ЭЛЕКТРИЧЕСКАЯ ПО РАСПОЛОЖЕНИЮ ПРЕДОХРАНИТЕЛЕЙ

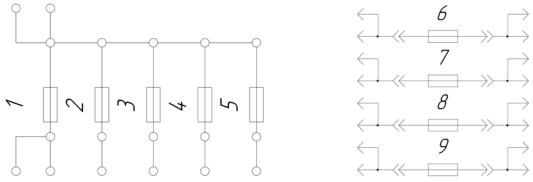

БЛОКИ ПРЕДОХРАНИТЕЛЕЙ БПР-3, БПР-9, БПР-13

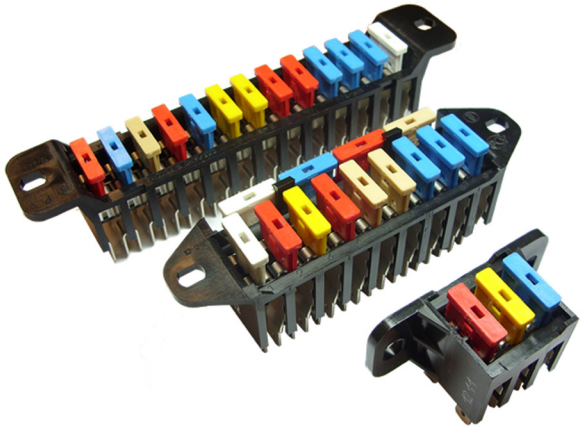

Блоки предохранителей БПР-3, БПР-9, БПР-13 предназначены для защиты электрических цепей автомобилей при перегрузках и коротких замыканиях, укомплектованы предохранителями серии «Норма».

ОСНОВНЫЕ ПАРАМЕТРЫ

Условное обозначение	БПР-3	БПР-9	БПР-13
Номинальное напряжение, В	12-24		
Диапазон рабочих температур, °С	-55...+80		
Степень защиты по ГОСТ 14254	IP00		
Гарантийный срок эксплуатации, мес.	24		
Гарантийный срок хранения, лет	5		
Количество предохранителей	3	9	13
Надёжность	50 000 циклов вкл.		
Климатическое исполнение	«У»*, «Т»**		

* Умеренное климатическое исполнение
**Тропическое исполнение

БЛОКИ ПРЕДОХРАНИТЕЛЕЙ БПР-3

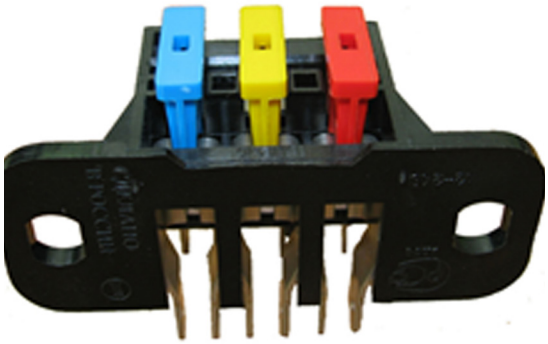

Норма упаковки: 100 шт.

Габаритные размеры, мм

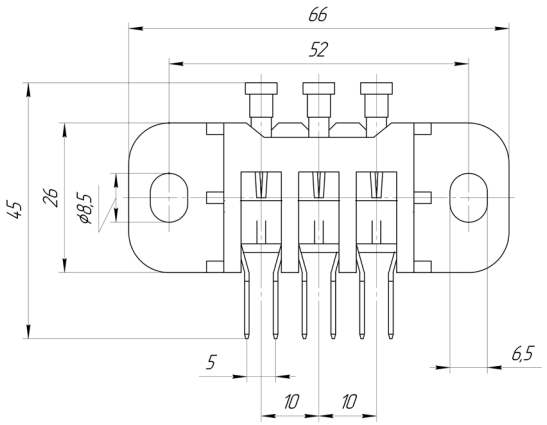

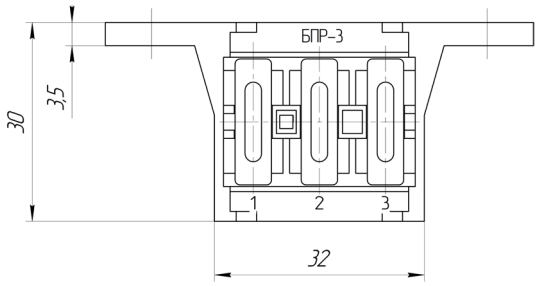

Блоки предохранителей БПР-3 предназначены для защиты электрических цепей автомобилей при перегрузках и коротких замыканиях. Выпускаются по Ф54.811.000ТУ.

Обозначение блоков при заказе:
-Блок предохранителей БПР-3.01 45 7373 1733 Ф5.3722.001ТУ

Обозначеие блоков	Условное обозначение блоков	Применяемые предохранители	Электрическа схема, №
Ф5.3722.000	БПР-3	5А, 20А, 25А	1
Ф5.3722.000-01	БПР-3.01	5А, 10А, 25А	2
Ф5.3722.000-02	БПР-3.02	10А, 10А, 20А	3
Ф5.3722.000-03	БПР-3.03	5А, 15А, 5А	4

СХЕМЫ ЭЛЕКТРИЧЕСКИЕ

Схема №1
БПР–3

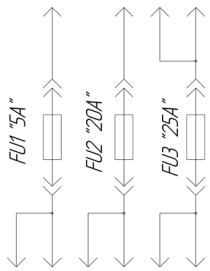

Схема №2
БПР–3.01

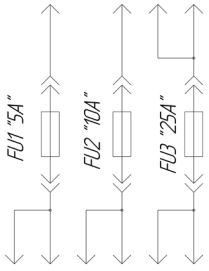

Схема №3
БПР–3.02

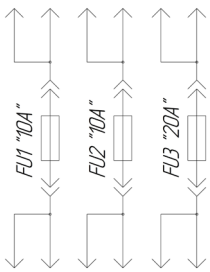

Схема №4
БПР–3.03

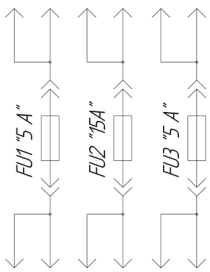

БЛОКИ ПРЕДОХРАНИТЕЛЕЙ БПР-9

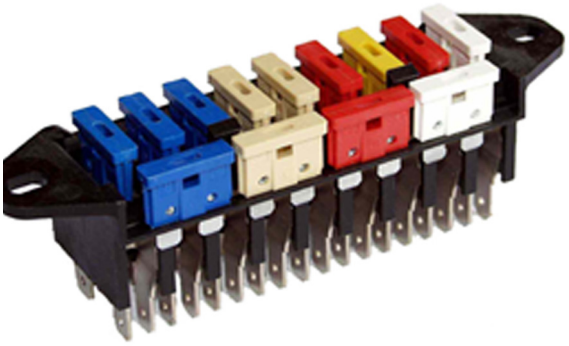

Норма упаковки: 100 шт.

Габаритные размеры, мм

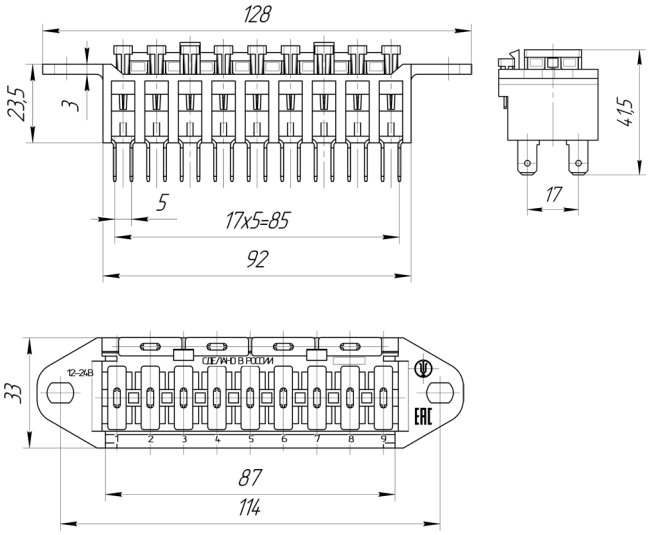

Блоки предохранителей БПР-9 предназначены для защиты электрических цепей автомобилей при перегрузках и коротких замыканиях. Выпускаются по Ф54.811.000ТУ.

Обозначение блоков при заказе:
-Блок предохранителей БПР-3.01 45 7373 1619 Ф54.811.000ТУ

Обозначение блоков	Условное обозначение блоков	Маркировка на крышке БПР номинального тока вставок плавких и предохранителей ножевого типа									Запасные предохранители
		1	2	3	4	5	6	7	8	9	
Ф5.3722.002	БПР-9	25А	10А	20А	10А	5А	5А	15А	15А	15А	5А, 10А, 15А, 25А
Ф5.3722.002-01	БПР-9.01	30А	20А	20А	15А	10А	10А	10А	5А	5А	10А, 10А, 15А, 20А
Ф5.3722.002-02	БПР-9.02	15А	15А	15А	15А	15А	15А	15А	15А	15А	15А, 15А, 15А, 15А
Ф5.3722.002-03	БПР-9.03	7,5А	7,5А	7,5А	7,5А	7,5А	7,5А	7,5А	7,5А	7,5А	7,5А. 7,5А. 7,5А. 7,5А
Ф5.3722.002-04	БПР-9.04	7,5А	7,5А	15А	25А	7,5А	15А	7,5А	15А	15А	15А, 25А, 7,5А. 7,5А
Ф5.3722.002-05	БПР-9.05	-	-	-	-	-	-	-	-	-	-

СХЕМА ЭЛЕКТРИЧЕСКАЯ

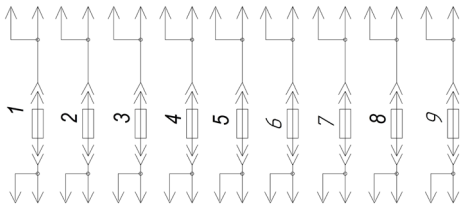

БЛОКИ ПРЕДОХРАНИТЕЛЕЙ БПР-13



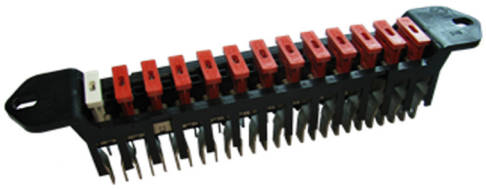

Норма упаковки: БПР-13 (36 шт.),
отстальные БПР-13.0... по 60 шт.

Габаритные размеры, мм

Рисунок 1

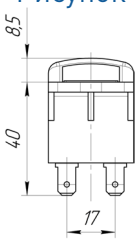

Рисунок 3

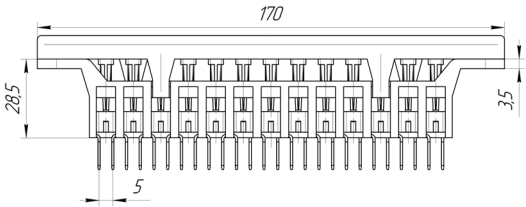

Рисунок 2

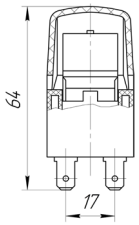

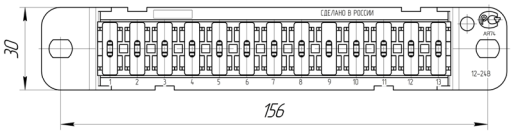

Рисунок 4

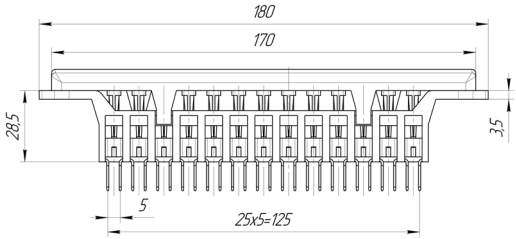

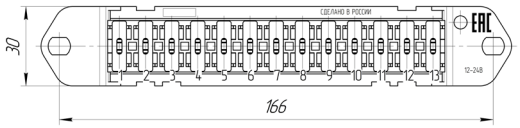

Блоки предохранителей БПР-13 предназначены для защиты электрических цепей автомобилей при перегрузках и коротких замыканиях. Выпускаются по Ф5.3722.003ТУ.

Обозначение блоков при заказе:
-Блок предохранителей БПР-13 Ф54.811.000ТУ
-Блок предохранителей БПР-13.06 Ф54.811.000ТУ

Обозначение блоков	Условное обозначение блоков	Предохранители по порядку номера мест в блоке													Рис.	Примечание о поставке крышки БПР
		1	2	3	4	5	6	7	8	9	10	11	12	13		
Ф54.811.000	БПР-13	25А	15А	15А	15А	10А	10А	20А	20А	20А	10А	5А	15А	10А	3	Без крышки
-01	БПР-13Т															
-02	БПР-13.01															С крышкой Ф58.040.009
-03	БПР-13.01Т															
-13	БПР-13.01.01	25А	15А	15А	10А	10А	15А	20А	20А	15А	10А	5А	15А	10А	1, 3	
-04	БПР-13.02	25А	5А	7,5А	10А	7,5А	5А	7,5А	10А	20А	7,5А	15А	5А	20А	3	Без крышки
-05	БПР-13.03	20А	20А	10А	10А	10А	10А	10А	10А	10А	20А	20А	10А	10А	1, 4	С крышкой Ф58.040.009
-10	БПР-13.03.01	15А	10А	10А	10А	10А	10А	10А	10А	10А	10А	15А	10А	10А	1, 4	
-11	БПР-13.03.02	15А	10А	10А	15А	10А	15А	15А	15А	15А	10А	10А	10А	10А	1, 4	
-12	БПР-13.03.03	15А	10А	15А	15А	10А	10А	10А	10А	10А	10А	10А	10А	10А	1, 4	
-22	БПР-13.03.04	15А	10А	15А	15А	10А	15А	15А	15А	15А	10А	10А	10А	10А	1, 4	
-23	БПР-13.03.05	15А	10А	15А	15А	10А	10А	10А	10А	10А	5А	10А	5А	10А	1, 4	
-06	БПР-13.04	10А	10А	10А	10А	10А	5А	5А	10А	10А	10А	10А	25А	10А	1, 4	
-17	БПР-13.04.01	10А	10А	10А	10А*	10А	5А	5А	10А	10А	10А*	10А	25А	10А	2, 4	С крышкой Ф58.040.017
-07	БПР-13.05	25А	5А	5А	5А	5А	5А	10А	10А	10А	10А	15А	10А	10А	1, 4	С крышкой Ф58.040.009
-18	БПР-13.05.01	25А	5А	5А	5А	5А	5А	10А	10А*	10А*	10А*	15А	10А	10А	2, 4	С крышкой Ф58.040.017
-08	БПР-13.06	25А	5А	15А	25А	5А	5А	5А	5А	10А	10А	5А	20А	10А	1, 4	С крышкой Ф58.040.009
-27	БПР-13.06.01	25А	5А	15А	25А	5А	5А	5А	5А	10А	10А	5А	20А	10А	2, 4	С крышкой Ф58.040.017

БЛОКИ ПРЕДОХРАНИТЕЛЕЙ БПР-3, БПР-9, БПР-13

Обозначение блоков	Условное обозначение блоков	Предохранители по порядку номера мест в блоке													Рис.	Примечание о поставке крышки БПР
		1	2	3	4	5	6	7	8	9	10	11	12	13		
Ф54.811.000	БПР-13															
-09	БПР-13.07	25А	15А	15А	10А	10А	10А	20А	5А	10А	10А	5А	15А	15А	4	Без крышки
-14	БПР-13.08	7,5А	7,5А	7,5А	7,5А	7,5А	15А	7,5А	7,5А	7,5А	7,5А	15А	25А	7,5А	1, 4	С крышкой Ф58.040.009
-15	БПР-13.09	30А	30А	20А	20А	20А	15А	15А	10А	10А	10А	10А	5А	5А	1, 3	
-40	БПР-13.09.01	-	-	-	-	-	-	-	-	-	-	-	-	-	1, 3	
-16	БПР-13.10	15А	10А	15А	5А	5А	10А	15А	5А	5А	5А	5А	5А	10А	1, 3	
-19	БПР-13.11	10А	15А	10А	5А	15А	15А	15А	10А	10А	10А	5А	5А	5А	3	Без крышки
-20	БПР-13.12	25А	15А	15А	10А	10А	10А	20А	20А	15А	10А	5А	15А	10А	3	
-21	БПР-13.13	25А	5А	15А	25А	5А	5А	5А	20А	20А	20А	20А	20А	20А	1, 4	С крышкой Ф58.040.009
-28	БПР-13.13.01	25А	5А	15А	25А	5А	5А	5А	20А	20А	20А	20А	20А	20А	2, 4	С крышкой Ф58.040.017
-24	БПР-13.14	10А	10А	10А	10А	10А	15А	15А	20А	15А	15А	10А	20А	25А	1, 4	С крышкой Ф58.040.009
-25	БПР-13.15	25А	7,5А	7,5А	7,5А	7,5А	10А	5А	5А	5А	20А	10А	15А	10А	1, 4	
-26	БПР-13.16	25А	5А	10А	5А	5А	10А	10А	20А	15А	15А	15А	15А	15А	1, 4	
-29	БПР-13.17	25А	5А	**	5А	5А	5А	10А	10А	10А	10А	15А	10А	10А	1, 4	
-30	БПР-13.18	20А	5А	10А	15А	5А	5А	15А	25А	25А	25А	25А	25А	10А	3	Без крышки
-31	БПР-13.19	20А	5А	5А	15А	20А	10А	20А	20А	10А	10А	20А	25А	15А	3	
-32	БПР-13.20	25А	10А	15А	10А	10А	10А	20А	20А	15А	10А	5А	15А	20А	1, 3	С крышкой Ф58.040.009
-35	БПР-13.20Т	25А	10А	15А	10А	10А	10А	20А	20А	15А	10А	5А	15А	20А	1, 3	
-33	БПР-13.21	15А	15А	15А	15А	10А	10А	10А	10А	10А	10А	10А	10А	10А	3	Без крышки
-34	БПР-13.22	10А	10А	10А	10А	10А	10А	10А	15А	10А	10А	10А	10А	10А	3	
-36	БПР-13.23	5А	5А	10А	10А	5А	5А	5А	5А	10А	20А	20А	30А	30А	1, 3	С крышкой Ф58.040.009
-37	БПР-13.24	5А	5А	10А	10А	10А	5А	7,5А	7,5А	7,5А	7,5А	5А	10А	20А	1, 3	
-38	БПР-13.25	7,5А	5А	7,5А	10А	10А	10А	15А	10А	15А	7,5А	7,5А	10А	5А	1, 4	
-39	БПР-13.26	5А	10А	7,5А	15А	7,5А	15А	15А	15А	10А	7,5А	7,5А	5А	5А	1, 4	
-41	БПР-13.27	20А	5А	15А	7,5А	15А	10А	5А	20А	10А	5А	5А	25А	15А	3	Без крышки

* - Автоматические выключатели 1610-21-10А производства фирмы Е-Т-А (Германия).
** - Резистр Р-430 (Ф5.3709.002) производства АО «Завод «Копир»

В блоках применяются:
- предохранители серии «Норма», следующих цветов и номиналов: 5 А - светло-коричневый, 7,5 А - коричневый, 10 А - красный, 15 А - синий, 20 А - желтый, 25 А - белый, 30 А – зеленый, производства АО «Завод «Копир».

Подключение блоков предохранителей БПР-13 к бортовой сети автомобиля производится при помощи одиночных гнездовых контактов 202612 (202613), и четырёх гнездовых колодок: Ф57.830.014, Ф57.830.015, Ф57.830.016, Ф57.830.017.

СХЕМЫ ЭЛЕКТРИЧЕСКИЕ

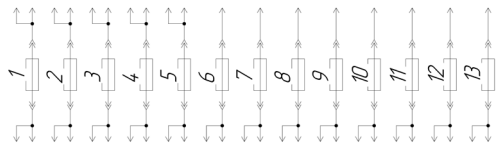

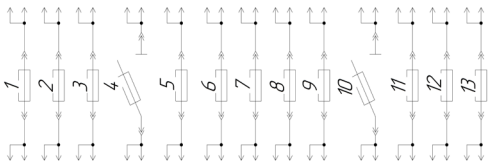

Схема применяется в блоках:

БПР-13	БПР-13.01Т	БПР-13.12
БПР-13Т	БПР-13.01.01	БПР-13.20
БПР-13.01	БПР-13.07	БПР-13.20Т

Схема применяется в блоке: БПР-13.04.01

БЛОКИ ПРЕДОХРАНИТЕЛЕЙ БПР-3, БПР-9, БПР-13

СХЕМЫ ЭЛЕКТРИЧЕСКИЕ

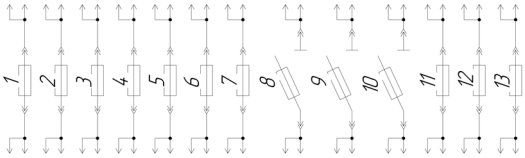

Схема применяется в блоке: БПР-13.05.01

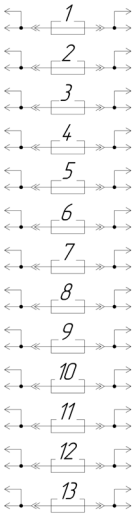

Схема применяется в блоках:

БПР-13.02	БПР-13.03.04	БПР-13.06.01	БПР-13.13	БПР-13.17	БПР-13.23
БПР-13.03	БПР-13.03.05	БПР-13.08	БПР-13.13.01	БПР-13.18	БПР-13.24
БПР-13.03.01	БПР-13.04	БПР-13.09	БПР-13.14	БПР-13.19	БПР-13.25
БПР-13.03.02	БПР-13.05	БПР-13.10	БПР-13.15	БПР-13.21	БПР-13.26
БПР-13.03.03	БПР-13.06	БПР-13.11	БПР-13.16	БПР-13.22	БПР-13.27

Блоки предохранителей БПР-3, БПР-9 и БПР-13 дополнительно могут комплектоваться запасными наборами предохранителей представленных в таблице «Комплекты запасных предохранителей».

Обозначение при заказе:Ф54.160.201-06.
Норма упаковки 500шт. в коробке.

ПАКЕТ

Рисунок 1

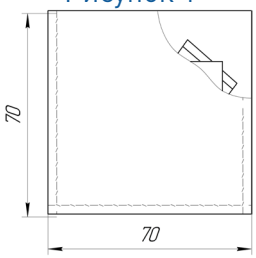

Рисунок 2

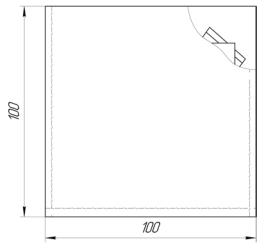

ПИНЦЕТ

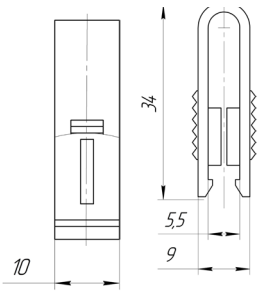

КОМПЛЕКТЫ ЗАПАСНЫХ ПРЕДОХРАНИТЕЛЕЙ

Обозначение	Количество и номиналы предохранителей							Пинцет	Рис.
	5А	10А	15А	20А	25А	7,5А	30А		
Ф54.160.201	1	2	2	2	1			1	1
Ф54.160.201-01	2	2	1	1	1	2		1	1
Ф54.160.201-02	2	3	1	1				1	1
Ф54.160.201-03	1	5			1			1	1
Ф54.160.201-04	2	3	1		1			1	1
Ф54.160.201-05	2	2	1	1	1			1	1
Ф54.160.201-06		5	1					1	1
Ф54.160.201-07		3	3					1	1
Ф54.160.201-08	1	10		1		3	3	1	2
Ф54.160.201-09	1	10		1		3	2	1	2
Ф54.160.201-10			1		1	3		1	1
Ф54.160.201-11	1	2	1	2			1	1	1
Ф54.160.201-12	4	2	2					1	1
Ф54.160.201-13	2		1	3	1			1	1
Ф54.160.201-14		3	4					1	1
Ф54.160.201-15	1	4	1					1	1
Ф54.160.201-16		2	2	1	1			1	1
Ф54.160.201-17	2	1	3	1	1			1	1
Ф54.160.201-18	2	4	2	3			2		1
Ф54.160.201-19	3	3	4	1	2				1

Пинцет: Обозначение при заказе: Ф57.199.000.
Норма упаковки 1000шт. в пакете.

БЛОКИ ПРЕДОХРАНИТЕЛЕЙ БПР-8



Норма упаковки: 35 шт.

Габаритные размеры, мм

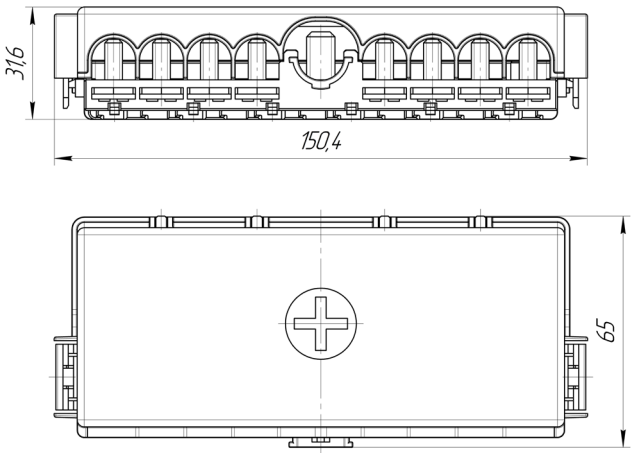

Вид без крышки

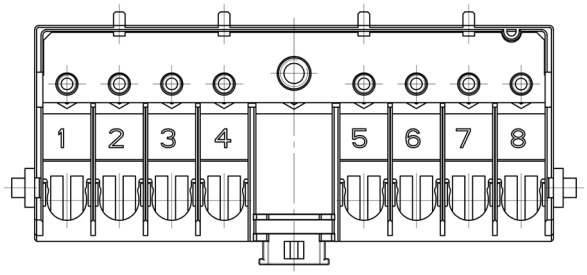

Блоки предохранителей БПР-8, БПР-8Т предназначены для монтажа и подключения предохранителей пластинчатого типа.

Обозначение блоков при заказе:
-БПР-8 КДПА.453777.001
-БПР-8Т КДПА.453777.001-01

ОСНОВНЫЕ ПАРАМЕТРЫ

1.Номинальное напряжение 12-24В

2.Климатическое исполнение «Т»

3.Повышенная рабочая температура среды плюс 100 °С

4.Пониженная рабочая температура среды минус 55 °С

5.Корпус устойчив к воздействию соляного тумана.

6.Гарантийный срок эксплуатации корпуса и монтажных частей соответствует гарантийному сроку автомобиля, но не более 24 месяцев с даты ввода изделия в эксплуатацию.

7.Гарантийный срок хранения корпуса и монтажных частей 5 лет.

КОРПУСА РЕЛЕ И ПРЕДОХРАНИТЕЛЕЙ

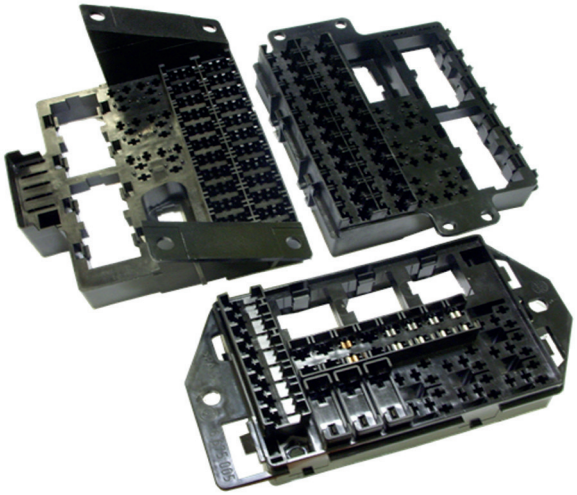

Корпуса реле и предохранителей предназначены для монтажа и подключения различных бортовых реле и предохранителей ножевого типа, в бортовых сетях автомобилей.

ОСНОВНЫЕ ПАРАМЕТРЫ

1.Номинальное напряжение 12В

2.Климатическое исполнение «У,Т»

3.Повышенная рабочая температура среды плюс 100 °С

4.Пониженная рабочая температура среды минус 55 °С

5.Корпус устойчив к воздействию соляного тумана.

6.Гарантийный срок эксплуатации корпуса и монтажных частей соответствует гарантийному сроку автомобиля, но не более 24 месяцев с даты ввода изделия в эксплуатацию при гарантийной наработке не более 50 тыс. км пробега автомобиля.

7.Гарантийный срок хранения корпуса и монтажных частей 5 лет.

КОРПУС Ф57.800.072

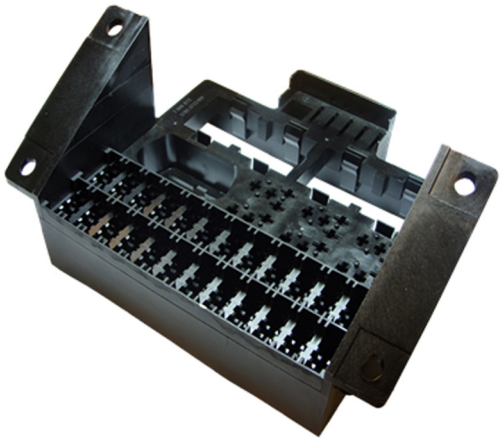

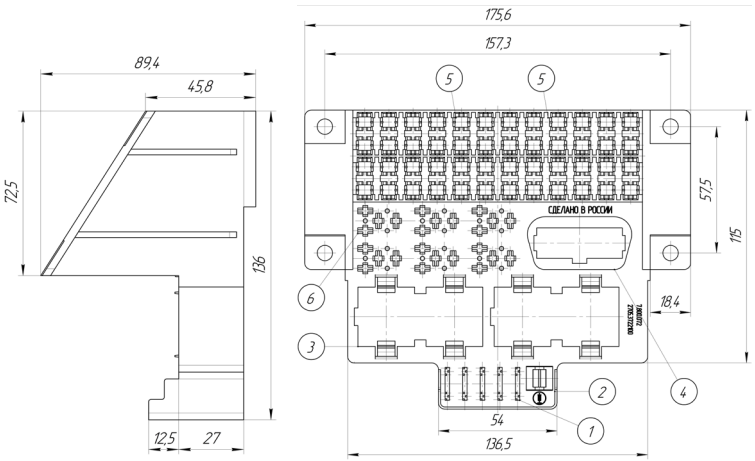

Обозначение при заказе: Ф57.800.072.
Норма упаковки 10шт. в коробке.

1. Место установки запасных предохранителей.

2. Место установки пинцета.

3. Место установки колодок предохранителей Ф57.830.092 либо колодок реле Ф57.830.094 и/или Ф57.830.116.

4. Место установки колодки диагностики Ф57.830.093.

5. Место установки губок Ф57.742.006 или Ф57.742.006-01 или Ф57.742.006-02.

6. Место установки контактов 927824-2 ф.AMP.

КОМПЛЕКТАЦИЯ КОРПУСОВ РЕЛЕ И ПРЕДОХРАНИТЕЛЕЙ

КОЛОДКА ПРЕДОХРАНИТЕЛЕЙ Ф57.830.092

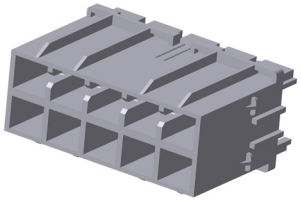

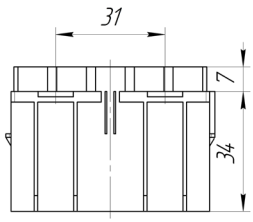

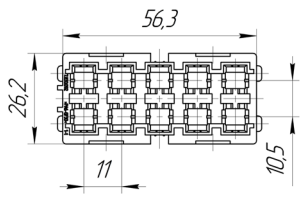

Обозначение при заказе:Ф57.800.092. Норма упаковки 200шт. в коробке.

Применяемые контакты - Ф57.742.006 (АО «Завод «Копир»),
- 880397-2, 880398-2, 880399-2, 880547 (ф. AMP Грммания)



КОЛОДКА ДИАГНОСТИКИ Ф57.830.093

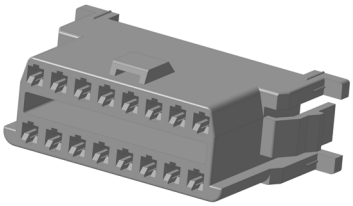

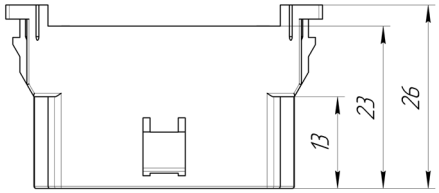

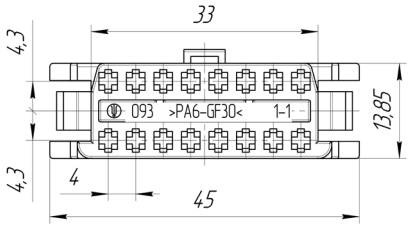

Обозначение при заказе:Ф57.800.093. Норма упаковки 900шт. в коробке.

Применяемый контакт 968052-1 (ф. AMP Грммания)



КОЛОДКА РЕЛЕ Ф57.830.094

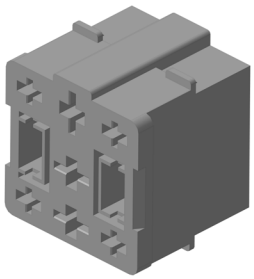

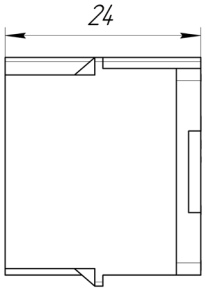

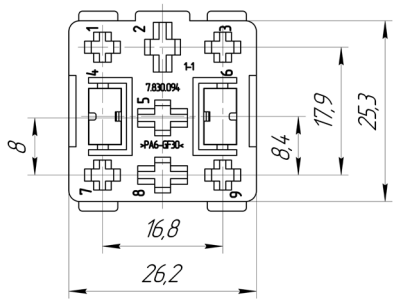

Обозначение при заказе:Ф57.800.094. Норма упаковки 800шт. в коробке.

Применяемые контакты - Ф57.732.044 (АО «Завод «Копир»),
- 927771-3 и 927824-2 (ф. AMP Грммания)





КОЛОДКА РЕЛЕ Ф57.830.116

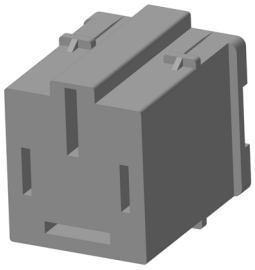

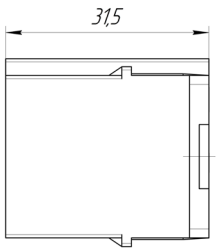

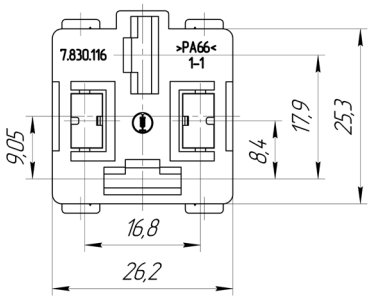

Обозначение при заказе:Ф57.800.116. Норма упаковки 600шт. в коробке.

Применяемые контакты - Ф57.732.044  Ф57.732.085  (АО «Завод «Копир»),

ГУБКА Ф57.742.006

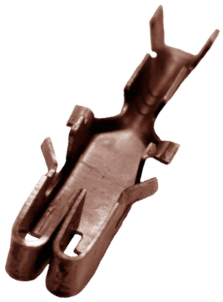

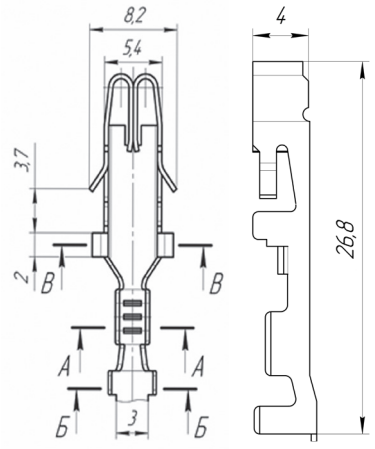

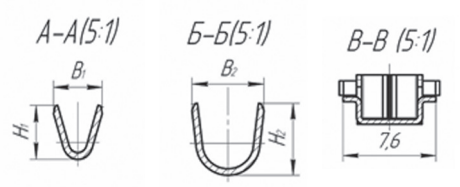

Обозначение	B1, мм	B2, мм	H1, мм	H2, мм	Сечение провода, мм²
Ф57.732.006	3,2	4,5	3,2	4,5	0,5
Ф57.732.006-01	4	5,2	4	5,5	1,25-2,5
Ф57.732.006-02	5,4	6	5,9	6,4	4,6

Обозначение при заказе:Ф57.742.006. Норма упаковки 2000шт. на катушке.

Применяется в блоках предохранителей для плавких вставок ножевого типа.

КОРПУС Ф56.675.005

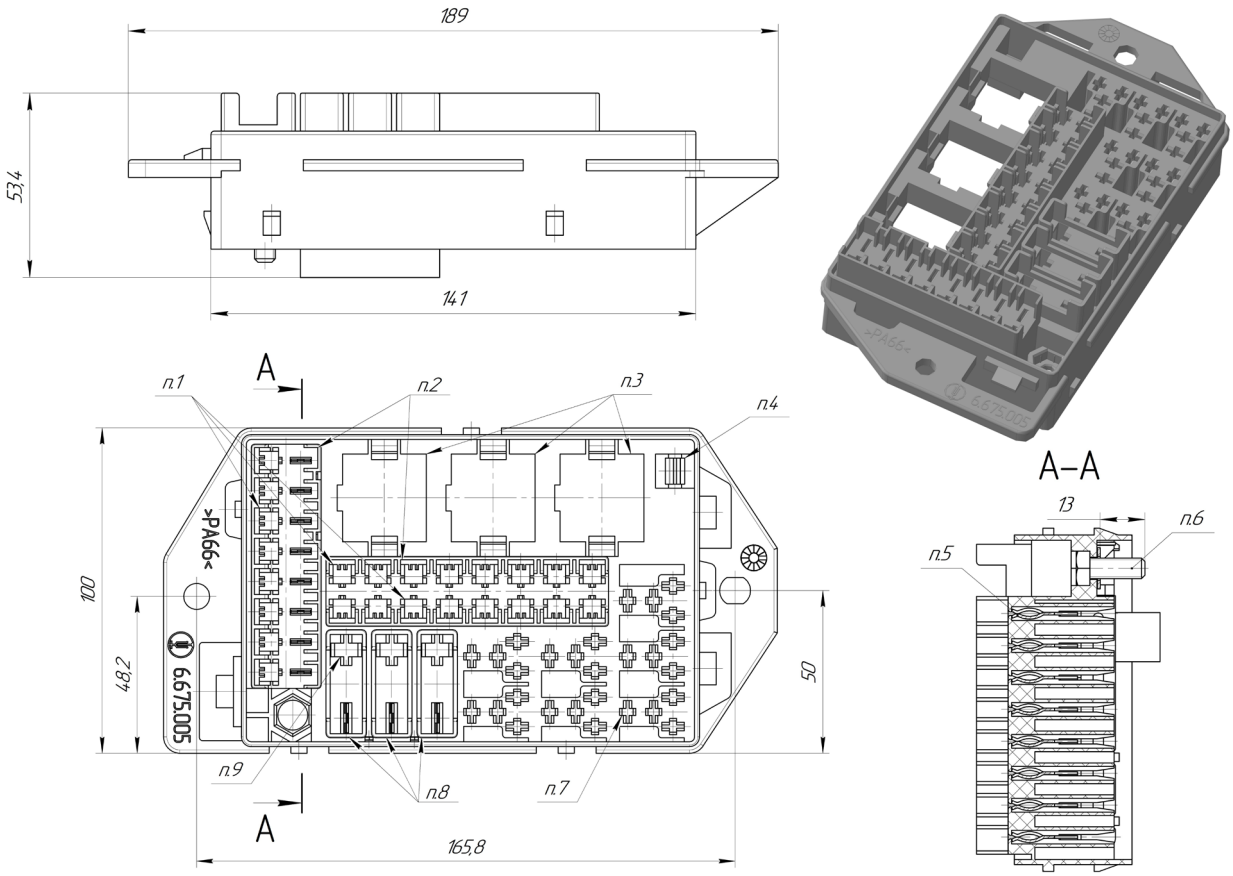

1. Места установки губок Ф57.742.006
2. Места установки предохранителей типа норма Ф5.3722.004
3. Места установки колодок реле Ф57.830.094; Ф57.830.116
4. Место установки пинцета Ф57.199.000
5. Место установки шины Ф54.846.000
6. Болт М6х16.58.016 ГОСТ 7805-70
7. Места установки контактов - 927839, 927827, 927833, 927824 ф.AMP (Германия)
8. Места установки предохранителей типа maxi Ф5.3722.007
9. Места установки контактов - 962928, 962930, 962932 ф.AMP (Германия)

КОМПЛЕКТАЦИЯ КОРПУСОВ РЕЛЕ И ПРЕДОХРАНИТЕЛЕЙ

КРЫШКА Ф58.057.046

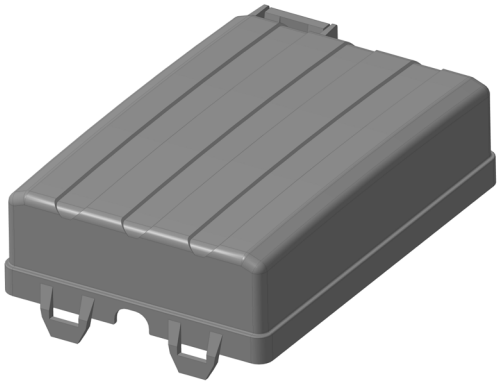

Применяется
с корпусом Ф56.675.005
и кожухом Ф58.634.021

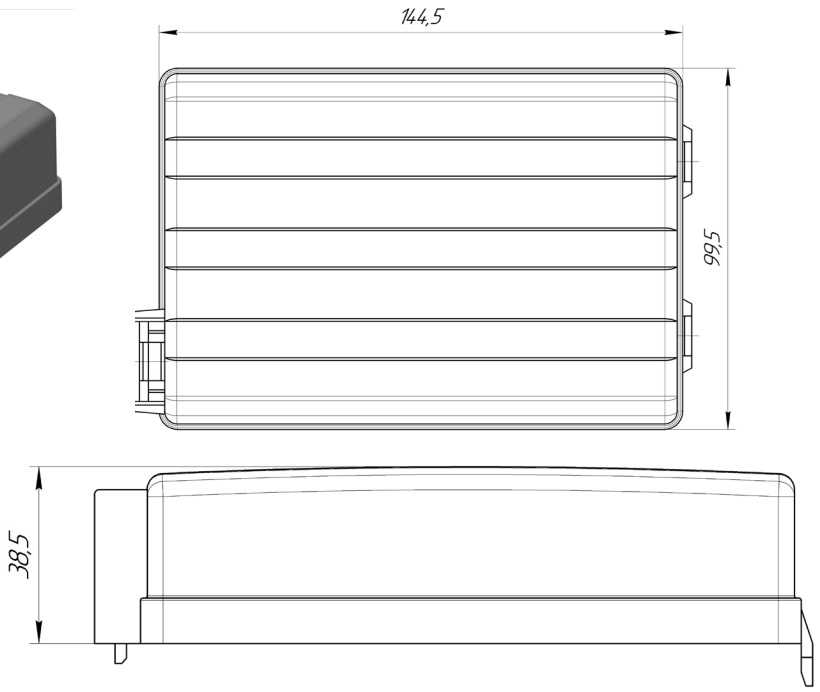

КОЖУХ Ф58.634.021

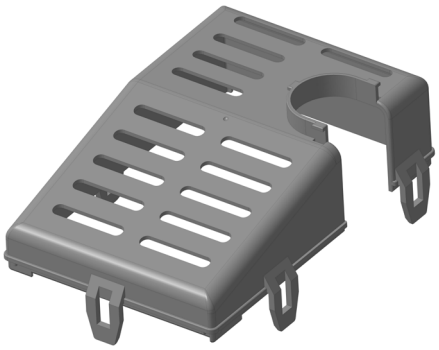

Применяется
с корпусом Ф56.675.005
и крышкой Ф58.057.046

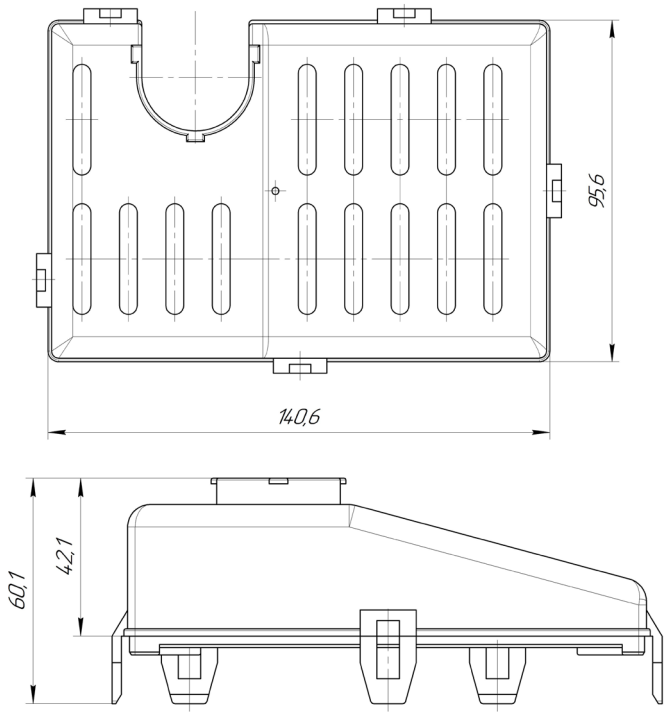

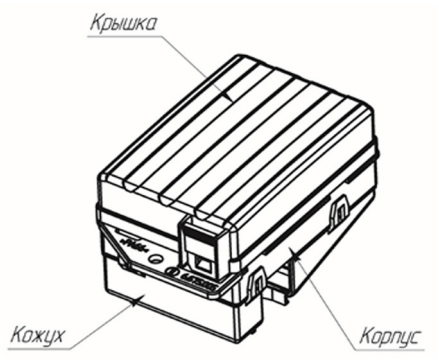



Корпус Ф56.675.005
с установленной
крышкой Ф58.057.046 и
кожухом Ф58.634.021

КОМПЛЕКТАЦИЯ КОРПУСОВ РЕЛЕ И ПРЕДОХРАНИТЕЛЕЙ

Корпус устойчив к воздействию соляного тумана и топливных масел по ГОСТ Р 52230.

Корпус предназначен для монтажа:
- предохранители типа Maxi - 3 шт.
- предохранители типа Норма - 16 шт.
- пинцет для предохранителей типа Норма - 1 шт.
- колодки реле (Ф57.830.094, Ф57.830.116) - 3 шт.
- реле 982.3747-10 - 7 шт.
- реле 9033747-10 для колодки Ф57.830.094 - 3 шт.

Обозначение при заказе	Норма упаковки
Корпус Ф56.675.005 Ф56.675.005 ТУ	12 шт.
Крышка Ф58.057.046 Ф56.675.005 ТУ	25 шт.
Кожух Ф58.634.021 Ф56.675.005 ТУ	28 шт.

КОРПУС Ф57.800.078

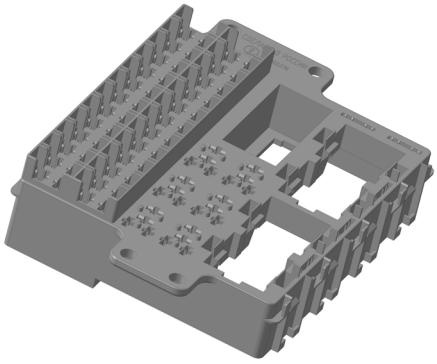

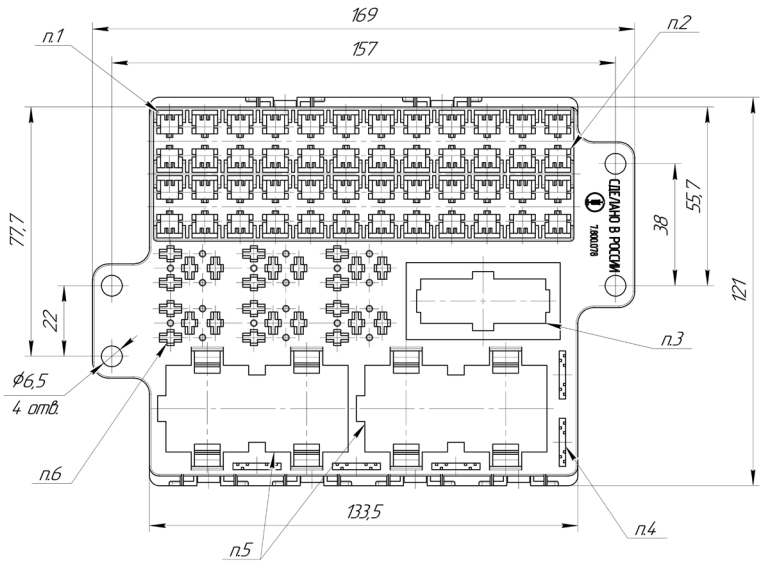

Корпус предназначен для монтажа и подключения различных реле и предохранителей ножевого типа, в бортовых сетях автомобилей напряжением 12В.

Обозначение при заказе
Корпус Ф57.800.078

Норма упаковки
22 шт.

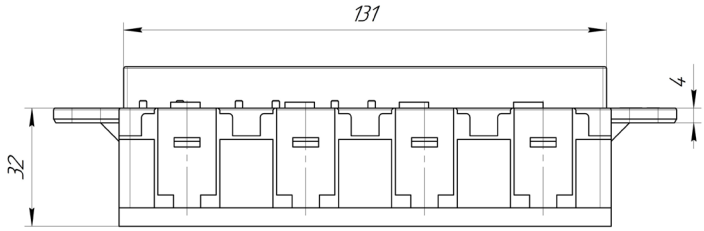

1. Места установки предохранителей типа Норма - Ф5.3722.004
2. Места установки губок - Ф57.742.006
3. Место установки колодоки диагностики - Ф57.830.093
4. Места установки запасных предохранителей.
5. Место установки колодок предохранителей - Ф57.830.092, колодок реле - Ф57.830.094, Ф57.830.116
6. Применяемые контакты - 927824-2 ф. AMP (Германия)

РЕЗИСТОР Ф5.3729.002 ТУ

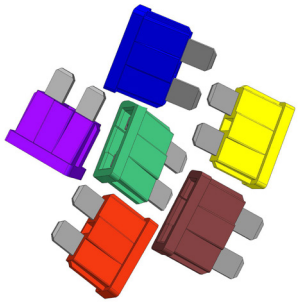

Резистор ножевого типа предназначен для работы в электрических цепях автомобилей в качестве резистивной нагрузки.

Выпускается по Ф5.3729.002 ТУ.

Изготавливается в общеклиматическом исполнении «УТ» по ГОСТ 15150-69.

Режим работы продолжительный номинальный S1 по ГОСТ Р52230.

ОСНОВНЫЕ ПАРАМЕТРЫ

1.Номинальное сопротивление 430 ± 1% Ом

2.Мощность 0,4 Вт

3.Номинальное напряжение 12В

4.Повышенная рабочая температура среды плюс 100±2 °С

5.Пониженная рабочая температура среды минус 55±2 °С

6.Повышенная относительная влажность 40±2 %

7.Устойчив к воздействию соляного тумана.

8.Устойчив к воздействию стандартных топлив, масел.

9. 95 % наработка резистора до отказа не менее 350 тыс. км пробега автомобиля для первой категории условий эксплуатации.

Гарантийный срок эксплуатации 24 месяца с даты ввода изделия в эксплуатацию при гарантийной наработке не более 50 тыс. км пробега автомобиля. Гарантийный срок хранения 3 года

Обозначеие изделия	Сопротивление Ом	Обозначение при заказе	Цвет корпуса	Норма упаковки
Ф5.3729.002	430	Резистор Р-430 Ф5.3729.002 ТУ	фиолетовый	500 шт. в коробке
Ф5.3729.002-01	160	Резистор Р-160 Ф5.3729.002 ТУ	зелёный	
Ф5.3729.002-02	220	Резистор Р-220 Ф5.3729.002 ТУ	коричневый	
Ф5.3729.002-03	330	Резистор Р-330 Ф5.3729.002 ТУ	красный	
Ф5.3729.002-04	510	Резистор Р-510 Ф5.3729.002 ТУ	синий	
Ф5.3729.002-05	560	Резистор Р-560 Ф5.3729.002 ТУ	желтый	

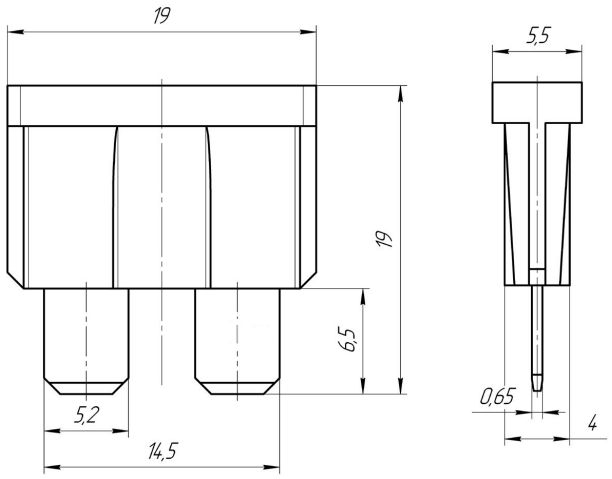

ПИНЦЕТ

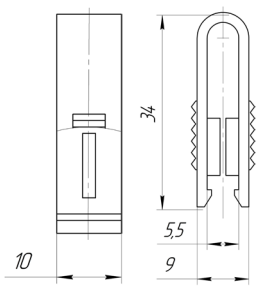

Обозначение при заказе: Ф57.199.000.
Норма упаковки 1000шт. в пакете.

ПРЕДОХРАНИТЕЛИ СЕРИИ «НОРМА»



Предохранители плавкие ножевого типа серии «Норма» предназначены для защиты электрических цепей автомобиля, с номинальным напряжением до 32 В, при перегрузках и коротких замыканиях.

Выпускается по Ф5.3722.004 ТУ.

Предохранители являются изделиями неремонтируемыми и подлежат замене после срабатывания.

Климатическое исполнение «У,Т» по ГОСТ 15150-69

ОСНОВНЫЕ ПАРАМЕТРЫ

1. Предохранители разрывают электрическую цепь в пределах:
- от 0,75с до 1800с при токе, превышающем номинальный в 1,5 раза;
- от 0,15с до 5с при токе, первышающем номинальный в 2 раза
- от 0,08с до 0,5с при токе, превышающем номинальный в 3,5 раза.
2. Диапазон рабочих температур от минус 55 °С до плюс 100 °С.
3. Повышенная относительная влажность (95±3) % при температуре (40 ±2) °С.
4. Предохранители выдерживают не менее 50000 циклов пропускания переходного тока.
5. Гарантийный срок эксплуатации не более 24 месяца.
6. Гарантийный срок хранения 5 лет

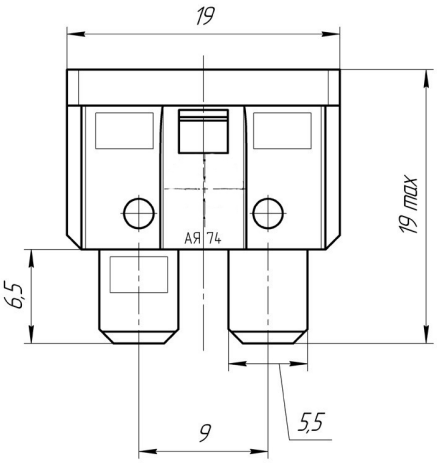

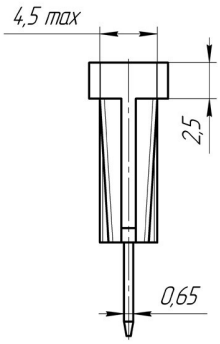

Обозначение при заказе:
Предохранитель ПР-10 Ф5.3722.004 ТУ

Норма упаковки:
500 шт. в коробке
4500 шт. в ящике

Обозначеие	Условное обозначение	Номинальный ток, А	Номинальное напряжение, В	Цвет корпуса
Ф5.3722.004	ПР-5	5	32	светло-коричневый
Ф5.3722.004-01	ПР-10	10		красный
Ф5.3722.004-02	ПР-15	15		синий
Ф5.3722.004-03	ПР-20	20		жёлтый
Ф5.3722.004-04	ПР-25	25		белый
Ф5.3722.004-05	ПР-7,5	7,5		коричневый
Ф5.3722.004-06	ПР-30	30		зеленый

ПРЕДОХРАНИТЕЛИ СЕРИИ «MAXI»



Предохранители плавкие ножевого типа серии «Maxi» предназначены для защиты электрических цепей автомобиля, с номинальным напряжением до 32 В, при перегрузках и коротких замыканиях

Выпускается по Ф5.3722.007 ТУ.

Предохранители являются изделиями неремонтируемыми и подлежат замене после срабатывания.

Климатическое исполнение «О» по ГОСТ 15150-69

ОСНОВНЫЕ ПАРАМЕТРЫ

1. Предохранители разрывают электрическую цепь в пределах:
- от 60с до 3600с при токе, превышающем номинальный в 1,35 раза;
- от1с до 60с при токе, первышающем номинальный в 2 раза
- от 0,1с до 7с при токе, превышающем номинальный в 3,5 раза.
- от 0,04с до 1с при токе, превышающем номинальный в 6 раз.
2. Диапазон рабочих температур от минус 40 °С до плюс 125 °С.
3. Повышенная относительная влажность (95±3) % при температуре (40 ±2) °С.
4. Предохранители выдерживают не менее 50000 циклов пропускания переходного тока.
5. Гарантийный срок эксплуатации не более 24 месяца.
6. Гарантийный срок хранения 5 лет

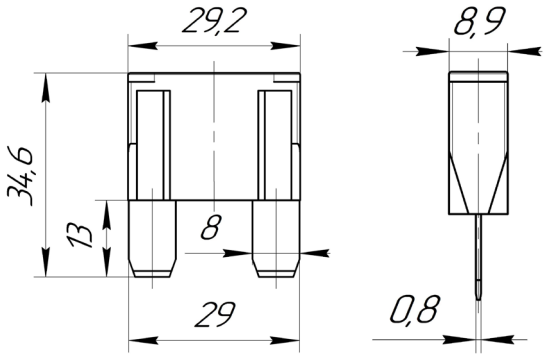

Обозначение при заказе:

Ф5.3722.007-03-предохранитель ПРmaxi-60 Ф5.3722.007 ТУ

Норма упаковки:

900 шт.

Обозначеие	Условное обозначение	Номинальный ток, А	Номинальное напряжение, В	Цвет корпуса
Ф5.3722.007	ПРmaxi-30	30	32	зелёный
Ф5.3722.007-01	ПРmaxi-40	40		оранжевый
Ф5.3722.007-02	ПРmaxi-50	50		красный
Ф5.3722.007-03	ПРmaxi-60	60		синий
Ф5.3722.007-04	ПРmaxi-70	70		коричневый
Ф5.3722.007-05	ПРmaxi-80	80		натуральный
Ф5.3722.007-06	ПРmaxi-90	90		жёлтый

ВСТАВКИ ПЛАВКИЕ



Вставки плавкие предназначены для защиты электрических цепей автомобилей при перегрузках и коротких замыканиях. Устанавливаются в блоки БПР-2, БПР-2М, БПР-4, БПР-5-4.

Вставки плавкие являются изделиями неремонтируемыми и подлежат замене после срабатывания.

ОСНОВНЫЕ ПАРАМЕТРЫ

1. Вставки плавкие разрывают электрическую цепь в пределах:
- от 0,75с до 1800с при токе, превышающем номинальный в 1,5 раза;
- от1,5с до 5с при токе, первышающем номинальный в 2 раза;
2. Диапазон рабочих температур от минус 55 °С до плюс 80 °С.
3. Вставки плавкие выдерживают не менее 50000 циклов пропускания переходного тока.
5. Гарантийный срок эксплуатации не более 24 месяца.
6. Гарантийный срок хранения 5 лет

Рисунок 1

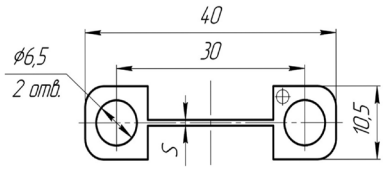

Рисунок 2

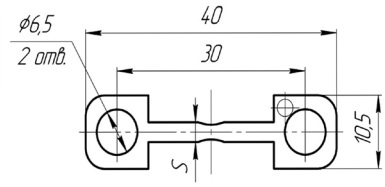

Рисунок 3

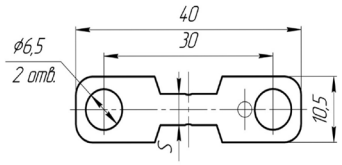

Рисунок 4

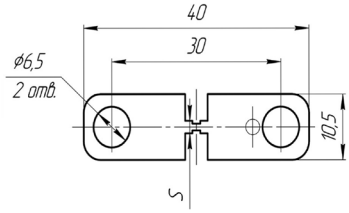

Обозначение при заказе:
Вставка плавкая 25А Ф57.710.010

Обозначеие	Условное обозначение	Номинальный ток, А	Номинальное напряжение, В	S, мм	№ рисунка
Ф57.710.008	Вставка плавкая 10А	10	24	0,82	1
Ф57.710.011	Вставка плавкая 15А	15		1,3	1
Ф57.710.010	Вставка плавкая 25А	25		2,31	1
Ф57.710.012	Вставка плавкая 30А	30		2,83	2
Ф57.710.000	Вставка плавкая 40А	40		6,2	2
Ф57.710.001	Вставка плавкая 60А	60		5	3
Ф57.710.002	Вставка плавкая 90А	90		2	4
Ф57.710.015	Вставка плавкая125А	125		3	4

ВЫКЛЮЧАТЕЛЬ КНОПОЧНЫЙ ВКн-22

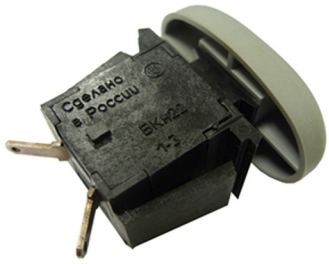

Выключатель кнопочный предназначен для управления индивидуальным освещением в салонах автомобилей.

Климатическое исполнение «О» ГОСТ 15150

Выпускается по Ф5.3710.002 ТУ.

ОСНОВНЫЕ ПАРАМЕТРЫ

1. Режим работы продолжительный номинальный S1 по ГОСТ Р 52230;

2. Номинальное напряжение 12 В;

3. Величина номинального тока 0,45 А при коммутации ламповой нагрузки мощностью 5,0 Вт определяется параметрами лампы;

4. Рабочий ход не более 2,5 мм; полный ход не более 4 мм;

5. Усилие переключения - (4-6) Н (0,4-0,6) кгс;

6. Диапазон рабочих температур от минус 40 °С доплюс 85 °С;

7. Степень зашиты переключателя от проникновения посторонних тел - IP40 по ГОСТ 14254-95;

8. Показатель безотказности 90%-ная наработка до отказа устанавливается не менее 10000 цикловпереключений в нормальных климатических условиях, что эквивалентно пробегу автомобиля 150000 км. для первой категории условий эксплуатации;

9. Гарантийный срок хранения 2,5 года с момента изготовления.

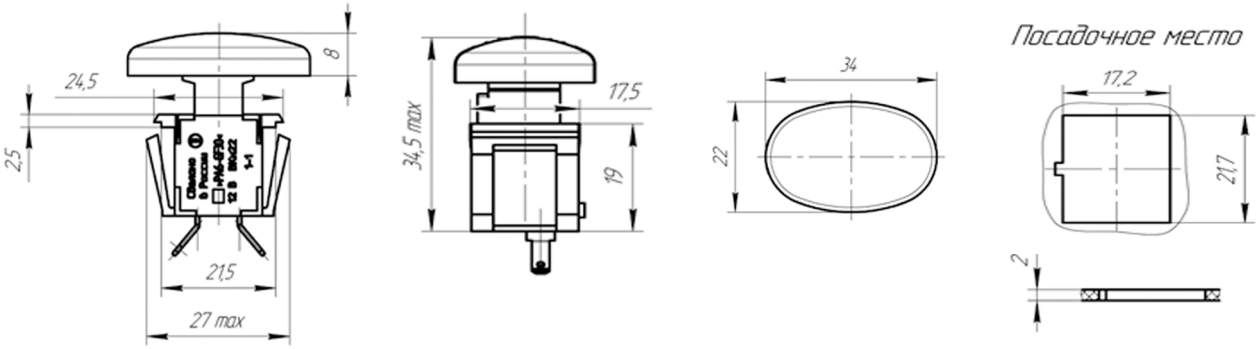

Обозначение при заказе	Норма упаковки
Выключатель кнопочный - ВКн-22 Ф5.3710.002 ТУ	700 шт.

ВЫКЛЮЧАТЕЛЬ КНОПОЧНЫЙ



Выключатель кнопочный предназначен для дистанционного управления выключателем аккумуляторных батарей автомобилей.

Климатическое исполнение «О» ГОСТ 15150-69

Выпускается по Ф5.3710.000 ТУ.

ОСНОВНЫЕ ПАРАМЕТРЫ

1. Режим работы - кратковременный, длительность включения не более 2с;
2. Номинальное напряжение 12 В;
3. Максимальный рабочий ток 20 А при индуктивности 2мГн;
4. Величина хода кнопки 4±0,5мм;
5. Усилие включения кнопки в пределах от 7,8 до 29,4 Н;
6. Диапазон рабочих температур от минус 60 °С до плюс 65 °С;
7. Степень защиты IP3X по ГОСТ 14254-96;
8. Наработка до отказа не менее 12000 циклов включения;
9. Гарантийный срок эксплуатации соответсвует гарантийному сроку автомобиля;
10. Гарантийный срок хранения 5 лет.

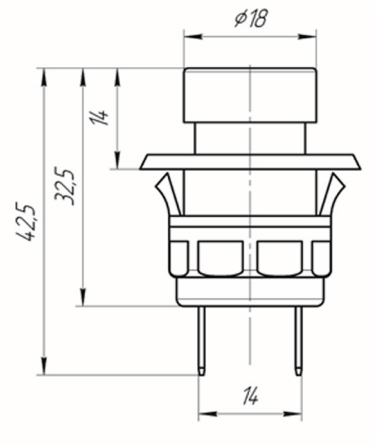

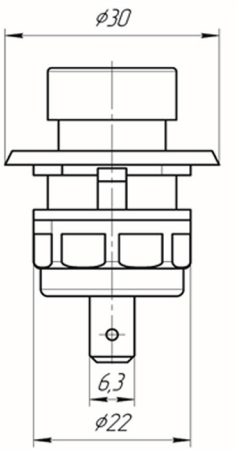

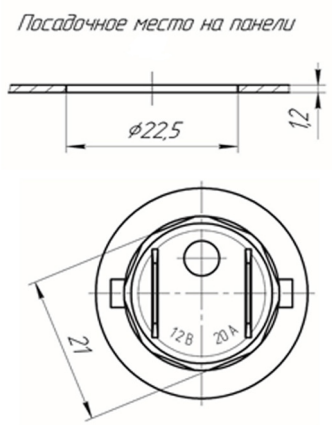

Обозначение при заказе	Норма упаковки
Выключатель кнопочный Ф5.3710.000 Ф5.3710.000 ТУ	250 шт.

ПЕРЕКЛЮЧАТЕЛИ ОТОПИТЕЛЯ
Ф5.3709.001, Ф5.3709.001-01, Ф5.3709.001-02, Ф5.3709.002



Переключатели отопителя предназначены для коммутации электрических цепей вентилятора отопителя салона автомобилей.

Климатическое исполнение «О» ГОСТ 15150-69

Выпускаются по Ф5.3709.001 ТУ.

ОСНОВНЫЕ ПАРАМЕТРЫ

1. Режим работы продолжительный номинальный;
2. Номинальное напряжение 12 В;
3. Рабочий ток 18 А при индуктивной нагрузке (2±0,1) мГн;
4. Момент переключения 0,05-0,2 Н.м;
5. Диапазон рабочих температур от минус 55 °С до плюс 80 °С;
6. Степень защиты IP2X по ГОСТ 14254-96;
7. Наработка до отказа не менее 40000 циклов переключений;
8. Гарантийный срок эксплуатации равен гарантийному сроку автомобиля;
9. Гарантийный срок хранения 5 лет.

Ф5.37009.001 (КОД ОКП 45 7373 1572)

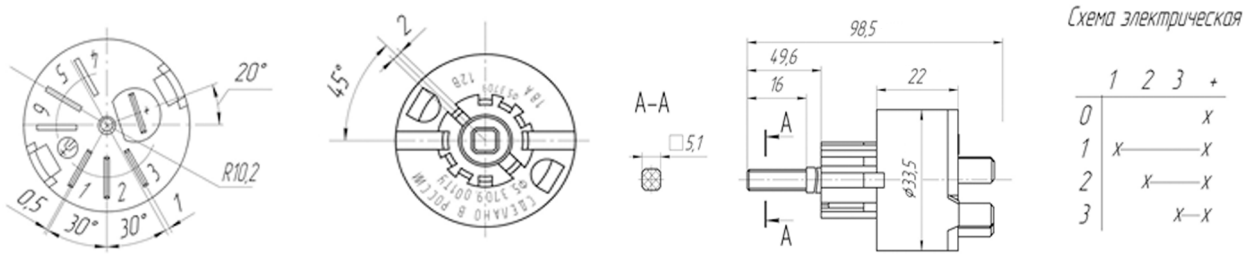

Ф5.37009.001-01 (КОД ОКП 45 7373 6205)

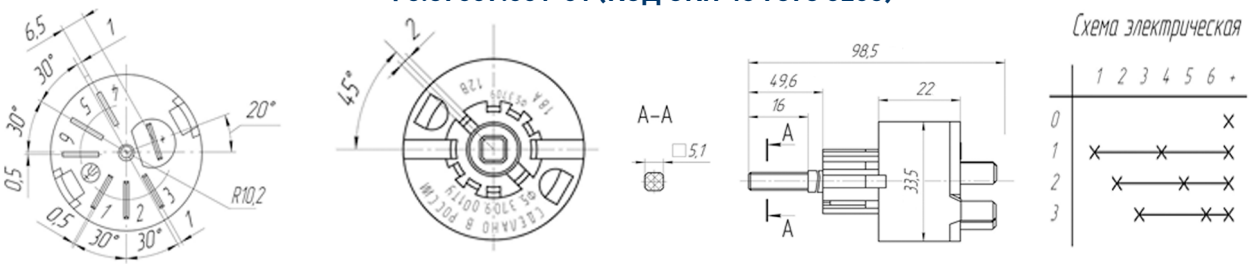

Ф5.37009.001-02 (КОД ОКП 45 7373 6292)

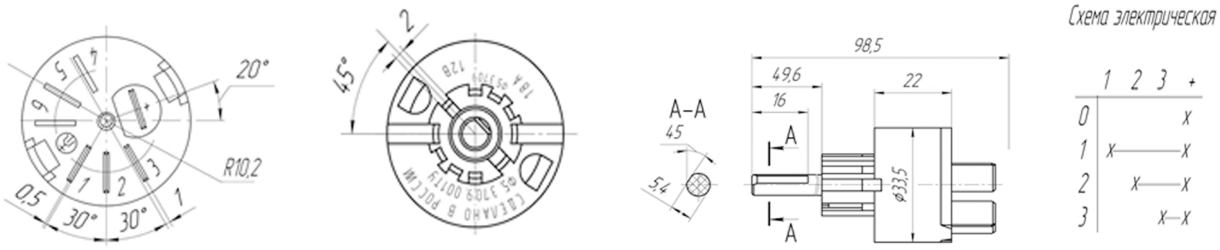

Ф5.37009.002 (КОД ОКП 45 7373 3877)

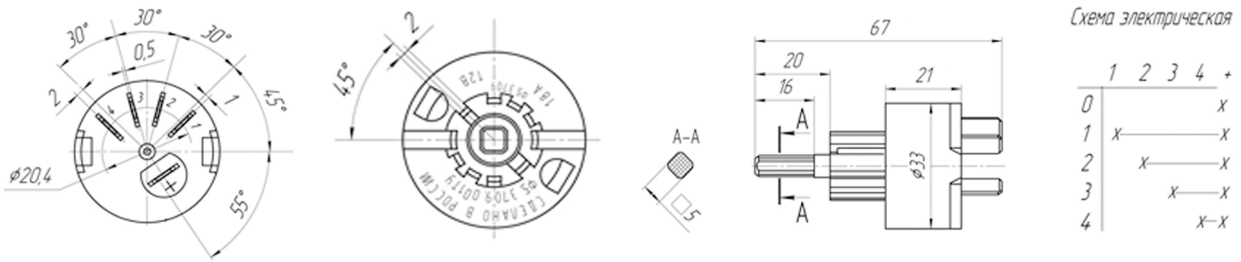

ПЕРЕКЛЮЧАТЕЛИ УПРАВЛЕНИЯ ЗЕРКАЛАМИ ЗАДНЕГО ВИДА Ф53.602.000, Ф53.602.000-01

Подключение переключателя отопителя к бортовой сети автомобиля производится при помощи колодок гнездовых 2108-3724420 (для переключателей Ф5.3709.001, -01,-02) и 2123-3724420 (для переключателя Ф5.3709.002).

Обозначение при заказе	Норма упаковки
Переключатель отопителя Ф5.3709.001 45 7373 1572 Ф5.3709.001 ТУ	300 шт.
Переключатель отопителя Ф5.3709.001-01 45 7373 6205 Ф5.3709.001 ТУ	300 шт.
Переключатель отопителя Ф5.3709.001-02 45 7373 6292 Ф5.3709.001 ТУ	300 шт.
Переключатель отопителя Ф5.3709.002 45 7373 3877 Ф5.3709.001 ТУ	400 шт.

ПЕРЕКЛЮЧАТЕЛИ УПРАВЛЕНИЯ ЗЕРКАЛАМИ ЗАДНЕГО ВИДА Ф53.602.000, Ф53.602.000-01



Переключатель Ф53.602.000 предназначен для дистанционного управления наружными зеркалами заднего вида автомобиля.

Климатическое исполнение «У,Т» ГОСТ 15150-69

Выпускаются по Ф53.602.000 ТУ.

ОСНОВНЫЕ ПАРАМЕТРЫ

1. Режим работы повторно-кратковременный;
2. Номинальное напряжение: Ф53.602.000 - 12 В; Ф53.602.000-01 - 24 В;
3. Токи нагрузки на выходах переключателя не более 1 А, индуктивность не более18 мГн;
4. Усилие включения до срабатывания в пределах 0,2-0,7 кгс;
5. Диапазон рабочих температур от минус 50 °С до плюс 65 °С;
6. Гарантийная наработка не менее 7500 циклов включений;
7. 95% ресурс переключателя до замены не менее 30000 циклов включений или не менее 200000 км пробега автомобиля для первой категории условий эксплуатации;
8. Гарантийный срок эксплуатации 24 месяца;
9. Гарантийный срок хранения 5 лет.

Подключение переключателя управления зеркалами к бортовой сети автомобиля производится при помощи колодки гнездовой Ф57.830.037

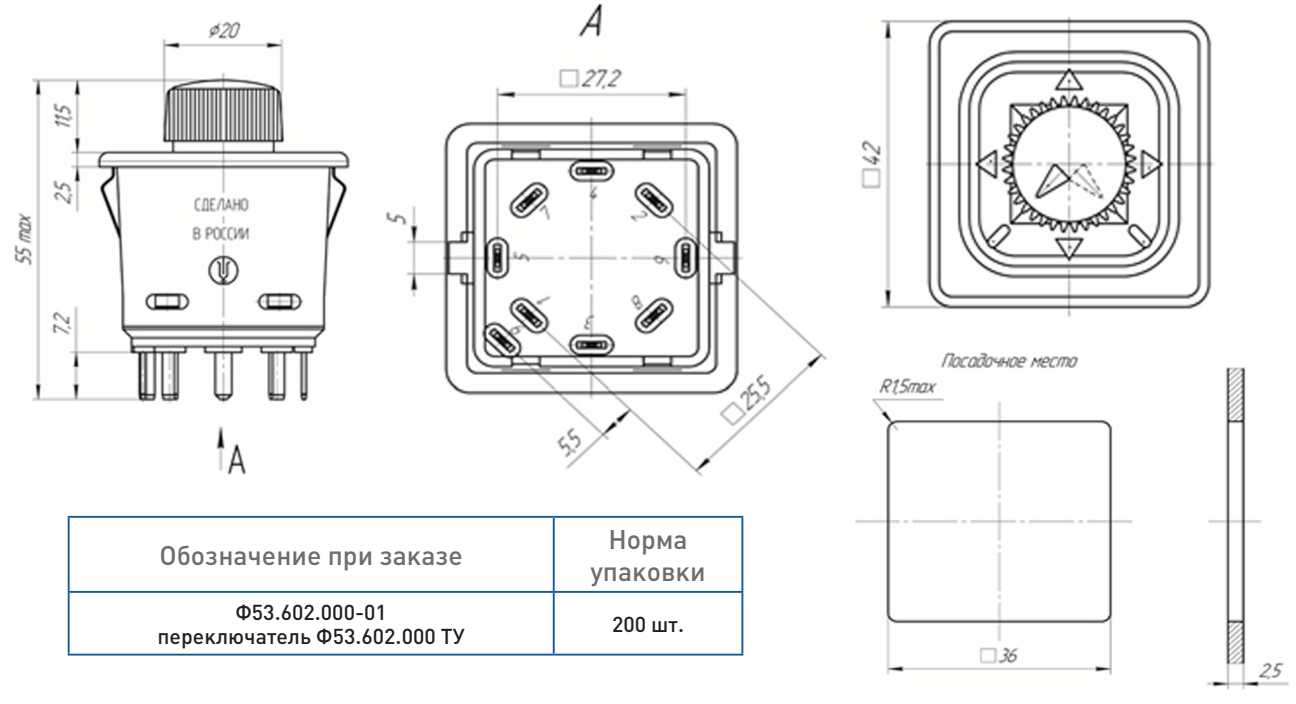

Обозначение при заказе	Норма упаковки
Ф53.602.000-01 переключатель Ф53.602.000 ТУ	200 шт.

ПЕРЕКЛЮЧАТЕЛЬ УПРАВЛЕНИЯ ЗЕРКАЛАМИ ЗАДНЕГО ВИДА Ф5.3709.004



Переключатель предназначен для дистанционного управления наружными зеркалами заднего вида автомобиля.

Климатическое исполнение «У,Т» ГОСТ 15150-69

Выпускается по Ф53.602.000 ТУ.

ОСНОВНЫЕ ПАРАМЕТРЫ

1. Режим работы повторно-кратковременный;
2. Номинальное напряжение - 12 В;
3. Токи нагрузки на выходах переключателя не более 1 А, индуктивность не более18 мГн;
4. Усилие включения до срабатывания в пределах 0,2-0,7 кгс;
5. Диапазон рабочих температур от минус 50 °С до плюс 65 °С;
6. Гарантийная наработка не менее 7500 циклов включений;
7. 95% ресурс переключателя до замены не менее 30000 циклов включений или не менее 200000 км пробега автомобиля для первой категории условий эксплуатации;
8. Гарантийный срок эксплуатации 24 месяца;
9. Гарантийный срок хранения 5 лет.

Подключение переключателя управления зеркалами к бортовой сети автомобиля производится при помощи восьми контактов 928999-1 установленных в контактную вставку 1534125-1 и зафиксировную крышкой 1-1534171-1 всё фирмы «AMP».

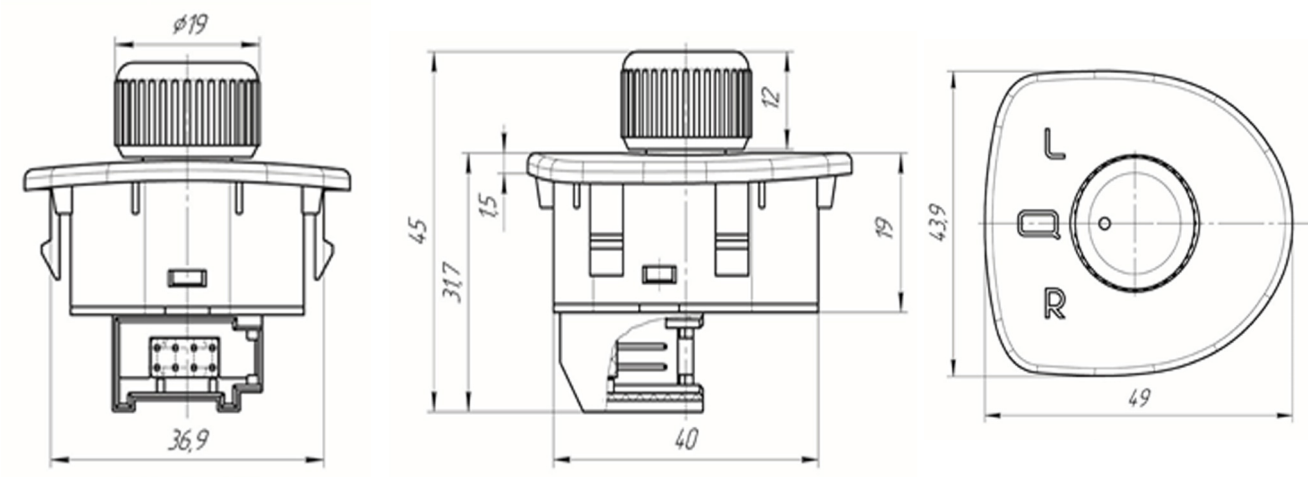

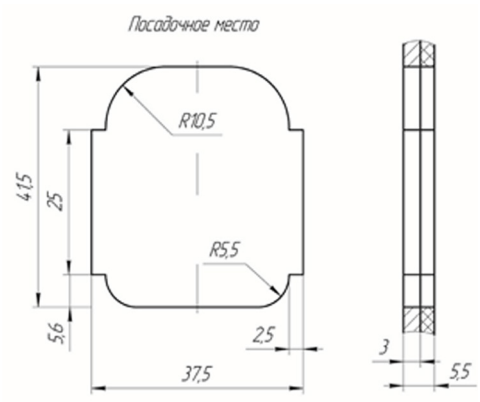

Обозначение при заказе	Норма упаковки
Ф5.3709.004 переключатель Ф53.602.000 ТУ	140 шт.

ПЕРЕКЛЮЧАТЕЛИ СТЕКЛОПОДЪЁМНИКА Ф5.3709.005; Ф5.3709.005-01



Переключатели стеклоподъёмника предназначены для коммутации электрических цепей электродвигателей приводов стеклоподъёмников пассажирских дверей автомобиля.

Климатическое исполнение «У, Т» ГОСТ 15150-69.

Выпускаются по Ф5.3709.005 ТУ.

ОСНОВНЫЕ ПАРАМЕТРЫ

1. Режим работы кратковременный номинальный
2. Номинальный ток: Ф5.3709.005 - 10 А; Ф5.3709.005-01 - 1 А;
3. Номинальное напряжение 12 В;
4. Усилие переключения клавиши переключателя (5,1±2,4) Н
5. Диапазон рабочих температур от минус 45 °С до плюс 55 °С;
6. Гарантийная наработка не менее 10000 циклов включения;
7. 95% ресурс переключателя до замены не менее 30000 циклов включений или 150000 км. пробега автомобиля для первой категории условий эксплуатации;
8. Гарантийный срок эксплуатации 24 месяца;
9. Гарантийный срок хранения 3 года.

Подключение переключателя стеклоподъёмника к бортовой сети автомобиля производится при помощи ответной колодки Ф57.830.081

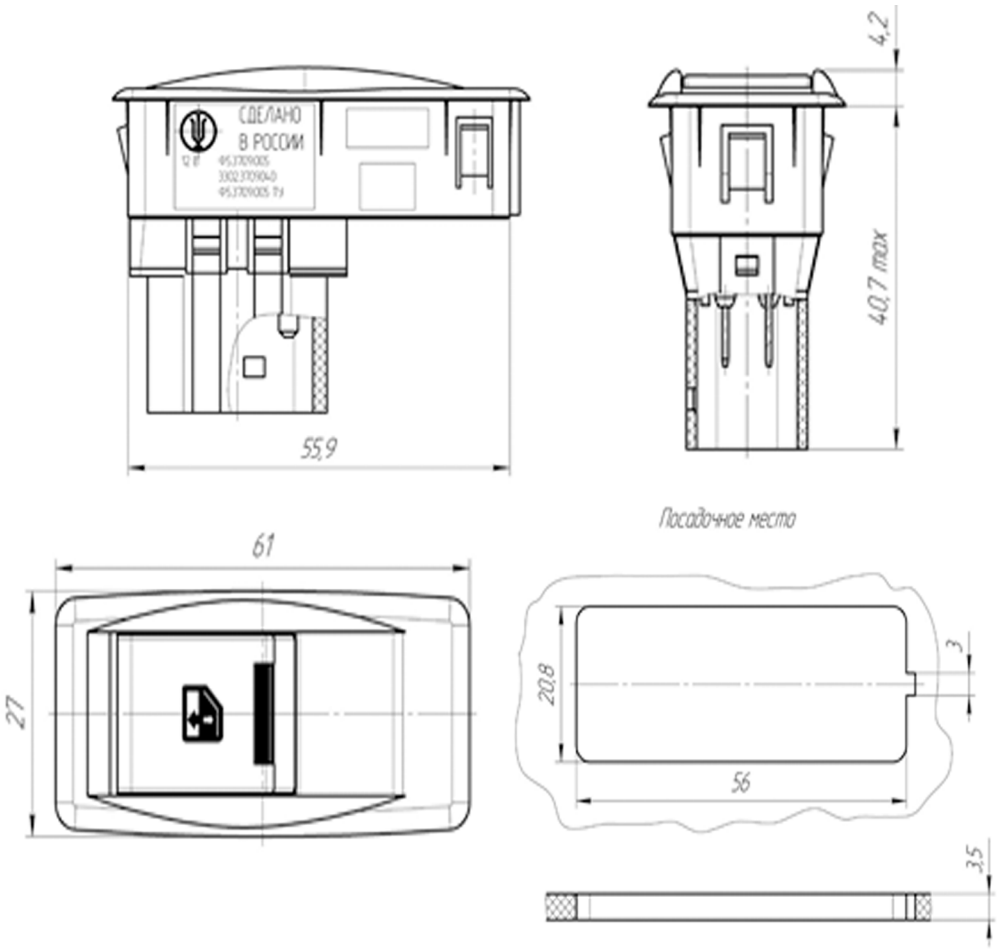

Обозначение при заказе	Норма упаковки
Ф5.3709.005-01 переключатель Ф5.3709.005 ТУ	280 шт.

ПЕРЕКЛЮЧАТЕЛЬ СТЕКЛОПОДЪЁМНИКА Ф5.3709.010



Переключатель стеклоподъёмника предназначен для коммутации электрических цепей электродвигателей приводов стеклоподъёмников пассажирских дверей.

Климатическое исполнение «У,Т» по ГОСТ 15150-69.

Выпускаются по Ф54.853.009 ТУ.

ОСНОВНЫЕ ПАРАМЕТРЫ

1. Режим работы кратковременный номинальный;
2. Номинальный ток 10 А;
3. Номинальное напряжение 12 В;
4. Диапазон рабочих температур от минус 40 °С до плюс 45 °С;
5. 95% ресурс переключателя до замены не менее 150000 км пробега автомобиля для первой категории условий эксплуатации или 30000 циклов переключений;
6. Усилие переключения клавиши переключателя от 2.7 Н до 7,5 Н.
7. Гарантийный срок хранения 3 года.
8. Гарантийный срок эксплуатации переключателей стеклоподъёмника не менее гарантийного срока эксплуатации автомобиля, на который они устанавливаются.

Подключение переключателя стеклоподъёмника к бортовой сети автомобиля производится при помощи ответной колодки Ф57.830.081.

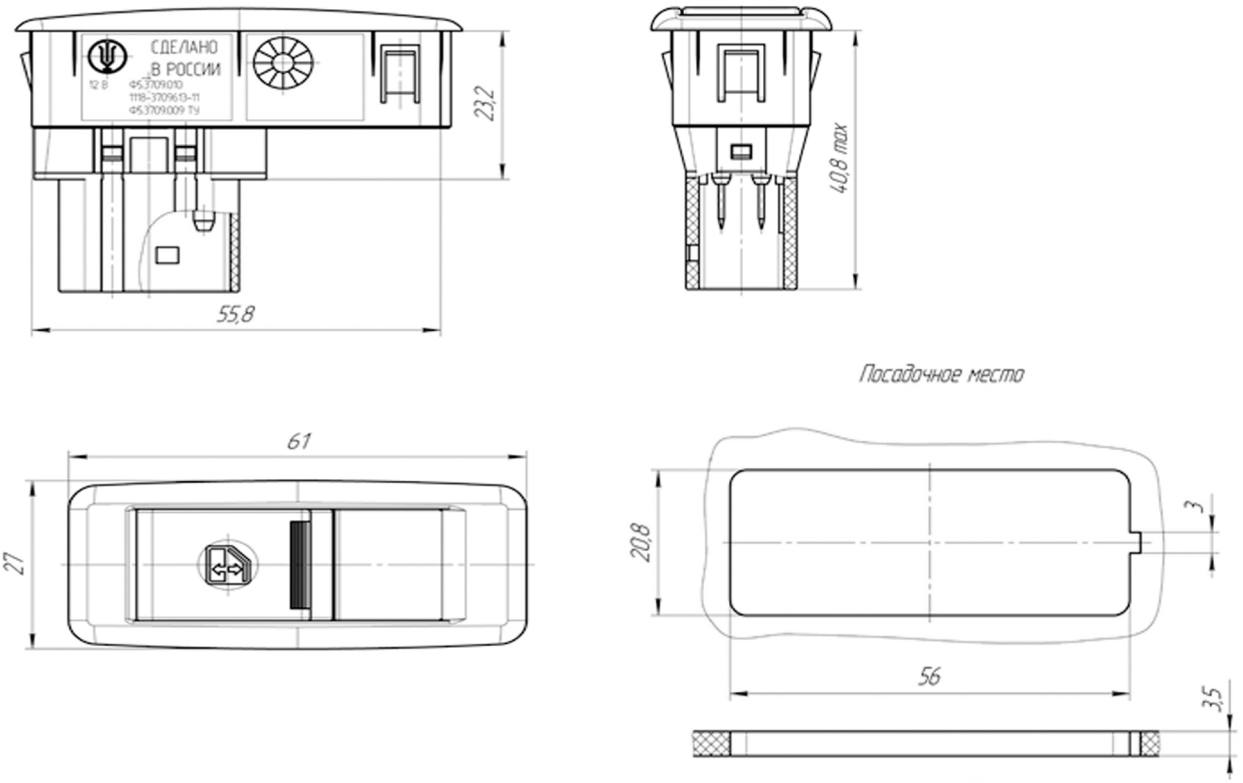

Обозначение при заказе:	Норма упаковки:
1118-3709613-11 (Ф5.3709.010) переключатель стеклоподъёмника Ф5.3709.009 ТУ	180 шт. в ящике

ПЕРЕКЛЮЧАТЕЛЬ СТЕКЛОПОДЪЁМНИКА Ф5.3709.008



Переключатель стеклоподъёмника предназначен для коммутации электрических цепей электродвигателя привода стеклоподъёмника пассажирских дверей автомобиля.

Климатическое исполнение «У, Т» по ГОСТ 15150-69.

Выпускаются по Ф54.853.008 ТУ.

ОСНОВНЫЕ ПАРАМЕТРЫ

1. Режим работы кратковременный номинальный;
2. Номинальный ток (0,001 - 0,05) А;
3. Номинальное напряжение 12 В;
4. Диапазон рабочих температур от минус 40 °С до плюс 45 °С;
5. 95% ресурс блока до замены не менее 100000 циклов переключений или 160000 км. пробега автомобиля для первой категории условий эксплуатации;
6. Усилие переключения клавиши переключателя от 4,8 Н до 7,2 Н.
7. Гарантийный срок хранения 3 года.
8. Гарантийный срок эксплуатации переключателей стеклоподъёмника не менее гарантийного срока эксплуатации автомобиля, на который они устанавливаются.

Подключение переключателя стеклоподъёмника к бортовой сети автомобиля производится при помощи ответной колодки 174966-2 фирмы AMP.

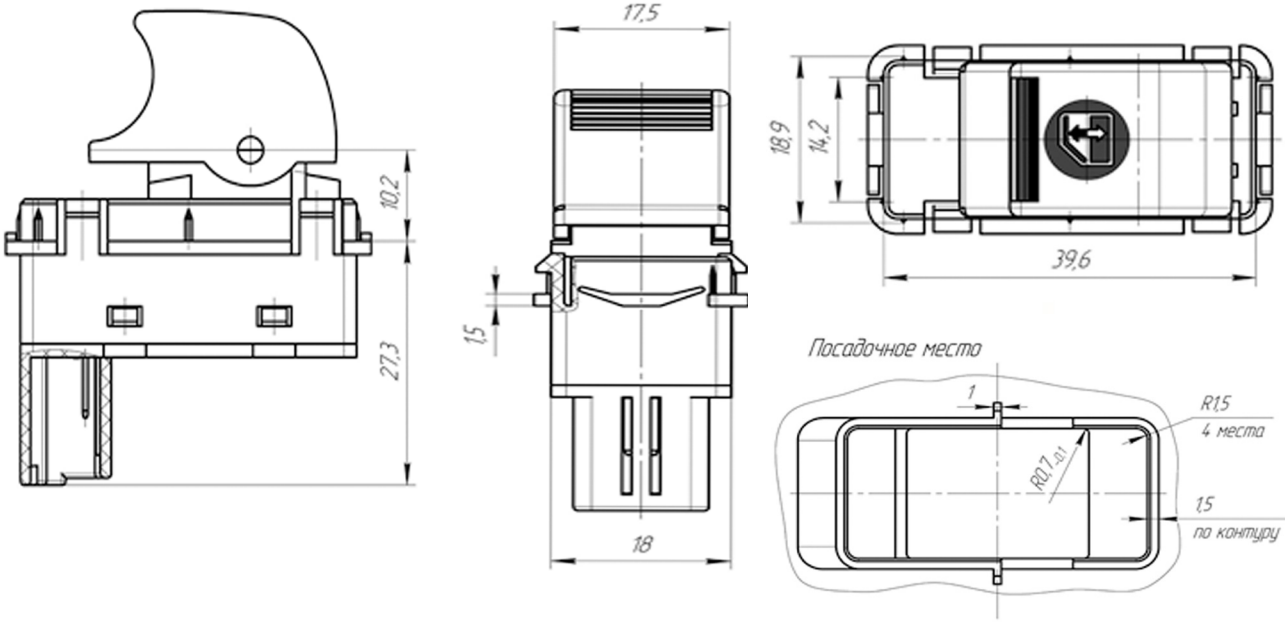

Обозначение при заказе	Норма упаковки
2107-3709613-01 (Ф5.3709.008) переключатель стеклоподъёмника Ф5.3709.008 ТУ	280 шт.

БЛОК ПЕРЕКЛЮЧАТЕЛЕЙ СТЕКЛОПОДЪЁМНИКОВ С ВЫКЛЮЧАТЕЛЕМ БЛОКИРОВКИ СТЕКЛОПОДЪЁМНИКОВ Ф5.3709.006



Блок переключателей стеклоподъёмников с выключателем блокировки стеклоподъёмников, предназначен для коммутации электрических цепей электродвигателей приводов стеклоподъёмников двери водителя и пассажирских дверей с места водителя, а так же для блокировки стеклоподъёмников пассажирских дверей с места водителя.

Климатическое исполнение «У,Т» по ГОСТ 15150-69.

Выпускаются по Ф54.853.005 ТУ.

ОСНОВНЫЕ ПАРАМЕТРЫ

1. Режим работы кратковременный номинальный;
2. Номинальный ток 1 А;
3. Номинальное напряжение 12 В;
4. Усилие переключения клавиш переключателей (5,1±2,4) Н;
5. Усилие переключения кнопки выключателя блокировки (11 ±3) Н;
6. Диапазон рабочих температур от минус 45 °С до плюс 55 °С;
7. 95% ресурс блока до замены не менее 30000 циклов включений или 150000 км пробега автомобиля для первой категории условий эксплуатации;
8. Гарантийный срок эксплуатации 24 месяца;
9. Гарантийный срок хранения 3 года.

Подключение блока к бортовой сети автомобиля производится при помощи ответных колодок Ф57.830.081 разных цветов.

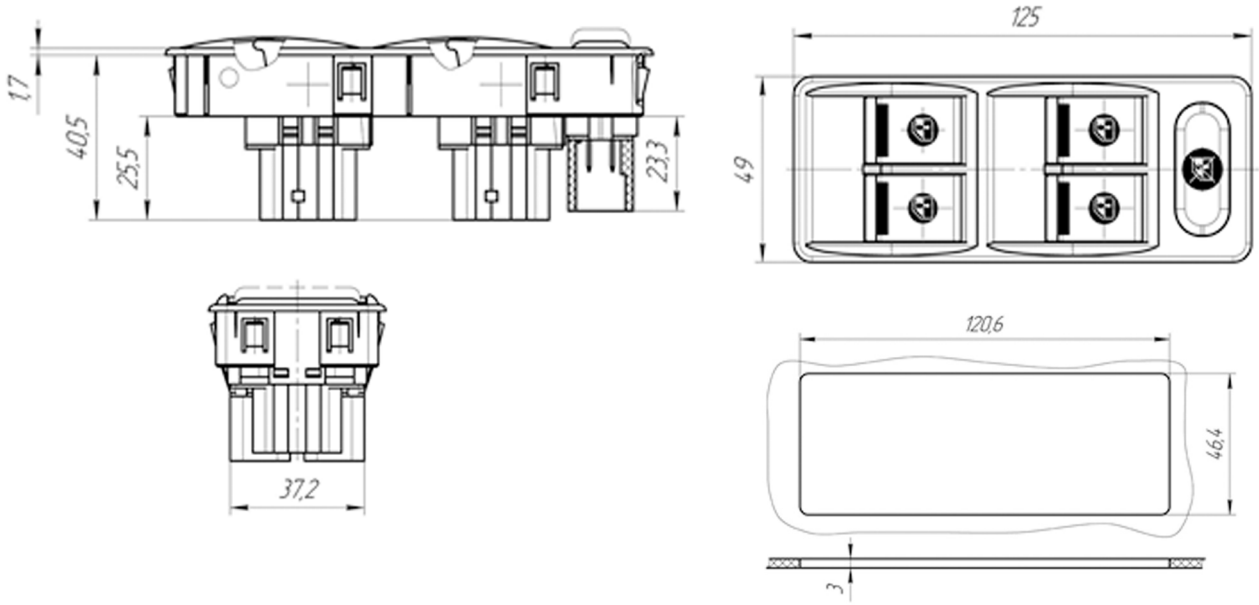

Обозначение при заказе	Норма упаковки
Ф5.3709.006 блок переключателей стеклоподъёмников Ф5.3709.005 ТУ	60 шт.

БЛОК ПЕРЕКЛЮЧАТЕЛЕЙ СТЕКЛОПОДЪЁМНИКОВ Ф5.3709.007, Ф5.3709.007-01



Блоки переключателей стеклоподъёмников предназначены для коммутации электрических цепей электродвигателей приводов стеклоподъёмников и электроприводами зеркал заднего вида автомобилей. Блоки размещаются на водительской двери автомобиля.

Блок Ф5.3709.007 имеет в своём составе 2 переключателя управления стеклоподъёмниками и 1 переключатель управления зеркалами заднего вида.

Блок Ф5.3709.007-01 имеет в своём составе 2 переключателя управления стеклоподъёмниками.

Блок Ф5.3709.007-02 имеет в своём составе 1 переключатель управления стеклоподъёмника. В остальном не отличается от блока Ф5.3709.007-01

Климатическое исполнение «У, Т» по ГОСТ 15150-69. Выпускаются по Ф54.853.007 ТУ.

ОСНОВНЫЕ ПАРАМЕТРЫ

1. Режим работы кратковременный номинальный;
2. Номинальный ток: Переключатель стеклоподъёмника 10 А; Переключатель управления зеркалами 1 А;
3. Номинальное напряжение 12 В;
4. Усилие переключения клавиши переключателя 5,1±2,4 Н;
5. Усилие переключения джойстика 4,5±2,5 Н;
6. Диапазон рабочих температур от минус 50 °С до плюс 65 °С;
7. 95% ресурс блока до замены не менее 30000 циклов включений или 150000 км пробега автомобиля для первой категории условий эксплуатации;
8. Гарантийный срок эксплуатации 24 месяца;
9. Гарантийный срок хранения 3 года.

Подключение переключателей стеклоподъёмников к бортовой сети автомобиля производится при помощи ответных колодок Ф57.830.081, а подключение переключателя управления зеркалами заднего вида при помощи восьми контактов 928999-1 установленных в контактную вставку 1534125-1 и зафиксировную крышкой 1-1534171-1 всё фирмы «AMP».

Блок Ф5.3709.007

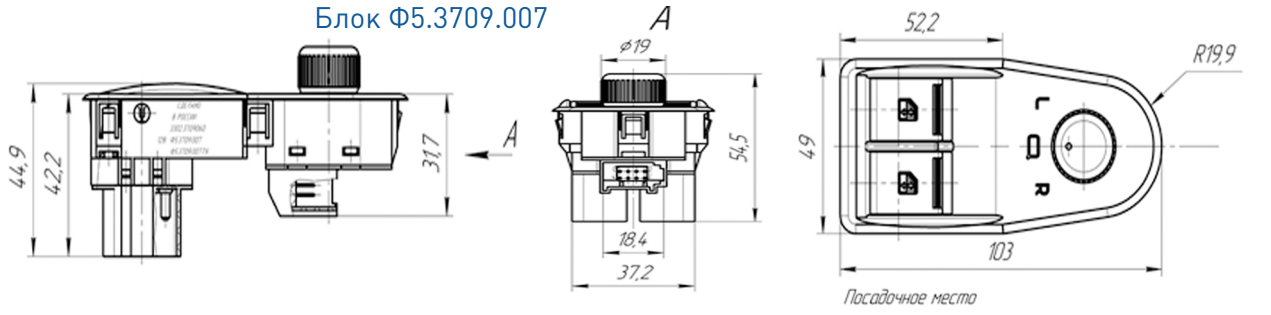

Блок Ф5.3709.007-01

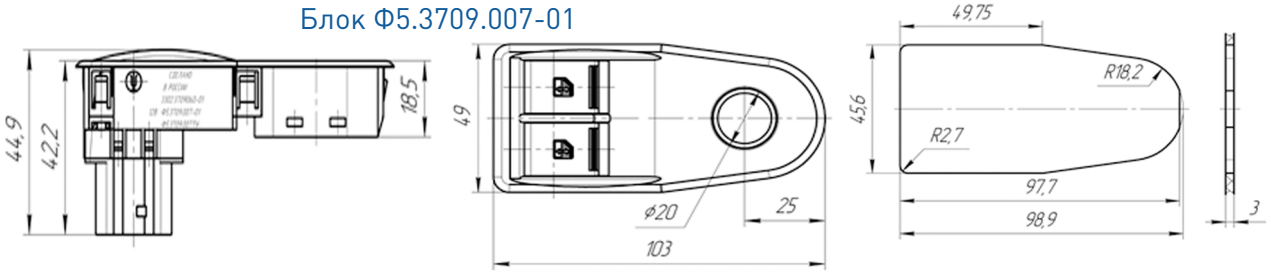

Блок Ф5.3709.007-02

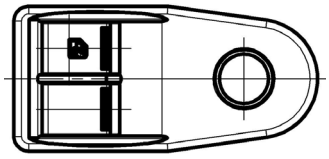

Обозначение при заказе	Норма упаковки
Ф5.3709.007 блок переключателей Ф5.3709.007 ТУ	70 шт.
Ф5.3709.007-01 блок переключателей Ф5.3709.007 ТУ	108 шт.
Ф5.3709.007-02 блок переключателей Ф5.3709.007 ТУ	108 шт.

БЛОК ПЕРЕКЛЮЧАТЕЛЕЙ СТЕКЛОПОДЪЁМНИКА И БЛОКИРОВКИ ДВЕРЕЙ Ф5.3709.009



Блок переключателей стеклоподъёмников и блокировки дверей предназначен для коммутации электрических цепей электродвигателей приводов стеклоподъёмников и для блокировки дверей с места водителя.

Климатическое исполнение «У, Т» по ГОСТ 15150-69.

Выпускаются по Ф54.853.009 ТУ.

ОСНОВНЫЕ ПАРАМЕТРЫ

1. Режим работы кратковременный номинальный;
2. Номинальный ток 10 А;
3. Номинальное напряжение 12 В;
4. Диапазон рабочих температур от минус 40 °С до плюс 45 °С;
5. 95% ресурс блока до замены не менее 150000 км пробега автомобиля для первой категории условий эксплуатации, или 30000 циклов переключений для переключателя стеклоподъёмника и не менее 50000 для переключателя блокировки;
6. Усилие переключения должно находиться в пределах:
- от 3,9 Н до 8,9 Н для переключателей стеклоподъёмников
- от2,7 Н до 7,5 Н для переключателя блокировки
7. Гарантийный срок хранения 3 года.
8. Гарантийный срок эксплуатации блока не менее гарантийного срока эксплуатации автомобиля, на который они устанавливаются.

Подключение переключателя стеклоподъёмника к бортовой сети автомобиля производится при помощи ответной колодки Ф57.830.098, а подключение переключателя блокировки при помощи ответной колодки Ф57.830.081.

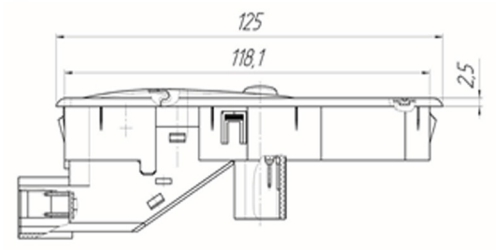

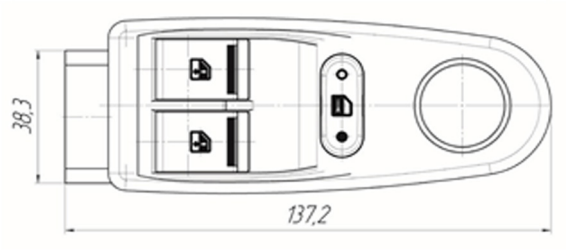

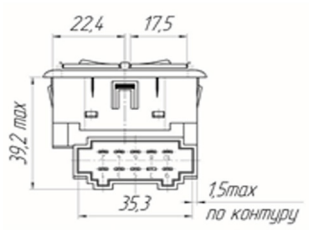

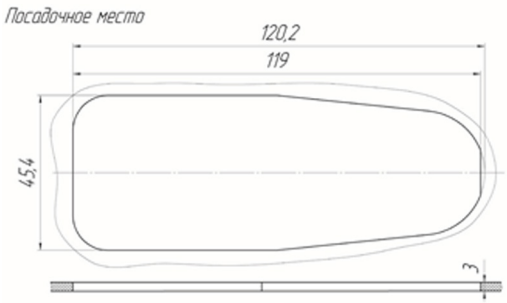

Обозначение при заказе	Норма упаковки
1118-3709810-11 (Ф5.3709.009) переключатель стеклоподъёмника Ф5.3709.009 ТУ	48 шт. в ящике

ПЕРЕКЛЮЧАТЕЛИ ПОВОРОТНЫЕ ТИПА ВК-940



Переключатели поворотные предназначены для работы в цепях переменного тока напряжением до 250 В и в частотой 50 Гц.

Выпускаются по Ф56.618.004 ТУ.

ОСНОВНЫЕ ПАРАМЕТРЫ

1. Степень зашиты IP20 по ГОСТ 14254-96.
2. Момент переключения (0,14±0,07) Н*м.
3. Сопротивление контакта не более 80 мОм.
4. Диапазон рабочих температур от -10 °С до +80 °С.
5. Наработка не менее 30000 циклов переключений.
6. Электрическая прочность изоляции между всеми соединёнными вместе контактами и корпусом 2500 В.
7. Гарантийный срок хранения 5 лет.
8. Гарантийный срок эксплуатации 24 месяца.

Основные параметры	Значения		
	ВК-940	ВК-941	ВК-942
Номинальное напряжение, В	220	220	220
Номинальная частота тока, Гц	50	50	50
Максимальный рабочий ток, А	16	16	16
Механизм срабатывания	поворотный 90 градусов		
Количество коммутационных положений	4	4	4
Длина оси, мм (L)	13	20	26
Масса, г, не более	19,3	19,4	19,5

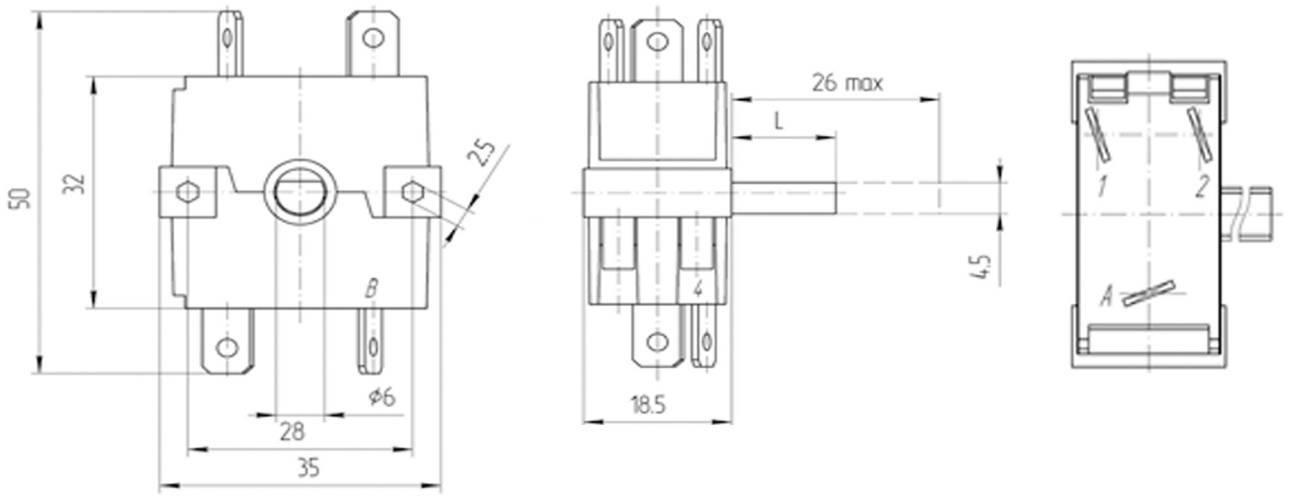

Обозначение при заказе	Норма упаковки
Переключатель поворотный ВК-940 Ф56.618.004 ТУ	400 шт.

ПЕРЕКЛЮЧАТЕЛИ КЛАВИШНЫЕ ПКЛ



Переключатели клавишные ПКл предназначенны для коммутации электрических цепей различных потребителей в автомобилях с места водителя.

Климатическое исполнение «У,Т» по ГОСТ 15150-69.

Выпускаются по Ф54.853.011 ТУ.

ОСНОВНЫЕ ПАРАМЕТРЫ

1. Номинальное напряжение питания 12В, 24В;
2. Номинальная токовая нагрузка переключателя 8А;
3. Диапазон рабочих температур от минус 40 °С до плюс45 °С;
4. Гарантийный срок эксплуатации переключателей неменее гарантийного срока эксплуатации автомобиля, на который они устанавливаются.

Подключение переключателей к бортовой сети автомобиля производится при помощи ответных колодок КДПА.732313.001 производства АО «Завод «Копир», либо 8JD010076-002 фирмы HELLA.

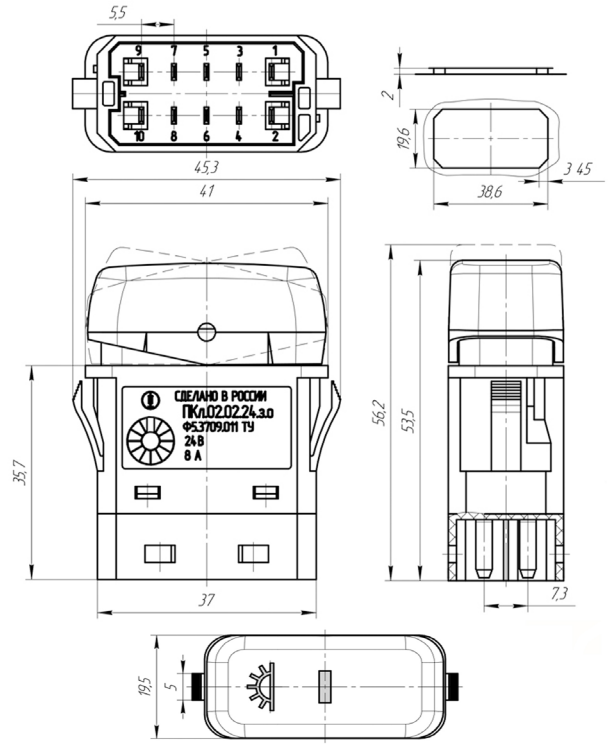

Исполнение с фиксатором

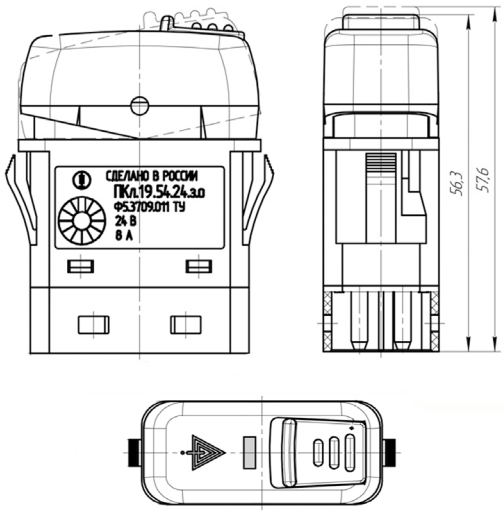

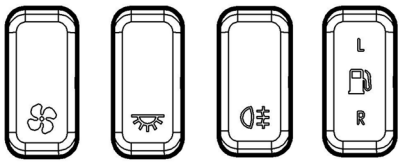

Обозначеие	Условное обозначение	Нименование
Ф5.3709.001-12	ПКл.08.01.24.з	Переключатель эл.двигателя отопителя
Ф5.3709.001-03	ПКл.02.02.24.з.о	Выключатель плафонов
Ф5.3709.001-53	ПКл.02.04.24.о.к	Выключатель противотуманных фар
Ф5.3709.001-27	ПКл.02.08.24.о.к	Переключатель топливных баков

Примечание: Номенклатура ПКл постоянно увеличивается, дополнительную информацию можно получить на сайте завода.

Обозначение при заказе
Ф5.3709.011-21 переключатель клавишный ПКл.13.21.12.з.о Ф5.3709.011 ТУ.

ПКл . XX . XX . 12(24) . з(о) . о(к)

тип переключателя:
переключатель клавишный
№ эл. схемы
№ символа
Номинальное напряжение, В
Цвет подсветки символа (зелёный или оранжевый)
Цвет подсветки индикатора включения (оранжевый или красный)

ПАТРОНЫ Ф56.615.000, Ф56.615.002



Патроны предназначены для подсветки панели приборов автомобилей.

Применяемые лампы: А12-1,2; А24-1,2 ГОСТ 2023,1-88.

Допускается устанавливать лампы фирмы NORMA или OSRAM W5/1.2 DIN 72601-9 с цоколем W2x4,6d DIN 49632-1.

Выпускаются в цветовой гамме, в соответствии с таблицей (см. ниже)

Обозначеие	Цвет колодки	Тип лампы
Ф56.615.000	Чёрный	Лампа А12-1,2
Ф56.615.000-01	Чёрный	Лампа А24-1,2
Ф56.615.000-02	Белый	Лампа А12-1,2
Ф56.615.000-03	Белый	Лампа А24-1,2
Ф56.615.000-04	Красный	Лампа А12-1,2
Ф56.615.000-05	Красный	Лампа А24-1,2
Ф56.615.000-06	Зелёный	Лампа А12-1,2
Ф56.615.000-07	Зелёный	Лампа А24-1,2
Ф56.615.000-08	Синий	Лампа А12-1,2
Ф56.615.000-09	Синий	Лампа А24-1,2
Ф56.615.000-10	Чёрный	-
Ф56.615.000-11	Белый	-
Ф56.615.000-12	Красный	-
Ф56.615.000-13	Зелёный	-
Ф56.615.000-14	Синий	-
Ф56.615.002	Чёрный	Лампа А12-1,2
Ф56.615.002-01	Чёрный	Лампа А12-1,2
Ф56.615.002-02	Чёрный	Лампа А24-1,2

ПАТРОН Ф56.615.000 (-01...-14)

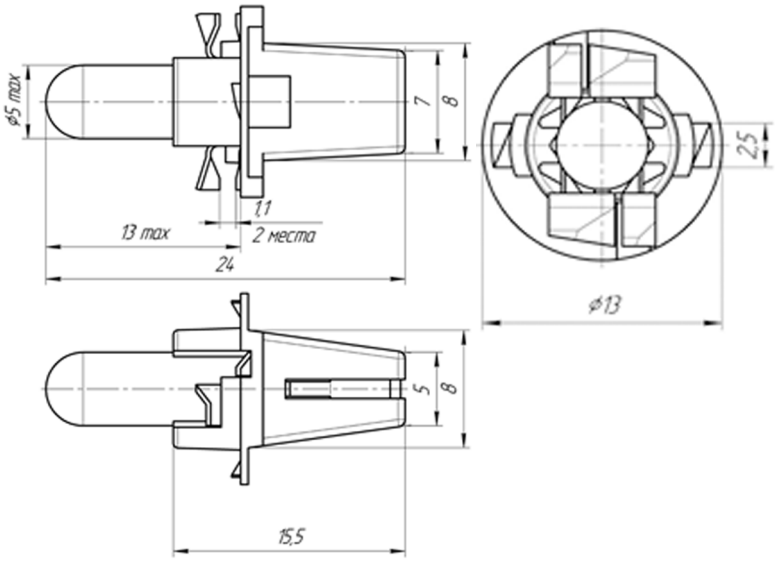

ПАТРОН Ф56.615.002

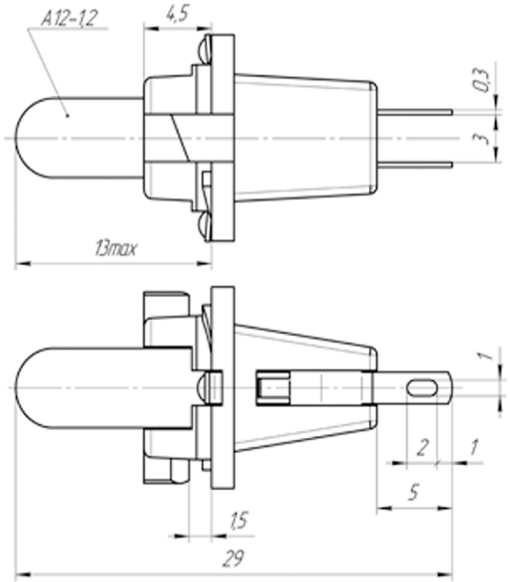

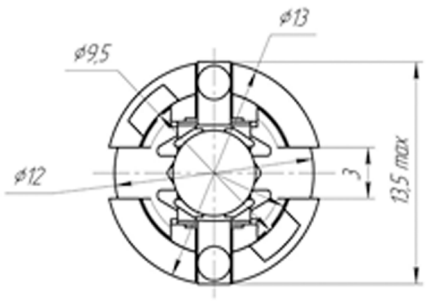

Норма упаковки
500 шт. в коробке
7500 шт. в ящике

ПАТРОНЫ Ф56.615.002-01, Ф56.615.002-02

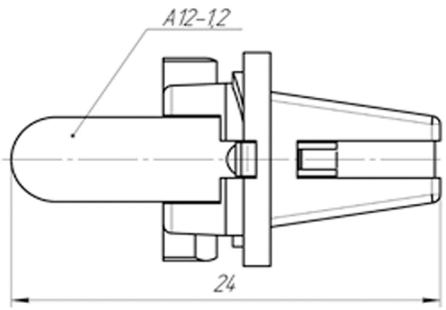

ПАТРОН-КОЛОДКИ Ф56.615.012, КДПА.453716.015, КДПА.453716.016, КДПА.453716.017, КДПА.453716.018

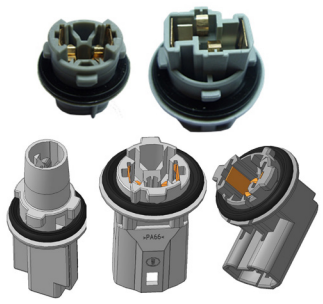

Патрон-колодки ламповые автомобильные предназначены для установки во внешние светосигнальные устройства легковых автомобилей.

Климатическое исполнение «О» по ГОСТ 15150.

Выпускаются по Ф56.615.007 ТУ.

ОСНОВНЫЕ ПАРАМЕТРЫ:

1. Диапазон рабочих температур от минус 60 °С до плюс 115 °С
2. Номинальное напряжение 12 В.
3. Степень защиты патронов от проникновения посторонних тел и воды - IP67 по ГОСТ 14254.

Патрон-колодки Ф56.615.012, КДПА.453716.015, КДПА.453716.016, КДПА.453716.017 и КДПА.453716.018 поставляются потребителю в собранном виде.

Подключение патрон-колодок к бортовой сети автомобиля производится при помощи колодок ф. «Sumitomo» Япония.

Ф56.615.012

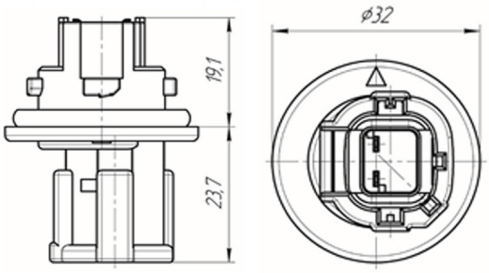

Обозначеие	Применяемые лампы
Ф56.615.010	W 5W
Ф56.615.012	W 21W
КДПА.453716.015	P21/5W
КДПА.453716.016	W 5W
КДПА.453716.017	WY16W
КДПА.453716.018	W16W

КДПА.453716.015

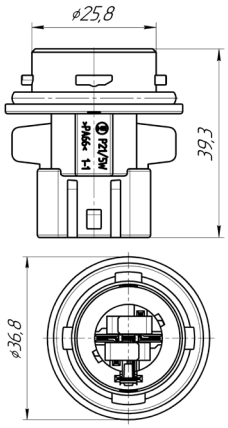

КДПА.453716.016

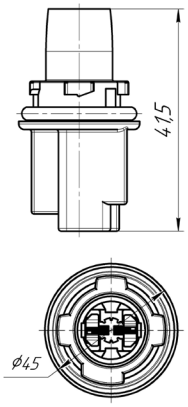

КДПА.453716.017

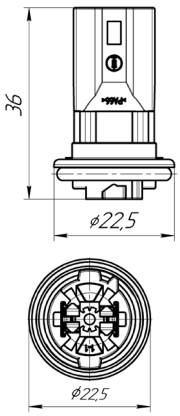

КДПА.453716.018

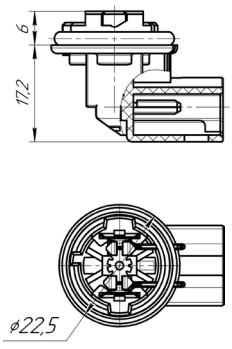

Обозначение	Норма упаковки
Ф56.615.012	400 шт. в ящике
КДПА.453716.015	400 шт. в ящике
КДПА.453716.016	700 шт. в ящике
КДПА.453716.017	
КДПА.453716.018	

Обозначение при заказе
Ф56.615.012 Патрон-колодка Ф56.615.007 ТУ
КДПА.453716.015 Патрон-колодка Ф56.615.007 ТУ

УДЛЕННИТЕЛЬ КАБЕЛЯ УК-1



Удлинитель кабеля УК-1 с армированной вилкой и розеткой, предназначен для подсоединения автомобильной антенны к автомобильному радиоприёмнику.

Выпускается по Ф54.853.008 ТУ

ОСНОВНЫЕ ПАРАМЕТРЫ:

1. Удлинитель кабеля выдерживает усилие вырыва из соединительного разъема величиной 70 Н.
2. Повышенная рабочая температура среды до плюс 70 °С
3. Пониженная рабочая температура среды до минус 45 °С.
4. Воздействие влажной тепловой среды при температуре (40±2) °С и относительной влажности до(95±3) %.
5. Устойчивость к воздействию соляного тумана.
6. Требования надежности: 95% наработка удинителя до отказа не менее 100 тыс. км пробега автомобиля при эксплуатации в режимах и условиях, установленных в ТУ.

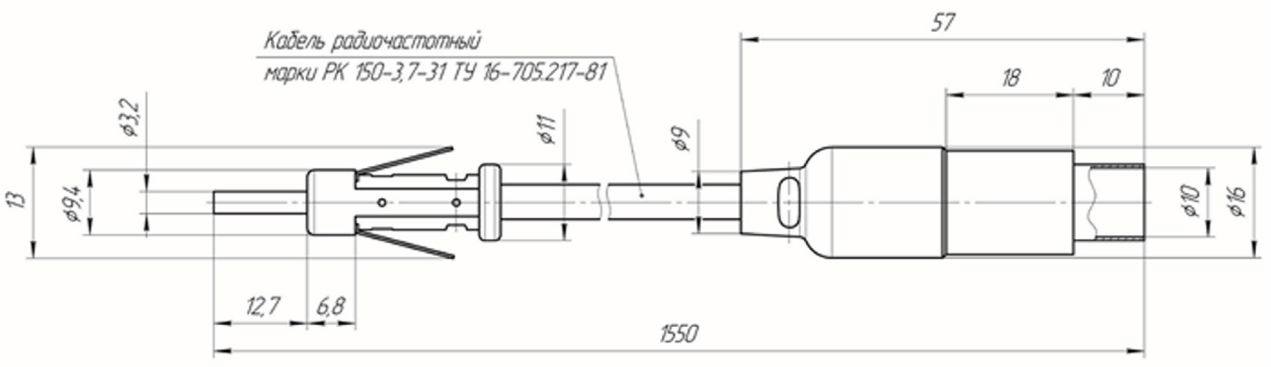

Обозначение при заказе	Норма упаковки
Удленнитель кабеля УК-1 Ф54.853.008 ТУ	800 шт. в ящике

СОПРОТИВЛЕНИЯ ДОПОЛНИТЕЛЬНЫЕ Ф5.3729.000, Ф5.3729.000-01, Ф5.3729.001



Сопротивления дополнительные предназначены для работы в цепи электродвигателя отопителя автомобиля.

Выпускается по 4573003-07585144-99 ТУ.

Климатическое исполнение «О» по ГОСТ 15150-69.

Сопротивления дополнительные Ф5.3729.000, Ф5.3729.000-01 и Ф5.3729.001 расчитаны для работы при последовательном соединении с электродвигателем вентилятора отопителя автомобиля, сопротивление Ф5.3729.000, Ф5.3729.000-01 односпиральное, Ф5.3729.001 - двухспиральное.

ОСНОВНЫЕ ПАРАМЕТРЫ:

1. Режим работы продолжительный;
2. Номинальное напряжение 12 В;
3. Номинальный ток: Ф5.3729.000 3 А; Ф5.3729.000-01 3 А; Ф5.3729.001 5,1 А и 8,9 А;
4. Рабочий диапазон температур от минус 60 °С до плюс 90 °С;
5. Относительная влажность воздуха (95±3)% при температуре (40±2) °С;
6. Девяностопроцентная наработка на отказ не менее 350 тыс. км пробега автомобиля.
7. Гарантийный срок эксплуатации - 24 месяца.
8. Гарантийный срок хранения 3 года.

СОПРОТИВЛЕНИЯ ДОПОЛНИТЕЛЬНЫЕ
Ф5.3729.000, Ф5.3729.000-01, Ф5.3729.001

Ф5.3729.000

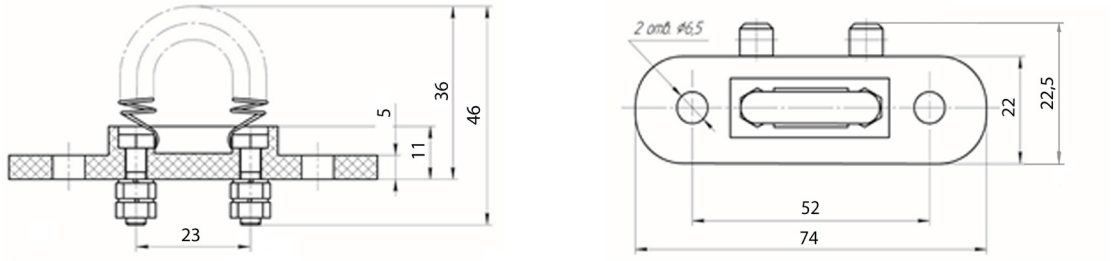

Ф5.3729.000-01

Без двух контактов Ф57.732.052 и двух гаек М4-6Н.6.016 для крепления контактов

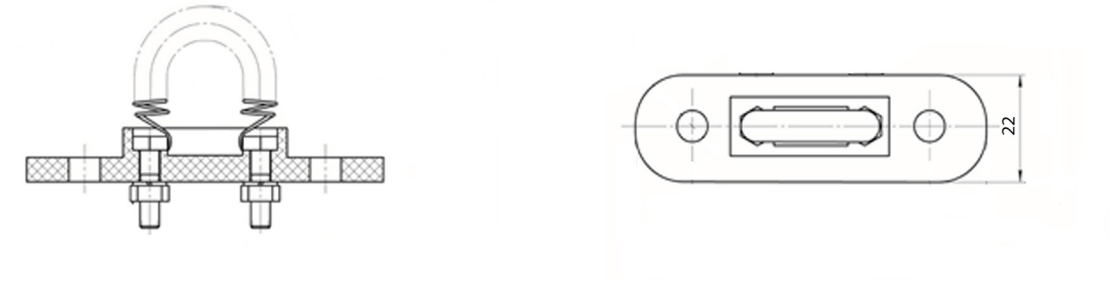

Ф5.3729.001

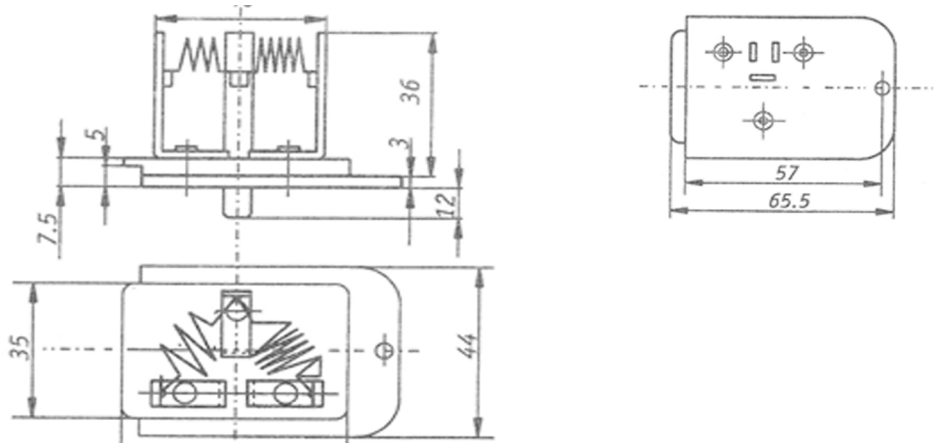

Обозначение при заказе	Норма упаковки
Сопротивление дополнительное Ф5.3729.000 4573766179 4573003-07585144-99 ТУ	9 шт. в коробке, 234 шт. в ящике
Сопротивление дополнительное Ф5.3729.000-01 4573003-07585144-99 ТУ	9 шт. в коробке, 234 шт. в ящике
Сопротивление дополнительное Ф5.3729.001 4573766181 4573003-07585144-99 ТУ	5 шт. в коробке, 130 шт. в ящике



Клеммы обжимные предназначены для разъемного соединения проводников, подключения сигнальных и силовых линий (питания)

СОЕДИНИТЕЛЯМ ПРИСВОЕНЫ УСЛОВНЫЕ ОБОЗНАЧЕНИЯ, КОТОРЫЕ СОСТОЯТ ИЗ СЛЕДУЮЩИХ КЛАССИФИКАЦИОННЫХ ПРИЗНАКОВ:

КО	6,3	Г (Ш)	1 (2; 3; 4; 5; 6)	В
Тип соединителя:				
Серия клеммы: **условная номинальная ширина рабочей поверхности штыря, гнезда**				
Вид клеммы: **Г - гнездовая;** **Ш - штыревая.**				
Диапазон сечений подсоединяемых проводов, мм²: **1 - от 0,5 до 1,5;** **2 - от 0,75 до 1,5;** **3 - от 0,75 до 2,5;** **4 - от 1,0 до 2,5;** **5 - от 1,5 до 2,5;** **6 - от 2,5 до 6,0**				
В - наличие втулки изолирующей; **без символа - отсутствие втулки изолирующей**				



КО-6,3-Г-1В
аналог TAY-1,25F ф. BM;
сечение провода
от 0,5 до 1,5 мм2
втулка изолирующая – цвет красный



КО-6,3-Г-4В
аналог KTL-016-10 ф. Karson Technology сечение провода
от 1,0 до 2,5 мм2 втулка изолирующая – цвет синий



КО-6,3-Ш-2
аналог 42565-2 ф. Тусо
сечение провода
от 0,75 до 1,5 мм2



КО-6,3-Г-5В
аналог 730 ф. Klauke сечение провода от 1,0 до 2,5 мм2 втулка изолирующая – цвет синий



КО-6,3-Г-3
аналог 42282-2 ф. Тусо
сечение провода
от 0,75 до 2,5 мм2



КО-6,3-Г-6В
аналог KTL-016-15 ф. Karson Technology сечение провода от 2,5 до 6 мм2
втулка изолирующая – цвет желтый



Технологические приспособления: ручные клещи, стационарный пресс. Предназначены для обжатия контактов на провод, в одиночном исполнении и на лентоносителе, обеспечивая равномерное приложение усилия обжатия.

Краткие технические характеристики соединителей указаны в табл.2 (стр. 1178)

СОЕДИНИТЕЛЯМ ПРИСВОЕНЫ УСЛОВНЫЕ ОБОЗНАЧЕНИЯ, КОТОРЫЕ СОСТОЯТ ИЗ СЛЕДУЮЩИХ КЛАССИФИКАЦИОННЫХ ПРИЗНАКОВ:

ТП	СНП	346(348,377,389, 392,394,395)	Р(С)	114(116,165,177, 182,184,185)
Технологическое приспособление;				
Тип соединителя: ручного сочленения (расчленения) низкочастотный, прямоугольный;				
Порядковый номер разработки;				
Р- ручные клещи, С - стационарный пресс;				
Шифр контакта.				

Для СНП377 к-т165
СНП392 к-т185
СНП395 К-т184

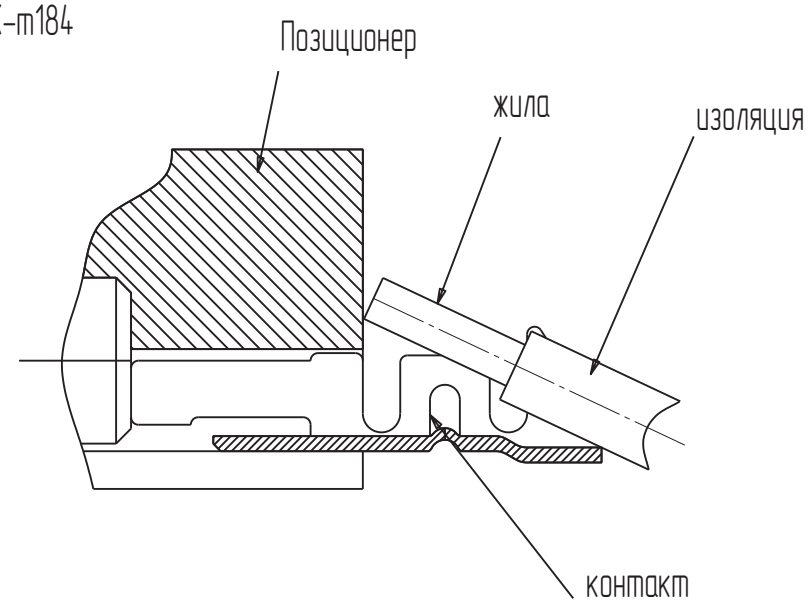

ТЕХНИЧЕСКИЕ ХАРАКТЕРИСТИКИ



СНП346

РЮМК.757474.114



СНП348

РЮМК.757474.116



СНП377

РЮМК.757474.165



СНП389

РЮМК.757474.177



СНП394

РЮМК.757474.182



СНП395

РЮМК.757474.184



СНП392

РЮМК.757474.185

ПРИ ЗАКАЗЕ КЛЕЩЕЙ СЛЕДУЕТ УКАЗЫВАТЬ МАРКУ ИСПОЛЬЗУЕМОГО ПРОВОДА И ДИАМЕТР ИЗОЛЯЦИИ

Ручные клещи:

- обжимной инструмент с одной головкой;
- инструмент обжимает один контакт за один цикл обжатия;
- эргономичная ручка для удобства работы;
- оптимальная сила обжатия;
- ручные клещи оснащены позиционером, который обеспечивает правильное положение контакта в процессе обжимки;
- позиционер оснащен упором для контакта.

Стационарный пресс:

- эргономичный и легкий процесс обжатия контактов в ленте;
- регулируемая высота обжатия;
- высокая стабильность пресса, обеспечивает оптимальное обжатие контактов;
- возможность обжатия различных типов контактов на одном приспособлении путем смены аппликаторов;
- наличие упора для контакта;
- кронштейн для крепления катушки с контактами в ленте.

СОЕДИНИТЕЛИ Заглушки для соединителей типа РСТВ



Резьбовые заглушки Ф58.632.023 и Ф58.632.024 с наружной и внутренней резьбой, предназначены для защиты контактной части разъема от механических воздействий, попадания мусора, пыли и посторонних предметов соединителей типа РСТВ (вилок и розеток), при хранении, транспортировке и в иных условиях.

Заглушки изготовлены из алюминиевого сплава с покрытием анодное оксидирование. Данное покрытие обладает хорошей коррозионной стойкостью и электроизоляционными свойствами.

Заглушки изготавливаются с приемкой ОТК.

СОЕДИНИТЕЛЯМ ПРИСВОЕНЫ УСЛОВНЫЕ ОБОЗНАЧЕНИЯ, КОТОРЫЕ СОСТОЯТ ИЗ СЛЕДУЮЩИХ КЛАССИФИКАЦИОННЫХ ПРИЗНАКОВ:

Условное обозначение заглушек при заказе	D, мм	d, мм	Масса, г	Применяемость*: вилки
Ф58.632.024	**12,5**	**M10x0,75**	**1,3**	**РС4ТВ, РС4АТВ, РСГ4ТВ, РСГ4АТВ**
-01	**14,5**	**M12x0,75**	**1,5**	**РС7ТВ, РС7АТВ, РСГ7ТВ, РСГ7АТВ**
-02	**16,5**	**M14x0,75**	**1,75**	**РС10ТВ, РС10АТВ, РСГ10ТВ, РСГ10АТВ**
-03	**20,5**	**M18x1**	**2,2**	**РС19ТВ, РС19АТВ, РСГ19ТВ, РСГ19АТВ**
-04	**24,5**	**M22x1**	**3,4**	**РС32ТВ, РС32АТВ, РСГ32ТВ, РСГ32АТВ**
-05	**29,5**	**M27x1**	**4,4**	**РС50ТВ, РС50АТВ, РСГ50ТВ, РСГ50АТВ**

Условное обозначение заглушек при заказе	D_1, мм	D, мм	d, мм	Масса, г	Применяемость*: розетки
Ф58.632.023	**12,5**	**M10x0,75**	**$8.2^{+0.15}$**	**1,2**	**РС4ТВ, РС4АТВ**
-01	**14,5**	**M12x0,75**	**$10^{+0.15}$**	**1,4**	**РС7ТВ, РС7АТВ**
-02	**16,5**	**M14x0,75**	**$12^{+0.18}$**	**1,5**	**РС10ТВ, РС10АТВ**
-03	**20,5**	**M18x1**	**$15.5^{+0.18}$**	**2**	**РС19ТВ, РС19АТВ**
-04	**24,5**	**M22x1**	**$19.5^{+0.21}$**	**2,4**	**РС32ТВ, РС32АТВ**
-05	**29,5**	**M27x1**	**$24^{+0.21}$**	**3**	**РС50ТВ, РС50АТВ**

* данные заглушки можно использовать для соединителей типа МР1 резьбового сочленения.

Заглушка Ф58.632.024 для вилки РСТВ

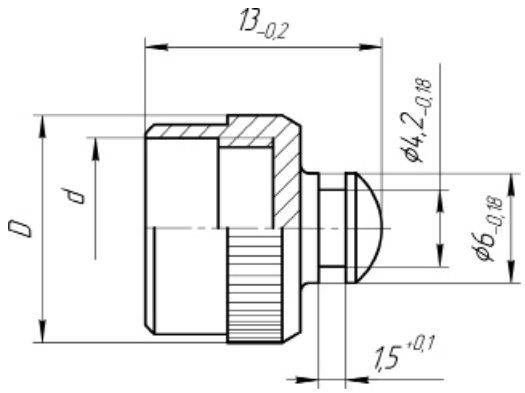

Заглушка Ф58.632.023 для розетки РСТВ

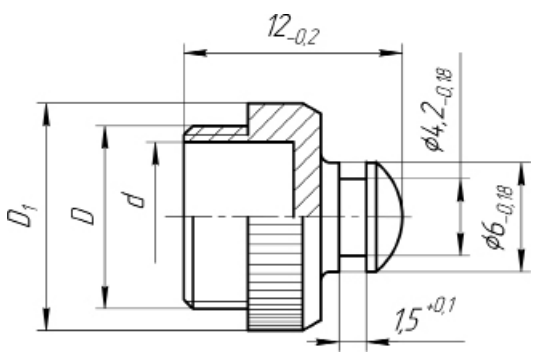

ВИЛКИ ПЛЮСОВЫЕ (МИНУСОВЫЕ)

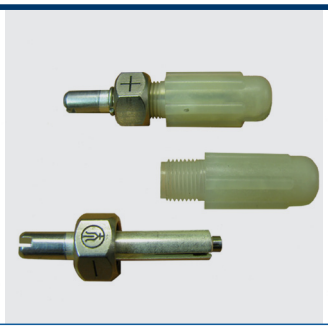

Вилки плюсовые (минусовые) цилиндрические низкочастотные для объёмного монтажа резьбового сочленения предназначены для работы в электрических цепях постоянного, переменного и импульсного токов (частотой до 3 МГц) при напряжении до 60 В (амплитудное значение) и токовых нагрузках до 50 А.

Вилки изготавливают для внутреннего монтажа в соответствии с техническими условиями НКЦС.434410.524ТУ (приемка "5").

Соединители с категорией качества "ОС" изготавливаются в соответствии с техническими условиями КДПА.430421.004ТУ (приемка "9").

Вилки обладают коррозионной стойкостью.

Покрытие контактов – серебро

Обозначение вилок при заказе состоит из наименования, обозначения основного конструкторского документа, обозначения настоящих ТУ.

ПРИМЕРЫ ОБОЗНАЧЕНИЯ:

Вилка плюсовая НКЦС.434421.049	НКЦС.434410.524ТУ
Вилка минусовая НКЦС.434421.050	НКЦС.434410.524ТУ
Вилка плюсовая ОС НКЦС.434421.049	КДПА.430421.004ТУ

Обозначение вилок в конструкторской документации другой продукции состоит из обозначения основного конструкторского документа, наименования.

ПРИМЕРЫ ОБОЗНАЧЕНИЯ: НКЦС.434421.049 Вилка плюсовая

ТЕХНИЧЕСКИЕ ХАРАКТЕРИСТИКИ

Сопротивление контактов, не более, мОм ($R_{конт}$)	3
Рабочий ток на контакт не более, А ($I_{р.к}$)	50
Максимально допустимый кратковременный ток на контакт не более, А ($I_{м.к}$)	70
Время воздействия не более, мин (Т)	10
Максимальное рабочее напряжение постоянного тока, амплитудное значение переменного или импульсного токов для нормального и пониженного атмосферного давления не более, В ($U_{раб}$)	60
Минимальная наработка, часов	1 000
Количество сочленений-расчленений	50
Срок сохраняемости, лет	20

ТЕМПЕРАТУРА ВИЛОК В ОБЛЕГЧЁННЫХ ТЕМПЕРАТУРНЫХ РЕЖИМАХ

Значение Tγ, ч	Максимальная температура вилок, °С
2 000	94
3 000	88
5 000	81
7 500	76
10 000	72

ВИЛКИ ПЛЮСОВЫЕ (МИНУСОВЫЕ)

УСЛОВИЯ ЭКСПЛУАТАЦИИ

Механические факторы:	
Синусоидальная вибрация: - диапазон частот, Гц - амплитуда ускорения, м/с² (g)	 10 – 2500 400 (40)
Механический удар одиночного действия: - пиковое ударное ускорение, м/с² (g) -длительность действия ударного ускорения, мс	 3000 (300) 0,5 – 2,0
Механический удар многократного действия: - пиковое ударное ускорение, м/с² (g) - длительность действия ударного ускорения, мс	 150 (15) 5 – 10
Линейное ускорение, м/с² (g)	150 (15)

Климатические факторы:	
Повышенная температура среды: - минимальное значение при эксплуатации, транспортировании и хранении, °С	70
Пониженная температура среды: - минимальное значение при эксплуатации, транспортировании и хранении, °С	минус 50
Диапазон рабочей температуры среды: - от минимального значения пониженной температуры среды при транспортировании и хранении, °С - до максимального значения повышенной температуры при эксплуатации, °С	 минус 50 70
Повышенная влажность воздуха: - относительная влажность при температуре 35 °С , %	98
Атмосферное пониженное давление: - значение при эксплуатации, Па (мм рт.ст.)	$1{,}3\cdot10^{-4}$ ($1\cdot10^{-6}$)

ОБЩИЙ ВИД, ГАБАРИТНЫЕ И ПРИСОЕДИНИТЕЛЬНЫЕ РАЗМЕРЫ

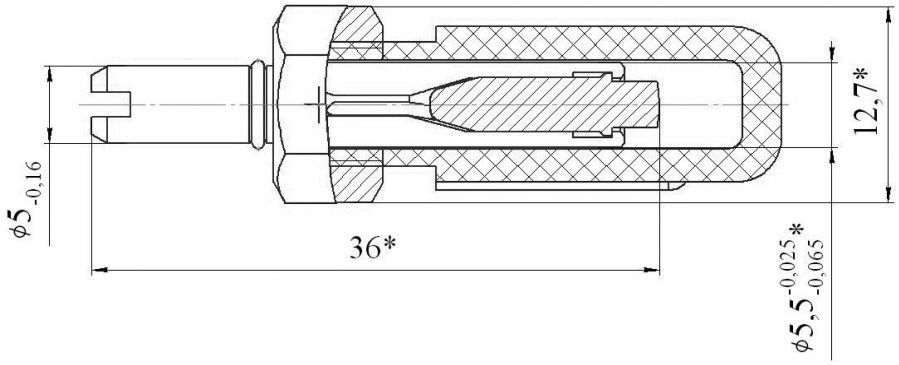

Вилка плюсовая

1.* Размеры для справок.
2. Масса не более 9,5 г (без колпачка).

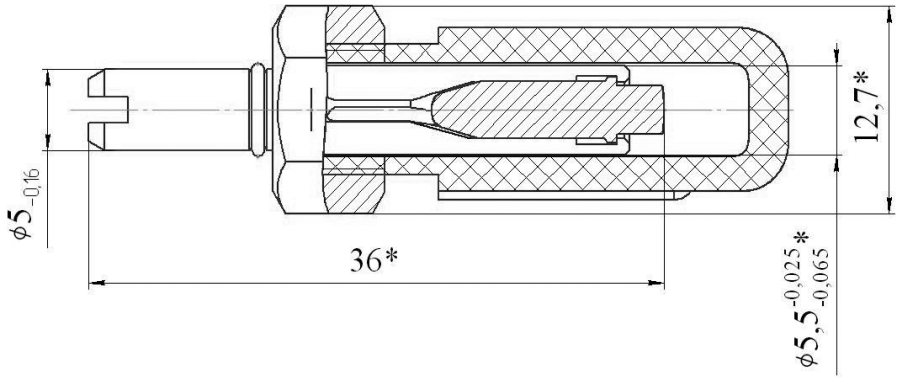

Вилка минусовая

1.* Размеры для справок.
2. Масса не более 9,5 г (без колпачка).

ДЕРЖАТЕЛЬ ПРЕДОХРАНИТЕЛЯ ТИПА ДПБ В



Взаимозаменяемы с держателем предохранителя типа ДПБ В по ОЮ4.810.000 ТУ «7» производства ЧПП «Сейм», г. Путивль, Украина

Держатель предохранителя типа ДПБ В предназначен для установки вставки плавкой с габаритными размерами 4х15 мм в электрических цепях постоянного и переменного тока до 5 А частотой (50-2 000) Гц и напряжением до 250 В.

Держатель предохранителя изготавливается для внутреннего монтажа, ручной сборки (монтажа) аппаратуры в соответствии с техническими условиями КДПА.646116.001ТУ (приемка 5).

Покрытие контактов – серебро.

Держатель обладает коррозионной стойкостью.

Обозначение держателя при заказе и в конструкторской документации другой продукции состоит из наименования, условного обозначения, обозначения настоящих ТУ.

ПРИМЕРЫ ОБОЗНАЧЕНИЯ: **Держатель предохранителя ДПБ В КДПА.646116.001ТУ**

ТЕХНИЧЕСКИЕ ХАРАКТЕРИСТИКИ

Переходное сопротивление между контактными выводами (при установленной вставке) не более, Ом ($R_{контр}$)	0,01
Сопротивление изоляции между контактными выводами, а также между контактными выводами и корпусом аппаратуры не менее, МОм ($R_{из}$)	1 000
Электрическая прочность изоляции между контактными выводами, а также между контактными выводами и корпусом аппаратуры (эффективное значение при частоте 50 Гц), В ($U_{исп}$)	1 500
Максимальный рабочий ток при его равномерной нагрузке не более, А (Iк)	5
Максимальное рабочее напряжение постоянного и переменного тока для нормального атмосферного давления не более, В ($U_{раб}$)	250
Минимальная наработка, часов	10 000
Количество смен вставок	300
Срок сохраняемости, лет	20

ДЕРЖАТЕЛЬ ПРЕДОХРАНИТЕЛЯ ТИПА ДПБ В

УСЛОВИЯ ЭКСПЛУАТАЦИИ

Механические факторы:	
Синусоидальная вибрация: - диапазон частот, Гц - амплитуда ускорения, м/с^2 (g) - амплитуда перемещения, мм	 5 – 2500 150 (15) 2
Механический удар одиночного действия: - пиковое ударное ускорение, м/с^2 (g)	10000 (1000)
Механический удар многократного действия: - пиковое ударное ускорение, м/с^2 (g)	1500 (150)
Линейное ускорение, м/с^2 (g)	1000 (100)

Климатические факторы:	
Повышенная температура среды: - максимальное значение при эксплуатации, °С	100
Пониженная температура среды: - минимальное значение при эксплуатации, °С	минус 85
Диапазон рабочей температуры среды: - от минимального значения пониженной температуры среды при эксплуатации, °С - до максимального значения повышенной температуры при эксплуатации, °С	 минус 85 100
Повышенная влажность воздуха: - относительная влажность при температуре 35 °С , %	98
Атмосферное пониженное давление: - значение при эксплуатации, Па (мм рт.ст.)	0,67·10^{-3} (5)

ОБЩИЙ ВИД, ГАБАРИТНЫЕ И ПРИСОЕДИНИТЕЛЬНЫЕ РАЗМЕРЫ

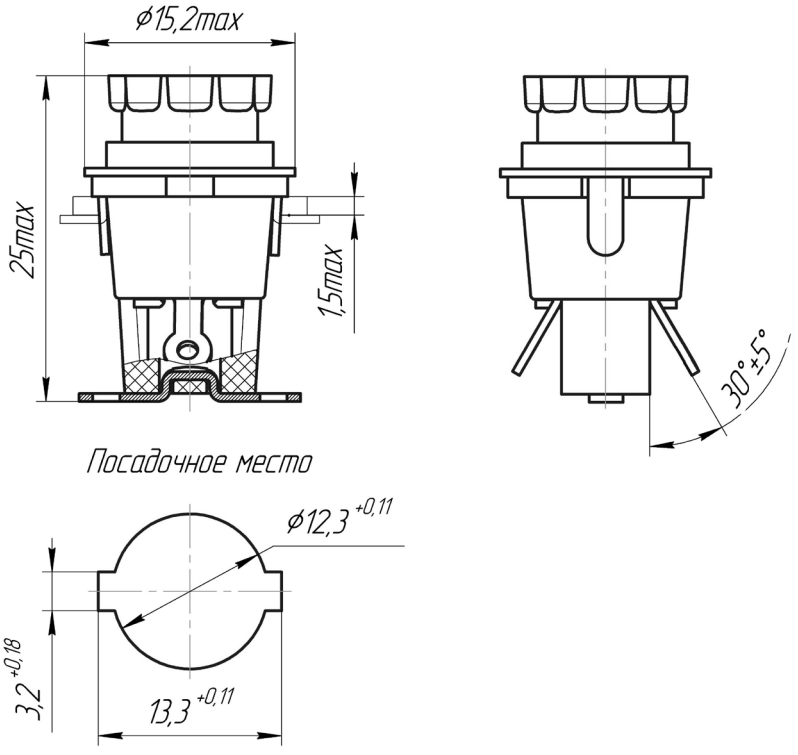

ПРОЧЕЕ

ДЕРЖАТЕЛЬ ВСТАВКИ ПЛАВКОЙ ТИПА ДВП 8



Взаимозаменяемы с держателем предохранителя ДВП 8 В по га0.481.023ТУ «7» производства ЧПП «Сейм», г. Путивль, Украина

Держатель вставки плавкой типа типа ДВП 8 предназначен для установки вставки плавкой с габаритными размерами 8х50 мм в электрических цепях постоянного и переменного тока до 10 А частотой (50-20 000) Гц и напряжением до 600 В.

Держатель вставки плавкой изготавливается для внутреннего монтажа, ручной сборки (монтажа) аппаратуры в соответствии с техническими условиями КДПА.646116.002ТУ (приемка 5).

Покрытие контактов – серебро.

Держатель обладает коррозионной стойкостью.

Обозначение держателя при заказе и в конструкторской документации другой продукции состоит из наименования, условного обозначения, обозначения ТУ.

ПРИМЕРЫ ОБОЗНАЧЕНИЯ: **Держатель вставки плавкой ДВП 8 КДПА.646116.002ТУ**

ТЕХНИЧЕСКИЕ ХАРАКТЕРИСТИКИ

Переходное сопротивление между контактными выводами при установленной вставке (имитаторе) не более, Ом ($R_{контр}$)	0,01
Сопротивление изоляции между контактными выводами, а также между контактными выводами и корпусом аппаратуры не менее, МОм ($R_{из}$)	1 000
Электрическая прочность изоляции между контактными выводами, а также между контактными выводами и корпусом аппаратуры (эффективное значение при частоте 50 Гц), В ($U_{исп}$)	2 000
Максимальный рабочий ток при его равномерной нагрузке не более, А (Iк)	10
Максимальное рабочее напряжение постоянного и переменного тока для нормального атмосферного давления не более, В ($U_{раб}$)	600
Минимальная наработка, часов	10 000
Количество смен вставок	500
Срок сохраняемости, лет	25

ДЕРЖАТЕЛЬ ВСТАВКИ ПЛАВКОЙ ТИПА ДВП 8

УСЛОВИЯ ЭКСПЛУАТАЦИИ

Механические факторы:	
Синусоидальная вибрация: - диапазон частот, Гц - амплитуда ускорения, м/с^2 (g) - амплитуда перемещения, мм	 1 – 2000 100 (10) 2
Механический удар одиночного действия: - пиковое ударное ускорение, м/с^2 (g)	5000 (500)
Механический удар многократного действия: - пиковое ударное ускорение, м/с^2 (g)	1500 (150)
Линейное ускорение, м/с^2 (g)	1000 (100)

Климатические факторы:	
Повышенная температура среды: - максимальное значение при эксплуатации, °С	85
Пониженная температура среды: - минимальное значение при эксплуатации, °С	минус 60
Диапазон рабочей температуры среды: - от минимального значения пониженной температуры среды при эксплуатации, °С - до максимального значения повышенной температуры при эксплуатации, °С	 минус 60 85
Повышенная влажность воздуха: - относительная влажность при температуре 35 °С , %	98
Атмосферное пониженное давление: - значение при эксплуатации, Па (мм рт.ст.)	0,67·10^{-3} (5)

ОБЩИЙ ВИД, ГАБАРИТНЫЕ И ПРИСОЕДИНИТЕЛЬНЫЕ РАЗМЕРЫ

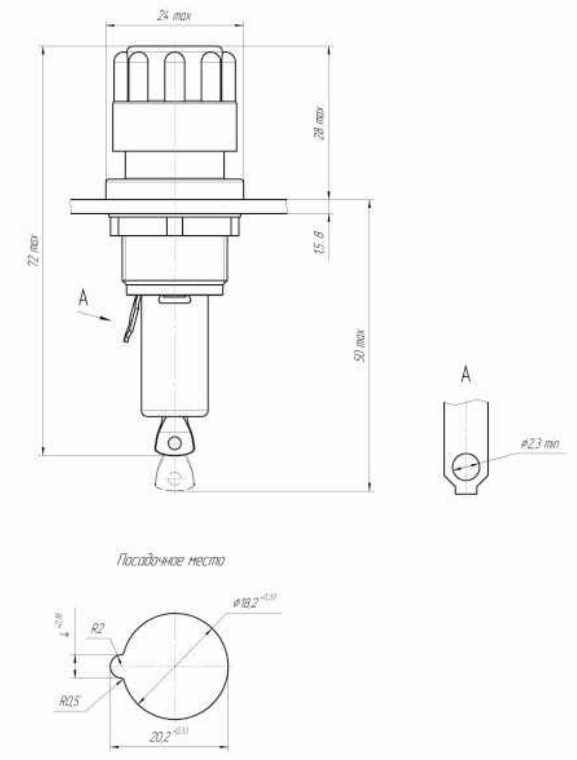

ПРОЧЕЕ

СОЕДИНИТЕЛИ СШВ, СШР



Соединители штепсельные промышленного назначения типов СШВ, СШР, состоящие из кабельной вилки и штепсельной розетки.

Соединители трехфазные с заземляющим контактом, положение которого соответствует шести часам (6 ч) по часовому циферблату при виде спереди на розетку (на контактные гнезда), без блокировки, разборные, предназначены для работы в цепях переменного тока напряжением 220/380 В и частотой 50 Гц.

Соединители изготовляют в климатическом исполнении УХЛ 3.1 по ГОСТ 15150-69 в соответствии с техническими условиями ТУ 3464-002-07585144-2003.

СОЕДИНИТЕЛЯМ ПРИСВОЕНЫ УСЛОВНЫЕ ОБОЗНАЧЕНИЯ, КОТОРЫЕ СОСТОЯТ ИЗ СЛЕДУЮЩИХ КЛАССИФИКАЦИОННЫХ ПРИЗНАКОВ:

СШ	В (Р)	5	32
Тип соединителя			
В - вилка кабельная **Р - розетка штепсельная**			
Количество контактов			
Номинальный ток, А			

ПРИМЕРЫ ОБОЗНАЧЕНИЯ:

соединитель (вилка) СШВ5-32	**ТУ 3464-002-07585144-2003**
соединитель (розетка) СШР5-32	**ТУ 3464-002-07585144-2003**

ТЕХНИЧЕСКИЕ ХАРАКТЕРИСТИКИ

Степень защиты	IP23 по ГОСТ 14254-96
Усилие расчленения соединителей не более, кгс	15
Масса соединителя не более, г - СШВ5-32 - СШР5-32	 250 370
Диапазон рабочей температуры среды,, °С	от минус 25 до плюс 40
Электрическая проницаемость изоляции, В	2000
Механическая наработка сочленений - расчленений	4000
Гарантийный срок хранения, лет	5
Гарантийный срок эксплуатации, месяцев	24

ВИЛКА СШВ5-32

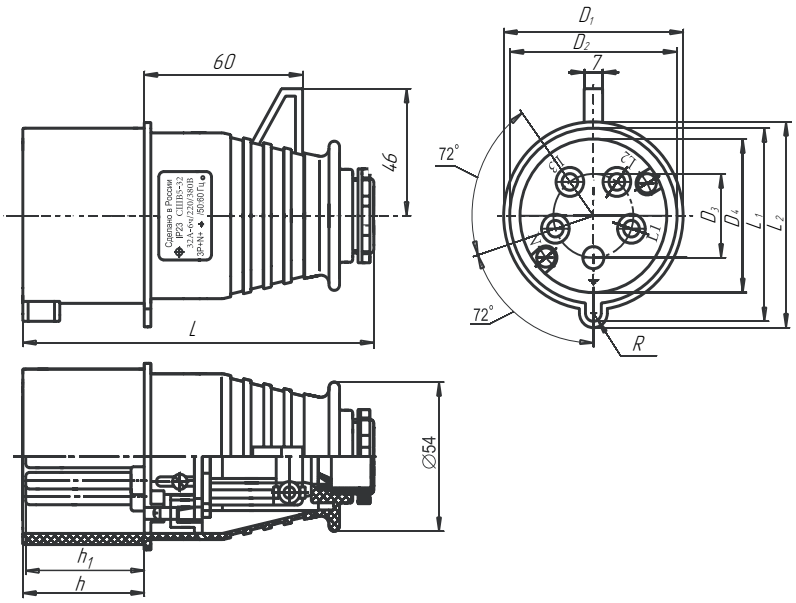

Таблица 1

Ток, А	Размеры, мм									
	L	h_1	h	D_1	D_2	R	D_3	D_4	L_1	L_2
32	133	45	46	68	63,4	3	30,3	55,6	69,9	74,5

РОЗЕТКА СШР5-32

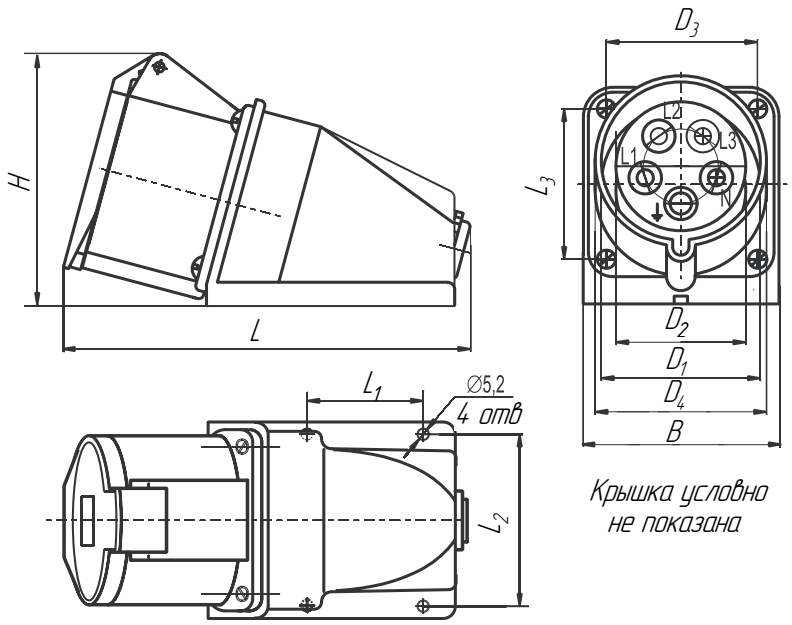

Таблица 2

Ток, А	Размеры, мм									
	H	L	L_1	L_2	D_3	L_3	D_2	D_1	D_4	B
32	103	162	47	70	30,3	61	52,9	64,7	69,7	80

КРАТКИЕ ТЕХНИЧЕСКИЕ ХАРАКТЕРИСТИКИ СОЕДИНИТЕЛЕЙ

Таблица 1

Тип соединителя	Номенклатура: Резьбовое сочленение	Номенклатура: Байонетное сочленение	Номенклатура: Врубное сочленение	Номенклатура: Количество контактов	Напряжение рабочее, Вmax	Ток на контакт, рабочий (в зависимости от сочетания и диаметра контактов), А	Температура окружающей среды, рабочая, °С: -	Температура окружающей среды, рабочая, °С: +	Исполнение монтажной части: Без патрубка	Исполнение монтажной части: Патрубок прямой	Исполнение монтажной части: Патрубок угловой	Исполнение монтажной части: Для экранированного кабеля	Исполнение монтажной части: Для не экранированного кабеля	Монтаж: Объемный	Монтаж: Печатный	Монтаж: Пайкой	Монтаж: Обжимной	Монтаж: Винтами
СОЕДИНИТЕЛИ ЦИЛИНДРИЧЕСКИЕ СИЛОВЫЕ ДЛЯ ВНУТРЕННЕГО МОНТАЖА																		
2РТТ	•			1-10, 12,14,15,16,20,23,26,30,31,45,47	850	20-200	60	100	•	•	•	•	•	•		•		
ШР	•			1-10, 12,14,15,16,20,23,26,30,31,45,47	850	20-200	60	60	•	•	•	•	•	•		•		
СШР	•			4,10,15,20,26,30,45,50	850	10-200	60	70	•	•	•	•		•		•		
СШРГ	•			2,3,4,7,10,15,20,26,30,45,50	850	10-200	60	70	•					•		•		
РРН29, РРН30	•			4	200	20	60	100	•	•	•		•	•		•		
4РТ	•			2,4,7,16,26,47	850	30	60	110	•	•		•		•		•		
4РТГ	•			2,4,7,16,26,47	350	9-12	60	160	•	•		•		•		•		
СНЦ3М	•			4,7,24,37	535	10-40	50	100	•	•	•		•	•		•		
СОЕДИНИТЕЛИ ЦИЛИНДРИЧЕСКИЕ СИЛОВЫЕ ДЛЯ НАРУЖНОГО МОНТАЖА																		
РБН1		•		3,4,5,6,7,12,16,20,26,30,37,45	700	3,5-100	60	95	•	•	•		•	•		•		
РБН2			•	4,9,14,23,26,30,31,50	500	20-140	60	85	•	•			•	•		•		
СШК8, СШЩ8, СШН8			•	3,4	540	15-150	50	80		•			•	•				•
РРМ46, РРМ45Г	•			102	100	1,5	60	85	•	•	•		•	•		•		
РРМ47, РРМ47Г	•			102	200	3,5	60	100	•	•	•		•	•		•		
СОЕДИНИТЕЛИ ЦИЛИНДРИЧЕСКИЕ СИЛОВЫЕ И СИГНАЛЬНЫЕ																		
СНЦ144К	•			1,3,4,5,6,8,10,12,13,15,18,19,21,22,23, 24,25,26,32,36,41,43,53,55,56,61,66,79, 100,128	850	1-4,5	65	200	•	•	•	•	•	•	•		•	
РБМ4, РБМ5		•		4,7,10,19,24,32,50,55	700	3,32-12,5	60	100	•	•			•	•		•		
2РМТ	•			4,7,8,10,19,20,22,24,32,45,50	700	4-36	60	100	•	•	•	•	•	•		•		
2РМДТ	•			4,7,8,10,19,20,22,24,32,45,50	700	4-36	60	100	•	•	•	•	•	•		•		
РМГ	•			4,7,10,19,20,22,24,30,32,45,50	700	3-28	60	100	•	•	•	•	•	•		•		
2РМП	•			4,7,10,19,22,24,30,32,45,50	700	4-13	60	100	•							•		
ОНЦ-РГ-09	•			4,7,10,19,24,32,45,50	500	15	60	70	•	•		•	•	•		•		
СНЦ23		•		3,4,7,10,19,24,28,32,41,43,45,55,61	700	3,6-15	60	155	•	•	•	•		•			•	
СНЦ233		•		3,4,7,10,19,24,28,32,41,43,45,55,61	700	3,6-15	60	200	•	•	•	•	•	•			•	
СНЦ232, 272, 282	•			3,4,7,10,19,24,28,32,41,43,45,55,61	700	,-15	60	155	•	•	•			•	•	•	•	
СНЦ235		•		3,4,7,10,19,24,28,32,41,43,45,55,61	700	3,6-15	60	155		•	•						•	
СНЦ146	•			12,14,31,41,61	700	1,5-2,5	60	155	•					•		•	•	

КРАТКИЕ ТЕХНИЧЕСКИЕ ХАРАКТЕРИСТИКИ СОЕДИНИТЕЛЕЙ

Таблица 1

Максимальное сечение присоединяемого провода, мм² в зависимости от Ø контакта													Документ на поставку (технические условия) для соединителей с приемкой заказчика	Документ на поставку (технические условия) для соединителей общепромышленного применения	Тип соединителя
Ø 0,6	Ø 1,0	Ø 1,5	Ø 2,0	Ø 2,5	Ø 3,0	Ø 3,5	Ø 4,8	Ø 5,5	Ø 5,7	Ø 6,4	Ø 9,0	Ø 10,0			
СОЕДИНИТЕЛИ ЦИЛИНДРИЧЕСКИЕ СИЛОВЫЕ ДЛЯ ВНУТРЕННЕГО МОНТАЖА															
-	-	1,5	-	2,5	-	10,0	-	25,0	-	-	50,0	-	ГЕ0.364.120ТУ	АШДК.434410.060ТУ	**2РТТ**
-	-	1,5	-	2,5	-	10,0	-	25,0	-	-	50,0	-	НКЦС.434410.504ТУ	НКЦС.434410.111ТУ	**ШР**
-	-	-	-	3,0	-	-	-	-	-	-		-	АСЛР.434410.019ТУ	АШДК.434410.079ТУ	**СШР**
-	-	-	-	3,0	-	-	-	-	-	-		-	АСЛР.434410.017ТУ	АШДК.434410.086ТУ	**СШРГ**
-	-	-	-	-	4,0	-	-	-	-	-		-	ГЕ0.364.216ТУ	АШДК.434410.090ТУ	**РРН29, РРН30**
-	-	-	-	2,5	-	10,0	-	25,0	-	-	50,0	-	ГЕ0.364.121ТУ	НКЦС.434410.101ТУ	**4РТ**
-	-	-	-	2,5	-	10,0	-	25,0	-	-	50,0	-	ГЕ0.364.122ТУ		**4РТГ**
-	-	-	-	1,5	2,5	10,0	-	-	-	-	-	-	ГЕ0.364.237ТУ	АШДК.434410.073ТУ	**СНЦ3М**
СОЕДИНИТЕЛИ ЦИЛИНДРИЧЕСКИЕ СИЛОВЫЕ ДЛЯ НАРУЖНОГО МОНТАЖА															
-	-	1,5	-	2,5	-	10,0	-	25,0	-	-	50,0	-	АСЛР.434410.020ТУ	НКЦС.434410.108ТУ	**РБН1**
-	-	-	-	2,5	-	10,0	-	25,0	-	-	-	-	АСЛР.434410.021ТУ	НКЦС.434410.109ТУ	**РБН2**
-	-	-	-	-	-	-	10,0	-	-	16,0	-	45,0	НКЦС.434410.526ТУ	АШДК.434410.078ТУ	**СШК8, СШЩ8, СШН8**
-	0,5	-	-	-	-	-	-	-	-	-	-	-	АСЛР.434410.018ТУ		**РРМ46, РРМ45Г**
-	-	0,75	-	-	-	-	-	-	-	-	-	-	АСЛР.434410.024ТУ		**РРМ47, РРМ47Г**
СОЕДИНИТЕЛИ ЦИЛИНДРИЧЕСКИЕ СИЛОВЫЕ И СИГНАЛЬНЫЕ															
0,35	0,6	1,34	-	3,18	-	-	-	-	-	-	-	-	НКЦС.434410.527ТУ	НКЦС.434410.128ТУ	**СНЦ144К**
-	0,5	1,0	1,5	-	-	-	-	-	-	-	-	-	ГЕ0.364.196ТУ	АШДК.434410.087ТУ	**РБМ4, РБМ5**
-	0,5	1,0	1,5	-	6,0	-	-	-	-	-	-	-	ГЕ0.364.126ТУ	АШДК.434410.062ТУ	**2РМТ**
-	-	1,0	2,5	-	10,0	-	-	-	-	-	-	-	ГЕ0.364.126ТУ	АШДК.434410.062ТУ	**2РМДТ**
-	0,5	1,0	1,5	-	5,0	-	-	-	-	-	-	-	ГЕ0.364.165ТУ	НКЦС.434410.102ТУ	**РМГ**
-	-	-	-	-	-	-	-	-	-	-	-	-	6Р0.364.060ТУ		**2РМП**
-	0,5	1,0	1,5	-	6,0	-	-	-	-	-	-	-		6Р0.364.082ТУ	**ОНЦ-РГ-09**
-	0,75	1,5	4,0	-	-	-	-	-	-	-	-	-	ГЕ0.364.241ТУ	НКЦС.434410.112ТУ	**СНЦ23**
-	0,75	1,5	4,0	-	-	-	-	-	-	-	-	-	НКЦС.434410.506ТУ	НКЦС.434410.122ТУ	**СНЦ233**
-	0,75	1,5	4	-	-	-	-	-	-	-	-	-	НКЦС.434410.507ТУ	НКЦС.434410.121ТУ	**СНЦ232, 272, 282**
-	0,75	1,5	4	-	-	-	-	-	-	-	-	-	НКЦС.434410.507ТУ	НКЦС.434410.121ТУ	**СНЦ235**
-	0,75	1,5	-	-	-	-	-	-	-	-	-	-	НКЦС.434410.505ТУ	НКЦС.434410.125ТУ	**СНЦ146**

КРАТКИЕ ТЕХНИЧЕСКИЕ ХАРАКТЕРИСТИКИ СОЕДИНИТЕЛЕЙ

Таблица 1

Тип соединителя	Номенклатура: Резьбовое сочленение	Номенклатура: Байонетное сочленение	Номенклатура: Врубное сочленение	Номенклатура: Количество контактов	Напряжение рабочее, Bmax	Ток на контакт, рабочий (в зависимости от сочетания и диаметра контактов), А	Температура окружающей среды, рабочая, °С: -	Температура окружающей среды, рабочая, °С: +	Исполнение монтажной части: Без патрубка	Исполнение монтажной части: Патрубок прямой	Исполнение монтажной части: Патрубок угловой	Исполнение монтажной части: Для экранированного кабеля	Исполнение монтажной части: Для не экранированного кабеля	Монтаж: Объемный	Монтаж: Печатный	Монтаж: Пайкой	Монтаж: Обжимной	Монтаж: Винтами
СОЕДИНИТЕЛИ ЦИЛИНДРИЧЕСКИЕ СИГНАЛЬНЫЕ																		
СНЦ13,14,42	•			10,19,30,50,76,102	140	2	60	85	•	•			•			•		
РСТВ	•		•	4,7,10,19,32,50	200	4	60	85	•	•			•	•		•		
СНЦ150	•			4,7,10,19,32,50	200	0,7-3,7	60	85-100	•					•		•		
РРС3,4,5,6	•			4,7,10,19,32,50	200	2	60	100	•	•			•	•		•		
ОНЦ-БС-1(2)		•		4,7,10,19,32,50	250	1,5-3,7	60	85	•	•			•	•		•		
ОНц-БС-1(2)		•		4,7,10,19,32,50	250	1,5-3,7	60	85	•					•	•	•		
СНЦ127		•		1,4,78,10,16,19,30,32,50,76,102	700	0,5-65	60	85	•	•			•	•		•		
МР1, МР1Н	•		•	10,19,30,50,76,102	150	0,5	60	85	•	•			•	•		•		
ОНЦ-Б-1(2)		•		10,19,30,50,76,102	150	0,7-1,8	60	85	•	•			•	•		•		
СОЕДИНИТЕЛИ ЦИЛИНДРИЧЕСКИЕ ГЛУБОКОВОДНЫЕ																		
РРН26М	•			10,19,48	500	1	60	50		•				•		•		
СОЕДИНИТЕЛИ ЦИЛИНДРИЧЕСКИЕ ТЕРМОКОМПЕНСАЦИОННЫЕ																		
РРН25М	•			4,7,20,26,47			60	200	•	•	•		•	•		•		
Контакты термокомпен-сационные	•	•					60	200	•	•	•	•		•			•	
СОЕДИНИТЕЛИ ШЛЕМОФОННЫЕ																		
РВН1, РВН2, РВН3			•	5	200	5	60	100	•					•		•		
ОНЦ-ВГ-6			•	7,10	310	8	60	85		•		•		•		•		
СОЕДИНИТЕЛИ ЦИЛИНДРИЧЕСКИЕ СО ВСТРОЕННЫМИ ФИЛЬТРАМИ																		
РРС5Т, 5Ф	•			10,19,35,50	200	0,7-1,5	60	85	•	•		•		•		•		
СНЦ127Т, 127Ф		•		4,7,10,19,32,50	250	0,7-1,5	60	85	•	•		•				•		
РСГТВФ, РСТВТ	•			4,7,10,19,32,50	250	1,5	60	90		•				•		•		
Фильтры на пластине			•	до 74	50	3	60	85	•					•		•		
СОЕДИНИТЕЛИ ВЫСОКОВОЛЬТНЫЕ																		
ВИ, ВВТ	•			1	20кВ	4	60	125		•				•		•		
СОЕДИНИТЕЛИ ПРЯМОУГОЛЬНЫЕ НИЗКОЧАСТОТНЫЕ																		
СП397			•	9,15,21,25,31,37,51,100	150	1	60	125	•	•			•	•		•		
ОНП-ЖИ-8			•	21,42	100	1	60	95	•	•			•	•		•		
РПС1			•	7,15,21,37	100	1	60	95	•				•	•	•	•		
СНП381			•	120	150	1	60	85	•						•	•		
СНП387			•	15	250	3	65	85	•					•	•	•		
5Р			•	3	400	50	60	70		•			•	•		•		
12РБ			•	33,60	100	3	65	85								•		
СОЕДИНИТЕЛИ ПРЯМОУГОЛЬНЫЕ НИЗКОЧАСТОТНЫЕ																		
СР-50-776В СРГ-50-775В	•			1	500		60	125	•				•			•		
СОЕДИНИТЕЛИ АВТОМОБИЛЬНЫЕ																		
СНЦ124,125			•	7	24	15	60	55	•	•			•	•				•

КРАТКИЕ ТЕХНИЧЕСКИЕ ХАРАКТЕРИСТИКИ СОЕДИНИТЕЛЕЙ

Таблица 1

Максимальное сечение присоединяемого провода, мм² в зависимости от Ø контакта													Документ на поставку (технические условия) для соединителей с приемкой заказчика	Документ на поставку (технические условия) для соединителей общепромышленного применения	Тип соединителя
Ø 0,6	Ø 1,0	Ø 1,5	Ø 2,0	Ø 2,5	Ø 3,0	Ø 3,5	Ø 4,8	Ø 5,5	Ø 5,7	Ø 6,4	Ø 9,0	Ø 10,0			
СОЕДИНИТЕЛИ ЦИЛИНДРИЧЕСКИЕ СИГНАЛЬНЫЕ															
0,14	-	-	-	-	-	-	-	-	-	-	-	-	ГЕ0.364.245ТУ	НКЦС.434410.106ТУ	**СНЦ13,14,42**
-	0,5	-	-	-	-	-	-	-	-	-	-	-	АВ0.364.047ТУ	АШДК.434410.059ТУ	**РСТВ**
-	0,5	-	-	-	-	-	-	-	-	-	-	-	НКЦС.434410.510ТУ	НКЦС.434410.127ТУ	**СНЦ150**
-	0,5	-	-	-	-	-	-	-	-	-	-	-	ГЕ0.364.215ТУ	НКЦС.434410.104ТУ	**РРС3,4,5,6**
-	0,5	-	-	-	-	-	-	-	-	-	-	-	6Р0.364.030ТУ	АШДК.434410.088ТУ	**ОНЦ-БС-1(2)**
-	0,5	-	-	-	-	-	-	-	-	-	-	-	6Р0.364.030ТУ1	НКЦС.434410.110ТУ	**ОНц-БС-1(2)**
0,14	0,5	1,5	1,5	-	-	6,0	-	16,0	-	-	-	-	НКЦС.434410.511ТУ	АШДК.434410.082ТУ	**СНЦ127**
0,14	-	-	-	-	-	-	-	-	-	-	-	-	ГЕ0.364.184ТУ	АШДК.434410.061ТУ	**МР1, МР1Н**
0,14	-	-	-	-	-	-	-	-	-	-	-	-	6Р0.364.031ТУ	АШДК.434410.089ТУ	**ОНЦ-Б-1(2)**
СОЕДИНИТЕЛИ ЦИЛИНДРИЧЕСКИЕ ГЛУБОКОВОДНЫЕ															
-	-	1,5	-	-	-	-	-	-	-	-	-	-	НКЦС.434410.525ТУ		**РРН26М**
СОЕДИНИТЕЛИ ЦИЛИНДРИЧЕСКИЕ ТЕРМОКОМПЕНСАЦИОННЫЕ															
-	-	-	-	2,5	-	-	-	-	-	-	-	-	ГЕ0.365.106ТУ	НКЦС.434410.105ТУ	**РРН25М**
															Контакты термокомпен-сационные
СОЕДИНИТЕЛИ ШЛЕМОФОННЫЕ															
-	0,5	0,5	-	-	-	-	-	-	-	-	-	-	ВЛ0.364.049ТУ	НКЦС.434410.107ТУ	**РВН1, РВН2, РВН3**
-	0,75	-	-	-	-	-	-	-	-	-	-	-	6Р0.364.048ТУ	НКЦС.434410.113ТУ	**ОНЦ-ВГ-6**
СОЕДИНИТЕЛИ ЦИЛИНДРИЧЕСКИЕ СО ВСТРОЕННЫМИ ФИЛЬТРАМИ															
-	0,5	-	-	-	-	-	-	-	-	-	-	-		НКЦС.434410.512ТУ	**РРС5Т, 5Ф**
-	0,5	-	-	-	-	-	-	-	-	-	-	-		НКЦС.434410.513ТУ	**СНЦ127Т, 127Ф**
-	0,5	-	-	-	-	-	-	-	-	-	-	-	НКЦС.434410.520ТУ		**РСГТВФ, РСТВТ**
0,14	-	-	-	-	-	-	-	-	-	-	-	-	НКЦС.431145.101ТУ		**Фильтры на пластине**
СОЕДИНИТЕЛИ ВЫСОКОВОЛЬТНЫЕ															
-	-	-	-	3,5	-	-	-	15,0	-	-	-	-	НКЦС.434410.532ТУ		**ВИ, ВВТ**
СОЕДИНИТЕЛИ ПРЯМОУГОЛЬНЫЕ НИЗКОЧАСТОТНЫЕ															
0,12	-	-	-	-	-	-	-	-	-	-	-	-	НКЦС.434410.529ТУ		**СП397**
0,12	-	-	-	-	-	-	-	-	-	-	-	-	АСЛР.434410.023ТУ	НКЦС.434410.124ТУ	**ОНП-ЖИ-8**
0,12	-	-	-	-	-	-	-	-	-	-	-	-	АСЛР.434410.022ТУ	НКЦС.434410.123ТУ	**РПС1**
-	-	-	-	-	-	-	-	-	-	-	-	-	НКЦС.434410.528ТУ		**СНП381**
-	0,35	-	-	-	-	-	-	-	-	-	-	-	НКЦС.434410.522ТУ		**СНП387**
-	-	-	-	-	-	10,0	-	-	-	-	-	-	НКЦС.434410.530ТУ		**5Р**
-	0,5	-	-	-	-	-	-	-	-	-	-	-	АСЛР.434440.025ТУ		**12РБ**
СОЕДИНИТЕЛИ ПРЯМОУГОЛЬНЫЕ НИЗКОЧАСТОТНЫЕ															
-	-	-	-	-	-	-	-	-	-	-	-	-	6Р0.364.069ТУ		**СР-50-776В СРГ-50-775В**
СОЕДИНИТЕЛИ АВТОМОБИЛЬНЫЕ															
-	-	1,5	-	2,5	-	-	-	-	-	-	-	-		**АШДК.434410.083ТУ**	**СНЦ124,125**

КРАТКИЕ ТЕХНИЧЕСКИЕ ХАРАКТЕРИСТИКИ СОЕДИНИТЕЛЕЙ

Таблица 2

Тип соединителя	Функциональные аналоги	Количество контактов	Шаг контактов, мм	Рабочий ток на каждый контакт соединителя, А, не более	Максимальное рабочее напряжение, В
СНП351	188834-1, 188835-1, 352068-1, 352152-1	110	2	1	150
СНП391	CLP, FTSH; PBD 1,27; PLLD 1,27; PLL 1,27; PBS 1,27	1...80	1,27	1	125
СНП377	TTM, MTMM, MMS; серий PLS2, PLD2, PBS2, PBD2, PLS2-R, PLD2-R, PBS2-R, PBD2-R, BLS2, BLD2	1...200	2	3	250
СНП373	ESQT	1...160	2	1	200
СНП352	1241-120G2, 1243-120G, ESQT-130-02-G-Q-368, ATS-30-Q, ESQT-107-02-G-Q-368, ATS-07-Q, MTMM-130-06-S-Q,ESQT-130-03-M-Q-368,MTMM-107-06-S-Q	28, 120	2	1	200
СНП350	HAR-BUS 64, 02 01 160 21 01, 02 02 160 22 01, 02 02 160 23 01, 148452-3, 1-148445-5	160	2,54	1,5	250
СНП342	ОНп-КС-23	60	2,5	1	250
СНП306	DIN41612	16, 32, 40, 48, 64, 96	2,5; 2,54	2	250
СНП269, СКП269		26, 32, 39, 52, 64, 96, 104, 112, 156, 168, 192, 208, 224	2,5	1,2	250
СНП260, СНП260М	СНП34 и СНП34С	20, 30, 46, 69, 90, 113, 135	2,5	1,8	250
СНП233	РЛМИ-2	2...60	2,5	0,5	100
СНП393	BCS, CES, MTLW...S, MTLW...D	1...100	2,54	3	400
СНП386	MJ-2-2, MJ-0-4	2	2; 2,54	3	250
СНП383	TSW, ESQ, ESW, PLT	1...108	2,54	3	250
СНП346	PLS, PLD, PBS, PBD, BLS, BLD, PLH, PLHD	1...80	2,54	1	250
СНП318		4,6,8		1	100
ГРПМШ-1	ГРПМ1У	31,45,61	3,5	1,48	250
СНП244, СНП245, СНП246, СНП247	СНП1, СНП2, СНП3,СНП4	2, 4, 6, 8, 10, 12, 14, 16, 18, 20, 22, 24, 28, 30, 32, 34, 38, 40, 50, 56, 64	3,75	1	250
ППиС (РГ1Н-2, РШ2Н-2)		13, 14, 15, 16, 17, 18, 21, 23, 25, 27, 29,31	6	5	420
ОНП-ВГ-81-В-КД, ОНП-ВГ-86-В-КД		42, 84, 112, 126, 168, 224	2,5	1	250
РГ1Н-3		10, 14, 22, 30, 44, 56	4	2	280
СНП390	IDC, BH2-R, BH2	6, 10, 14, 20, 26, 34, 40, 50, 60	2	1	125
СНП347	IDS, SEK 18	10, 14, 16, 20, 24, 26, 30, 34, 40, 50, 60, 64	2,54	1	250
ОНП-КГ-56, ОНП-КГ-59, ОНП-КГ-81		10, 16, 20, 24, 30, 34, 40, 48, 60	2,5; 2,54	1	250
СНП348	PWL, PHU, PLW-R	1...16	3,96	4	400
СНП389	HU, WF, WF-R	2, 3, 4, 6, 10, 12, 16	2,54	1,5	250
СНП392	51021, 53047, 53048, 53261, 53398	2, 4, 6, 8, 10, 12	1,25	1,5	125

КРАТКИЕ ТЕХНИЧЕСКИЕ ХАРАКТЕРИСТИКИ СОЕДИНИТЕЛЕЙ

Таблица 2

Сопротивление изоляции, МОм, не менее	Температура окружающей среды при эксплуатации, °С		Надежность			Климатическое исполнение	Монтаж								Документ на поставку (технические условия) для соединителей категории качества ВП	Документ на поставку (технические условия) для соединителей категории качества ОТК
			Количество сочленений-расчленений	Минимальная наработка, ч	Срок сохраняемости, лет		Объемный	Печатный прямой	Печатный угловой	Печатный поверхностный	Пайка	Накрутка	"Пресс-фит"	Врезание	Обжимкой	
5000	-60	+90	500	20000	25	В							√			РЮМК.430420.015ТУ	РЮМК.430420.046ТУ
1000	-60	+85	500	20000	25	В		√	√	√	√					РЮМК.430420.036ТУ	РЮМК.430420.049ТУ
1200	-65	+85	500	20000	25	В		√	√	√	√				√	РЮМК.430420.017ТУ	РЮМК.430420.041ТУ
1000	-65	+90	500	20000	25	В		√			√					РЮМК.430420.031ТУ	РЮМК.430420.040ТУ
5000	-60	+125	500	20000	25	В		√			√					РЮМК.430420.016ТУ	РЮМК.430420.027ТУ
1000	-60	+90	500	20000	20	В		√	√		√					РЮМК.430420.014ТУ	РЮМК.430420.026ТУ
5000	-60	+85	500	20000	25	В		√		√	√					РЮМК.430420.009ТУ	РЮМК.430420.025ТУ
5000	-60	+85	500	20000	20	УХЛ,В	√	√	√		√	√				РЮМК.430420.007ТУ	РЮМК.430420.002ТУ
10000	-65	+100	500	20000	20	В		√	√	√	√	√		√		РЮМК.430420.006ТУ	РЮМК.430420.028ТУ
5000	-60	+70	500	15000	20	В		√	√		√					БСАР.434410.003ТУ	РЮМК.430420.020ТУ
1000	-60	+70	500	5000	15	В	√	√			√					БСАР.434410.002ТУ	БСАР.434410.001ТУ
5000	-60	+85	500	20000	25	В		√	√							РЮМК.430420.035ТУ	РЮМК.430420.051ТУ
5000	-65	+85	500	20000	25	В										РЮМК.430420.032ТУ	РЮМК.430420.043ТУ
5000	-65	+85	500	20000	25	В		√	√		√					РЮМК.430420.018ТУ	РЮМК.430420.042ТУ
5000	-60	+85	500	20000	25	УХЛ,В		√	√		√				√	РЮМК.430420.011ТУ	РЮМК.430420.019ТУ
1000	-45	+70	1000	15000	20	УХЛ		√			√			√	√		БСАР.430420.012ТУ
5000	-60	+85	1000	5000	15	В	√				√					НЩ0.364.016ТУ	НЩ0.364.006ТУ
20000	-65	+100	500	1500	15	В		√	√		√					АСЛР.434430.003ТУ	РЮМК.430420.024ТУ
5000	-60	+155	500	5000	20	УХЛ	√				√					ОЮ0.364.007ТУ	НЩ0.364.003ТУ
5000	-60	+85	500	20000	25	В	√	√		√	√					РЮМК.430420.054ТУ	
10000	-60	+85	500	5000	15	УХЛ										ОЮ0.364.011ТУ	НЩ0.364.069ТУ
5000	-60	+85	500	20000	25	В		√	√		√			√		РЮМК.430420.034ТУ	РЮМК.430420.048ТУ
5000	-60	+85	500	20000	20	УХЛ,В		√	√		√			√		РЮМК.430420.012ТУ	РЮМК.430420.021ТУ
5000	-60	+70	250	10000	12	УХЛ		√	√					√			НЩ0.364.077ТУ
5000	-60	+85	500	15000	20	УХЛ, В		√	√		√				√	РЮМК.430420.013ТУ	РЮМК.430420.022ТУ
5000	-60	+85	500	20000	25	В		√	√		√				√	РЮМК.430420.033ТУ	РЮМК.430420.047ТУ
1000	-60	+85	500	20000	25	В		√	√	√	√				√	РЮМК.430420.037ТУ	РЮМК.430420.050ТУ

КРАТКИЕ ТЕХНИЧЕСКИЕ ХАРАКТЕРИСТИКИ СОЕДИНИТЕЛЕЙ

Таблица 2

Тип соединителя	Функциональные аналоги	Количество контактов	Шаг контактов, мм	Рабочий ток на каждый контакт соединителя, А, не более	Максимальное рабочее напряжение, В
СНП394	90156, 90136, 90142, 90130	6, 8, 14, 20	2,54	2	400
СНП395	51090, 53325, 51089, 53313	8, 10, 12, 14, 20	2	1,5	125
ОНп-ВС-39,ОНП-ВС-41		2, 3, 4, 5, 6, 8,10, 12, 14, 16	2,5	2	250
СНП268	D-SUB, DRB-XFA, DRB-XMA	9, 15, 25, 37, 50	2,77	3	250
СНП333	D-SUB повышенной плотности, DHR, DHS	15, 26, 44, 62, 78	1,98	1	100
РП10		7, 11, 15, 22, 30,42	6,4; 5,5	15	1550
РПН23-КД	РПН23	3, 5, 10		10	355
РП14, РП14А		5, 10, 16, 21, 30	6,0; 6,1	5	800
РПМ		4,8,12,16	2,8	3	400
ГРПМШ - 2		30,46,62	3,5	5	250
Тип А (РШАГ, РШАВ)		6,8,10,14,20	5,5	6	700
СНП334		2...18	–	2,5;5,0	500
Контакт втычной		2,4,6,8,10		125	700
СП268Ф	56-701(711, 721, 731) - 013	9, 15, 25, 37	2,77	4	200
СНП404	СНО48	108	*	5	350
СНП405	ОНП-ВС-39,ОНП-ВС-35	180	2,54	1,5	150
СНП406	ОНП-ВС-53, ОНП-ВС-54	84, 106, 168, 212, 190	*	1,7	100
СНП407	6Р	100, 150	4	2	115
СНП408	7Р	52	7	10	500
СКП409	ОКП-ВС-68	32. 64, 116, 138	*	1; 7	250
СКП410	РГ, РШ		*	1; 2; 2,5; 25	250; 3000
СП388	VP(VJ)773(776)	357; 933	1,8	1; 6	50
СВ402		9		0,2	20 (ИМП)
СКП399		25	1; 2	5,5	20

КРАТКИЕ ТЕХНИЧЕСКИЕ ХАРАКТЕРИСТИКИ СОЕДИНИТЕЛЕЙ

Таблица 2

Сопротивление изоляции, МОм, не менее	Температура окружающей среды при эксплуатации, °С		Надежность			Климатическое исполнение	Монтаж								Документ на поставку (технические условия) для соединителей категории качества ВП	Документ на поставку (технические условия) для соединителей категории качества ОТК
			Количество сочленений-расчленений	Минимальная наработка, ч	Срок сохраняемости, лет		Объемный	Печатный прямой	Печатный угловой	Печатный поверхностный	Пайка	Накрутка	"Пресс-фит"	Врезание	Обжимной	
5000	-60	+85	500	20000	25	В		√	√		√				√	РЮМК.430420.033ТУ	РЮМК.430420.033ТУ
1000	-60	+85	500	20000	25	В		√	√		√				√	РЮМК.430420.038ТУ	РЮМК.430420.052ТУ
5000	-60	+55	250	10000	10	УХЛ	√	√	√								НЩ0.364.063ТУ
5000	-60	+85	1000	15000	20	УХЛ,В	√	√	√					√		БСАР.430420.014ТУ	БСАР.434410.005ТУ
1000	-60	+85	500	15000	20	УХЛ,В	√	√	√		√					РЮМК.430420.010ТУ	РЮМК.430420.023ТУ
10000	-60	+125	500	12000	25	УХЛ,В	√	√	√		√					ГЕ0.364.004ТУ	6Р0.364.025ТУ
5000	-60	+100	1000	20000	25	В	√				√					РЮМК.430420.029ТУ	
50000	-60	+100	3000	10000	15	УХЛ,В	√	√	√		√					ЕС3.656.015ТУ	6Р0.364.024ТУ
5000	-65	+155	500	15000	20	УХЛ,В	√	√			√					ОЮ0.364.002ТУ	6Р0.364.013ТУ
5000	-60	+85	1000	5000	15	В	√	√			√					НЩ0.364.034ТУ	6Р0.364.091ТУ
5000	-60	+85	1000	5000	15	УХЛ,В	√	√	√		√					ПЩ0.364.015ТУ	6Р0.364.023ТУ
5000	-65	85	500	5000	15	УХЛ,В	√	√	√		√						РЮМК.430420.005ТУ
5000	-50	60		1000	10	В	√				√		√		√		РЮМК.430420.044ТУ
1000	-60	+90	500	10000	25	В	√				√					РЮМК.430420.055ТУ	РЮМК.430420.045ТУ
5000	-60	+85	600	12000	27	УХЛ,В	√								√	РЮМК.430420.064ТУ	
5000	-60	+120	600	17000	27	УХЛ,В		√	√	√						РЮМК.430420.065ТУ	
1000	-60	+120	100	22000	22	УХЛ,В	√								√	РЮМК.430420.066ТУ	
1000	-60	+115	600	2000	27	УХЛ,В	√				√					РЮМК.430420.067ТУ	
1000	-60	+120	600	2000	27	УХЛ,В	√				√					РЮМК.430420.068ТУ	
1000	-60	12000	600	1200	22	УХЛ,В	√				√					РЮМК.430420.062ТУ	
5000; 10000	-60	+155	600	1500	10; 17	УХЛ,В	√				√					РЮМК.430420.063ТУ	
1000	-60	+105	500	1000	25	УХЛ,В		√	√				√			РЮМК.430420.057ТУ	
1000	-60	+105	500	50000	30	УХЛ,В		√								РЮМК.430420.069ТУ	
1000	-60	+105	500	50000	30	УХЛ,В		√								РЮМК.430420.058ТУ	