Тел.: (83632) 7-11-49; 7-53-51; 7-73-70
Факс: (83632) 7-56-68, 7-12-39
mail@zavod-kopir.ru
www.zavod-kopir.ru
e-mail:
web-site
Россия, 425350, Республика Марий Эл,
г. Козьмодемьянск, ул. Гагарина, 10

КЛЕММЫ ПРИБОРНЫЕ

КП 1а, КП 1б

Клеммы приборные КП 1а и КП 1б предназначены для работы в электрических цепях постоянного и переменного (частотой 50Гц) тока при напряжении до 250 В и силе тока до 6 А.

Клеммы приборные КП 1а и КП 1б изготавливаются в исполнении внутреннего монтажа, ручной сборки аппаратуры в соответствии с техническими условиями КДПА.430421.015ТУ (приемка “5”), КДПА.430421.019ТУ (приемка “1”).

Покрытие стержня – никель.

Клеммы обладают коррозионной стойкостью.

Тип клемм:

КП 1а - клемма приборная со стержнем, изолированным от установочной платы;

КП 1б - клемма приборная со стержнем, имеющим надежный электрический контакт с установочной платой.

Обозначение клемм при заказе и в конструкторской документации другой продукции состоит из наименования, условного обозначения, обозначения ТУ.

Пример обозначения клемм при заказе:

Клемма КП 1а КДПА.430421.015ТУ; Клемма КП 1б КДПА.430421.015ТУ;

Клемма КП 1а КДПА.430421.019ТУ; Клемма КП 1б КДПА.430421.019ТУ

Технические характеристики	
Сопротивление электрического контакта, не более, Ом	0,01
Сопротивление изоляции между стержнем, и установочной платой, на которой смонтирована клемма (только для КП 1а), не менее, МОм	1 000
Электрическая прочность изоляции между стержнем и установочной платой, на которой смонтирована клемма (только для КП 1а), В	1 500
Максимальный рабочий ток, не более, А	6
Максимальное рабочее напряжение постоянного и переменного тока для нормального атмосферного давления, не более, В	250
Минимальная наработка, часов	10 000
Количество зажатий проводов	1 000
Срок сохраняемости, лет	25

Условия эксплуатации

Механические факторы	
Синусоидальная вибрация:	
- диапазон частот, Гц	1 – 3 000
- амплитуда ускорения, м/с^2 (g)	200 (20)
Механический удар одиночного действия:	
- пиковое ударное ускорение, м/с^2 (g)	10 000 (1 000)
Механический удар многократного действия:	
- пиковое ударное ускорение, м/с^2 (g)	1 500 (150)

Климатические факторы

Повышенная температура среды:
- максимальное значение при эксплуатации, °С..... 100

Пониженная температура среды:
- минимальное значение при эксплуатации, °С..... минус 60

Повышенная влажность воздуха:
- относительная влажность при температуре 35 °С , %..... 98

Атмосферное пониженное давление:
- значение при эксплуатации, гПа (мм рт.ст.)..... 22 (15)

Общий вид, габаритные и присоединительные размеры

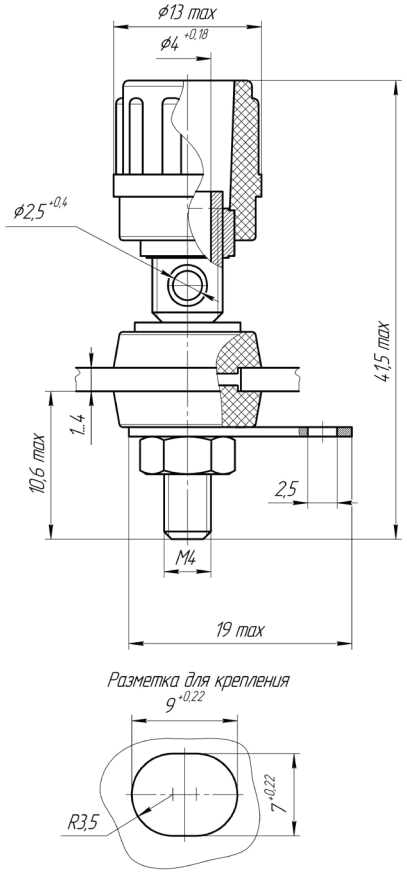

Клемма КП 1а

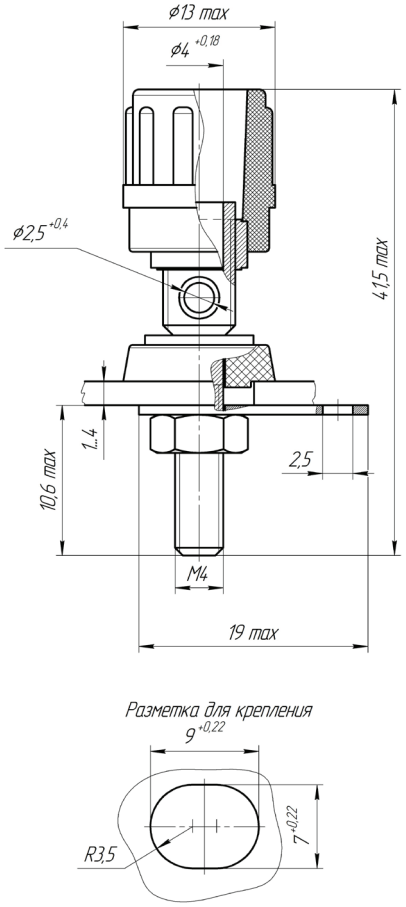

Клемма КП 1б

Тел.: (83632) 7-11-49; 7-53-51; 7-73-70
Факс: (83632) 7-56-68, 7-12-39
mail@zavod-kopir.ru
www.zavod-kopir.ru
e-mail:
web-site
Россия, 425350, Республика Марий Эл,
г. Козьмодемьянск, ул. Гагарина, 10